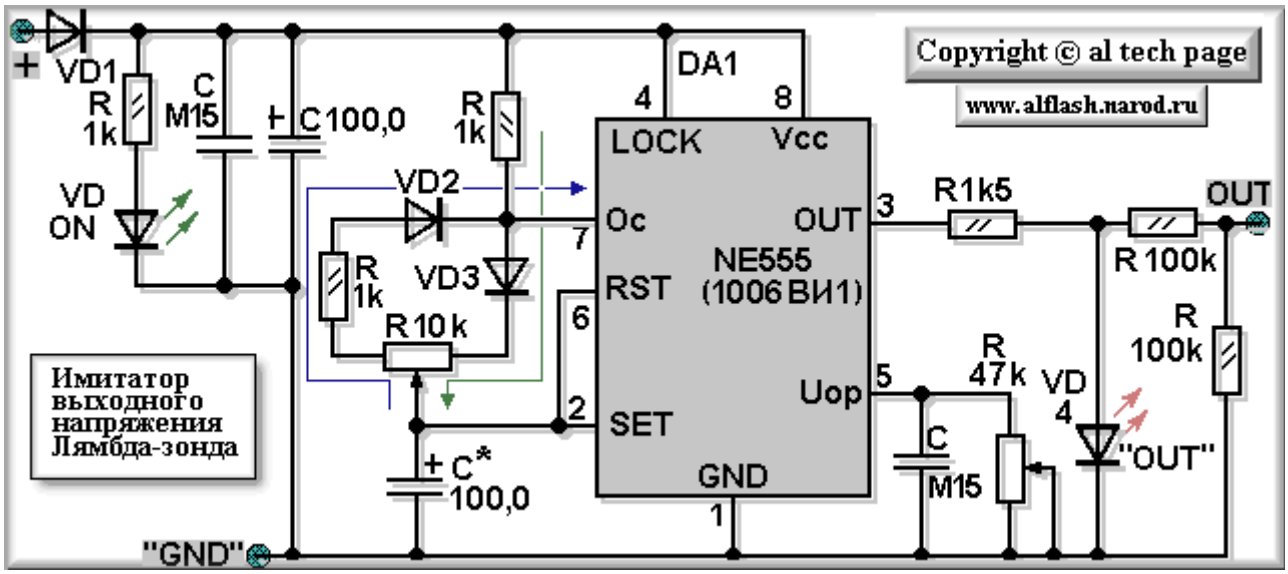
Copyright © al tech page
www.alflash.narod.ru
VD1
R
1k
C
M15
C 100,0
R
1k
DA1
4
8
LOCK
Vcc
VD2
Oc
7
OUT
3
R1k5
OUT
R 100k
R
1k
VD3
RST
NE555
(1006 ВИ1)
6
R 10 k
R
100k
Имитатор
выходного
напряжения
Лямбда-зонда
R
47 k
VD
4
5
Uop
2
SET
C
M15
"OUT"
C*
100,0
GND
1
"GND"
VD
ON