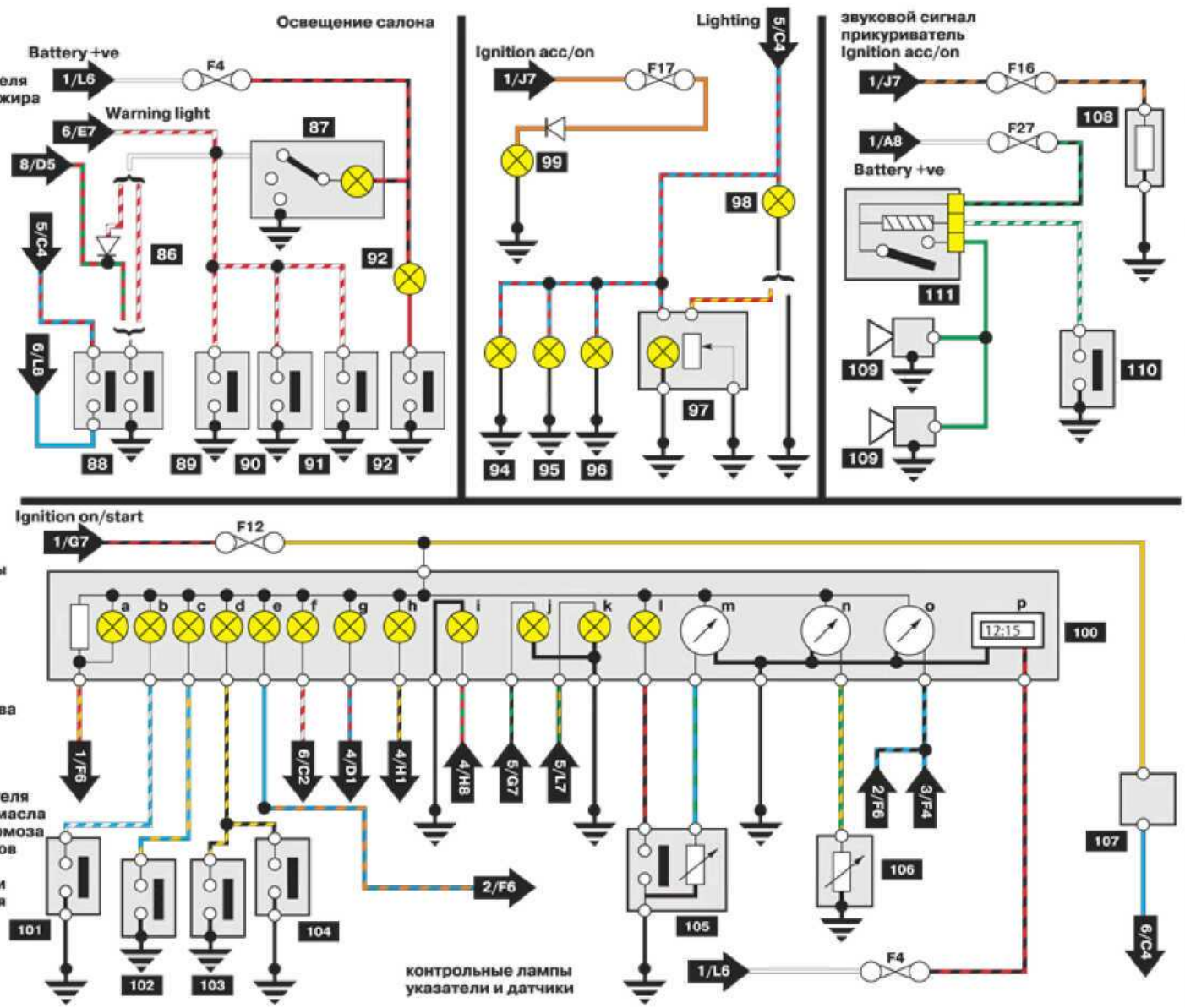Обозначение позиций:
86. Диод (только для а/м с электроприводом окон)
87. Плафон освещения салона
88. Переключатель на двери водителя
89. Переключатель на двери пассажира
90. Переключатель на левой задней двери
91. Переключатель на правой задней двери
92. Плафон освещения багажника
93. Переключатель освещения багажника
94. Подсветка прикуривателя
95. Подсветка пепельницы
96. Подсветка шкалы селектора автоматической трансмиссии
97. Регулятор освещения
98. Подсветка панели приборов
99. Подсветка часов
100. Панель приборов
a- контрольная лампа заряда батареи
b- контрольная лампа уровня в бачке омывателя
c- контрольная лампа давления масла
d- контрольная лампа тормозов
e- контрольная лампа исправности двигателя
f- контрольная лампа неплотно закрытой двери
g- контрольная лампа ABS-системы
h- контрольная лампа режима перегрузки
i- контрольная лампа фар
j- контрольная лампа правого указателя поворота
k- контрольная лампа левого указателя поворота
l- контрольная лампа уровня топлива
m- указатель уровня топлива
n- датчик температуры
o- тахометр
p- часы
101. Датчик уровня в бачке омывателя
102. Датчик аварийного давления масла
103. Датчик включения ручного тормоза
104. Датчик уровня в бачке тормозов
105. Датчик уровня топлива
106. Датчик температуры жидкости
107. Зуммер включения освещения
108. Прикуриватель
109. Звуковой сигнал
110. Кнопка звукового сигнала
111. Реле звукового сигнала