[Cowl Side J/B RH Inner Circuit]

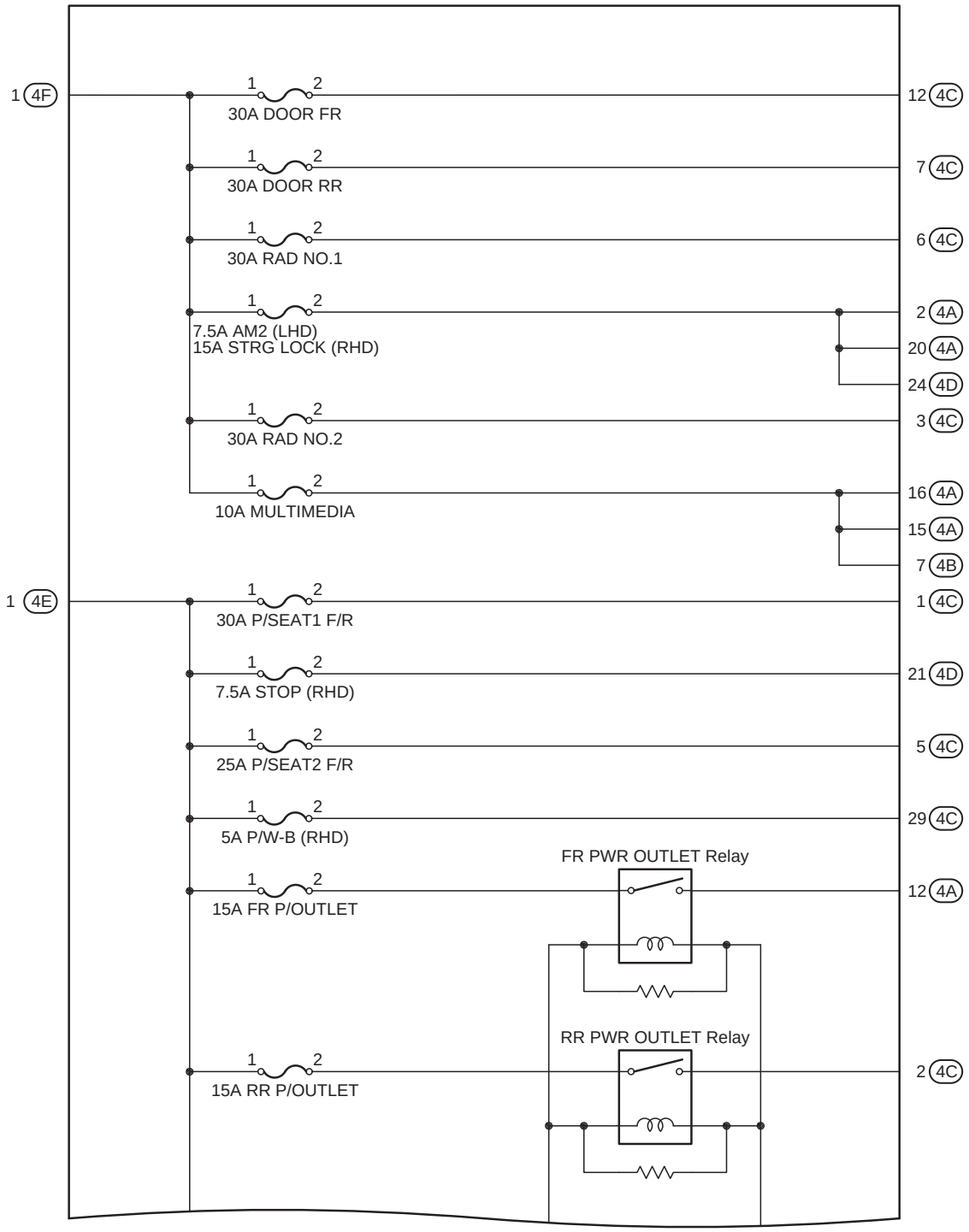

(Cont. Next Page)

(Cont'd)

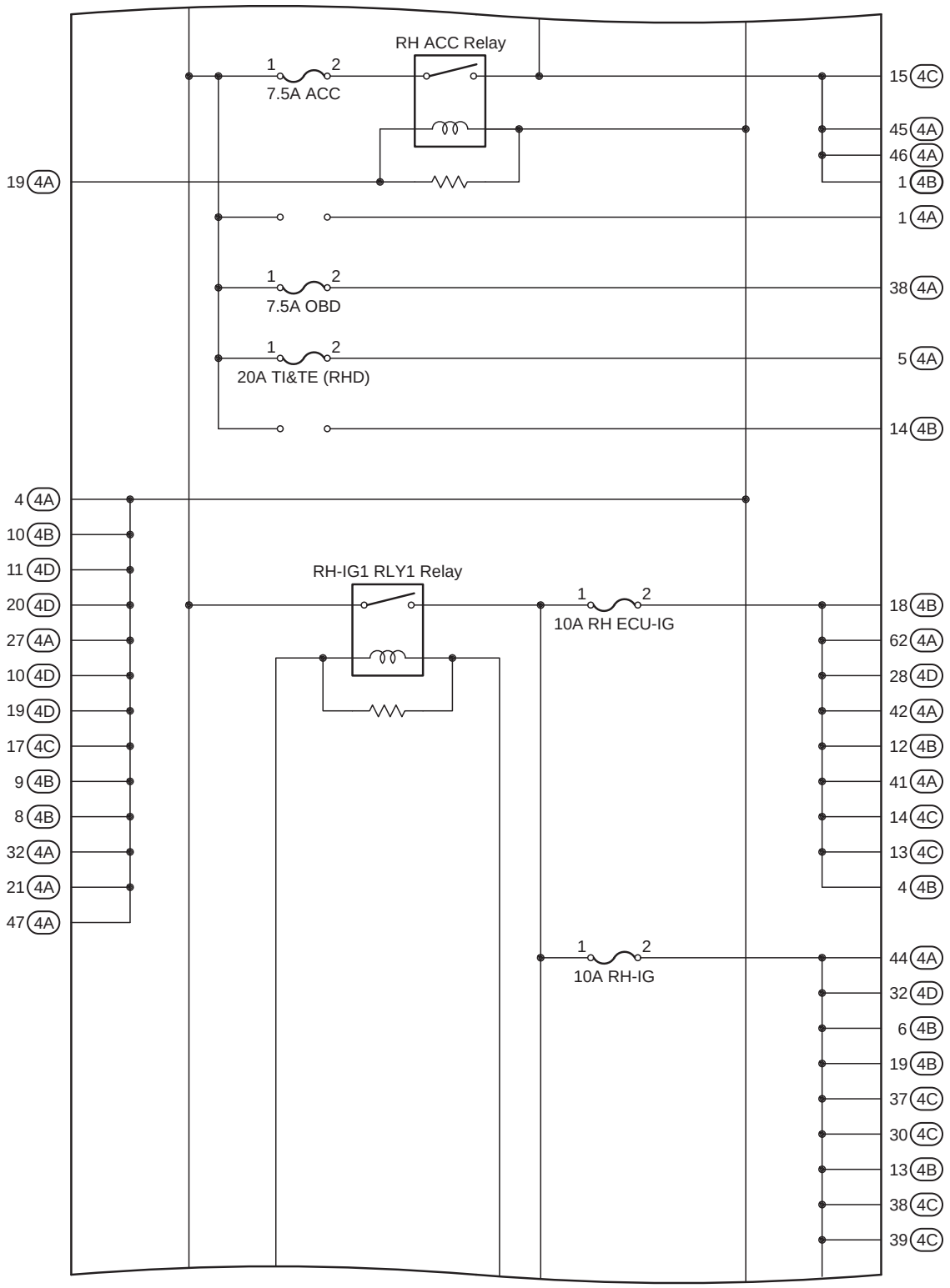

(Cont. Next Page)

[Cowl Side J/B RH Inner Circuit]

(Cont'd)

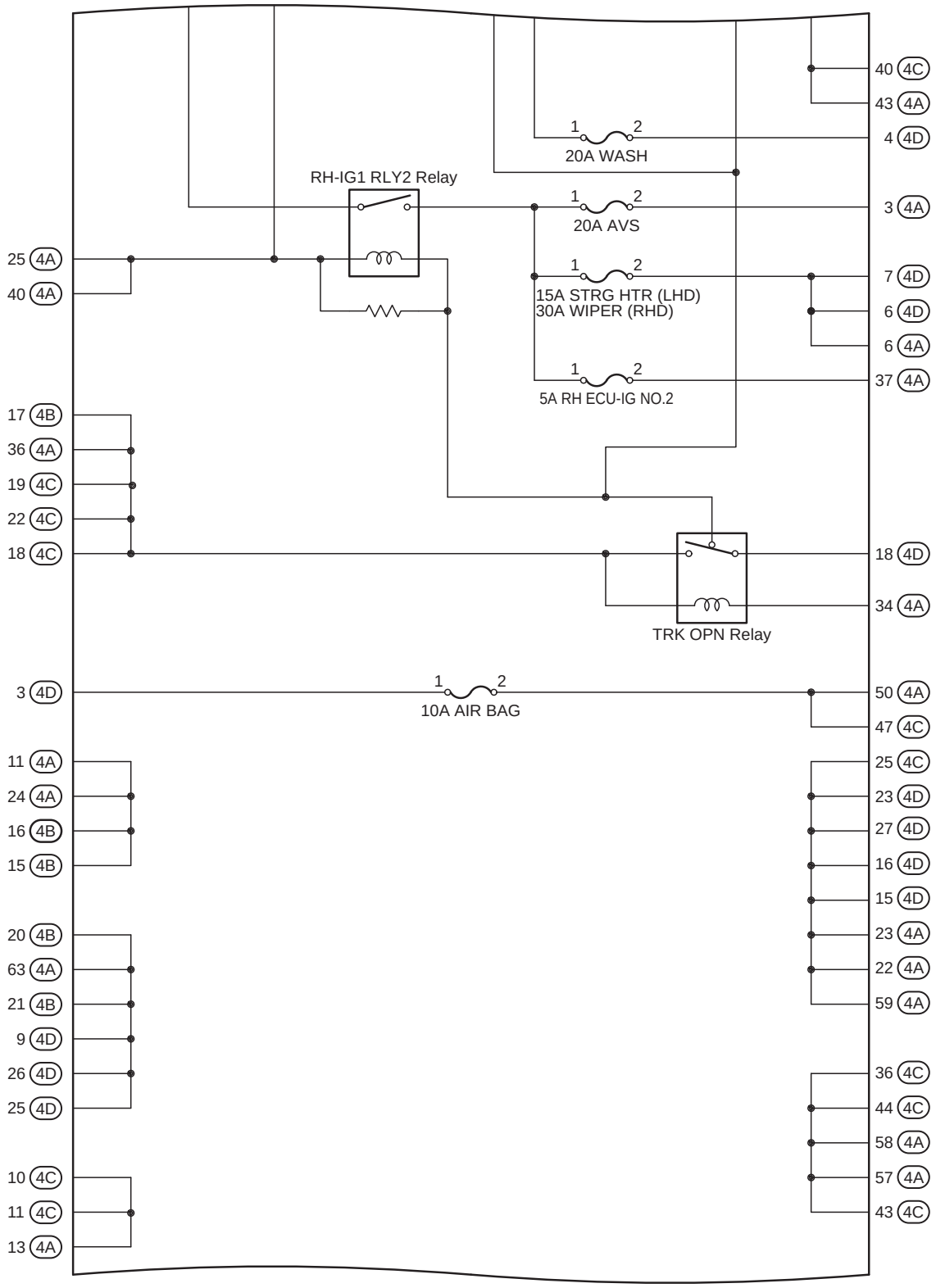

(Cont. Next Page)

(Cont'd)

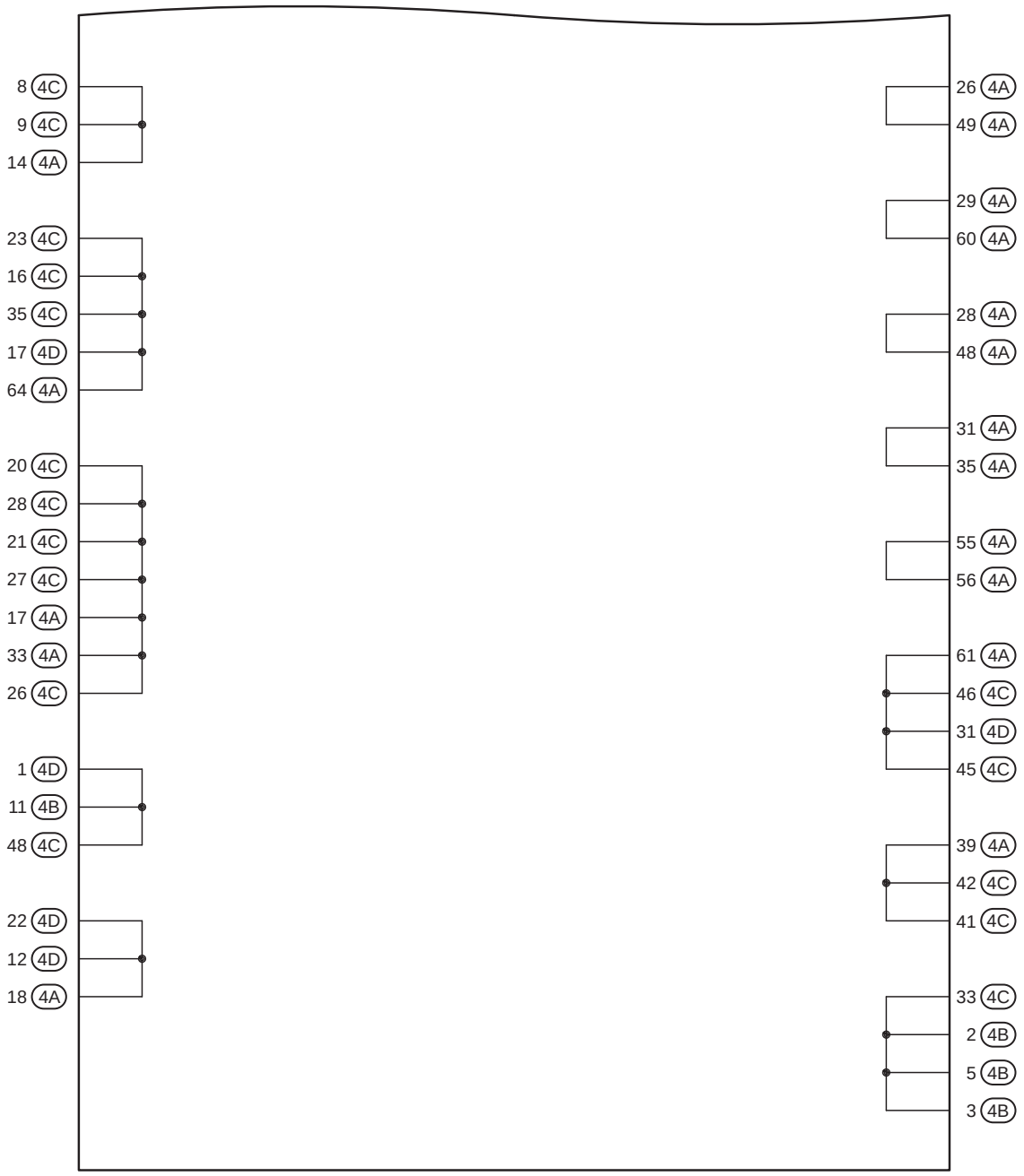
8 4C
9 4C
14 4A
23 4C
16 4C
35 4C
17 4D
64 4A
20 4C
28 4C
21 4C
27 4C
17 4A
33 4A
26 4C
1 4D
11 4B
48 4C
22 4D
12 4D
18 4A
26 4A
49 4A
29 4A
60 4A
28 4A
48 4A
31 4A
35 4A
55 4A
56 4A
61 4A
46 4C
31 4D
45 4C
39 4A
42 4C
41 4C
33 4C
2 4B
5 4B
3 4B