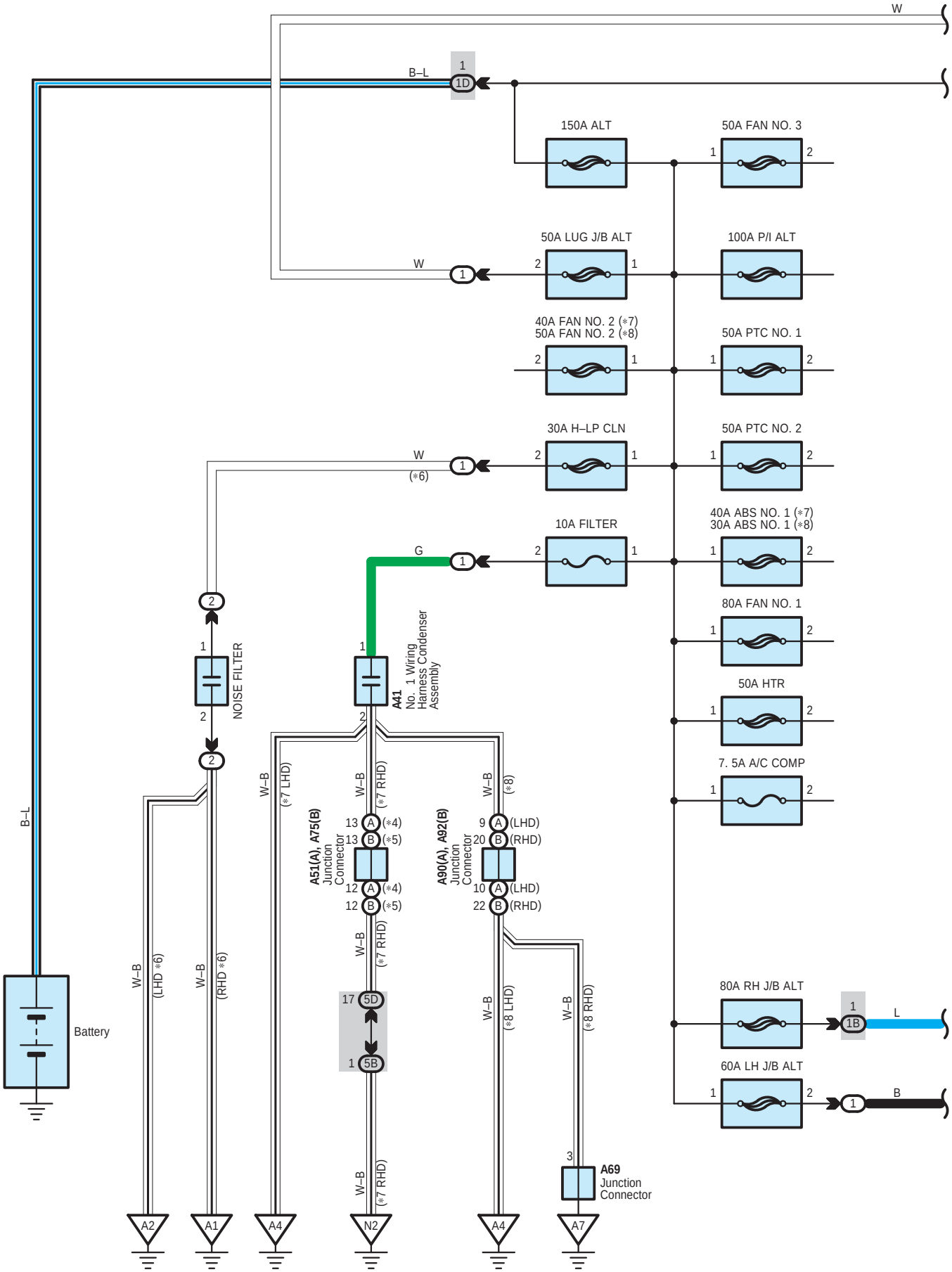
W
B–L
1
1D
150A ALT
50A FAN NO. 3
50A LUG J/B ALT
100A P/I ALT
W
40A FAN NO. 2 (*7)
50A FAN NO. 2 (*8)
50A PTC NO. 1
30A H–LP CLN
50A PTC NO. 2
W
(*6)
10A FILTER
40A ABS NO. 1 (*7)
30A ABS NO. 1 (*8)
G
80A FAN NO. 1
NOISE FILTER
A41
No. 1 Wiring Harness Condenser Assembly
50A HTR
7. 5A A/C COMP
B–L
W–B
(*7 LHD)
(*7 RHD)
(*8)
A51(A), A75(B) Junction Connector
A90(A), A92(B) Junction Connector
13 A (*4)
13 B (*5)
12 A (*4)
12 B (*5)
9 A (LHD)
20 B (RHD)
10 A (LHD)
22 B (RHD)
(LHD *6)
(RHD *6)
17 5D
1 5B
(*8 LHD)
(*8 RHD)
80A RH J/B ALT
L
60A LH J/B ALT
B
Battery
A69 Junction Connector
A2
A1
A4
N2
A4
A7

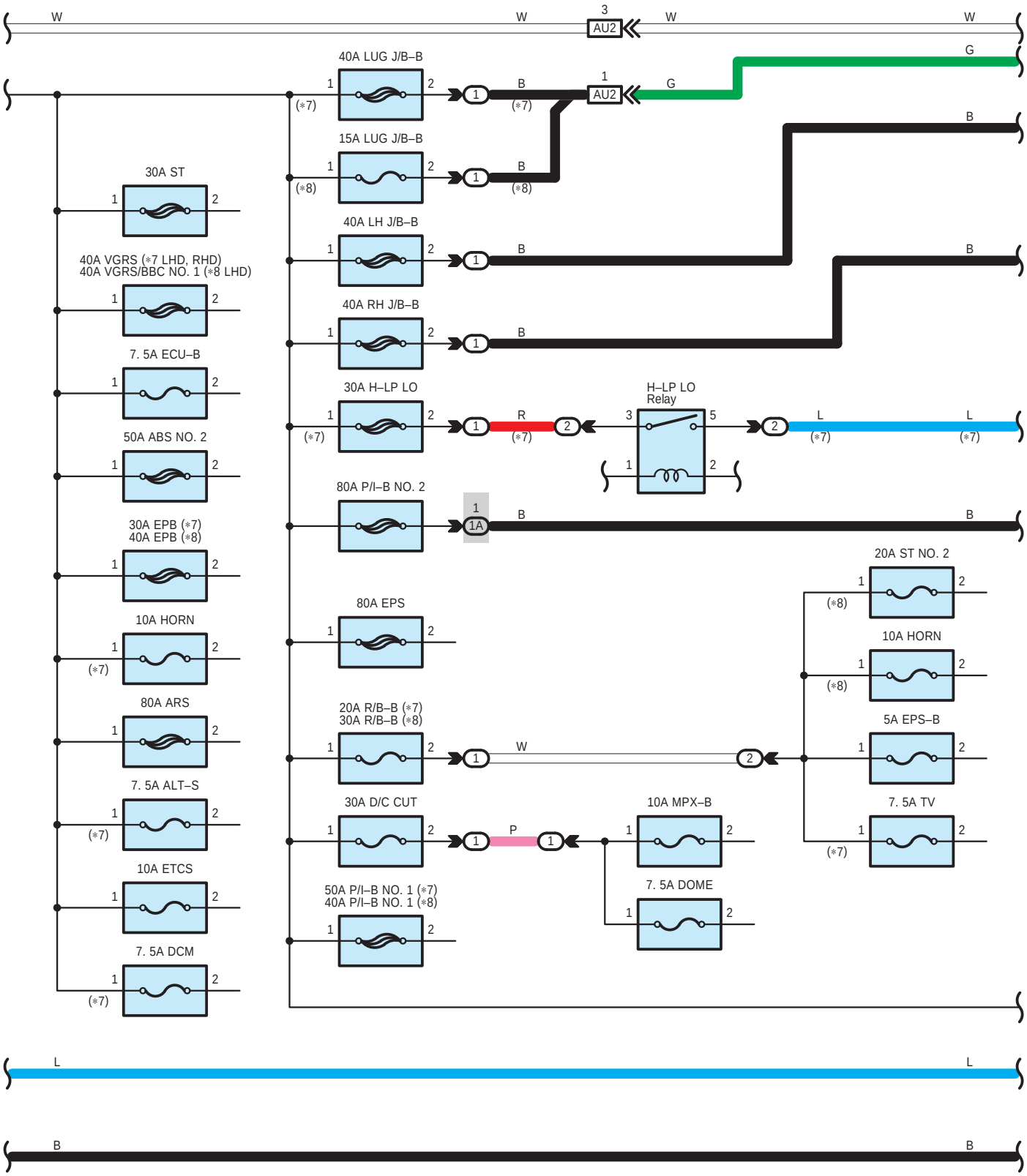

∗ 4 : 6–Speed A/T
∗ 5 : 8–Speed A/T
∗ 6 : Before Sep. 2013 Production
∗ 7 : Before Oct. 2015 Production
∗ 8 : From Oct. 2015 Production

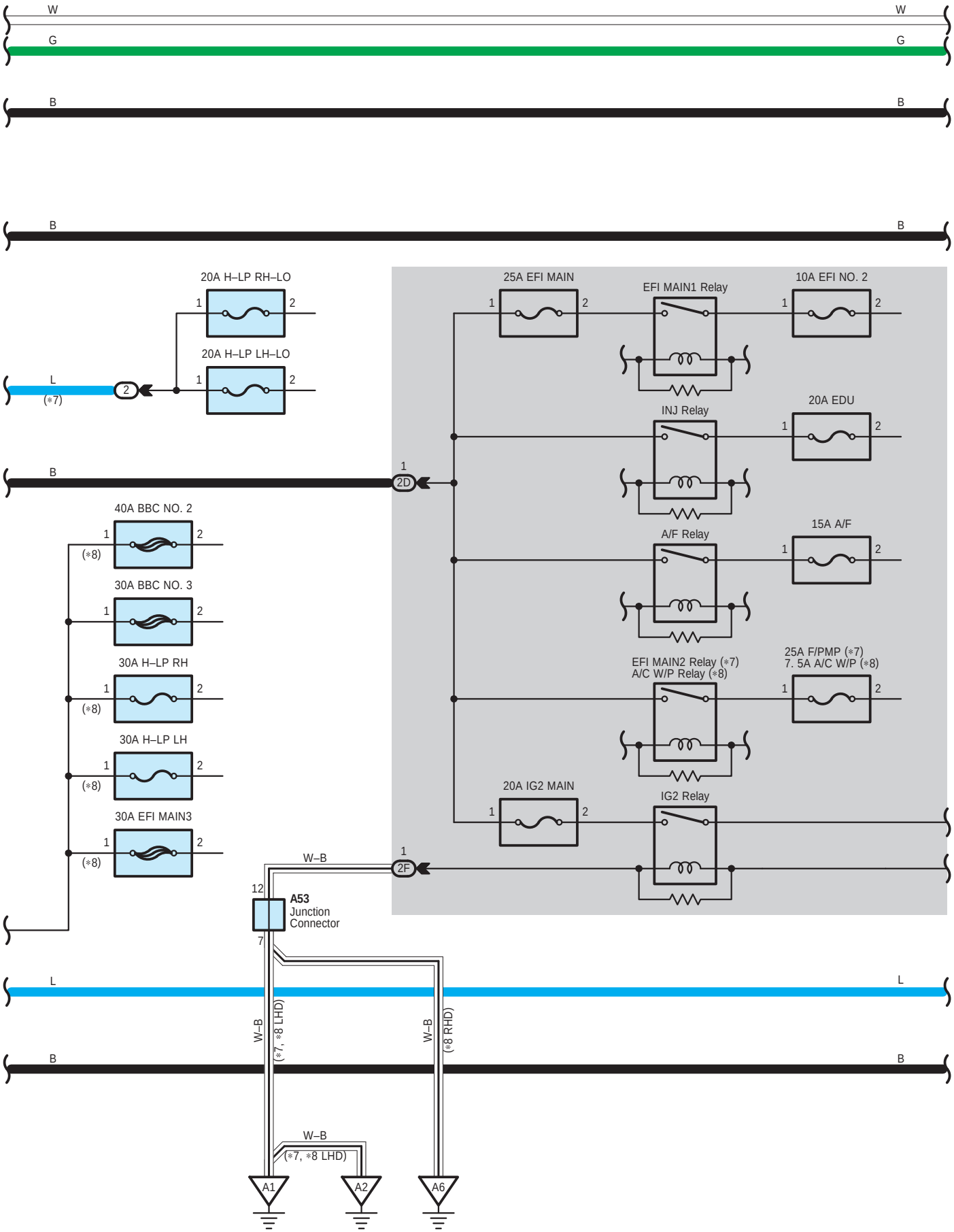
W
W
G
G
B
B
B
B
20A H–LP RH–LO
20A H–LP LH–LO
L
(*7)
2
B
1
2D
40A BBC NO. 2
(*8)
30A BBC NO. 3
30A H–LP RH
(*8)
30A H–LP LH
(*8)
30A EFI MAIN3
(*8)
25A EFI MAIN
EFI MAIN1 Relay
10A EFI NO. 2
INJ Relay
20A EDU
A/F Relay
15A A/F
EFI MAIN2 Relay (*7)
A/C W/P Relay (*8)
25A F/PMP (*7)
7. 5A A/C W/P (*8)
20A IG2 MAIN
IG2 Relay
W–B
1
2F
12
A53
Junction
Connector
7
L
L
W–B
(*7, *8 LHD)
W–B
(*8 RHD)
B
B
W–B
(*7, *8 LHD)
A1
A2
A6

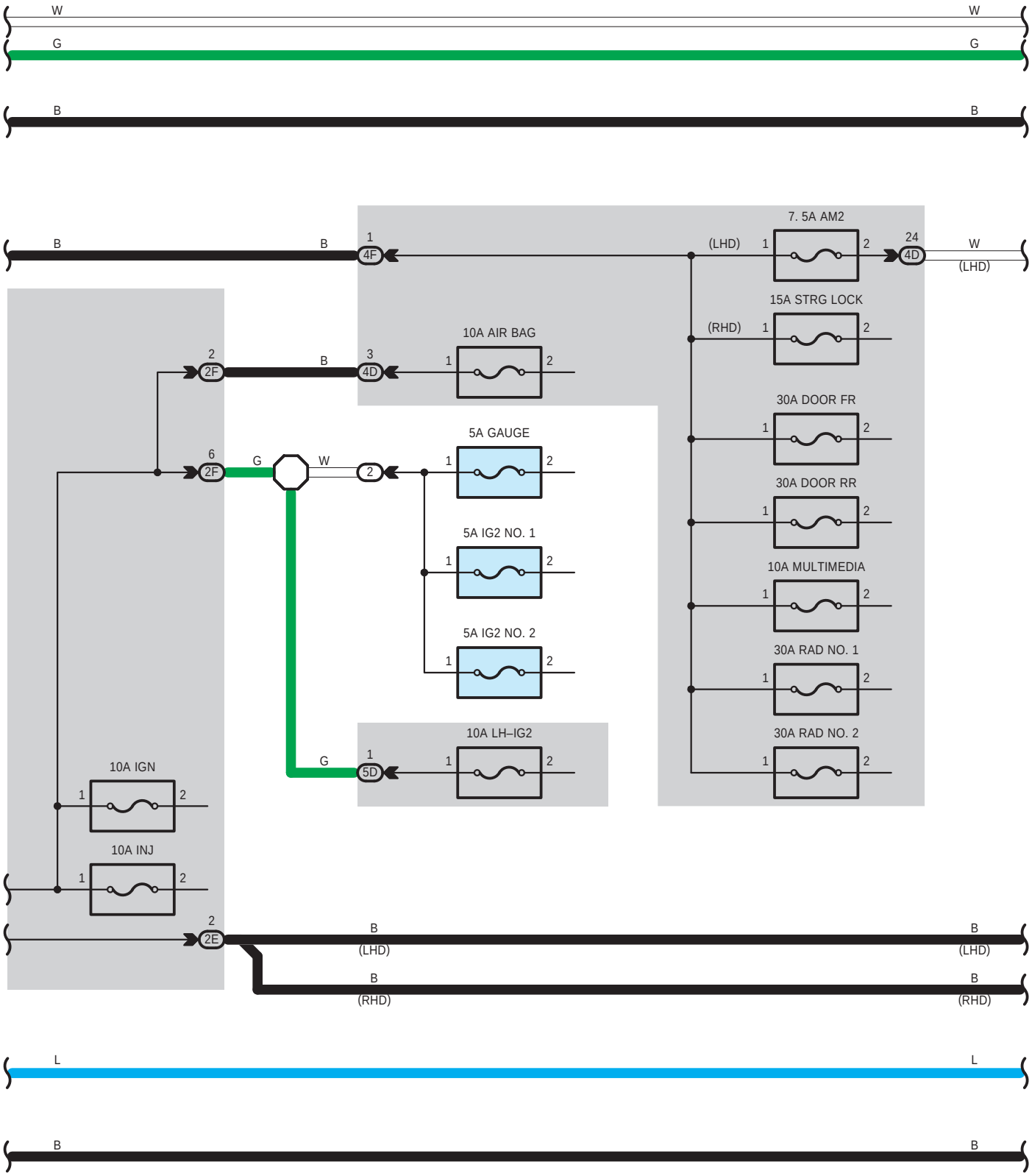

∗ 7 : Before Oct. 2015 Production
∗ 8 : From Oct. 2015 Production

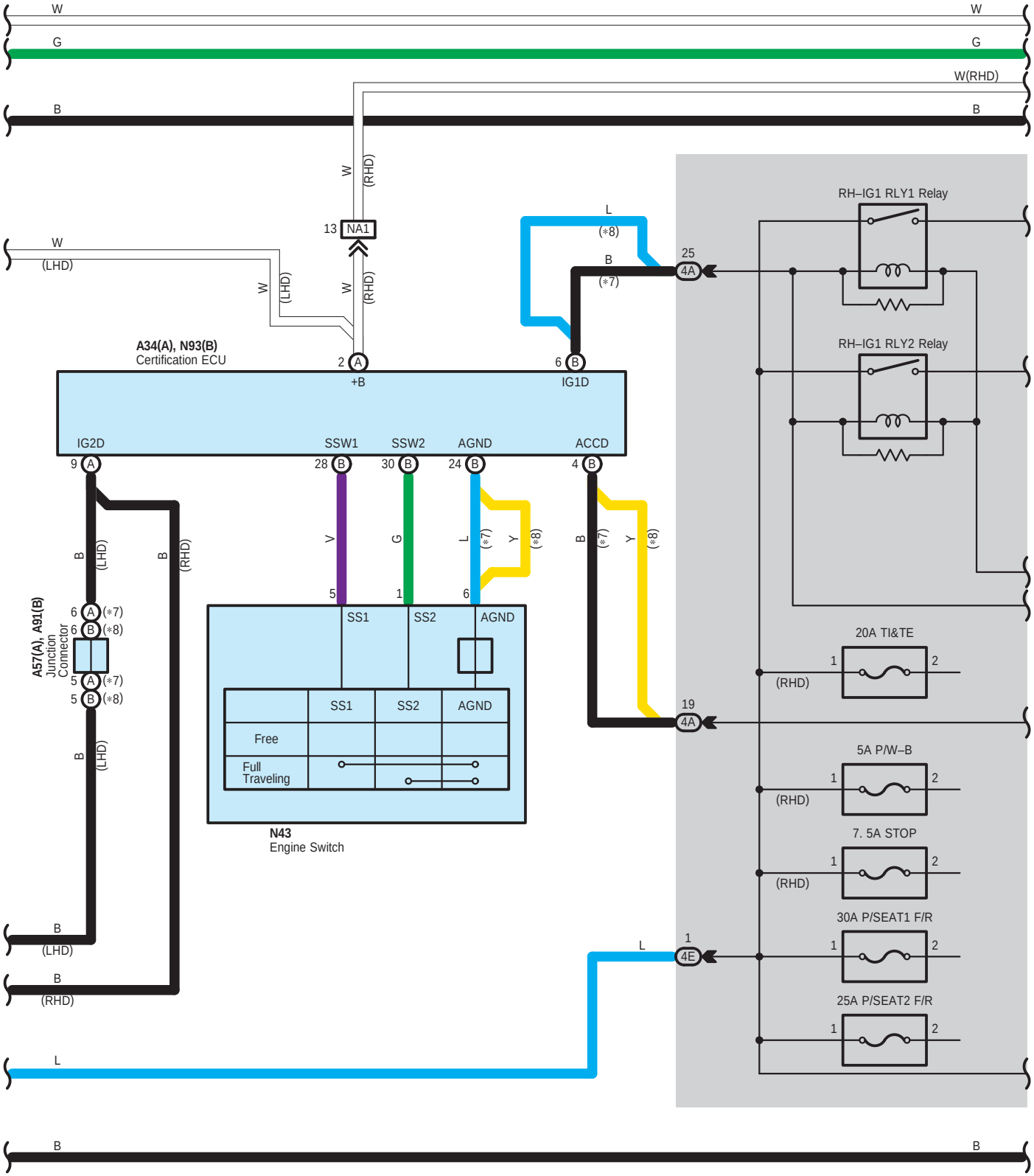
W
G
B
W(RHD)
W
(RHD)
13 NA1
W
(LHD)
W
(LHD)
W
(RHD)
L
(*8)
B
(*7)
25
4A
RH–IG1 RLY1 Relay
RH–IG1 RLY2 Relay
A34(A), N93(B)
Certification ECU
2 A
+B
6 B
IG1D
IG2D
SSW1
SSW2
AGND
ACCD
9 A
28 B
30 B
24 B
4 B
B
(LHD)
B
(RHD)
V
G
L
(*7)
Y
(*8)
B
(*7)
Y
(*8)
5
1
6
A57(A), A91(B)
Junction
Connector
6 A (*7)
6 B (*8)
5 A (*7)
5 B (*8)
SS1
SS2
AGND
SS1
SS2
AGND
Free
Full
Traveling
N43
Engine Switch
20A TI&TE
1
2
(RHD)
19
4A
5A P/W–B
1
2
(RHD)
7. 5A STOP
1
2
(RHD)
30A P/SEAT1 F/R
1
2
B
(LHD)
B
(RHD)
L
1
4E
25A P/SEAT2 F/R
1
2
L
B
B

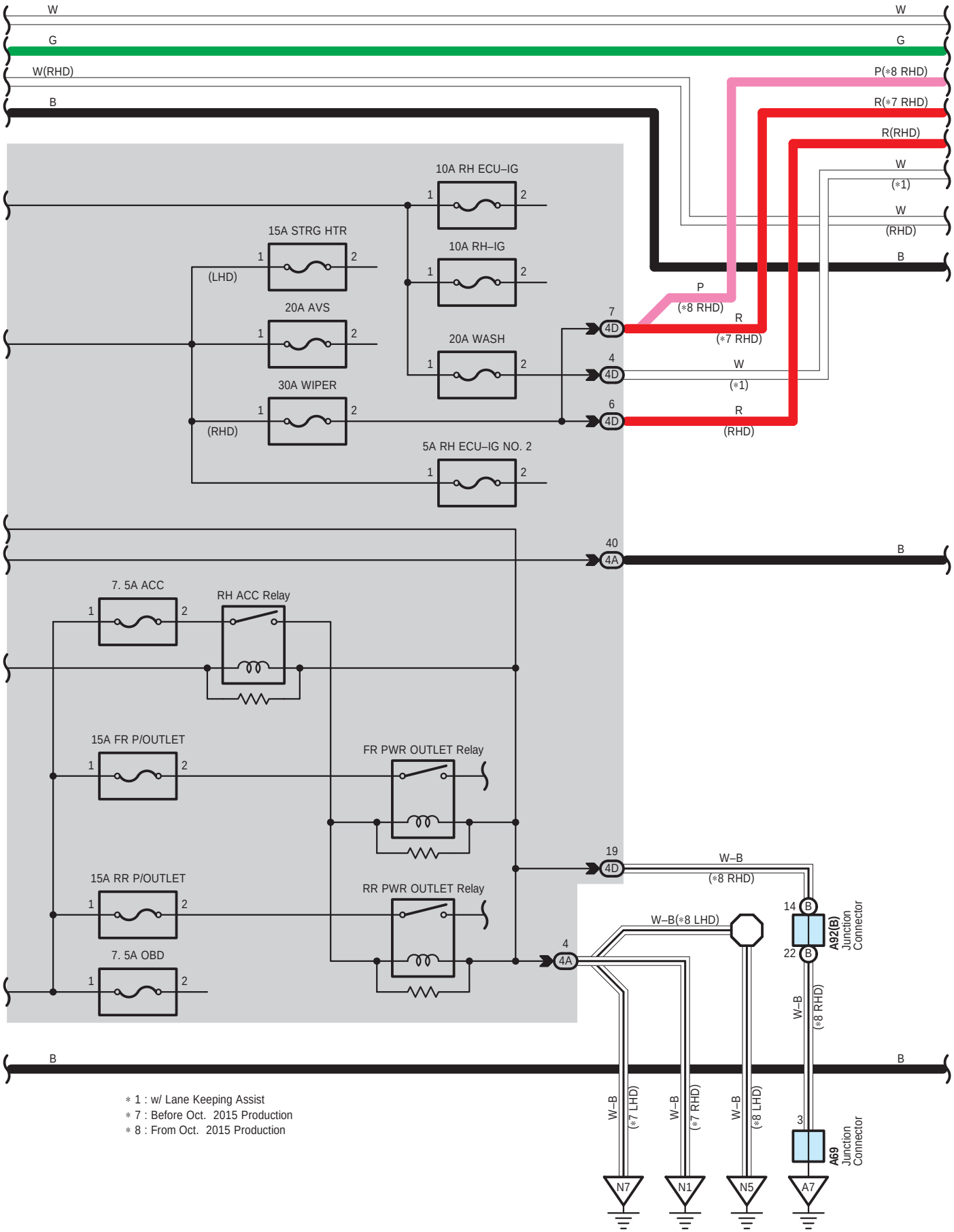

∗ 1 : w/ Lane Keeping Assist
∗ 7 : Before Oct. 2015 Production
∗ 8 : From Oct. 2015 Production

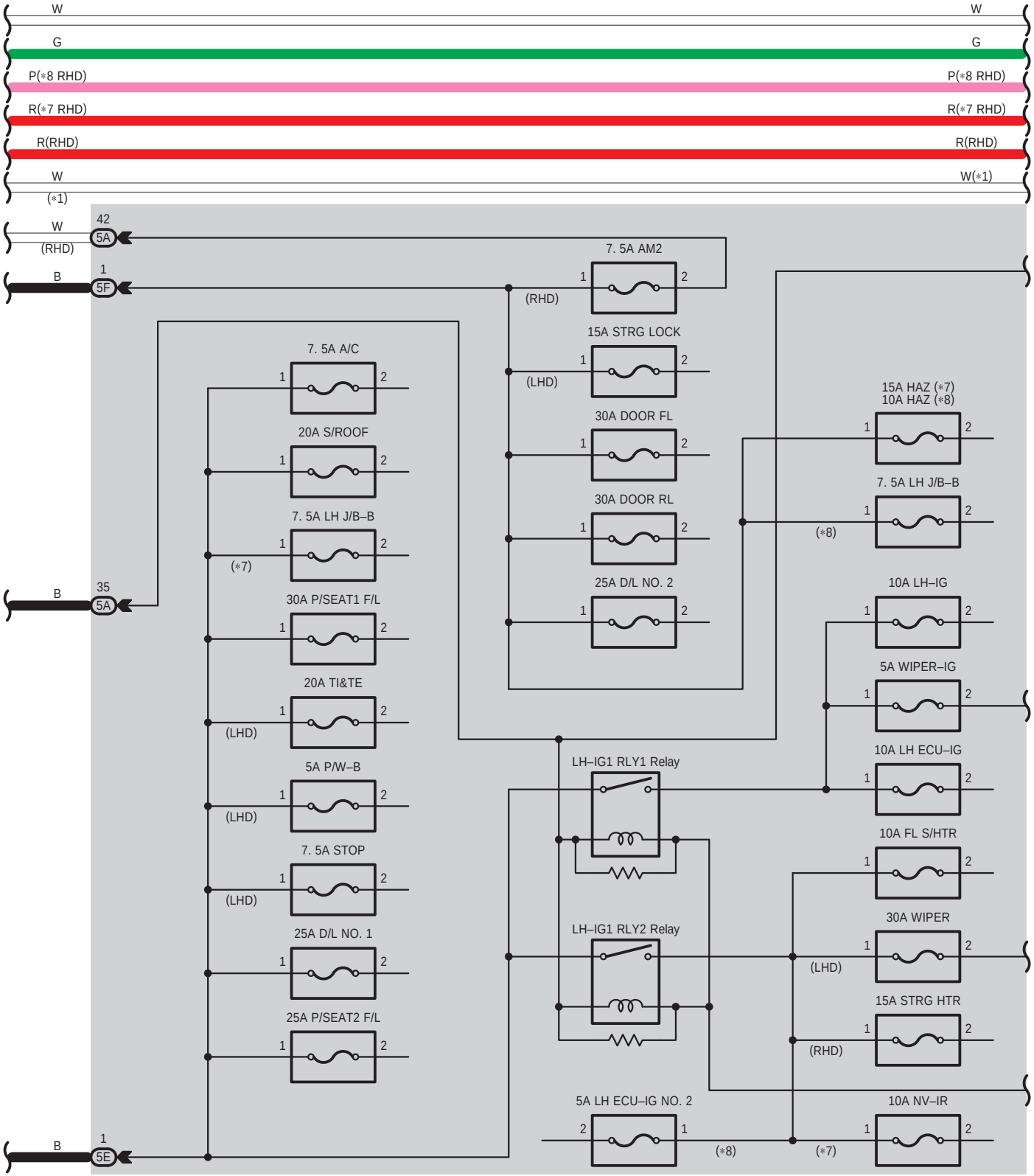
W
G
P(∗8 RHD)
R(∗7 RHD)
R(RHD)
W
(∗1)
W(∗1)
42
5A
W
(RHD)
1
5F
B
35
5A
B
1
5E
B
7. 5A AM2
(RHD)
15A STRG LOCK
(LHD)
30A DOOR FL
30A DOOR RL
25A D/L NO. 2
7. 5A A/C
20A S/ROOF
7. 5A LH J/B–B
(∗7)
30A P/SEAT1 F/L
20A TI&TE
(LHD)
5A P/W–B
(LHD)
7. 5A STOP
(LHD)
25A D/L NO. 1
25A P/SEAT2 F/L
15A HAZ (∗7)
10A HAZ (∗8)
7. 5A LH J/B–B
(∗8)
10A LH–IG
5A WIPER–IG
10A LH ECU–IG
10A FL S/HTR
30A WIPER
(LHD)
15A STRG HTR
(RHD)
LH–IG1 RLY1 Relay
LH–IG1 RLY2 Relay
5A LH ECU–IG NO. 2
(∗8)
(∗7)
10A NV–IR

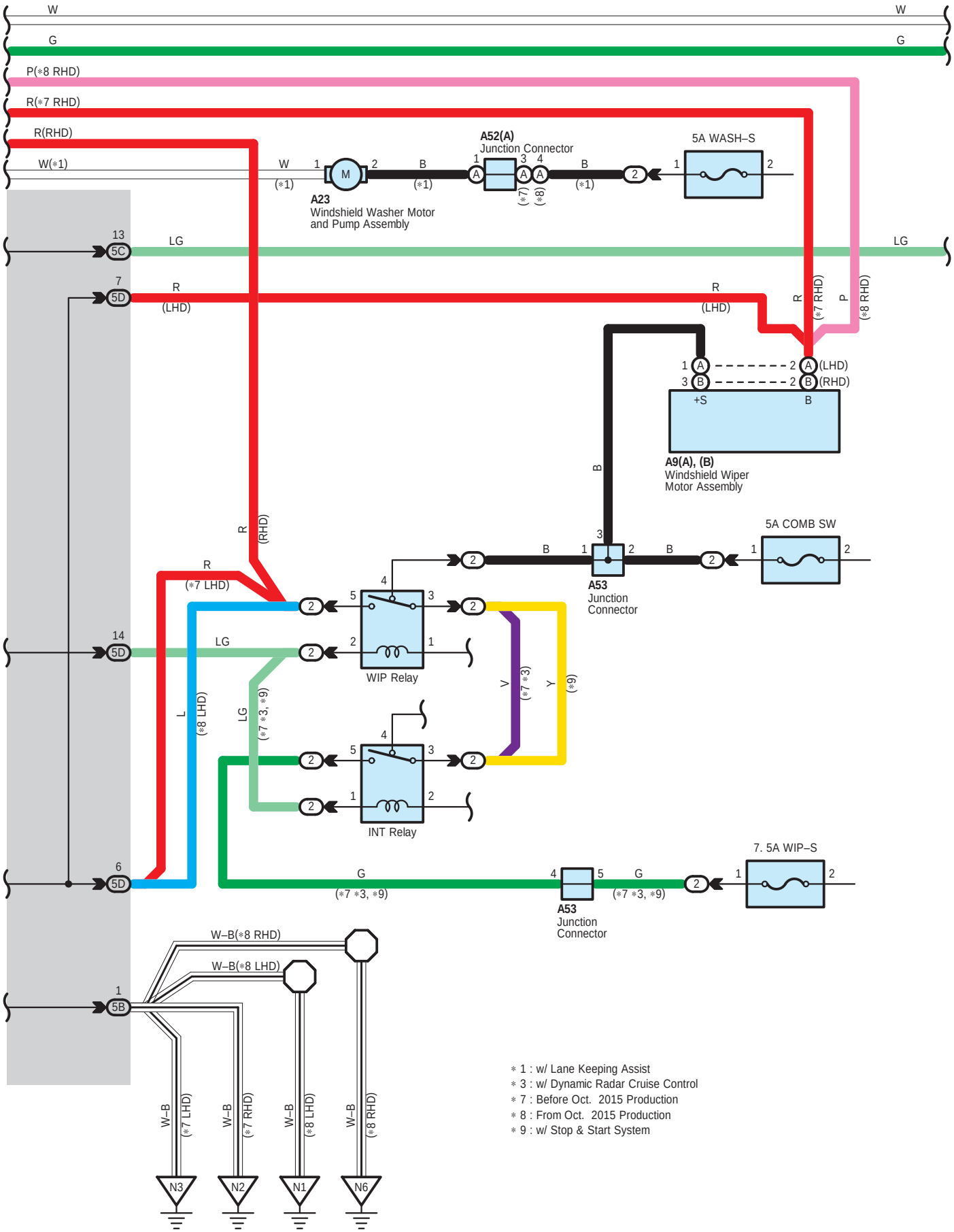

∗ 1 : w/ Lane Keeping Assist
∗ 3 : w/ Dynamic Radar Cruise Control
∗ 7 : Before Oct. 2015 Production
∗ 8 : From Oct. 2015 Production
∗ 9 : w/ Stop & Start System

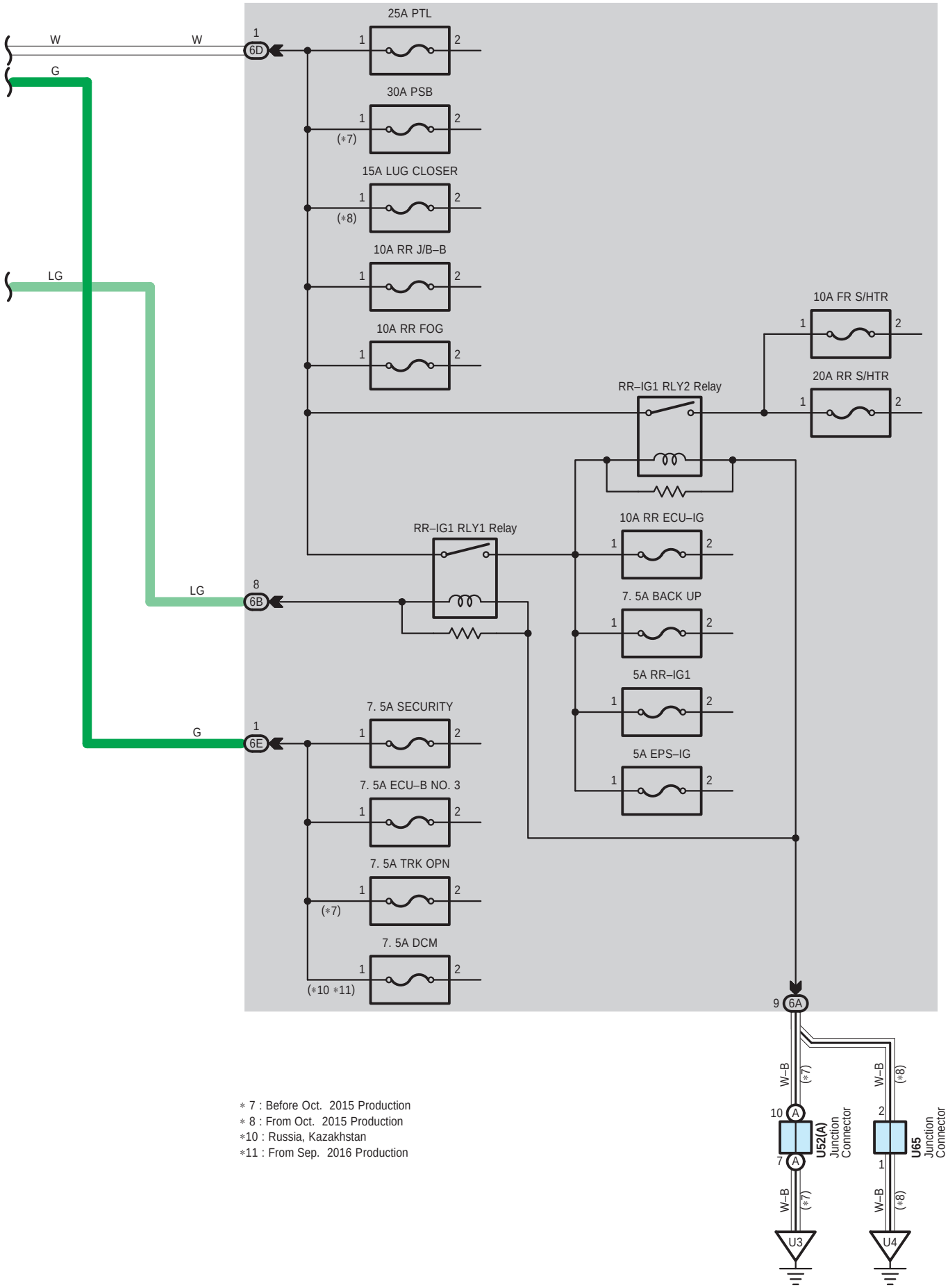

∗ 7 : Before Oct. 2015 Production
∗ 8 : From Oct. 2015 Production
∗10 : Russia, Kazakhstan
∗11 : From Sep. 2016 Production

A 9
Black

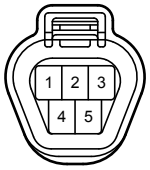

A 23
Black

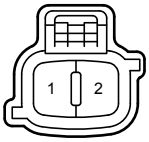

A 34
White

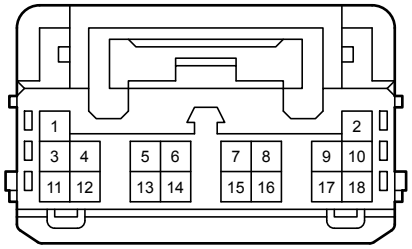

A 41
Black

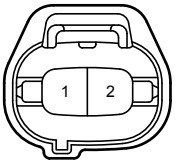

A 51
Blue

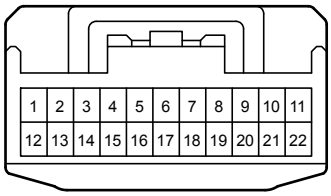

A 52
Black

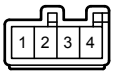

A 53
Black

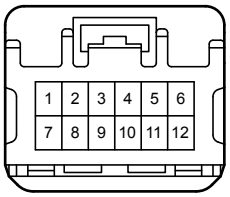

A 57
Blue

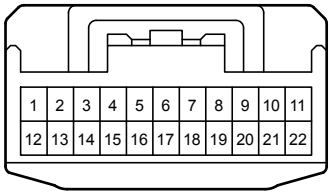

A 69
Gray

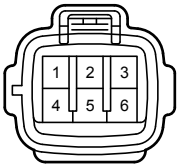

A 75
White

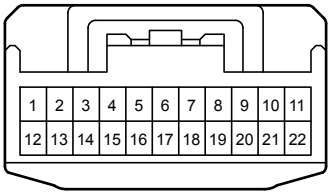

A 90
White

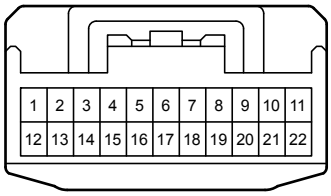

A 91
White

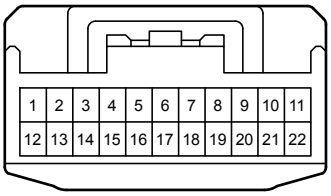

A 92
Gray

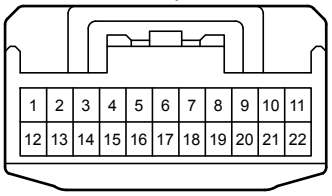

N 43
Black

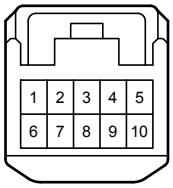

N 93
White

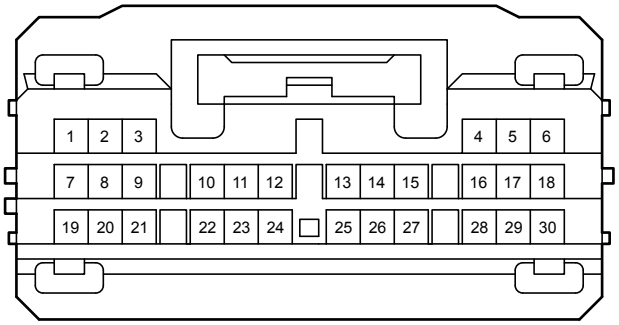

U 52
Blue

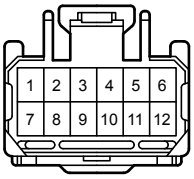

U 65
White

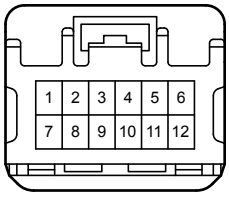

1A

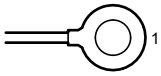

1B

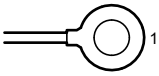

1D

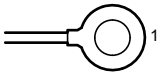

2D
White

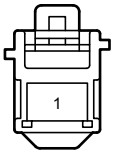

2E
White

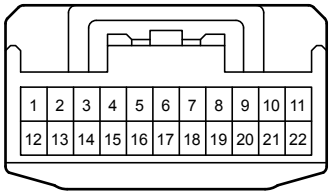

2F
White

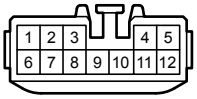

4A
White

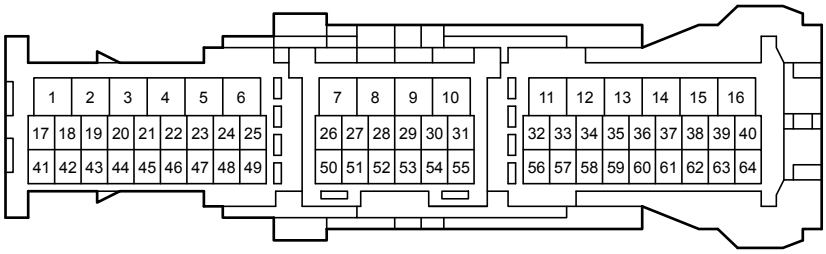

4D
White

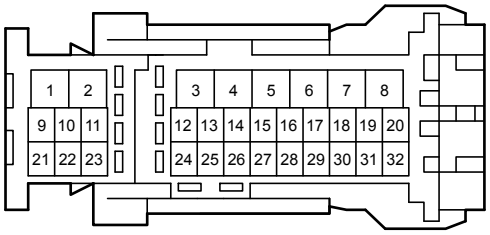

4E
White

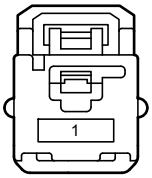

4F
White

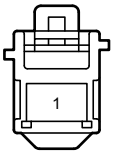

5A
White

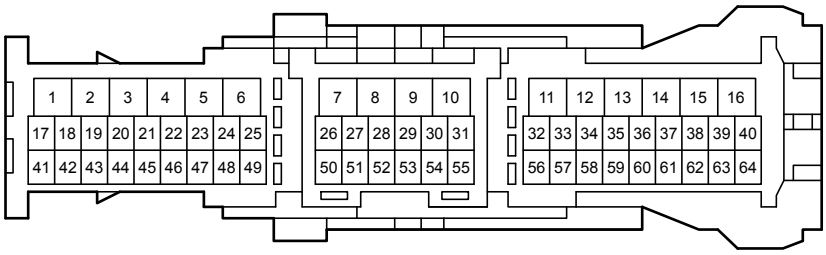

5B
White

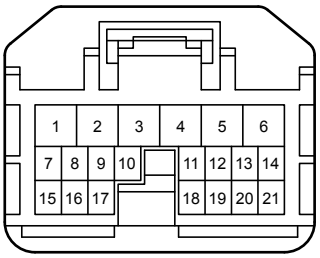

5C
White

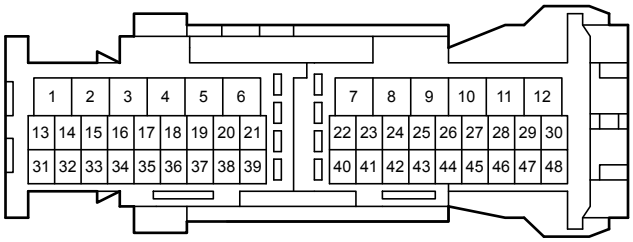

5D
White

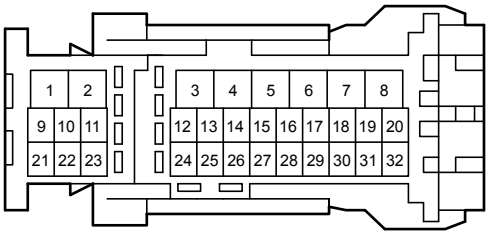

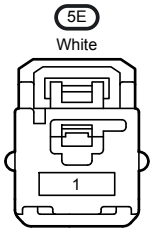
5E
White
1

5F
White
1

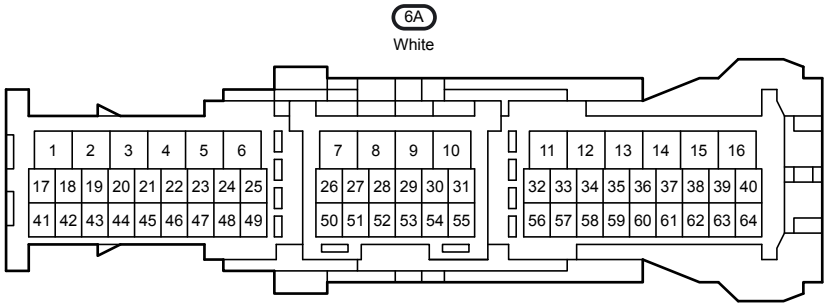
6A
White
1 2 3 4 5 6 7 8 9 10 11 12 13 14 15 16
17 18 19 20 21 22 23 24 25 26 27 28 29 30 31 32 33 34 35 36 37 38 39 40
41 42 43 44 45 46 47 48 49 50 51 52 53 54 55 56 57 58 59 60 61 62 63 64

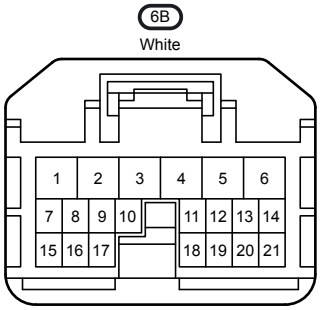
6B
White
1 2 3 4 5 6
7 8 9 10 11 12 13 14
15 16 17 18 19 20 21

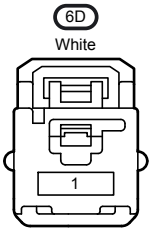
6D
White
1

6E
White
1

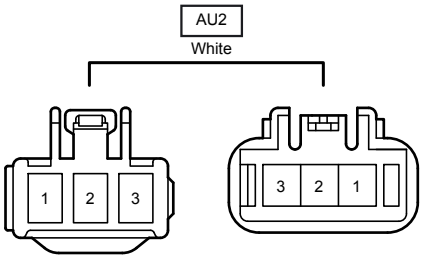
AU2
White
1 2 3
3 2 1

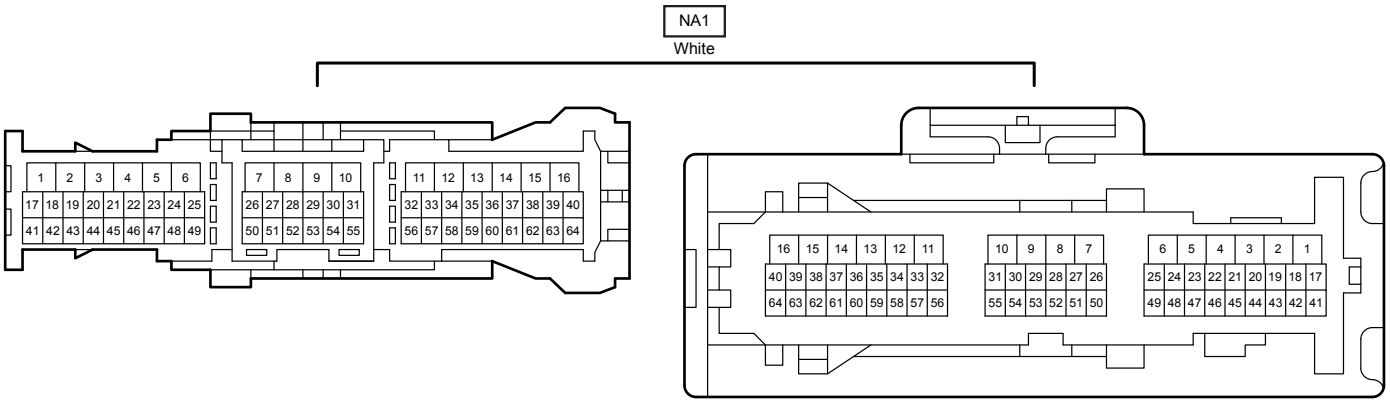
NA1
White
1 2 3 4 5 6 7 8 9 10 11 12 13 14 15 16
17 18 19 20 21 22 23 24 25 26 27 28 29 30 31 32 33 34 35 36 37 38 39 40
41 42 43 44 45 46 47 48 49 50 51 52 53 54 55 56 57 58 59 60 61 62 63 64
16 15 14 13 12 11 10 9 8 7 6 5 4 3 2 1
40 39 38 37 36 35 34 33 32 31 30 29 28 27 26 25 24 23 22 21 20 19 18 17
64 63 62 61 60 59 58 57 56 55 54 53 52 51 50 49 48 47 46 45 44 43 42 41