F RELAY LOCATIONS

[Engine Room R/B Assembly No. 1 and Engine Room J/B Assembly No. 1 Inner Circuit]

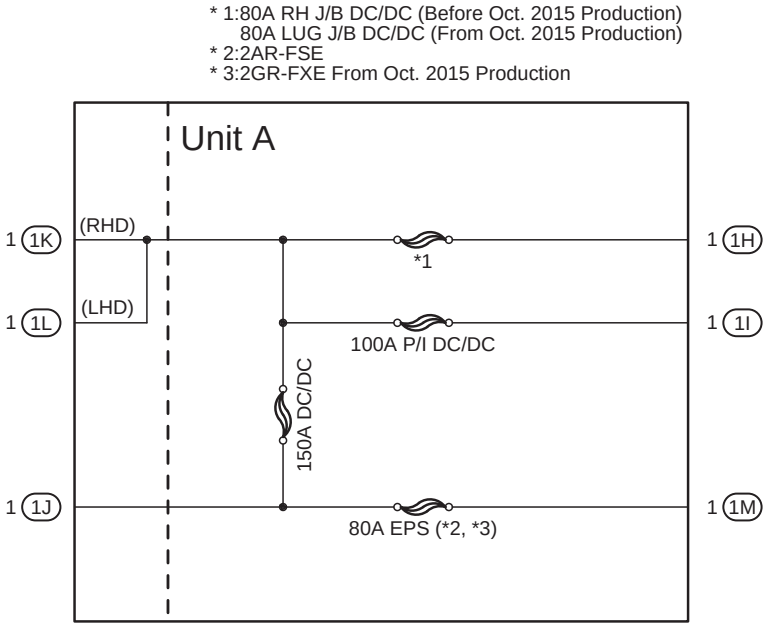

Unit B

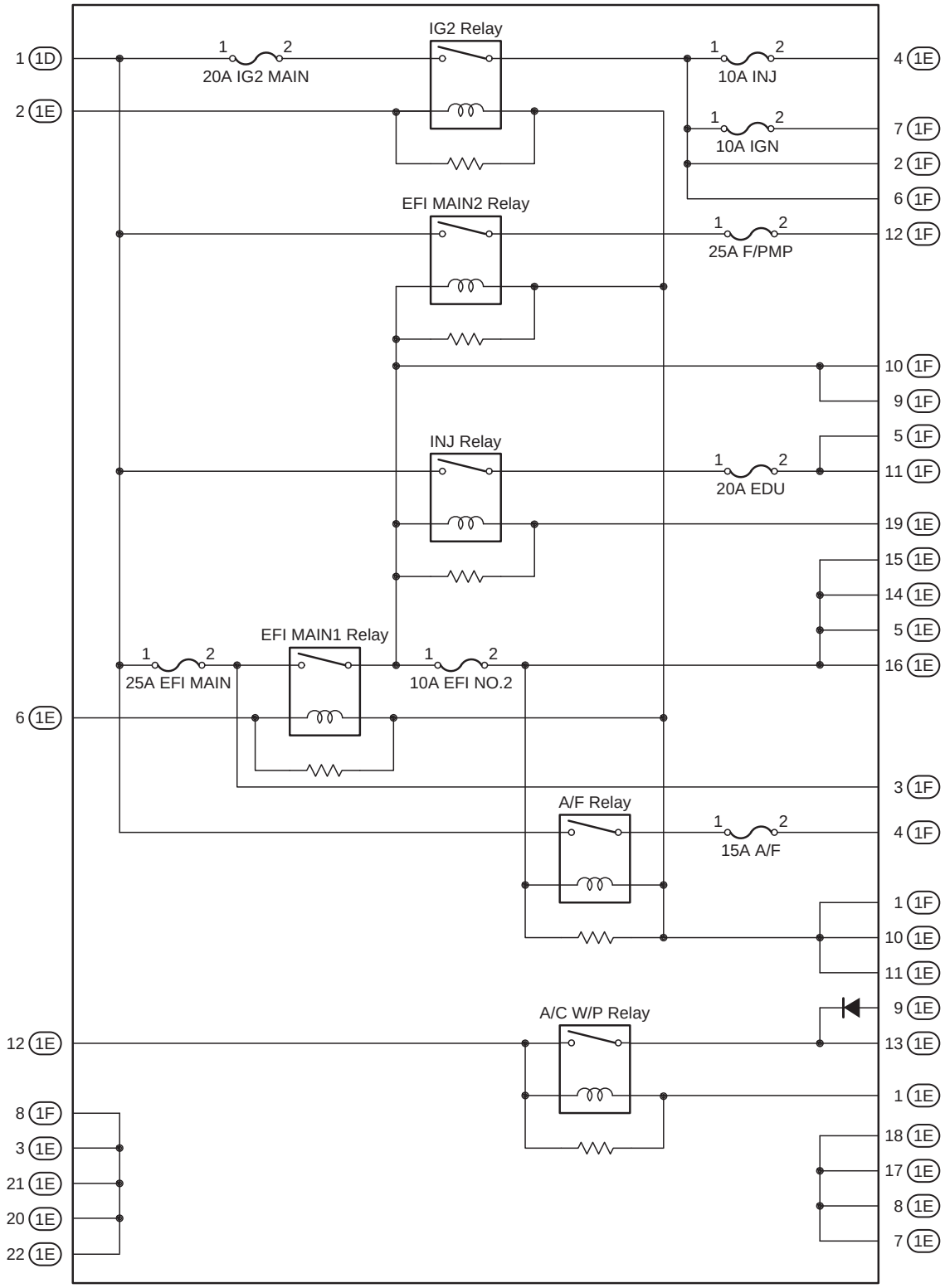
IG2 Relay
20A IG2 MAIN
10A INJ
10A IGN
EFI MAIN2 Relay
25A F/PMP
INJ Relay
20A EDU
EFI MAIN1 Relay
25A EFI MAIN
10A EFI NO.2
A/F Relay
15A A/F
A/C W/P Relay
1 1D
2 1E
6 1E
12 1E
8 1F
3 1E
21 1E
20 1E
22 1E
4 1E
7 1F
2 1F
6 1F
12 1F
10 1F
9 1F
5 1F
11 1F
19 1E
15 1E
14 1E
5 1E
16 1E
3 1F
4 1F
1 1F
10 1E
11 1E
9 1E
13 1E
1 1E
18 1E
17 1E
8 1E
7 1E

F RELAY LOCATIONS

[Engine Room R/B Assembly No. 1 and Engine Room J/B Assembly No. 1 Inner Circuit]
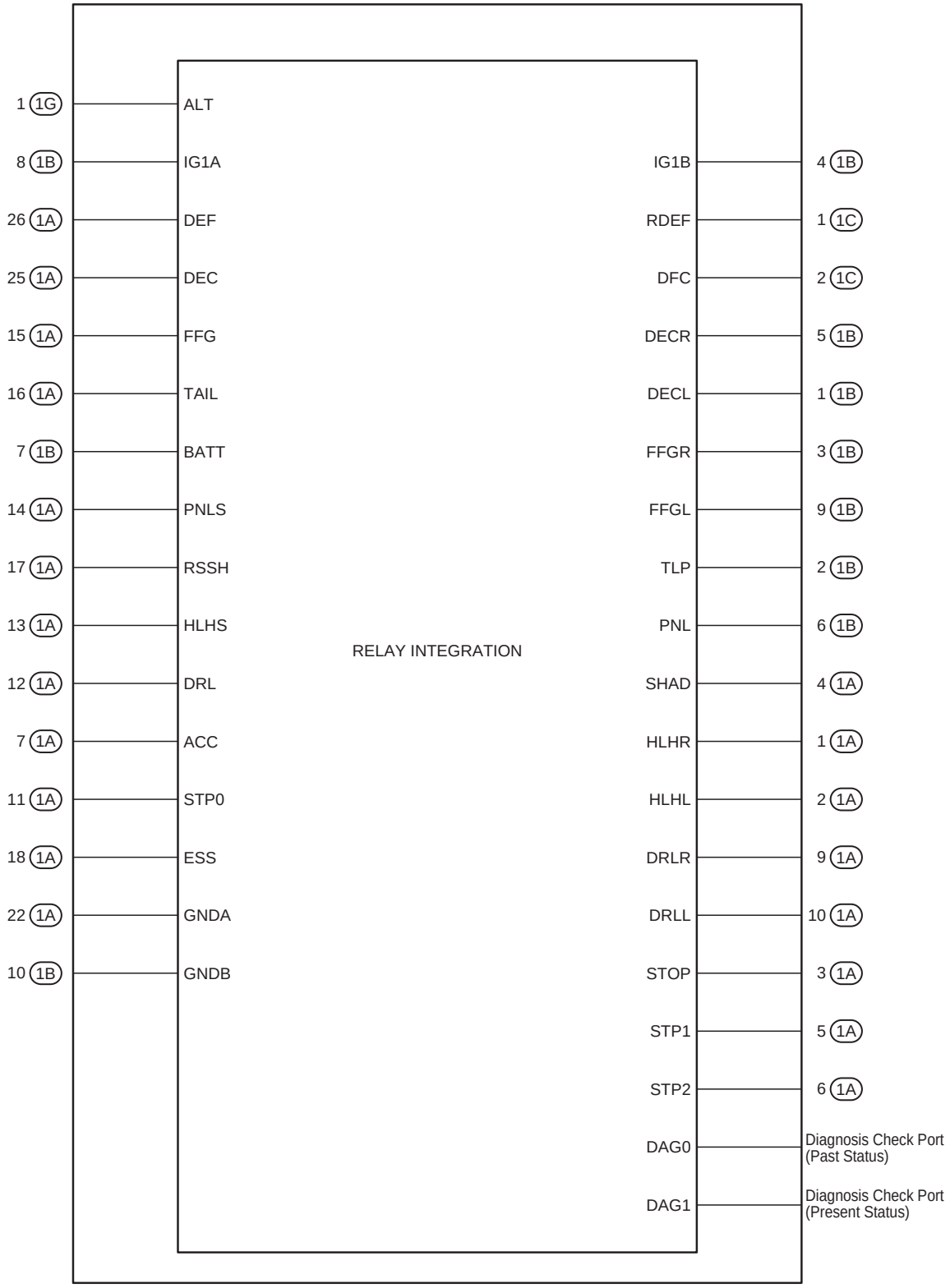
Unit C