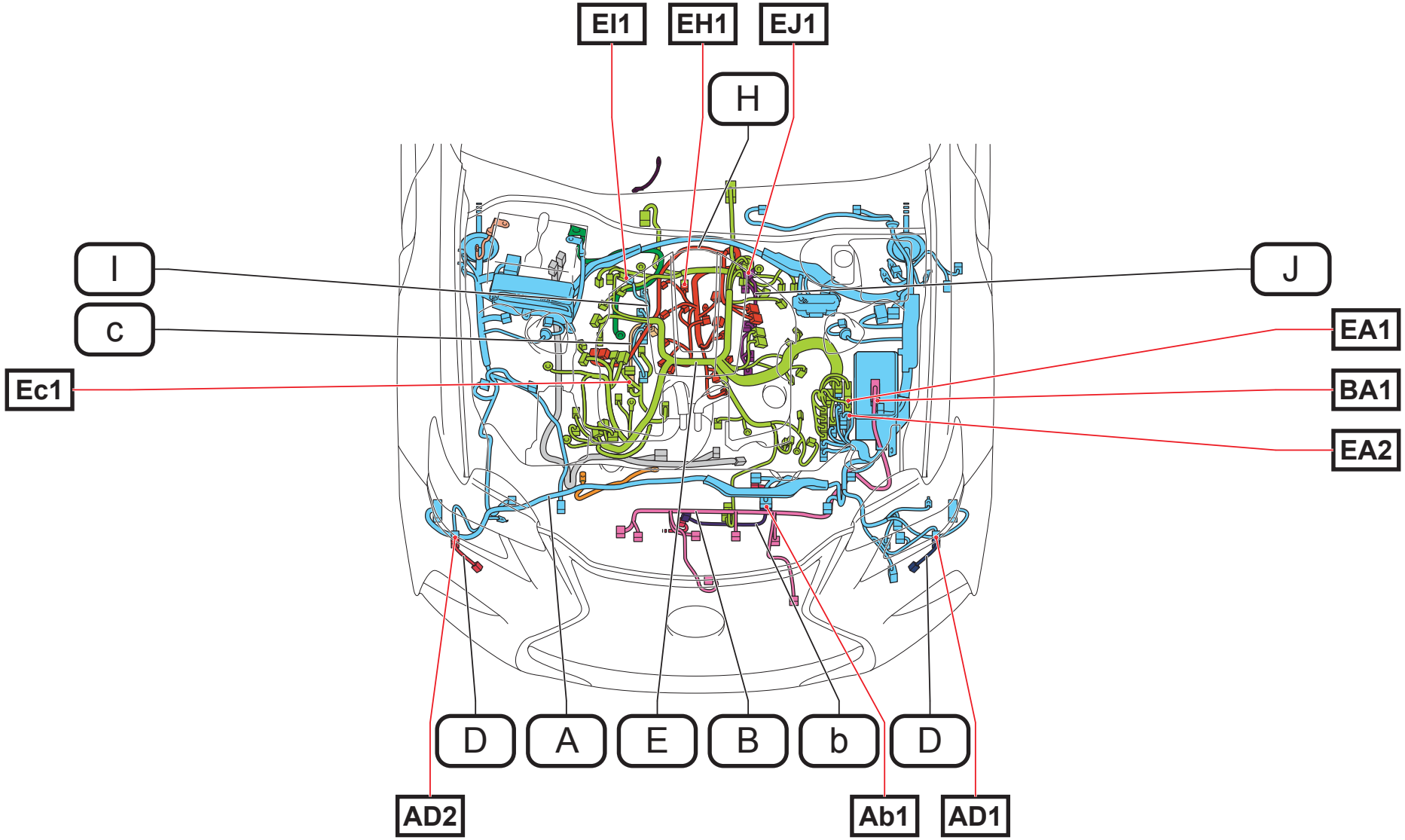
EI1
EH1
EJ1
H
I
C
Ec1
J
EA1
BA1
EA2
D
A
E
B
b
D
AD2
Ab1
AD1

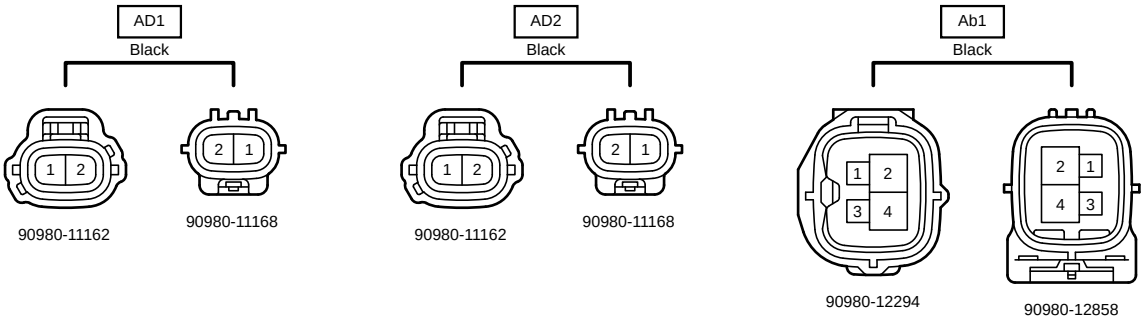
AD1
Black
90980-11162
90980-11168
AD2
Black
90980-11162
90980-11168
Ab1
Black
90980-12294
90980-12858

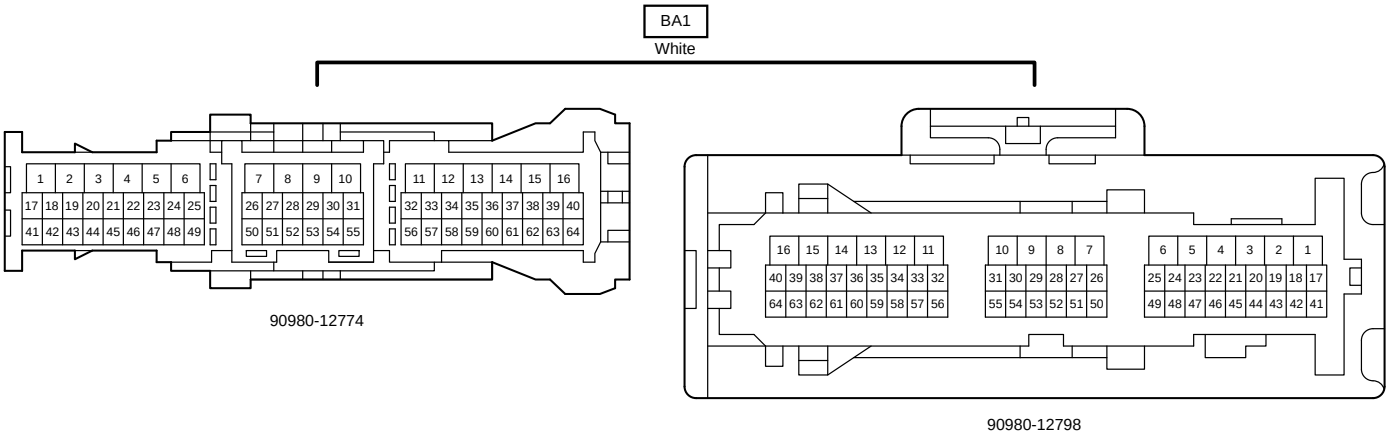
BA1
White
90980-12774
90980-12798

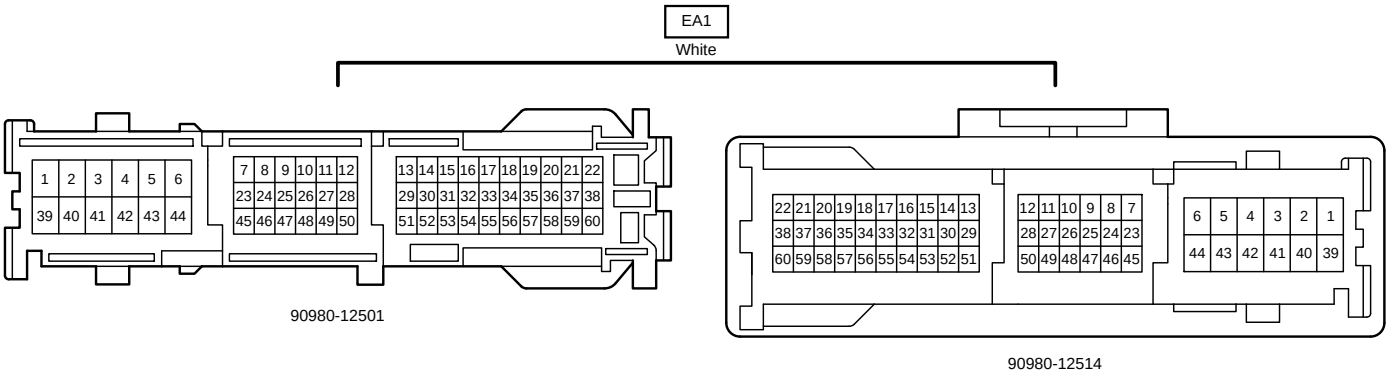
EA1
White
90980-12501
90980-12514

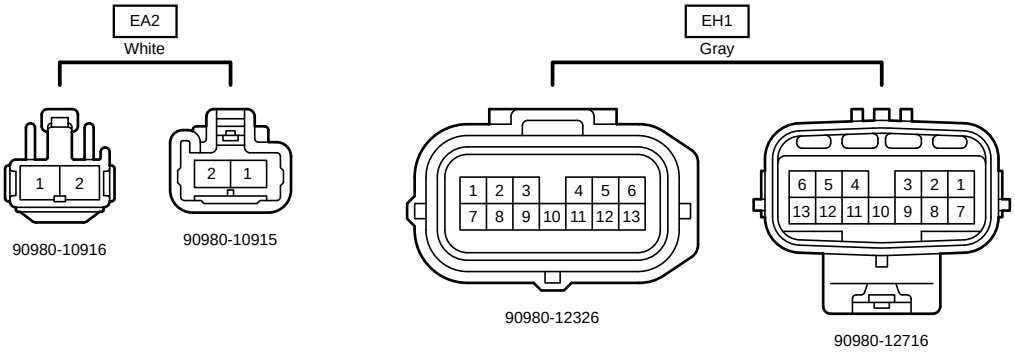
EA2
White
90980-10916
90980-10915
EH1
Gray
90980-12326
90980-12716

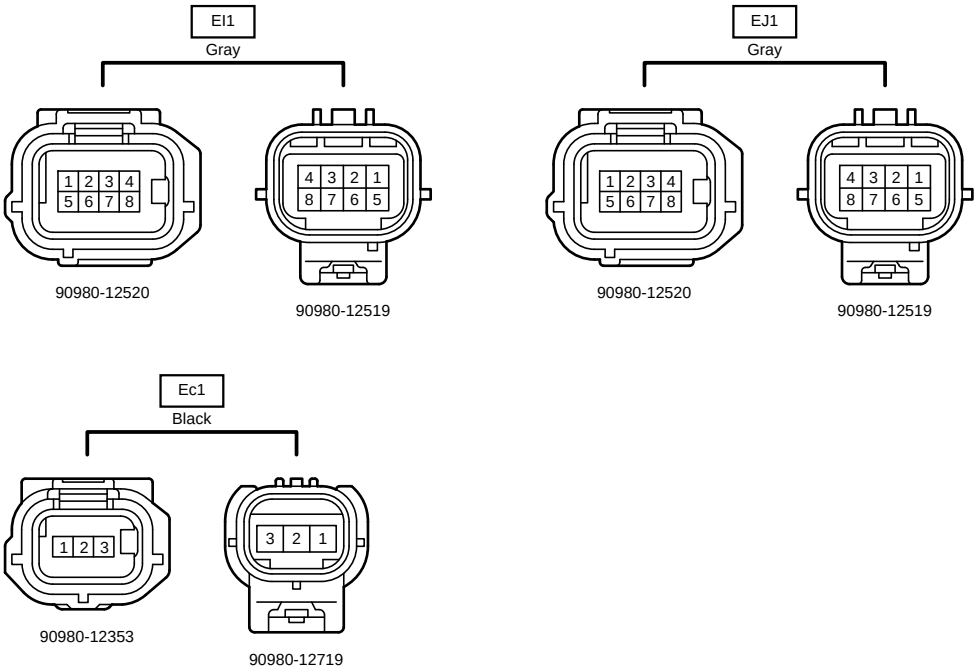
EI1
Gray
1 2 3 4
5 6 7 8
90980-12520
4 3 2 1
8 7 6 5
90980-12519
EJ1
Gray
1 2 3 4
5 6 7 8
90980-12520
4 3 2 1
8 7 6 5
90980-12519
Ec1
Black
1 2 3
90980-12353
3 2 1
90980-12719