1 LS 460 L / LS 460

(Cont. next page)

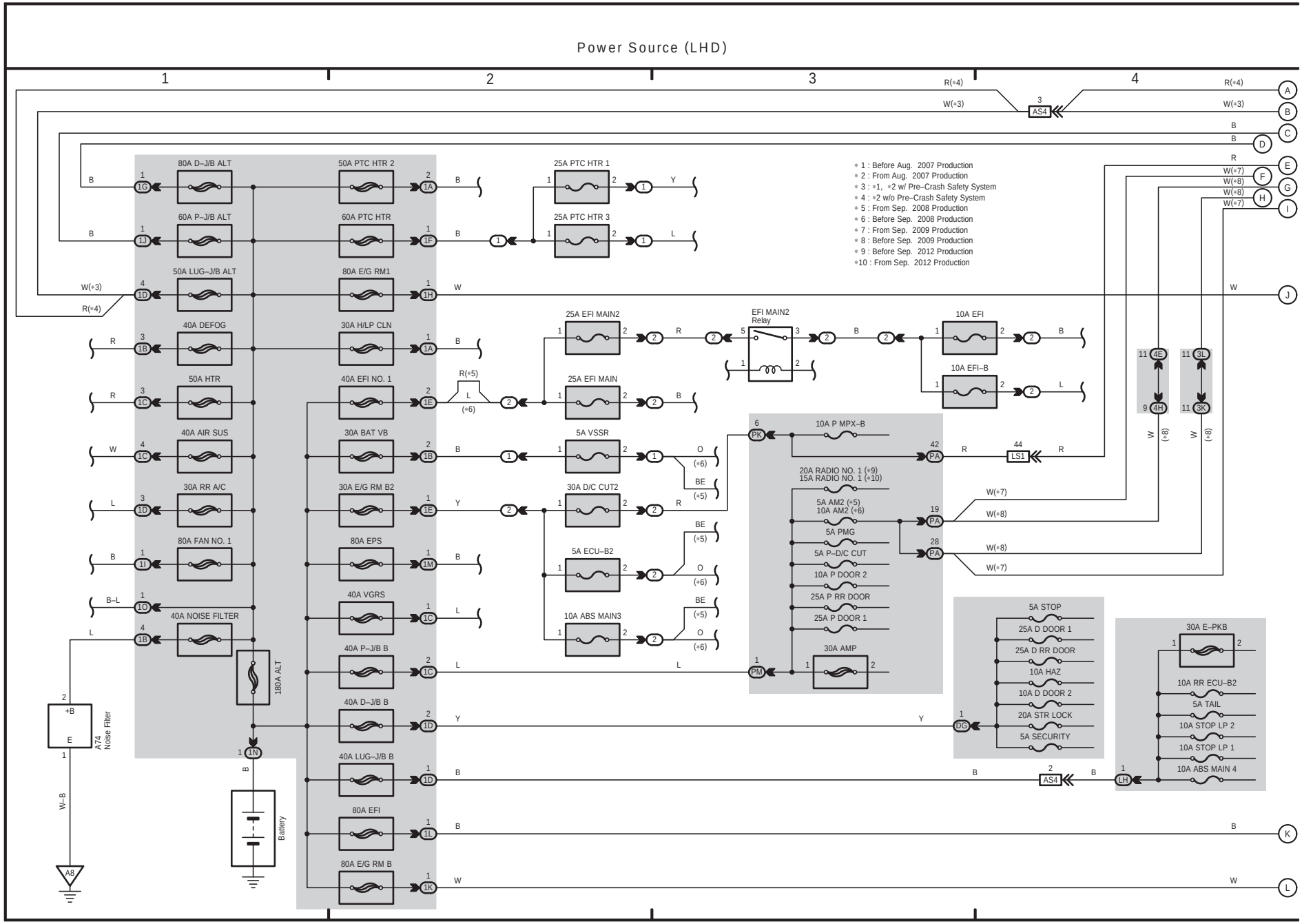

(Cont. next page)

Power Source (LHD)

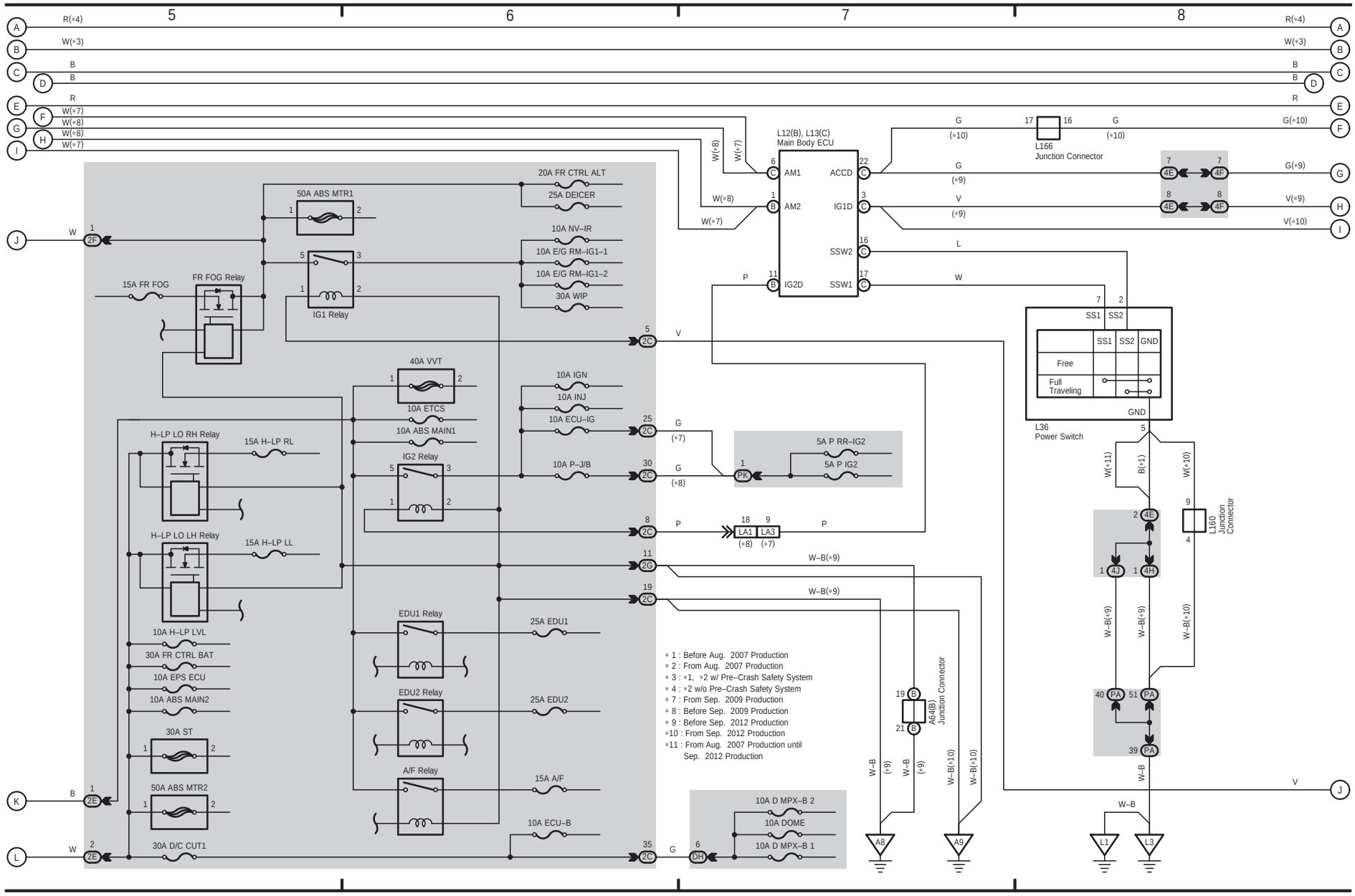
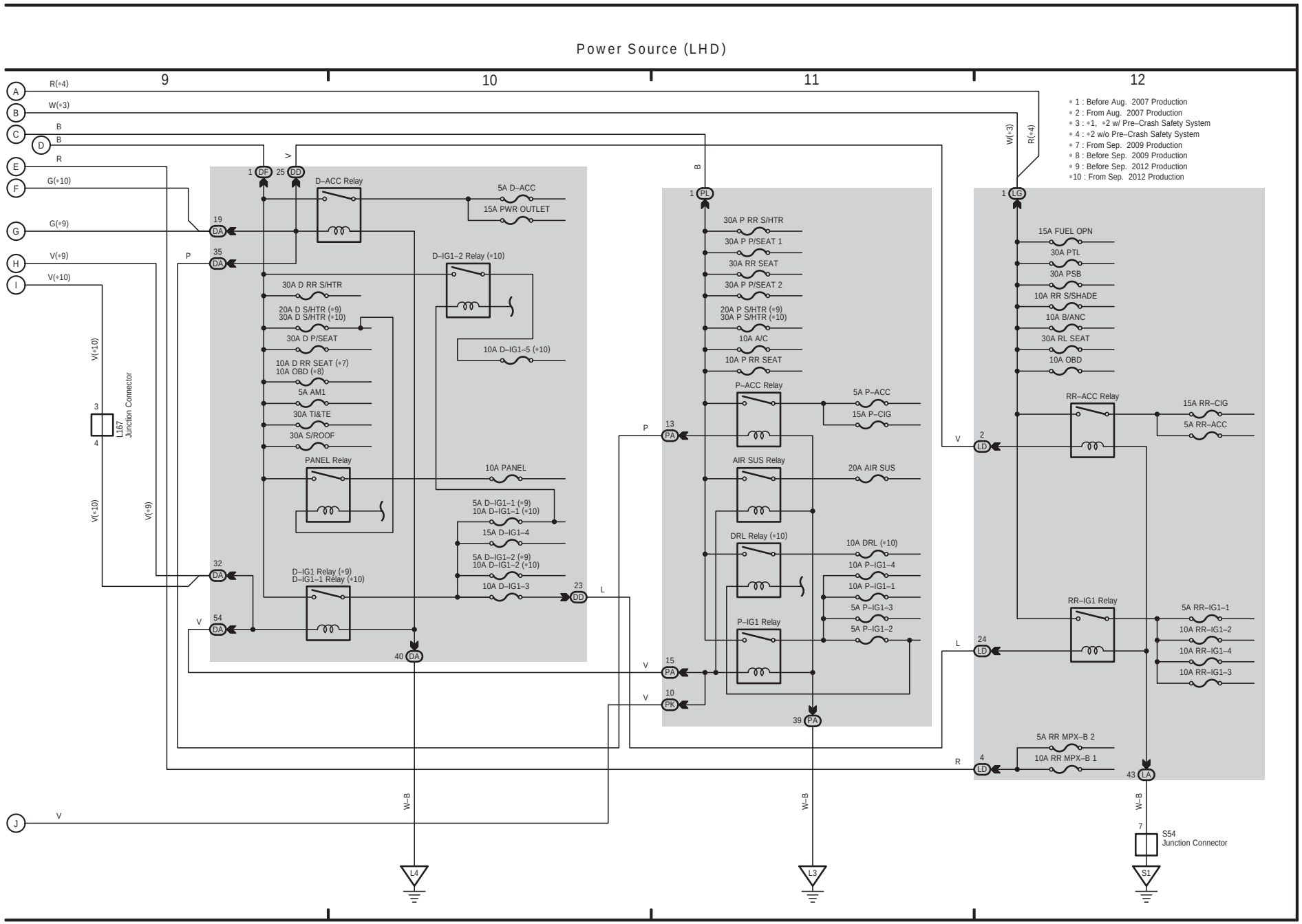
1 LS 460 L / LS 460 (Cont' d)