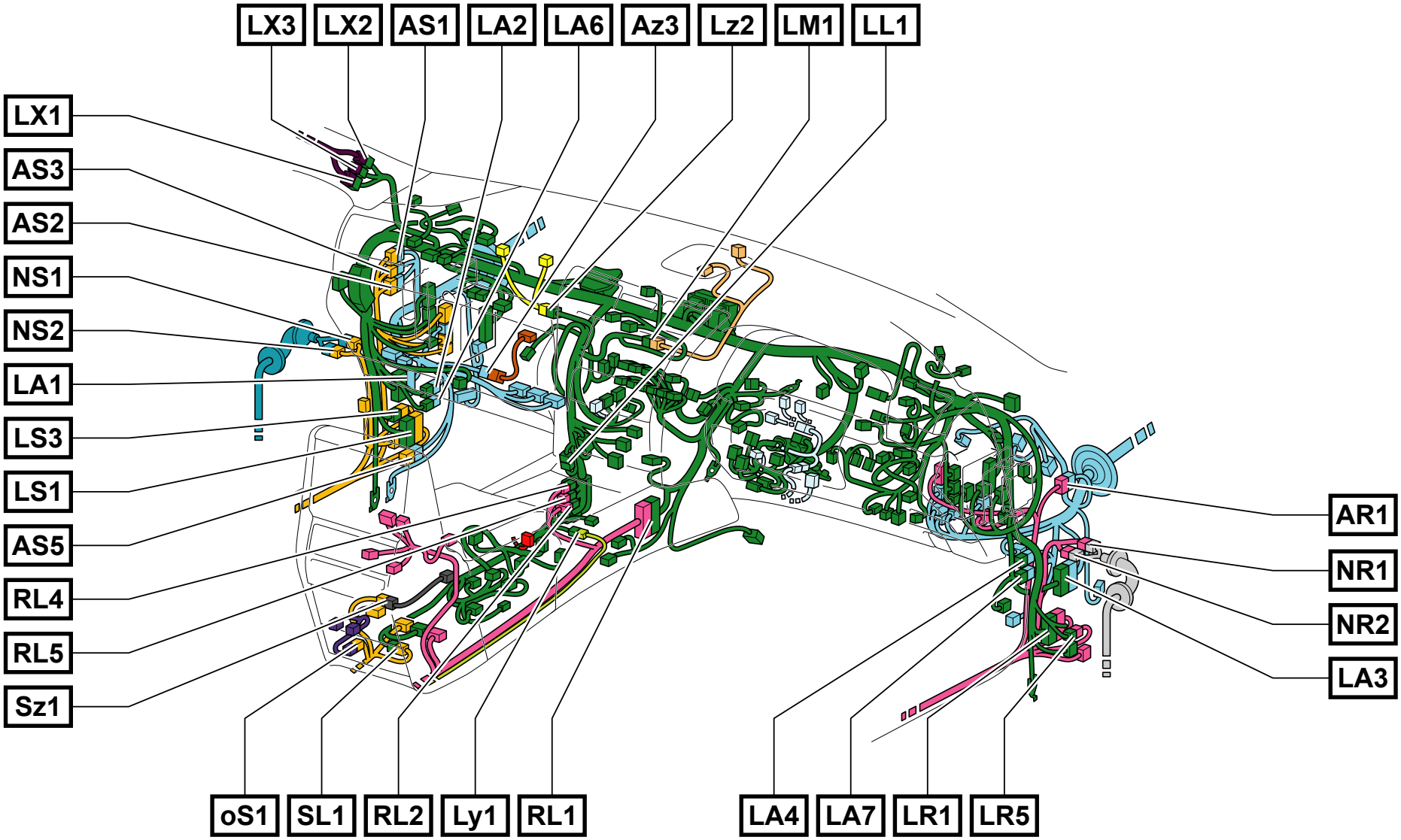
LX3
LX2
AS1
LA2
LA6
Az3
Lz2
LM1
LL1
LX1
AS3
AS2
NS1
NS2
LA1
LS3
LS1
AS5
RL4
RL5
Sz1
AR1
NR1
NR2
LA3
oS1
SL1
RL2
Ly1
RL1
LA4
LA7
LR1
LR5

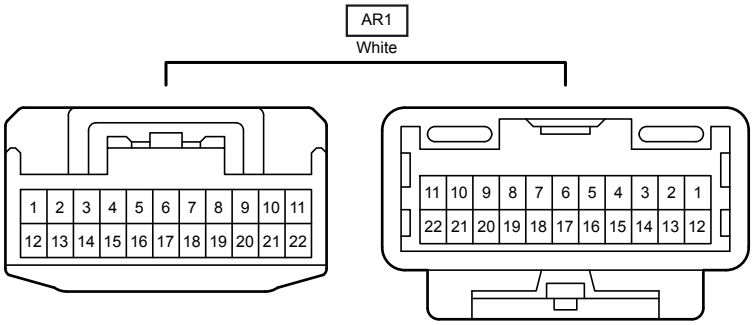
AR1
White
1 2 3 4 5 6 7 8 9 10 11
12 13 14 15 16 17 18 19 20 21 22
11 10 9 8 7 6 5 4 3 2 1
22 21 20 19 18 17 16 15 14 13 12

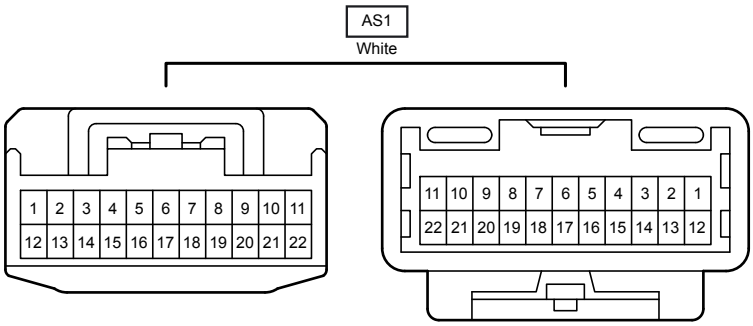
AS1
White
1 2 3 4 5 6 7 8 9 10 11
12 13 14 15 16 17 18 19 20 21 22
11 10 9 8 7 6 5 4 3 2 1
22 21 20 19 18 17 16 15 14 13 12

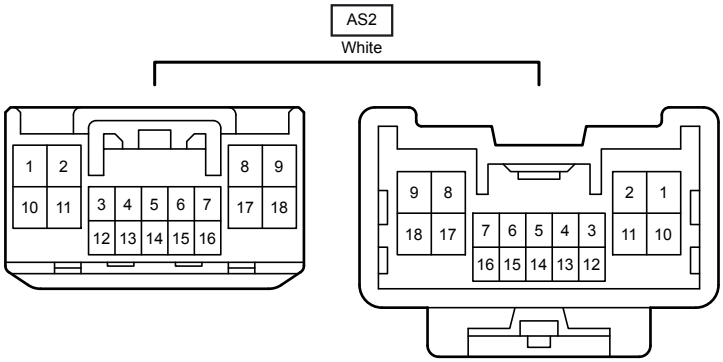
AS2
White
1 2
10 11
3 4 5 6 7
12 13 14 15 16
8 9
17 18
9 8
18 17
7 6 5 4 3
16 15 14 13 12
2 1
11 10

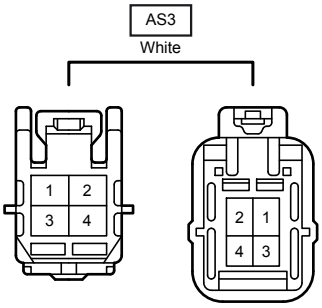
AS3
White
1 2
3 4
2 1
4 3

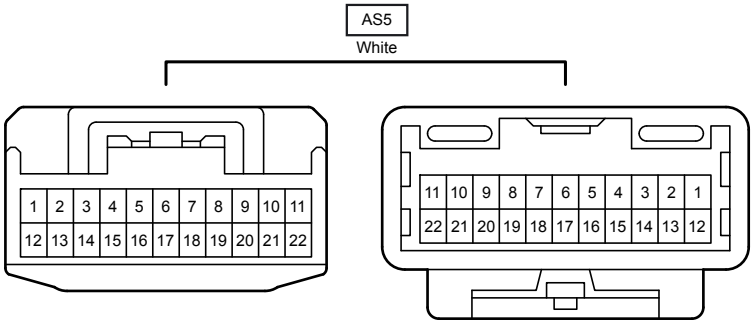
AS5
White
1 2 3 4 5 6 7 8 9 10 11
12 13 14 15 16 17 18 19 20 21 22
11 10 9 8 7 6 5 4 3 2 1
22 21 20 19 18 17 16 15 14 13 12

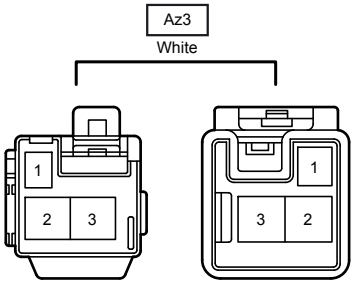
Az3
White
1
2 3
1
3 2

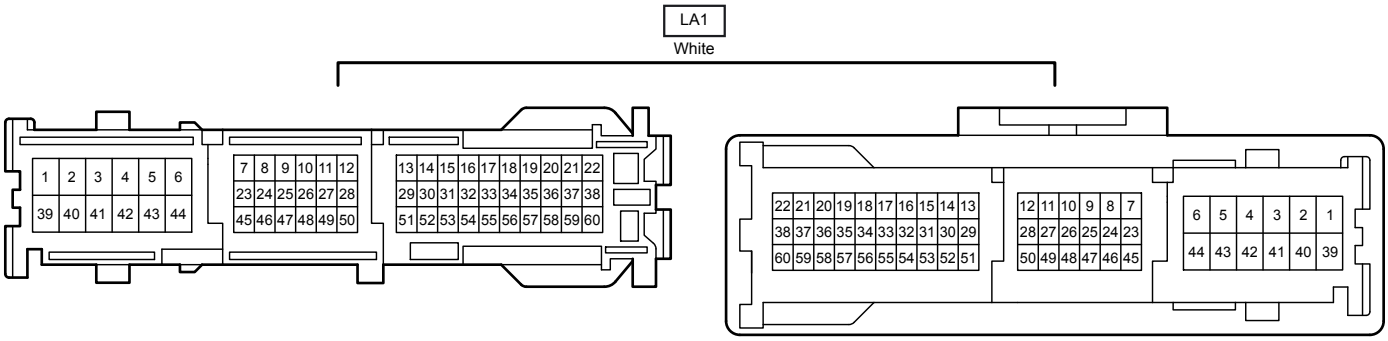
LA1
White
1 2 3 4 5 6
39 40 41 42 43 44
7 8 9 10 11 12
23 24 25 26 27 28
45 46 47 48 49 50
13 14 15 16 17 18 19 20 21 22
29 30 31 32 33 34 35 36 37 38
51 52 53 54 55 56 57 58 59 60
22 21 20 19 18 17 16 15 14 13
38 37 36 35 34 33 32 31 30 29
60 59 58 57 56 55 54 53 52 51
12 11 10 9 8 7
28 27 26 25 24 23
50 49 48 47 46 45
6 5 4 3 2 1
44 43 42 41 40 39

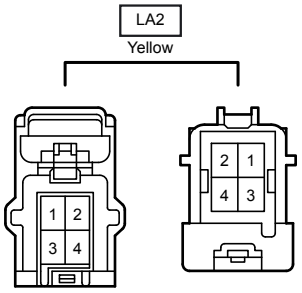
LA2
Yellow
1 2
3 4
2 1
4 3

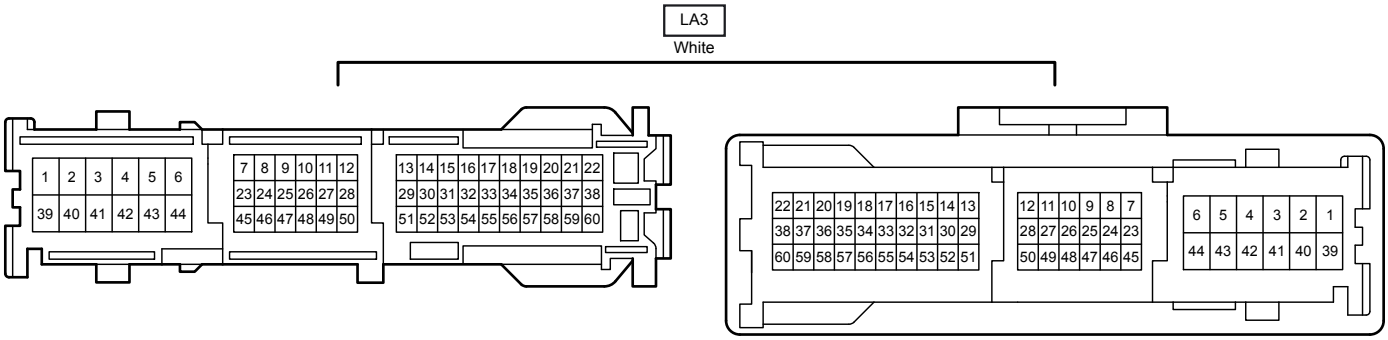
LA3
White
1 2 3 4 5 6
39 40 41 42 43 44
7 8 9 10 11 12
23 24 25 26 27 28
45 46 47 48 49 50
13 14 15 16 17 18 19 20 21 22
29 30 31 32 33 34 35 36 37 38
51 52 53 54 55 56 57 58 59 60
22 21 20 19 18 17 16 15 14 13
38 37 36 35 34 33 32 31 30 29
60 59 58 57 56 55 54 53 52 51
12 11 10 9 8 7
28 27 26 25 24 23
50 49 48 47 46 45
6 5 4 3 2 1
44 43 42 41 40 39

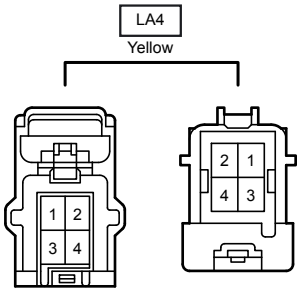
LA4
Yellow
1 2
3 4
2 1
4 3

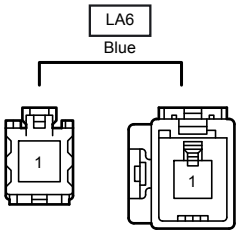
LA6
Blue
1
1

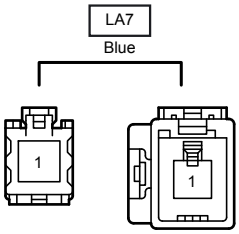
LA7
Blue
1
1

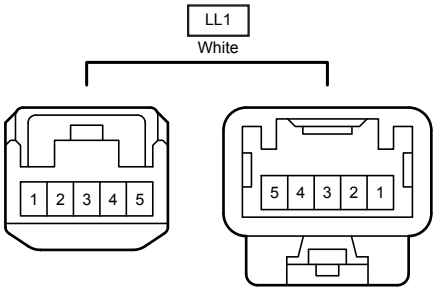
LL1
White
1 2 3 4 5
5 4 3 2 1

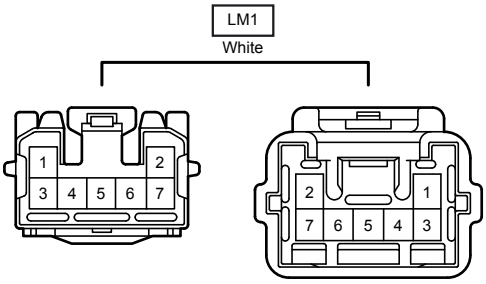
LM1
White
1 2
3 4 5 6 7
2 1
7 6 5 4 3

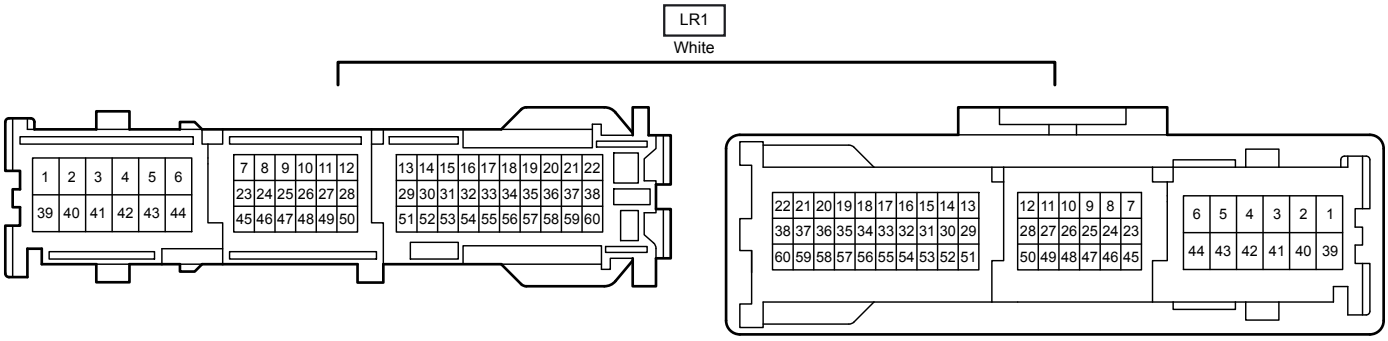
LR1
White
1 2 3 4 5 6
39 40 41 42 43 44
7 8 9 10 11 12
23 24 25 26 27 28
45 46 47 48 49 50
13 14 15 16 17 18 19 20 21 22
29 30 31 32 33 34 35 36 37 38
51 52 53 54 55 56 57 58 59 60
22 21 20 19 18 17 16 15 14 13
38 37 36 35 34 33 32 31 30 29
60 59 58 57 56 55 54 53 52 51
12 11 10 9 8 7
28 27 26 25 24 23
50 49 48 47 46 45
6 5 4 3 2 1
44 43 42 41 40 39

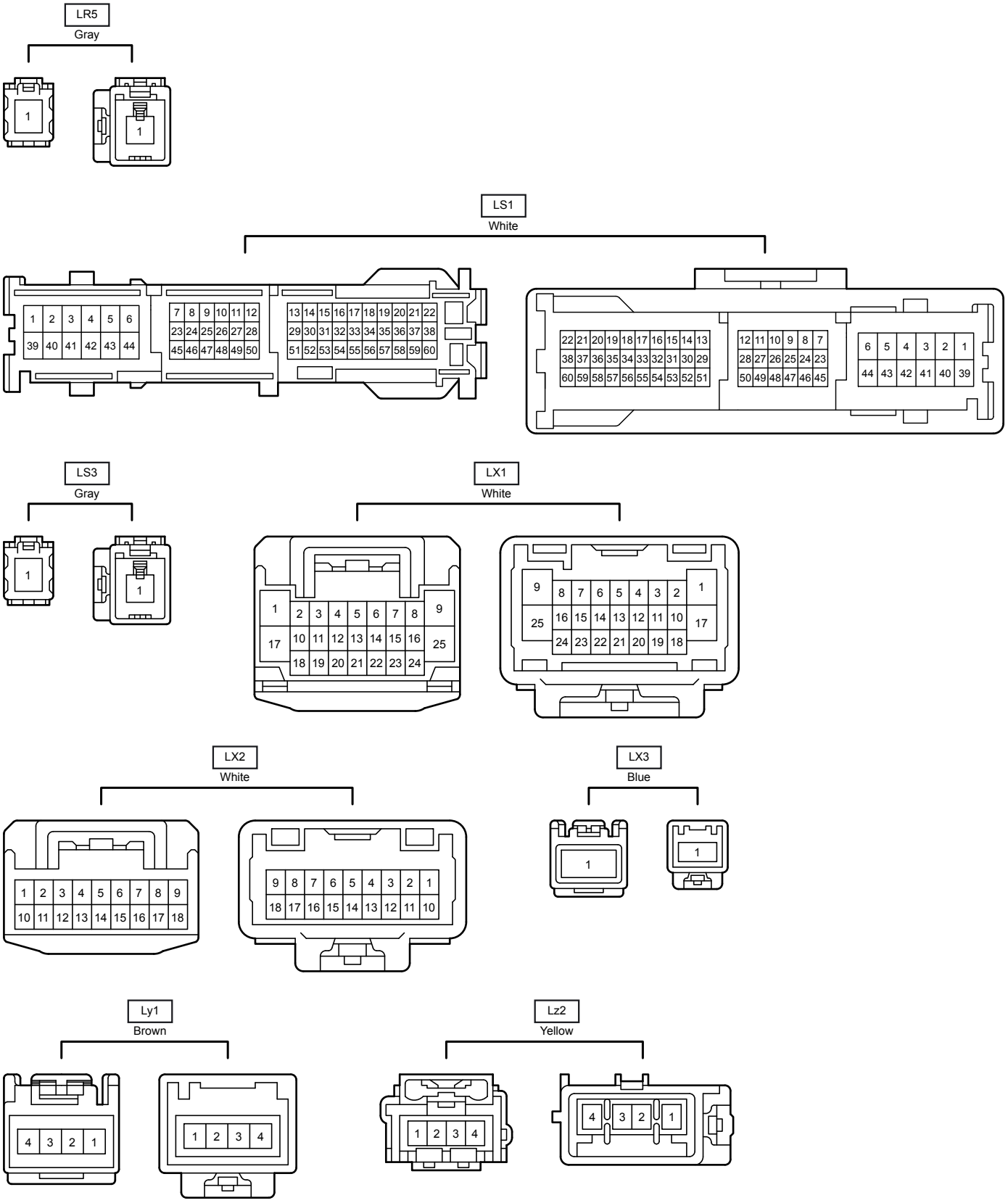
LR5
Gray
LS1
White
LS3
Gray
LX1
White
LX2
White
LX3
Blue
Ly1
Brown
Lz2
Yellow

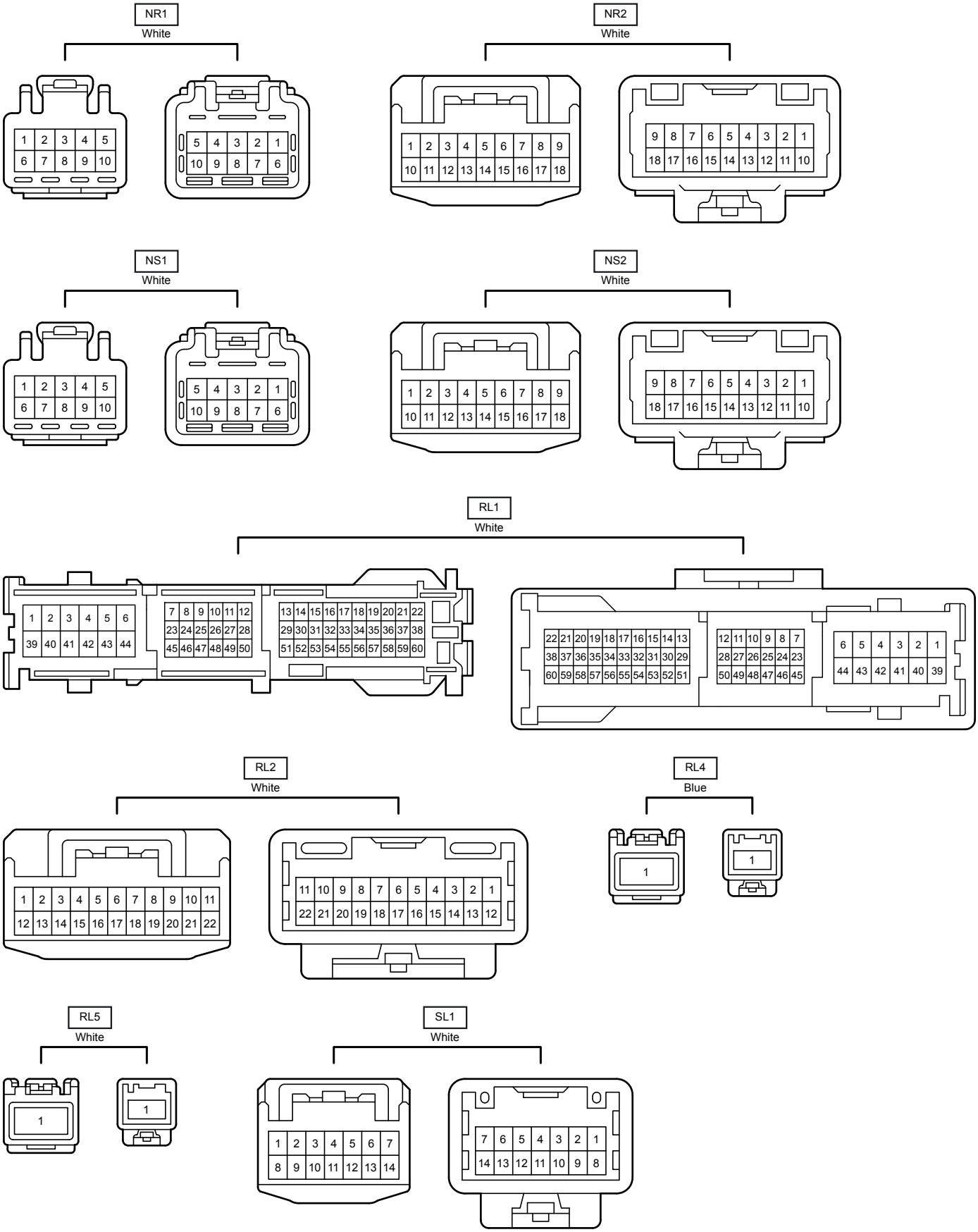
NR1
White
NR2
White
NS1
White
NS2
White
RL1
White
RL2
White
RL4
Blue
RL5
White
SL1
White

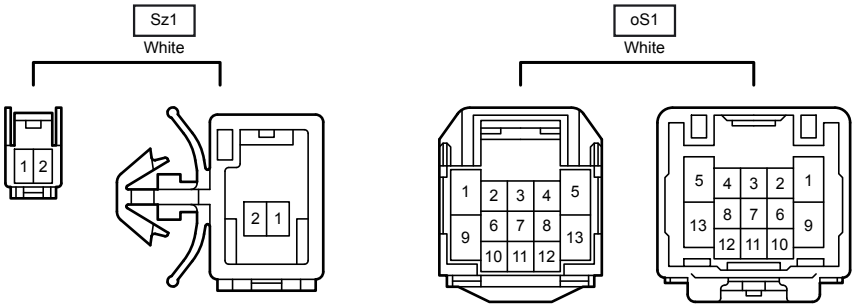
Sz1
White
1 2
2 1
oS1
White
1 2 3 4 5
6 7 8
9 13
10 11 12
5 4 3 2 1
8 7 6
13 9
12 11 10