(Cont. next page)

Rear Door Sunshade (LHD)

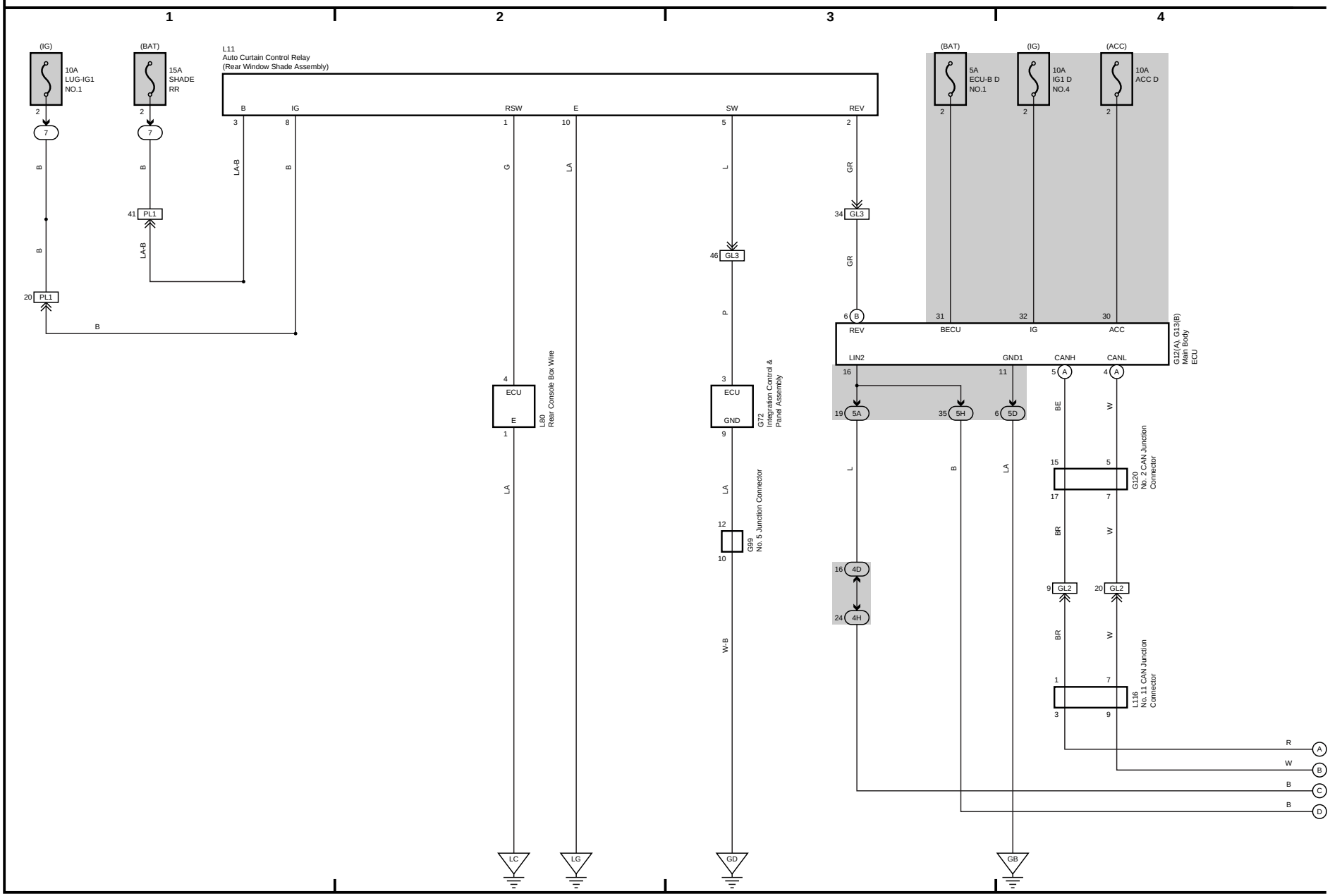

(Cont. next page)

Rear Door Sunshade (LHD)

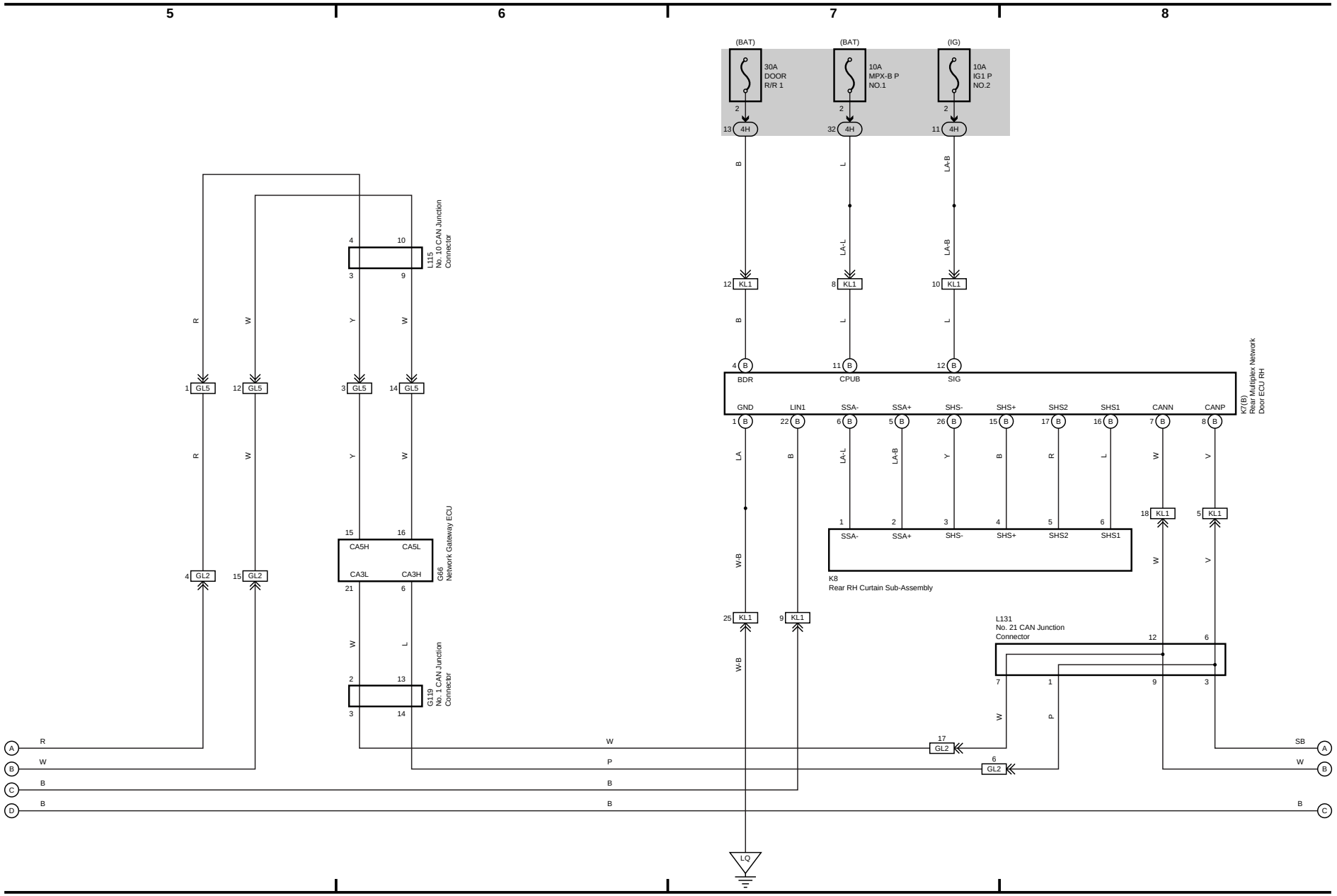
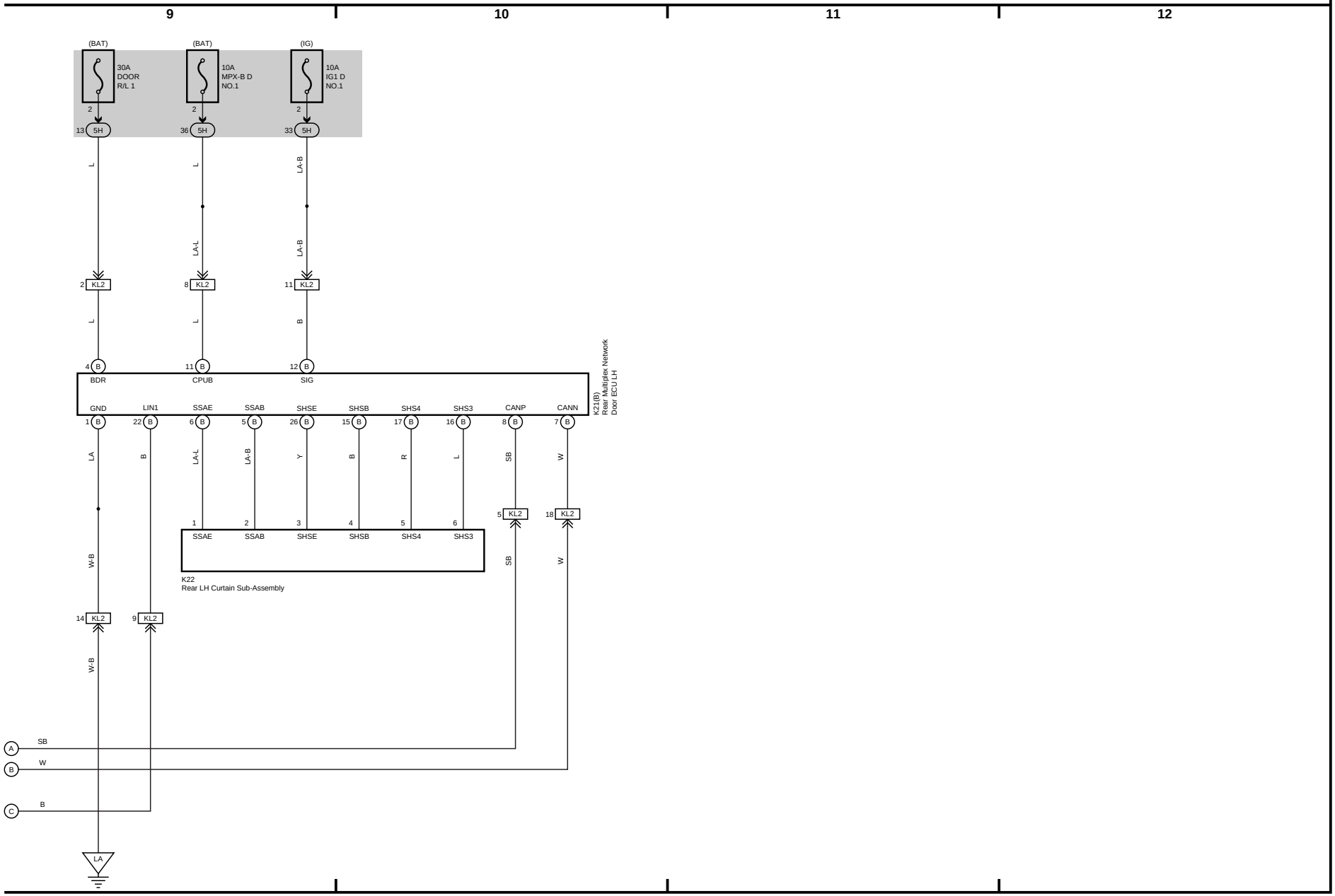
Rear Door Sunshade (LHD)