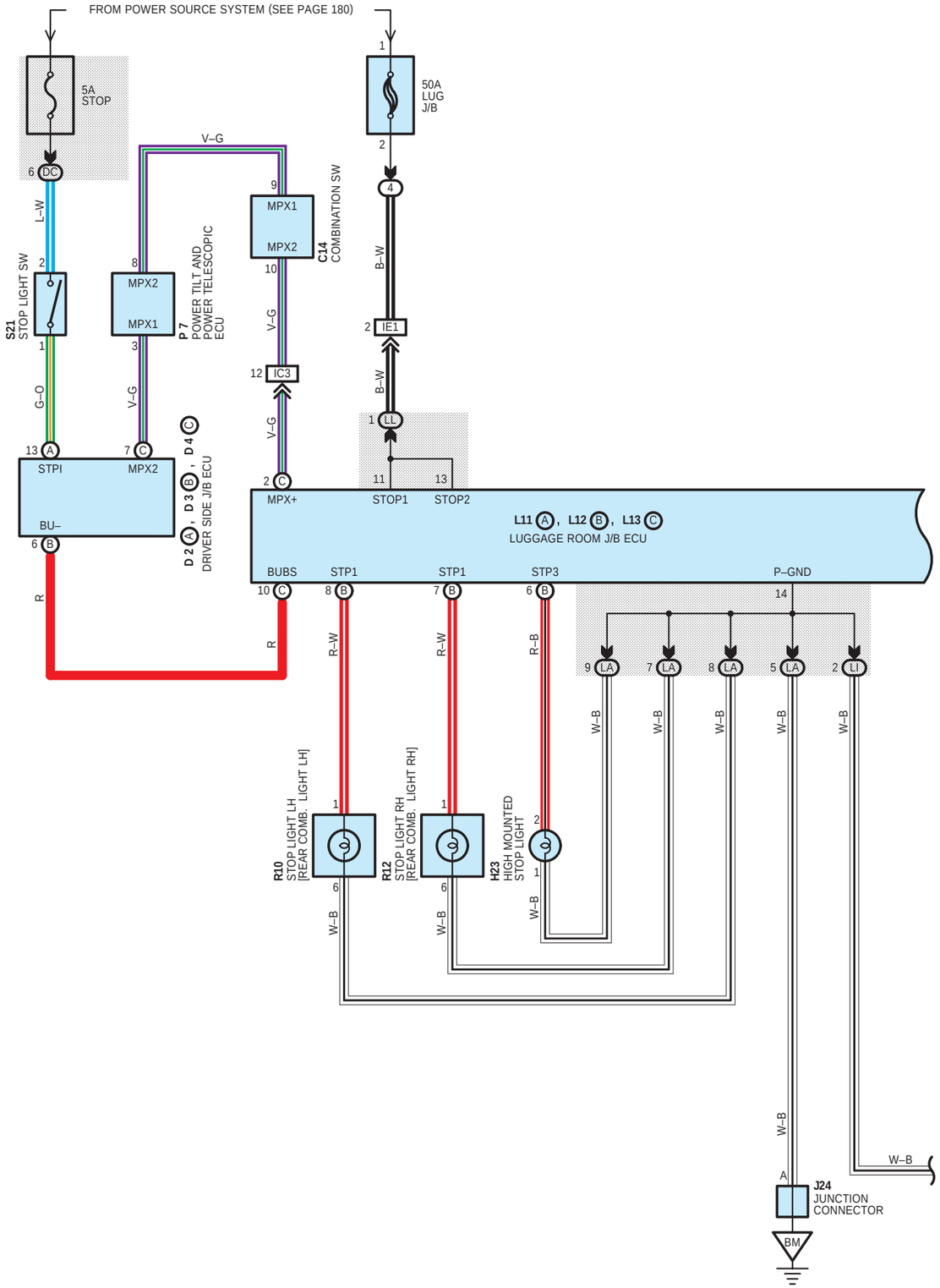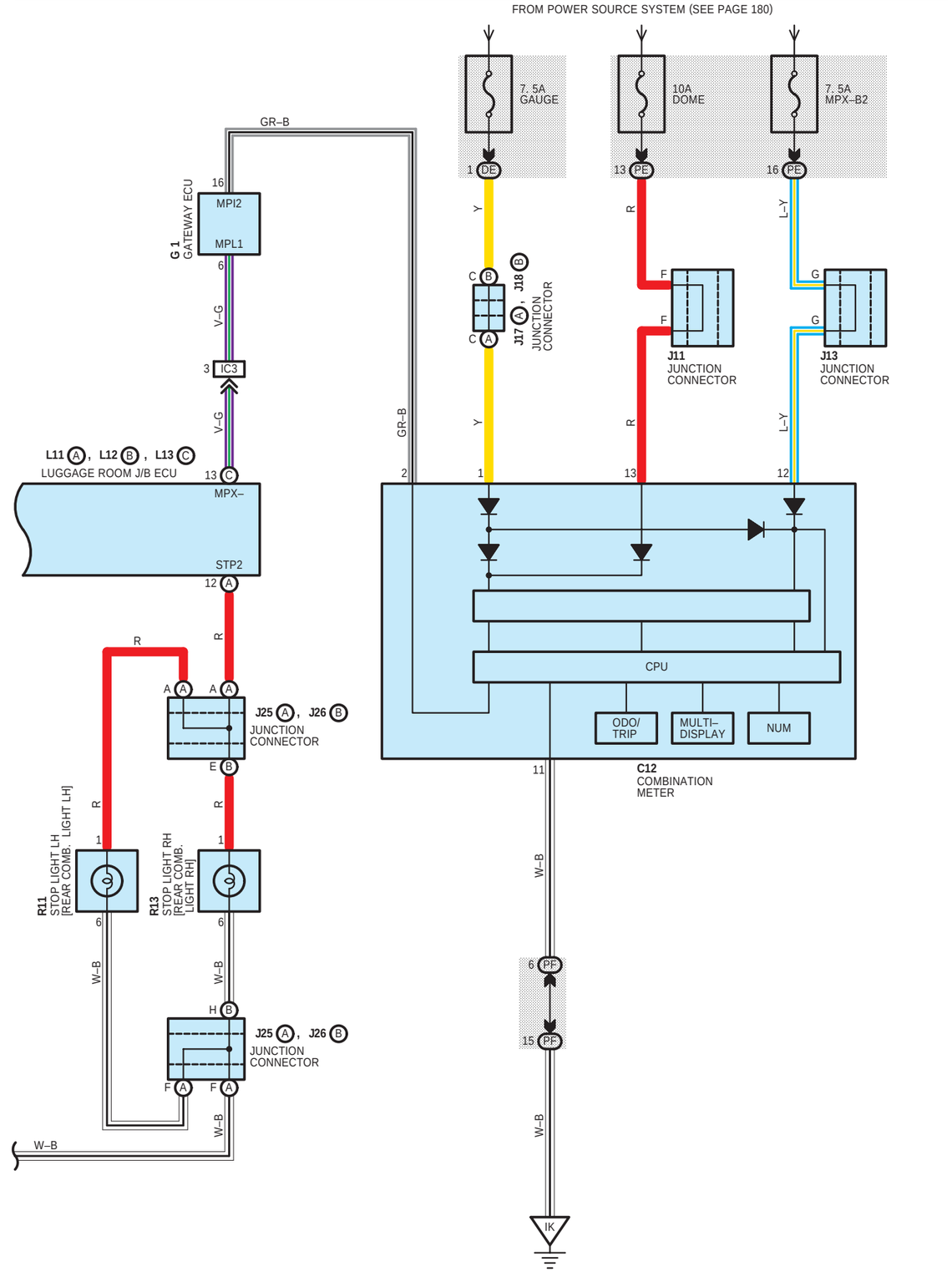STOP LIGHT (LHD)