6 LS 430 (RHD)
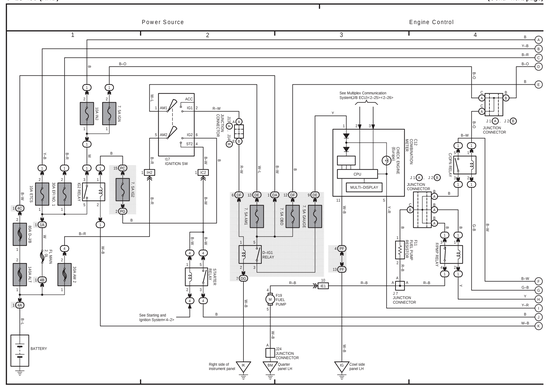
(Cont. next page)