21 LX 570 / LX 460 / LX 450d

(Cont. next page)

Multi Mode 4WD (Before Sep. 2015 Production)

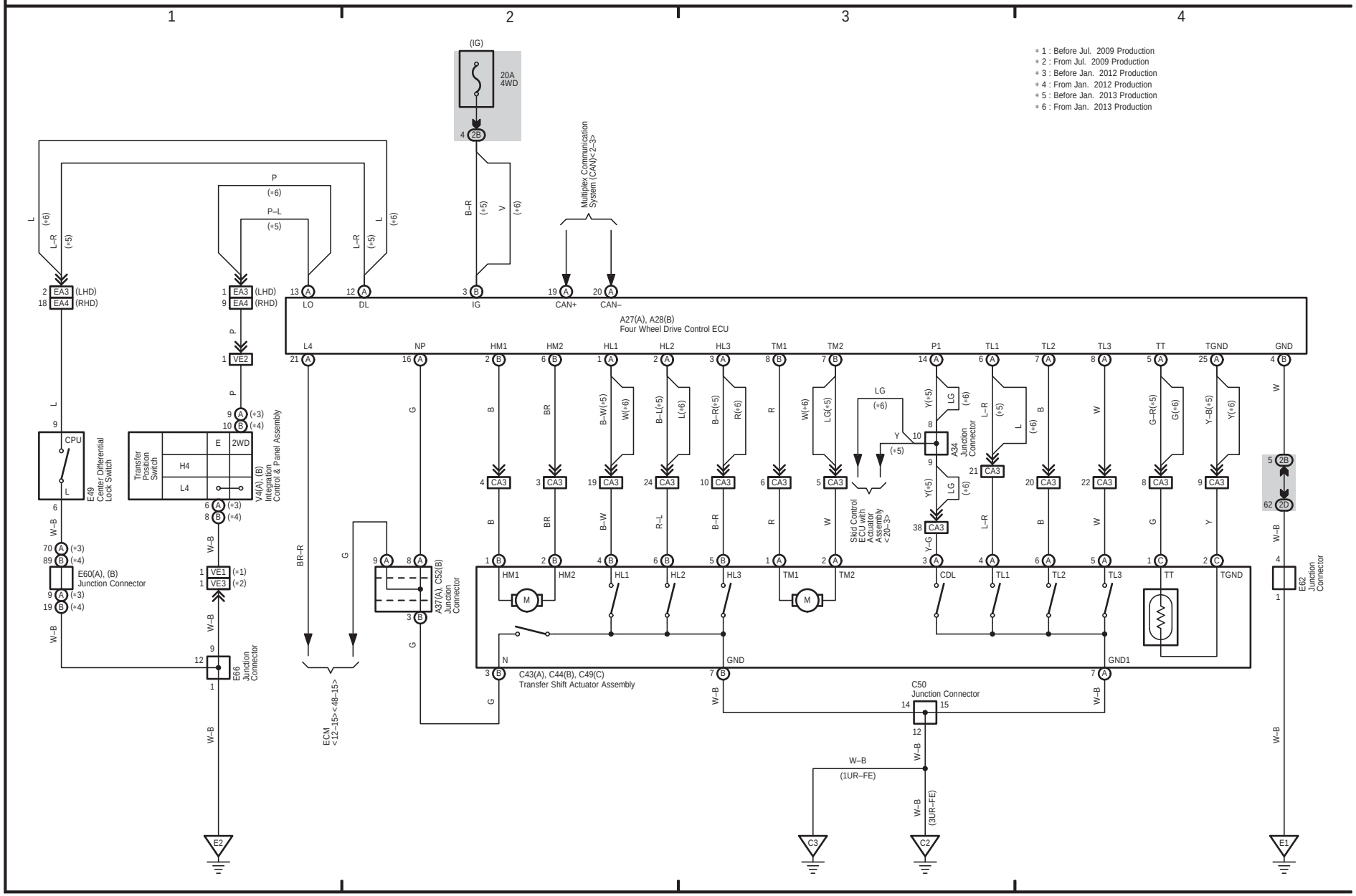

Multi Mode 4WD (Before Sep. 2015 Production)
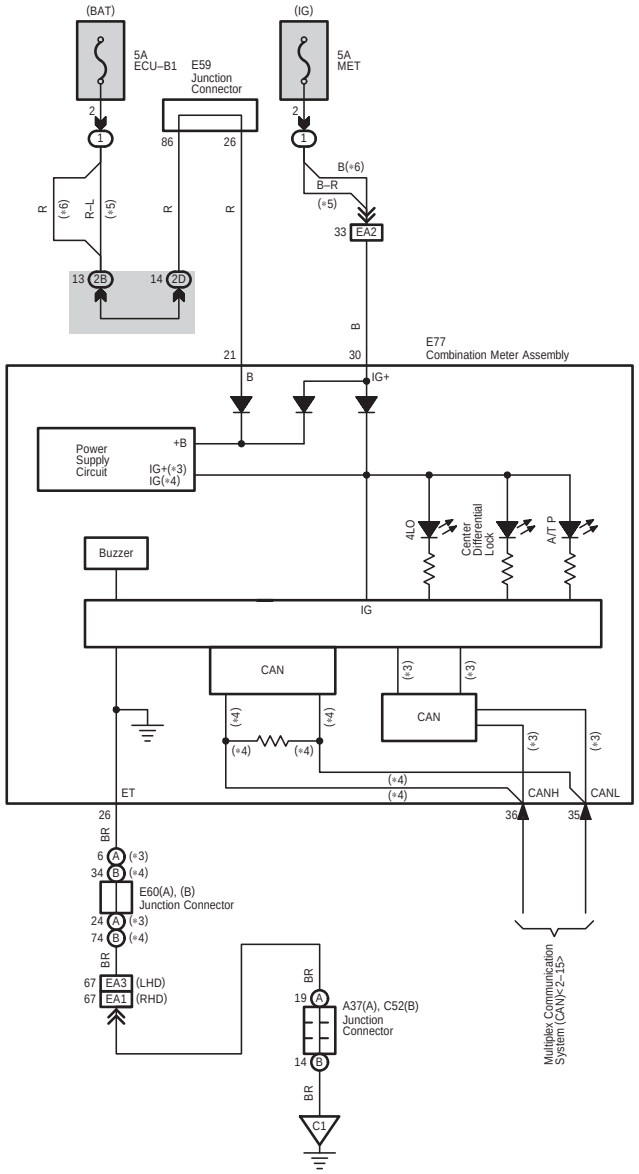
∗ 3 : Before Jan. 2012 Production
∗ 4 : From Jan. 2012 Production
∗ 5 : Before Jan. 2013 Production
∗ 6 : From Jan. 2013 Production