[Engine Room J/B Inner Circuit]

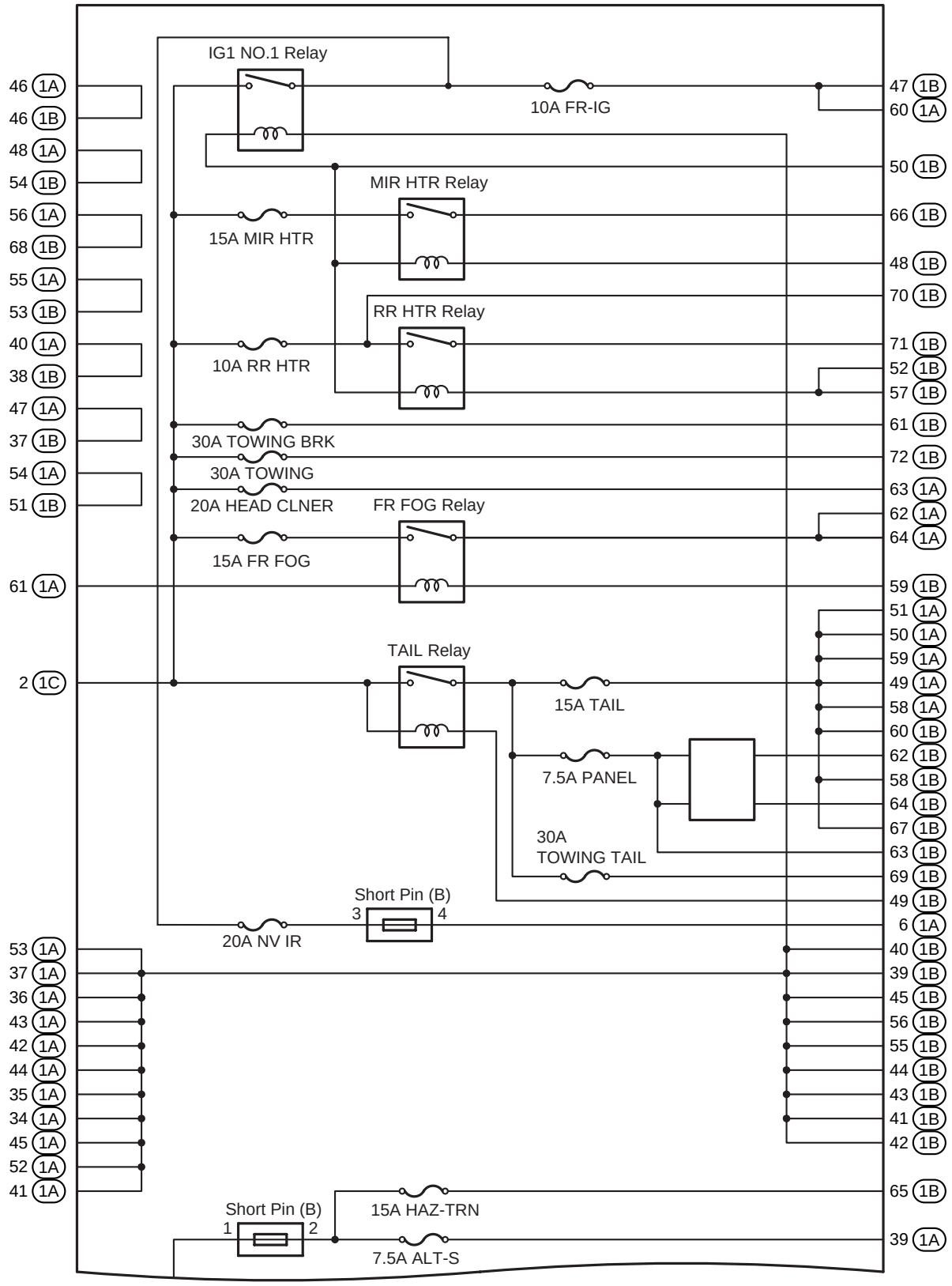

(Cont. next page)

(Cont'd)

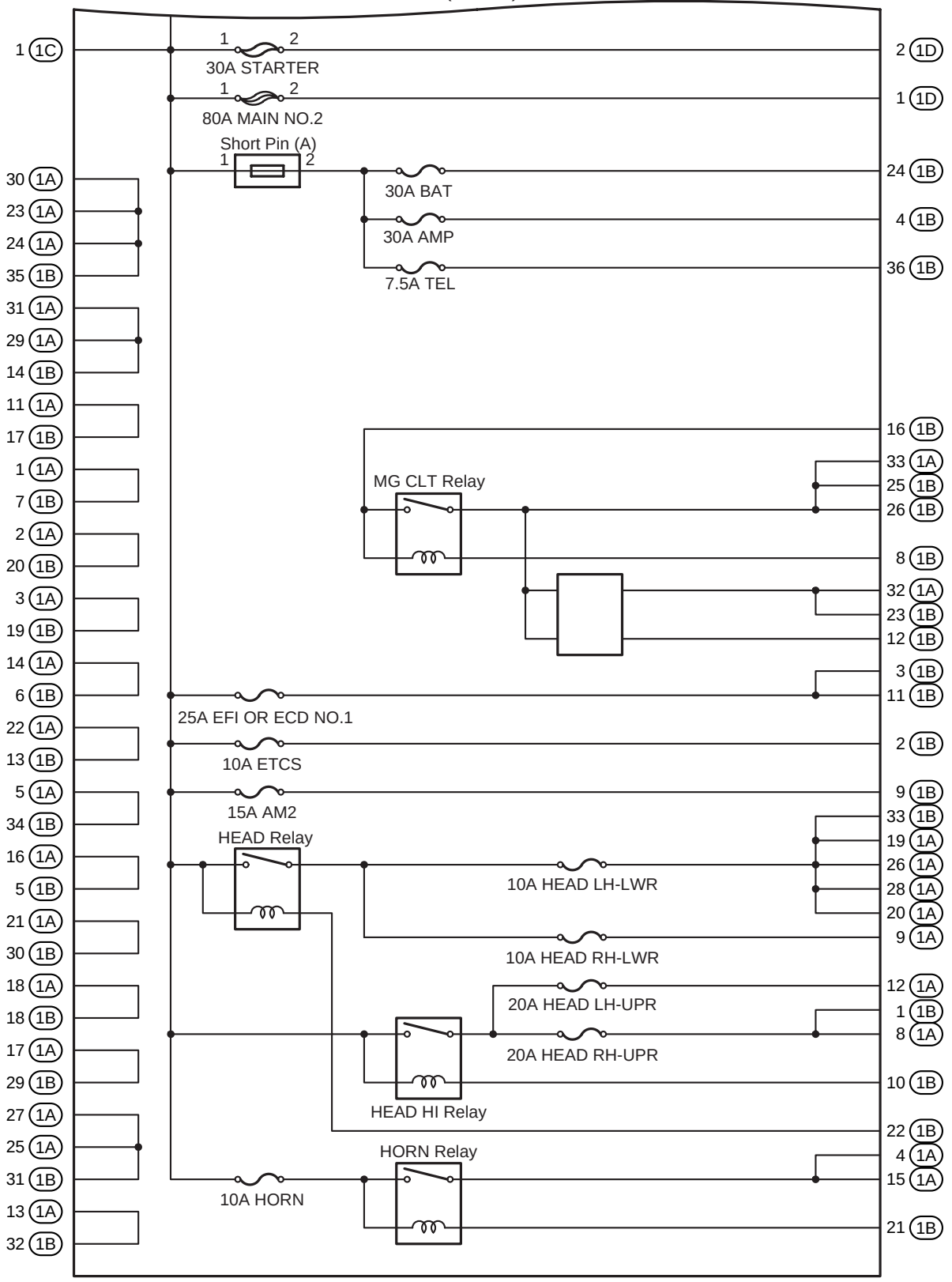
1 1C
30 1A
23 1A
24 1A
35 1B
31 1A
29 1A
14 1B
11 1A
17 1B
1 1A
7 1B
2 1A
20 1B
3 1A
19 1B
14 1A
6 1B
22 1A
13 1B
5 1A
34 1B
16 1A
5 1B
21 1A
30 1B
18 1A
18 1B
17 1A
29 1B
27 1A
25 1A
31 1B
13 1A
32 1B
1 2
30A STARTER
1 2
80A MAIN NO.2
Short Pin (A)
1 2
30A BAT
30A AMP
7.5A TEL
MG CLT Relay
25A EFI OR ECD NO.1
10A ETCS
15A AM2
HEAD Relay
10A HEAD LH-LWR
10A HEAD RH-LWR
20A HEAD LH-UPR
20A HEAD RH-UPR
HEAD HI Relay
HORN Relay
10A HORN
2 1D
1 1D
24 1B
4 1B
36 1B
16 1B
33 1A
25 1B
26 1B
8 1B
32 1A
23 1B
12 1B
3 1B
11 1B
2 1B
9 1B
33 1B
19 1A
26 1A
28 1A
20 1A
9 1A
12 1A
1 1B
8 1A
10 1B
22 1B
4 1A
15 1A
21 1B