NISSAN

180SX

配線図集

1989年3月

E-RS13型
E-KRS13型

A108010

1989

は　じ　め　に

本書は、NISSAN　180SX　RS13型系車の回路図、配線図をまとめたものです。

電装関係の点検整備にあたっては、下記関連資料と併せてご活用ください。

なお、本書は、1989年3月現在の車両を基準に作成してあり、その後の構造変更に伴う回路図、配線図の変更については、別途サービス回章などでご案内いたします。

関　連　資　料

新　　刊

1. サービス周報　**第619号**「NISSAN　180SX　RS13型系車の紹介」（F008619）
2. 「NISSAN　**180SX**　RS13型車整備要領書」（A008009）

本書をご利用される方へのお願い

自動車の装置や配線をむやみに変更又は改造しますと、車両故障の原因となったり、配線の容量オーバーやショートなどで車両火災を招いたりするおそれがあります。

自動車の整備あるいは部品の交換、取り付けなどにつきましては、最寄りの日産車取扱販売会社にご相談ください。

なお、本書は、点検整備に必要な配線の状態を示すもので、車両及び部品の仕様を示すものではありませんのでご注意ください。

1989年3月

日産自動車株式会社

サ　ー　ビ　ス　部

目　　次

1.　車台打刻実施始番号 …… 2

2.　本書を使うにあたっての基礎知識 …… 2

2-1　回路図、配線図の識別色 …… 2
2-2　配線の色 …… 2
2-3　コネクター　シンボル記号 …… 2
2-4　コネクター部のたどり方 …… 2
2-5　複合スイッチ部のたどり方 …… 2
2-6　回路の接続表現 …… 3
2-7　リ　レ　ー …… 3
2-8　配線ぎ装図 …… 4
2-9　インデックス …… 4
2-10　回　路　図 …… 4
2-11　配　線　図 …… 4
2-12　略　記　号 …… 5

3.　ヒ　ュ　ー　ズ …… 5

4.　インデックス一覧表 …… 6

I.　配線ぎ装図 …… 8

I-1　エンジン　ルーム（CA18DET） …… 8
I-2　ダッシュ …… 9
I-3　ボデー回り …… 10
(1)　ルーフ、ドア …… 10
(2)　フロア、バック　ドア …… 11

C.　回　路　図 …… 折込

C-1　全　　車

W.　配　線　図 …… 折込

W-1　全　　車
W-2　ECCSハーネス（CA18DET）
W-3　ドア　ハーネス
W-4　エアコン　ハーネス

1. 車台打刻実施始番号

E-RS13型車……RS13－600001～

E-KRS13型車……KRS13－800001～

2. 本書を使うにあたっての基礎知識

2-1 回路図、配線図の識別色

(1) 赤色線：常時通電回路

常時⊕電源回路を表わす。

(2) 青色線：アース回路

常時⊖電源回路を表わす。

2-2 配 線 の 色

配線図中の配線には、実車と同様の配線色をアルファベットで明示している。

配 線 の 色

B	BR	G	GY	L	LG	OR	P	PU	R	SB	W	Y	DG	CH
黒	茶色	緑	灰色	青	若葉色	橙色	桃色	紫	赤	空色	白	黄	暗緑	こげ茶

配線が2色で構成されているものは2文字で示している。この場合、最初の色が基準色（配線、被覆の地色）を示し、次の色がマーキング色を示している。

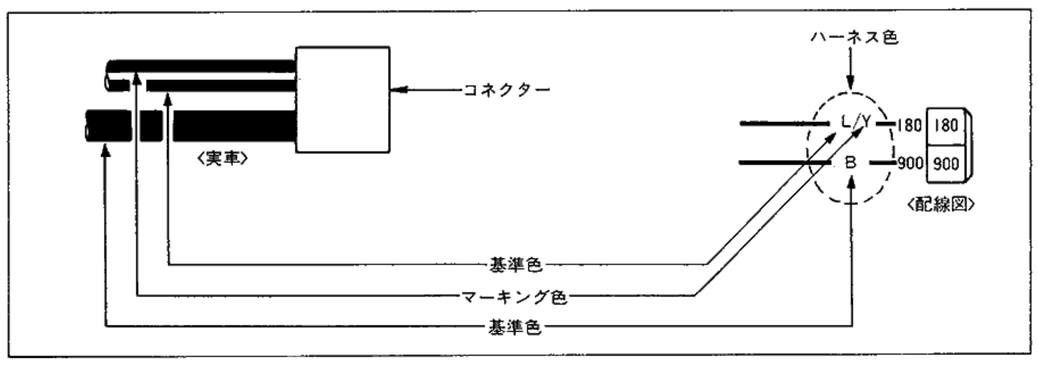

2-3 コネクター シンボル記号

実車の各コネクターは、配線図中ではコネクター シンボル記号で表わす。これらのコネクター シンボル記号から、コネクターの極数及びオス端子、メス端子を判断することができる。

(1) コネクターの極数及び端子数

コネクター内のます目の数が極数を表わす。

ただし、端子数はます目にハーネス番号が記入されている数である。

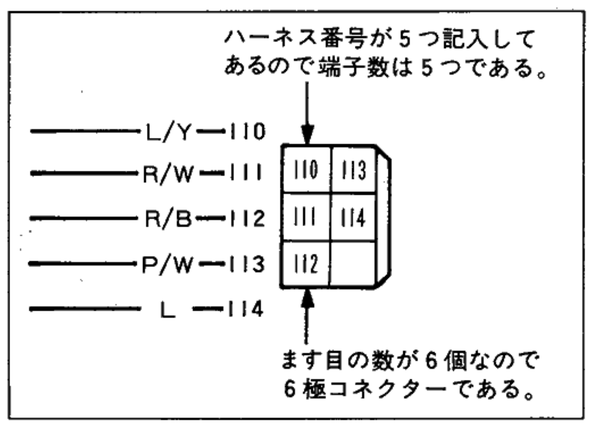

(2) オス端子、メス端子

コネクター シンボル記号のガイド部が黒い場合はオス端子、白い場合はメス端子である。

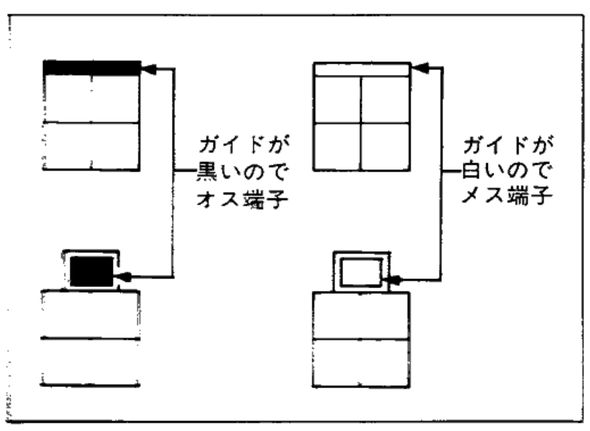

(3) シンボル記号例

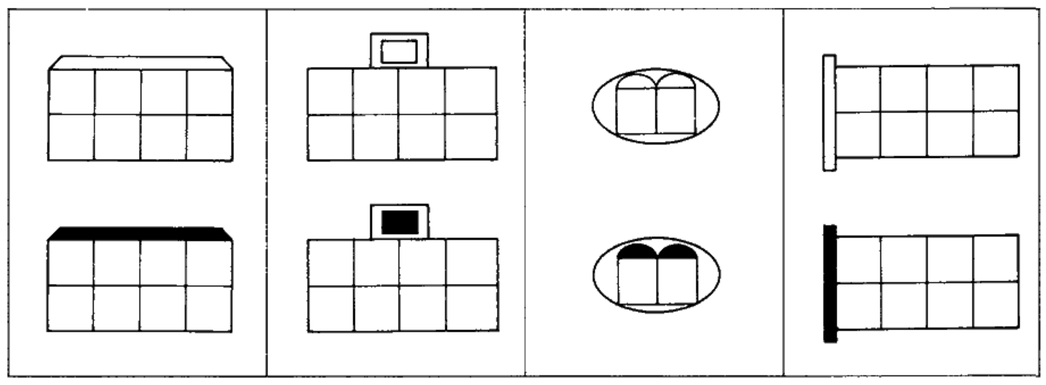

(4) コネクターの方向

シンボル記号は実車のコネクターにおいて右図に示す方向から見たものである。

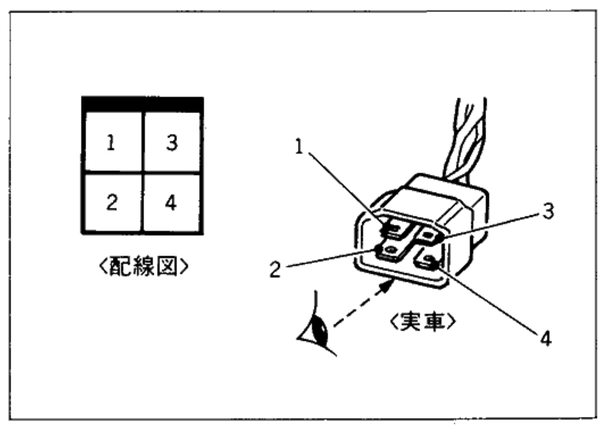

2-4 コネクター部のたどり方

オス、メス両コネクターが対称となる中心線を仮想し、これを中心として本を閉じるように合わせた時に重なるます目が対応する端子の位置である。

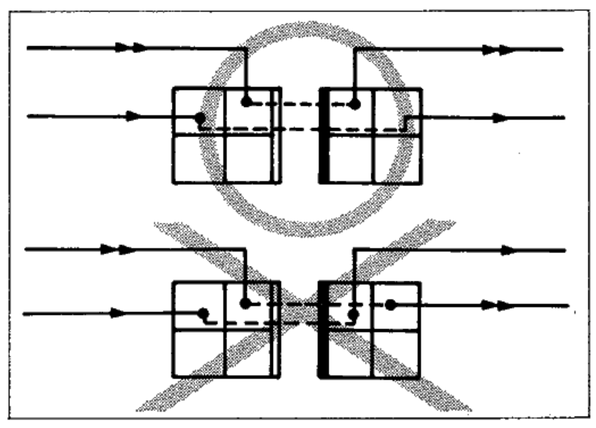

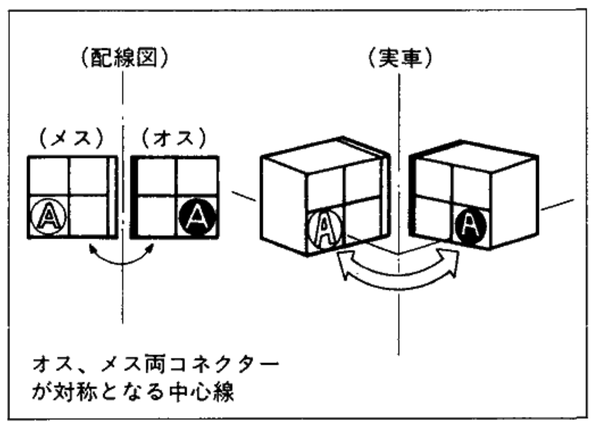

2-5 複合スイッチ部のたどり方

回路図、配線図では、複合スイッチを下図のようなシンボル記号で表し、例のようにたどる。

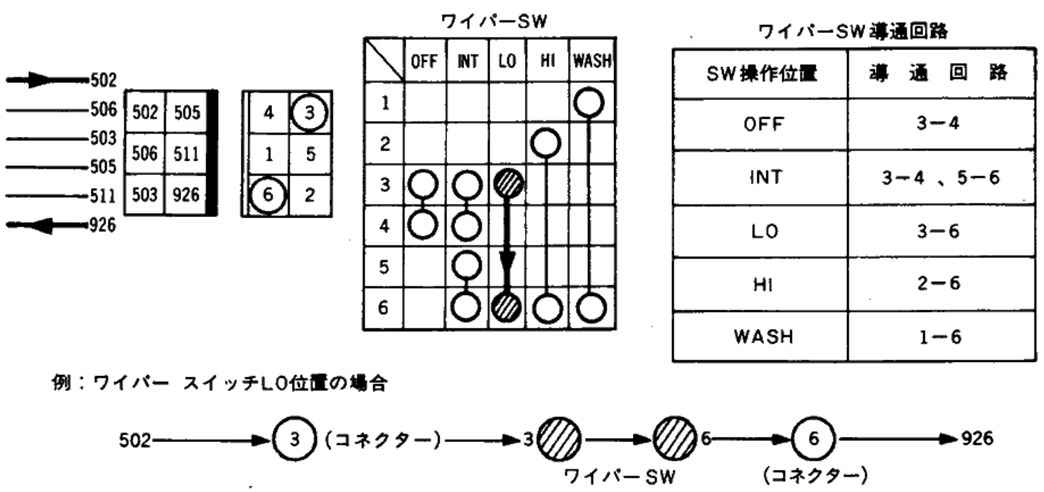

2-6 回路の接続表現

回路の接続表現には次の2つがある。

(1) 接　　続

AB間の141番回路にCD間の166番回路が接続されている場合、接続部であるD点は黒丸で表現する。

また、166番回路はCD間であることを表現するため、D点部に矢印を付ける。

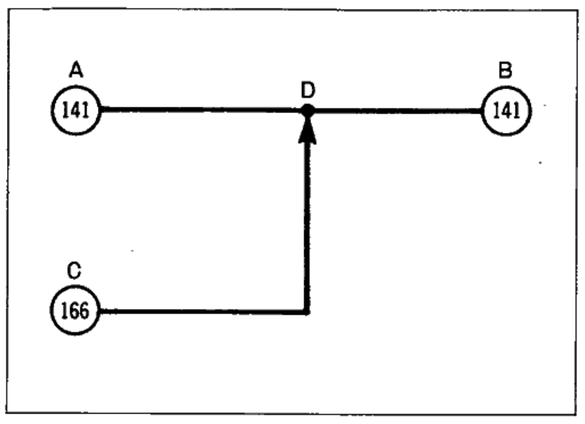

(2) 選　　択

車の仕様による使用回路の違いは、分岐点を白丸で表現する。

右図の例ではD点が分岐点であり、AB間の141番回路のうちAD間がSGL専用で、CB間の141番回路のうちCD間がGL専用であることを示す。

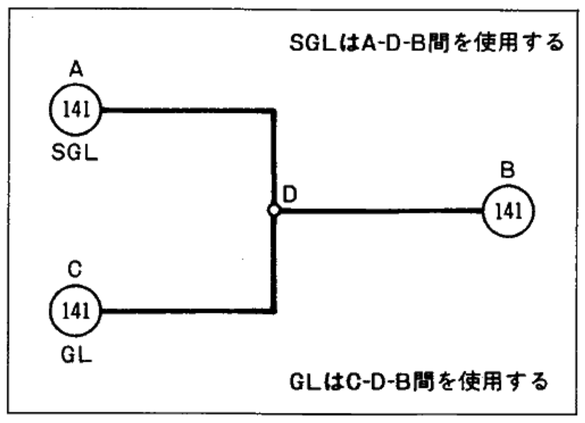

2-7 リ　レ　ー

(1) ノーマル　オープン、ノーマル　クローズ及び混合型リレー

リレーは接点構造により、ノーマル　オープン、ノーマル　クローズ及び混合型リレーの3種類に大別することができる。

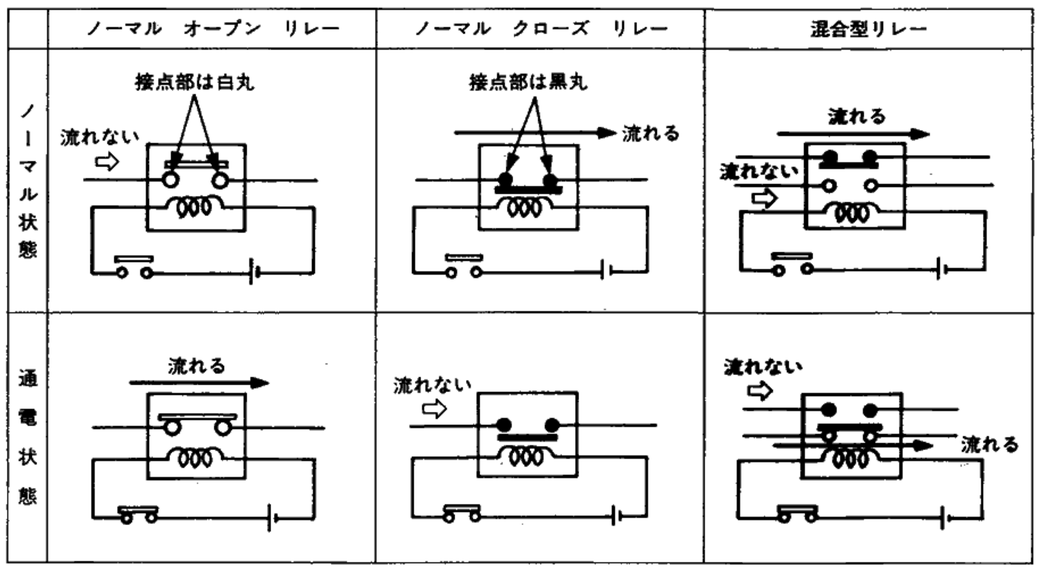

注意：リレー内のコイルが励磁されていない状態を“ノーマル状態”励磁された状態を“通電状態”とする。

(2) 小型汎用リレーの種類及び端子シンボル

小型汎用リレーの型式一覧

型　式	1M	2M	1T	1M1B

小型汎用リレーの呼称

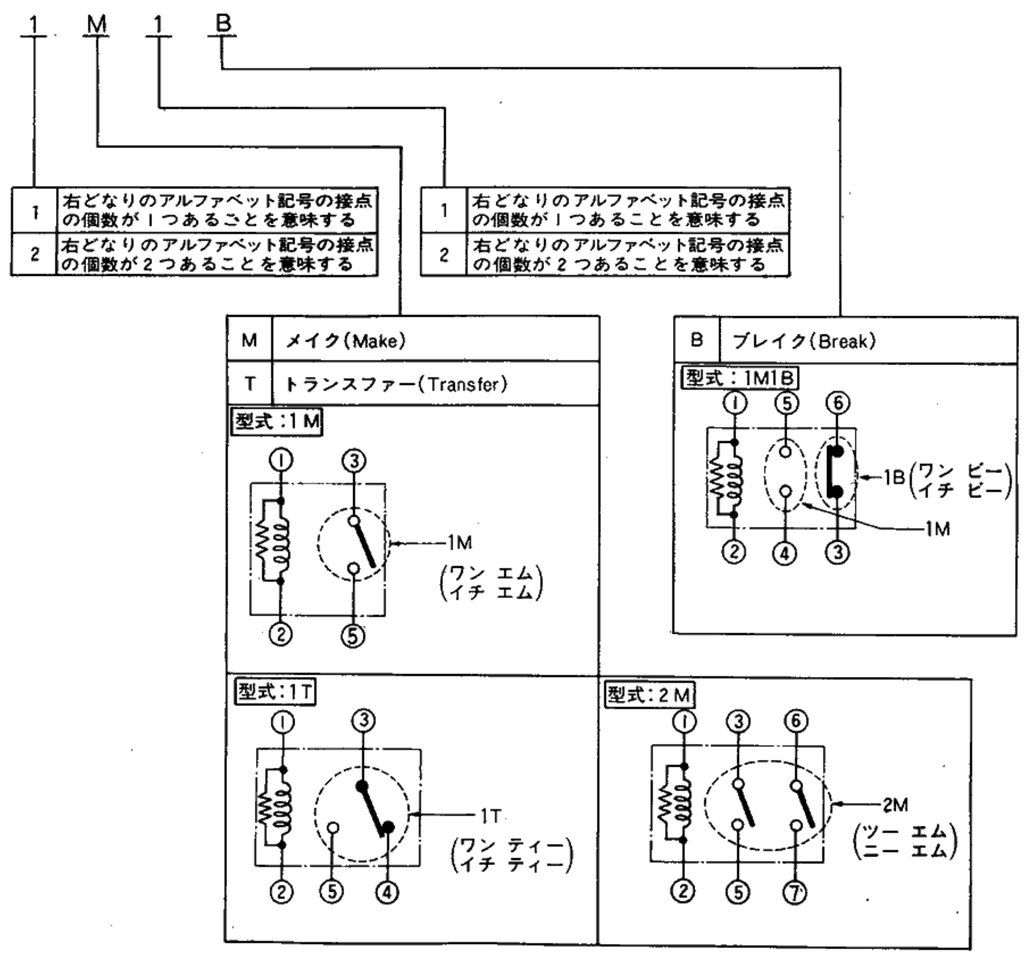

(3) 小型汎用リレー一覧

型　式	見　取　図	端子シンボル	識別色	備　　考
1M			緑　色	部品番号 25230-R8100
1M			青　色	部品番号 25230-C9970 25230-C9980 25230-C9985
			緑　色	25230-C9965 EGI関係
1M			青　色	部品番号 25230-C9990 (低騒音リレー)
1T			黒　色	部品番号 25230-R8201
1T			黒　色	部品番号 25230-C9961 25230-C9971
2M			茶　色	部品番号 25230-C9920 25230-C9921
2M			茶　色	部品番号 25230-C9963
1M1B			灰　色	部品番号 25230-C9915 25230-C9916 25230-C9910
1M1B			灰　色	部品番号 25230-C9962 25230-C9972

2-8 配線ぎ装図

配線ぎ装図は、実車のハーネスの配索状態、取付位置を明示するとともに、コネクターを便宜上の記号（コネクター記号）で示し、回路図、配線図中の記号に対応させてある。

したがって、回路図、配線図と対応する同記号のコネクターをぎ装図で探すことにより、実車でも容易に探し出すことができる。

なお、追補版では変更のあったハーネスを中心に記載するため、変更のないハーネスについては、既発行配線図集のぎ装図と対応すること。

配線ぎ装図及びコネクター記号例

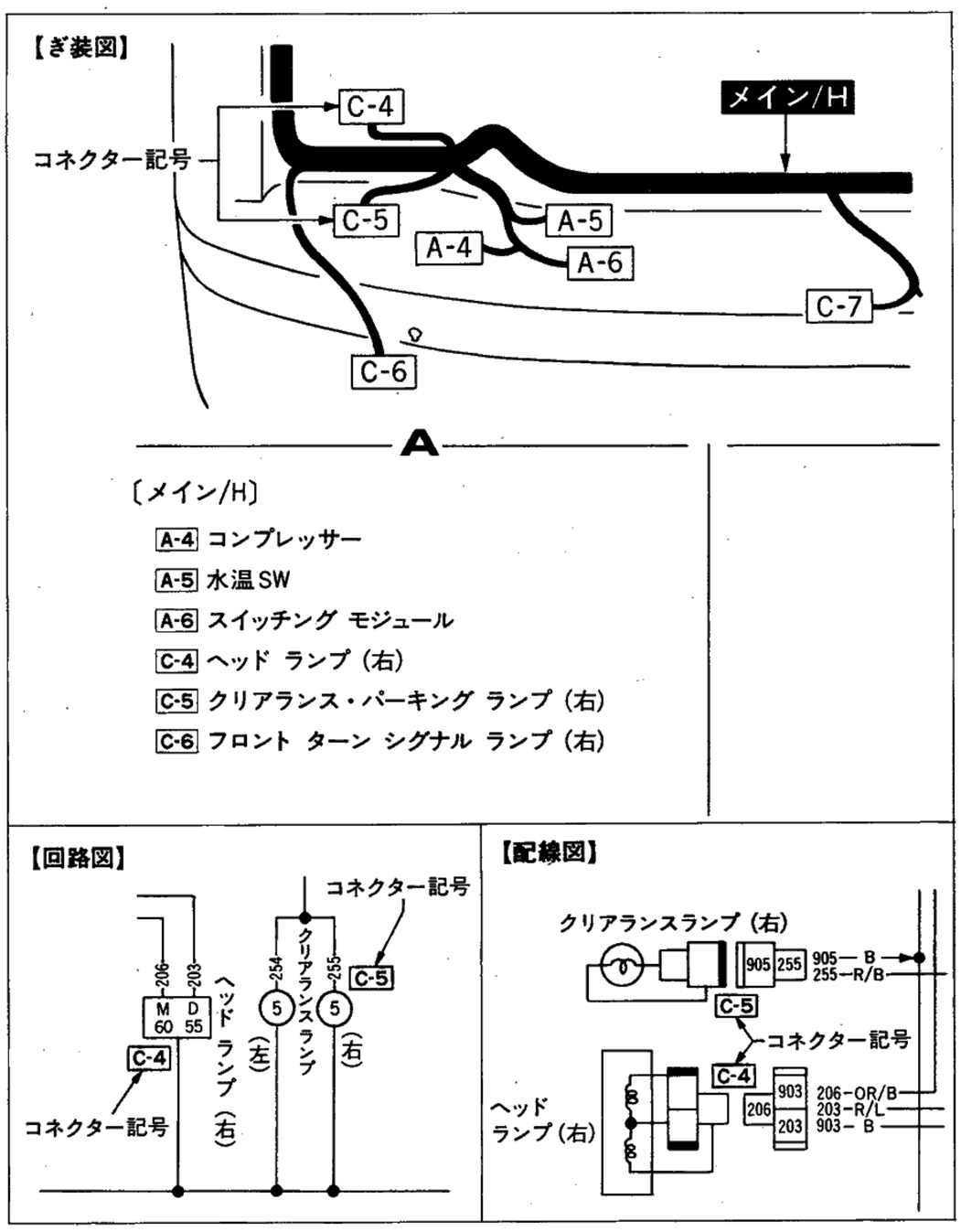

コネクター記号

コネクター記号は右表を基本としている。

表　示

アルファベット — No.

↑ リレーを除き右表に示す取付部位によりアルファベットで表示する。

↑ 識別のための番号

コネクター記号（アルファベット）	取付部位
A	エンジン ルーム
B	ダッシュ及びステアリングまわり
C	フロント グリル、フロント フェンダー
D	ド ア
F	フロア
G	ルーフ
I	インストルメント
T	トランク ルーム、バック ドア
R	リレー

2-9 インデックス

ぎ装図、回路図及び配線図には番地を表すインデックスを配してある。

これは後述のインデックス一覧表と組み合わせて使うことにより、目的の部品を図中から迅速に捜し出すことができる。

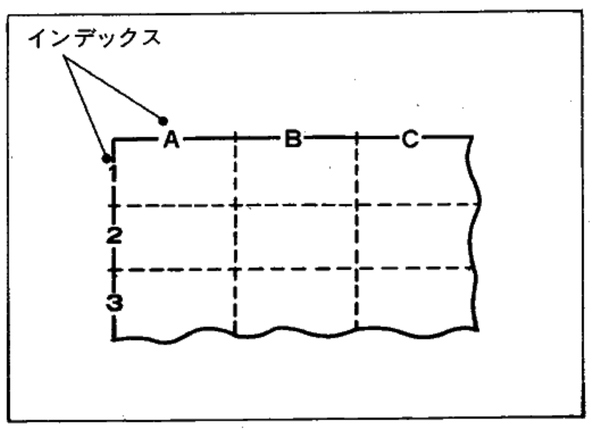

インデックス一覧表の見方

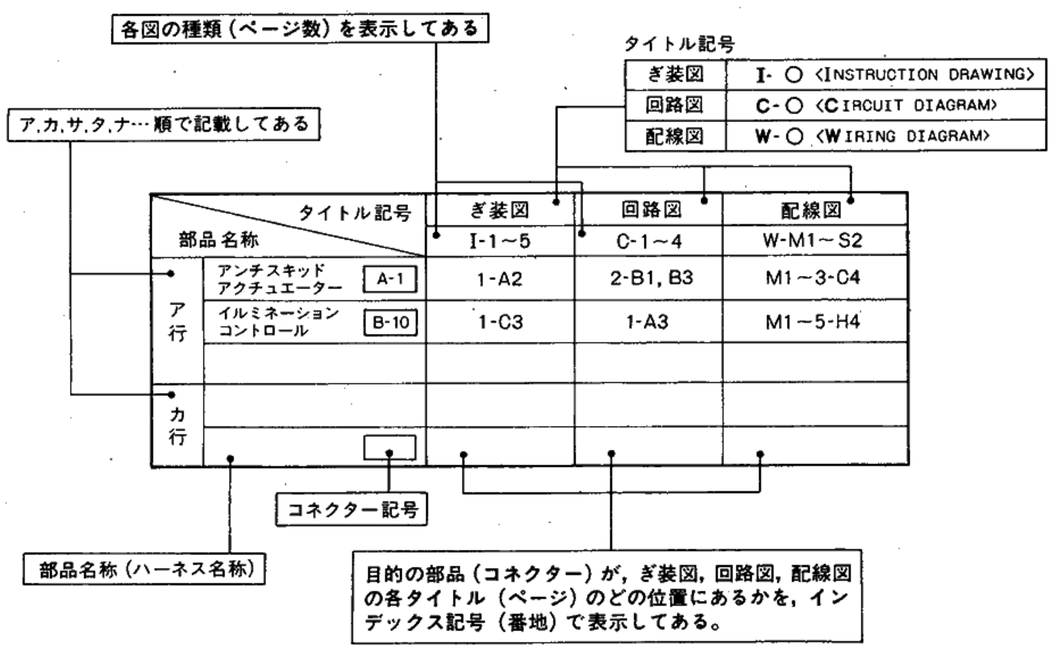

〈例〉

上記のアンチキッド アクチュエーターの場合、インデックス一覧表から次のことがわかる。

① コネクター記号 A-1 より、エンジン ルームにある。

② ぎ装図では、1-A2によりタイトル記号I-1のA2部分に位置する。

③ 回路図では、2-B1、B3によりタイトル記号C-2のB1及びB2部分に位置する。

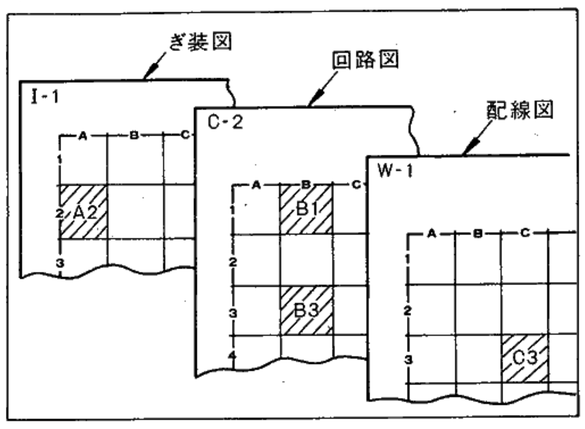

④ 配線図では、タイトル記号W-1～W-3各図のC3部分に位置する。

2-10 回路図

回路図は、電気の流れを示したもので、システムの解説や故障原因推測に利用する。

したがって、結線状態は、必ずしも実車どおりではなく、見やすくするため最短距離で表示している。

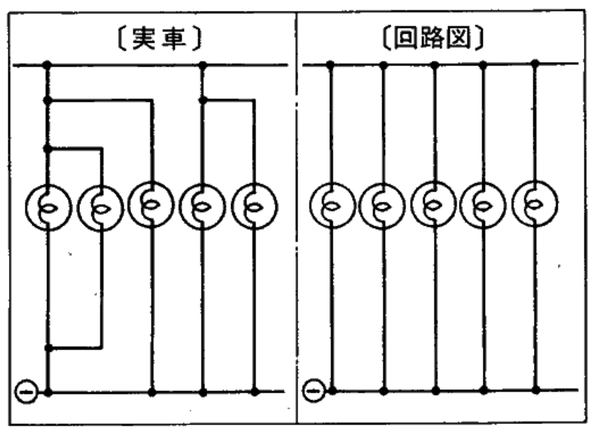

2-11 配線図

配線図は、実車の電気配線を解きほぐし、該当するコネクター部に電気(電子)部品を並べたもので、実車点検時のコネクター内の端子配列や配線色、配線の流れ(経由ハーネス)を知るときに利用する。

(1) 配線図読み取り上の留意点

① 各コネクターに部品名称を付してあるが、コネクター名称に置き換えて読む。

したがって、コネクター名称部にカッコ書きしている内容は、そのコネクターの有無を示している。

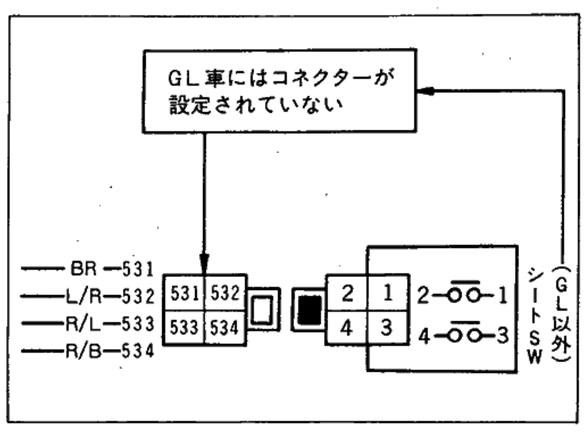

② E3、E5などのアース番号は、最終的に900番台（アース）の線に接続されるもので、便宜上最寄りのアース線に接続している。

2-12 略　記　号

略記号	名　称	略記号		名　称
IGN	イグニッション	計器類	FUEL	燃料計
ACC	アクセサリー		TEMP	水温計
ST	スタート		VOLT	電圧計
SW	スイッチ		OIL	油圧計
V/R	ボルテージ レギュレーター		AMP	電流計
Tr	トランジスター		TACHO	回転計
P/Tr	パワー トランジスター	警告灯・パイロット・ランプ類	OIL	油圧警告灯
C/B	サーキット ブレーカー		CHG	充電警告灯
W.L	ワーニング ランプ		FUEL	燃料残量警告灯
P.L	パイロット ランプ		BATT	バッテリー液量警告灯
IND.L	インジケーター ランプ		RAD	ラジエーター液量警告灯
IL.L	イルミネーション ランプ		WASH	ウオッシャー液量警告灯
IL.CON	イルミネーション コントロール		EXH TEMP	排気温度警告灯
M/T	マニアル トランスミッション		BRAKE	ブレーキ警告灯
A/T	オートマチック トランスミッション		BELT	シート ベルト警告灯
A/C	エア コンディショナー		DOOR	半ドア警告灯
PBR	ポテンショ バランス レジスター		CLUTCH	クラッチ液量警告灯
A/P	空気清浄器 (エア ピュリファイアー)		FAN BELT	ファン ベルト ゆるみ警告灯
P/W	パワー ウインドー		FUSE	ヒューズ断線警告灯
FICD	ファースト アイドル コントロール デバイス		BEAM	メーン ビーム パイロット ランプ
ASCD	オート スピード コントロール デバイス		GLOW	グロー パイロット ランプ
DSVV	ダブル ソレノイド バキューム バルブ		STOP	ストップ ランプ 断線警告灯
ELR	エマージェンシー ロッキング リトラクター		TAIL	テール ランプ断線警告灯
PTC	ポテンショ テンプ コントロール		FILTER	フューエル フィルター 水位警告灯
S/V	ソレノイド バルブ		TURN	ターン シグナル パイロット ランプ
F/L	ヒュージブル リング		DEF	リヤ デフォッガー パイロット ランプ
P/S	パワー ステアリング		LEVEL	オート レベライザー モニター
EPS	電子制御 パワー ステアリング		HICAS	ハイキャス油量警告灯

3. ヒ　ュ　ー　ズ

回路図、配線図中のヒューズには、下図に示すヒューズNo.を付け、実車との対応を容易にしてある。

(1) 室　内

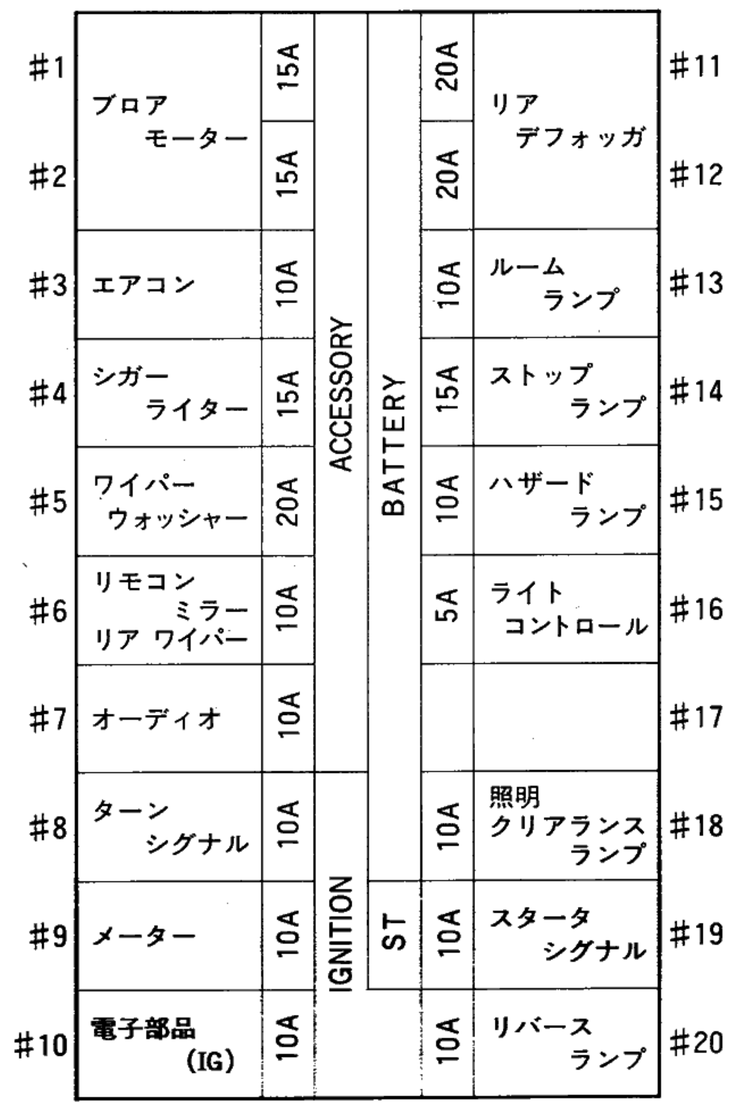

(2) エンジン　ルーム（リレー　ボックス）

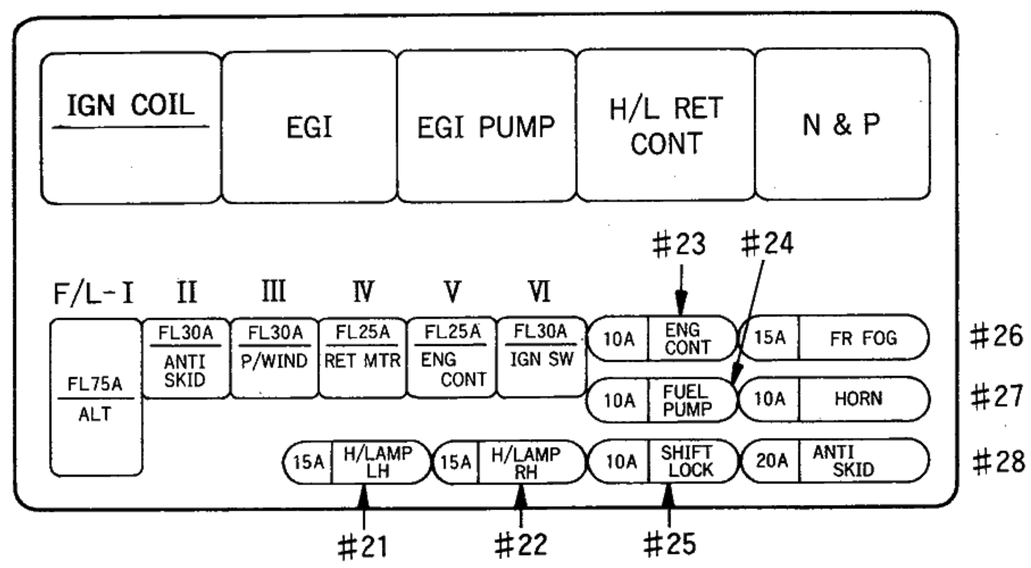

4. インデックス一覧表

	部品名称 ＼ タイトル記号	コネクター記号	ぎ装図	回路図	配線図
			I-1～3	C-1	W-1～4
イ	IGNコイル	A-56	1-B1、B2	C1	2-A2
	IGNコイル リレー（1M）	R-5	1-A2	B1	1-C1
	IGNリレー（2M）、（1M）	R-9	2-C2	A1	1-E2
	IL.CON SW（デジタル メーター付車）	B-33	2-C2	A3	1-I1
	インジェクター	A-29	1-B1、B2	B1	2-A1
	インスト/H～メイン/H	B-1	2-B1		1-E1
	インスト/H～メイン/H	B-2	2-B1		1-E1
	インテーク ドア アクチュエーター	B-39	2-A1	E2、E3	1-G2
	インヒビターSW（A/T車）	A-3	1-A2	A1、C1	1-A1、B1
	インヒビター リレー（A/T車）（1M）	R-1	1-A2	C1	1-C1
	ECCSコントロール ユニット	B-50	2-A2	B1	2-B2
	ECCSリレー（1M）	R-6	1-A2	B1	1-C1
	ECCS/H～ECCSサブ/H	A-35	1-B1		2-A2
	ECCS/H～エンジン ルーム/H	A-12	1-C3		1-A2、B2 2-A1、B1
	ECCS/H～エンジン ルーム/H	B-5	2-A2		1-B2、2-B2
	ECCS/H～メイン/H	B-43	2-A2		1-H2、2-B1
エ	エアコン/H～メイン/H（オートA/C）	B-37	2-B2		1-F2、4-A1
	エアコン/H～メイン/H（オートA/C）	B-41	2-B2		1-G2、4-B1
	エアコン/H～メイン/H（オートA/C）	B-42	2-B2		1-G2、4-B1
	エアコン サブ/H～エンジン ルーム/H	C-16	1-B3		1-C2、4-A1
	エア フロー メーター	A-45	1-C2	B1	2-B2
	エア ミックス ドア アクチュエーター	B-55		E3	4-B1
	エア レギュレーター	A-39	1-B2	B1	2-A1
	エンジン アース	A-23	1-B2		1-A1
	エンジン アース	A-30	1-B2		1-G2、2-A1
	エンジン アース	A-31	1-B2		2-A1
	エンジン アース	A-55	1-B1		2-A2
	エンジン ルーム/H～ECCS/H	A-12	1-C3		1-A2、B2 2-A1、B1
	エンジン ルーム/H～ECCS/H	B-5	2-A2		1-B2、2-B2
	エンジン ルーム/H～エンジン/H No.2	A-1	1-B2		1-A1
	エンジン ルーム/H～メイン/H	B-3	2-C2		1-D1
	エンジン ルーム/H～メイン/H	B-4	2-C2		1-D2
	AACバルブ	A-36	1-B2	B1	2-A1
	A/Cリレー（1M）	R-2	1-C2	E2、E3	1-C1
	ACCリレー（1M）	R-7	2-C2	A1	1-E2
	A/Tコントロール ユニット（A/T車）	B-6	2-A2	C1	1-B2
	A/TモードSW（A/T車）	B-29	2-B2	D1	1-H1
	A/T S/V（A/T車）	A-4	1-A2	C1	1-B1
	FICD S/V	A-28	1-B2	E2、E3	1-B2
	HIリレー（1M）	R-12		D3	4-A2
オ	オイル プレッシャーSW	A-17	1-B2	A3	1-A1
	オート アンプ	B-51		E3	4-A2
	オート アンプ	B-52		E3	4-B2
	オルタネーター	A-20	1-B2	A1	1-A1
	O_2センサー	A-44	1-B2	B1	2-A2
	OD SW（A/T車）	F-7	3(2)-A1	C1	1-I2
カ	外気センサー	C-18	1-B3	E3	4-A1
	過給圧S/V	A-46	1-B2	B1	2-B2
	カセット デッキ	B-24	2-B2	D2	1-G1
	可変吸気S/V	A-50	1-A1	B1	1-C1
キ	キック ダウンSW（A/T車）	B-48	2-C2	C1	1-I2
	キー差込SW（A/T車）	B-9	2-C2	D1	1-C2
	キーSW	B-8	2-C2	A1	1-C2
	キー ロック ソレノイド（A/T車）	B-10	2-C2	D1	1-C2
ク	クランク角センサー	A-38	1-B2	B1	2-A1
	クリアランス ランプ（右）	C-4	1-A3	B2	1-A1
	クリアランス ランプ（左）	C-9	1-C3	B2	1-A2

	部品名称 ＼ タイトル記号	コネクター記号	ぎ装図	回路図	配線図
			I-1～3	C-1	W-1～4
ク	グローブ ボックス ランプ	B-47	2-A2	B2	1-H2
	グローブ ボックス ランプSW	B-46	2-A2	B2	1-H2
	グローブ ボックス ランプ/H～メイン/H	B-45	2-B2	E2、E3	1-H2
コ	コンビネーション メーター	I-1	2-C1	A3	1-D1、E1
	コンプレッサー	A-27	1-B2		1-B2
サ	サイド ターン シグナル ランプ（右）	C-2	1-A3	C2	1-A1
	サイド ターン シグナル ランプ（左）	C-11	1-C3	C2	1-A2
	サーマル トランスミッター	A-40	1-B2	A3	2-A1
シ	シガレット ライター	F-6	3(2)-A1	B3	1-H2
	出力軸回転センサー（A/T車）	A-5	1-A2	C1	1-B1
	シフト ロックS/V（A/T車）	F-8	3(2)-A2	D1	1-I2
	シフト ロック コントロール ユニット（A/T車）	B-17	2-B1	D1	1-F2
	車速センサー	A-16	1-B1	A3	1-A1
	C/B	B-27	2-C2	A1	1-E2
ス	水温センサー	A-37	1-B2	B1	2-A1
	スイッチング モジュール（排気温度センサー）	F-11	3(2)-A2	A1	1-I2
	スターター モーター	A-21	1-B1	A1	1-A1
	ストップ ランプSW	B-21	2-C2	B2	1-G1
	スピーカー（ドア右）	D-5	3(1)-B2	D2	3-A1
	スピーカー（ドア左）	D-14	3(1)-A2	D2	3-A2
	スピーカー（後右）	T-6	3(2)-B1	D2	1-J1
	スピーカー（後左）	T-14	3(2)-B2	D2	1-J2
	スポット ランプ（サンルーフ付車）	G-3	3(1)-B1	D2	1-F1
	スロットル センサー	A-33	1-B2	B1	2-A2
	スロットル バルブSW	A-32	1-B2	B1	2-A2
タ	ダイオード	B-51	2-B2	A1、A2、B3	1-H2、I2
	ダウン リレー（1T）	R-16	1-C2	B2	1-B1
	ターン シグナルSW	B-11	2-B2	C2	1-C2
チ	チェック コネクター	A-42	1-C2	C1	2-A2
	チェック コネクター	A-48	1-C2	C1	2-B2
	チェック コネクター（ハイキャス付車）	B-25	2-C2	E1	1-G1
	チェック コネクター	B-26	2-C2	E1	1-G1
テ	ディテントSW（A/T車）	F-8	3(2)-A2	DI	1-I2
	デフォッガー リレー（2M）	R-11	2-C2	B3	1-F2
	テンションレスSW（右）	F-1	3(2)-A1	B3	1-I1
	テンションレスSW（左）	F-12	3(2)-A2	B3	1-I2
	テンションレス ソレノイド（右）	F-2	3(2)-B1	B3	1-J1
	テンションレス ソレノイド（左）	F-13	3(2)-B2	B3	1-I2
	電動ミラー（ドア右）格納モーター（TYPE II）	D-2	3(1)-B2	C3	3-A1
	電動ミラー（ドア右）ミラー モーター	D-1	3(1)-B2	C3	3-A1
	電動ミラー（ドア左）格納モーター（TYPE II）	D-13	3(1)-A2	C3	3-A2
	電動ミラー（ドア左）ミラー モーター	D-12	3(1)-A2	C3	3-A2
	電動ミラーSW（TYPE II）	F-18	3(2)-A1	C3	4-H1
	デュアル プレッシャーSW	C-17	1-B3	E2、E3	4-A1
ト	ドアSW（右）	F-14	3(2)-A1	C2	1-I1
	ドアSW（左）	F-15	3(2)-A2	D2	1-I2
	ドア/H（右）～メイン/H	B-28	3(1)-B2		1-H1、3-A1
	ドア/H（左）～メイン/H	B-44	3(1)-A2		1-H2、3-A2
	ドア ロック アクチュエーター（左）（TYPE II）	D-9	3(1)-A2	E2	3-B2
	ドア ロックSW（TYPE II）	D-7	3(1)-B2	E2	3-A1
	ドア ロック タイマー（TYPE II）	B-35	2-C2	D2	1-I1
	ドロッピング レジスター（A/T車）	A-41	1-C2	C1	2-A2
	ドロッピング レジスター	A-47	1-C2	B1	2-B2
ナ	内気センサー	B-54		E3	4-B1
ニ	日射センサー	B-53		E3	4-B1
	ニュートラルSW（M/T車）	A-18	1-B1	B1	1-A1
ネ	燃圧コントロールS/V（A/T車）	A-9	1-A1	B1	1-C1

部品名称 ＼ タイトル記号		コネクター記号	ぎ装図	回路図	配線図
			I-1～3	C-1	W-1～4
ノ	ノック センサー	A-15	1-B2	B1	1- A1
ハ	ハイキャス オイルSW（ハイキャス付車）	A-25	1-C2	A3	1- H2
	ハイキャス クラッチSW（ハイキャス付M/T車）	B-22	2-B2	E1	1- G1
	ハイキャス コントロール ユニット（ハイキャス付車）	B- 7	2-A2	E1	1- C2
	ハイキャス ソレノイド（ハイキャス付車）	A-10	1-B2	E1	1- D1
	交二灯球	F- 5	3(2)-A1	B2	1- H2
	ハイマウント ストップ ランプ	T-16	3(2)-C1	C2	1- J1
	パーキング ブレーキSW	F-10	3(2)-A1	B3	1- I2
	バック ドア/H～メイン/H	T-19	3(2)-B1		1- J1
	バック ドア/H～リヤ ワイパー サブ/H	T-20	3(2)-C1		1- J1
	バッテリー	A- 2	1-A2	A1	1- A1
	バルブ チェック リレー（1M）	R-10	2-C2	A1	1- F2
	パワー アンテナ タイマー	T- 7	3(2)-C2	D2	1- J2
	パワー アンテナ モーター	T- 8	3(2)-C2	D2	1- J2
ヒ	ヒーター コントロール アンプ（マニアルA/C）	B-41	2-B2	E2	1- G2
	ヒーター コントロール アンプ（オートA/C）	B-57		D3	4- A1
	ヒューズ＆F/L	A-11	1-A2	A1、B2	1- A2
	ヒューズ ブロック	B-14	2-C2		1- E2
	P/Tr	A-34	1-C2	B1	2- A2
	P/W SW（左）（TYPE II）	D-10	3(1)-A2	D3	3- B2
	P/W メインSW（TYPE II）	D- 3	3(1)-B2	D3	3- B1
	P/W モーター（右）（TYPE II）	D- 8	3(1)-B2	D3	3- B1
	P/W モーター（左）（TYPE II）	D-11	3(1)-A2	D3	3- B2
フ	ファン コントロール アンプ（オートA/C）	B-38	2-B2	D3	1- G2
	ファンSW（ヒーター マニアルA/C）	B-37	2-B2	E2	1- F2
	ファン レジスター（ヒーター マニアルA/C）	B-38	2-B2	E2	1- G2
	4ウエイSW	B-30	2-B1	C2	1- H1
	4WASアクチュエーター（4WAS付車）	A- 7	1-C1	E1	1- D2
	4WAS回転センサー（前右）（4WAS付車）	A-49	1-A2	D1	1- C1
	4WAS回転センサー（前左）（4WAS付車）	A-24	1-B2	D1	1- H2
	4WAS回転センサー（後）（4WAS付車）	F- 3	3(2)-B2	D1	1- J1
	4WASモジュール（4WAS付車）	F-17	3(2)-B1	D1	1- J2
	フットウエル ランプ（右）（TYPE II）	B-15	2-B2	D2	1- F1
	フットウエル ランプ（左）（TYPE II）	B-16	2-A2	D2	1- F2
	フューエル ゲージ ユニット	T-17	2(2)-C1	A3、B1、B3	1-J1
	フューエル ポンプ リレー（1M）	R- 4	1-A2	B1	1-C1
	フラッシャー ユニット	B-20	2-C2	C2	1-F1
	ブレーキ液量センサー	A-57	1-A2	B3	1-C1
	ブロア ファン モーター	B-36	2-A2	D3、E2	1-F2
	ブロア ファン リレー（1M）	R- 8	2-C2	A1	1-E2
	フロント ウオッシャー モーター	A- 8	1-A2	B3	1-B1
	フロント ターン シグナル ランプ（右）	C- 4	1-A3	C2	1-A1
	フロント ターン シグナル ランプ（左）	C- 9	1-C3	C2	1-A2
	フロント フォグ ランプSW	B-31	2-C2	A2	1-I1
	フロント フォグ ランプ用端子	C-13	1-A3	A2	1-A2
	フロント ワイパー アンプ	A-14	1-C1	B3	1-B2
	フロント ワイパーSW	B-12	2-B2	B3	1-D2
	フロント ワイパー モーター	A-13	1-C1	B3	1-B2
ヘ	ヘッド ランプ（右）	C- 5	1-A3	A2	1-A2
	ヘッド ランプ（左）	C- 8	1-C3	A2	1-A2
	ヘッド ランプ カット リレー（1T）（右）	R-18	1-C3	A2	1-B1
	ヘッド ランプ カット リレー（1T）（左）	R-17	1-C2	A2	1-B1
ホ	ボデー アース	A- 6	1-A2		1-B1
	ボデー アース	A-22	1-A2		1-A1
	ボデー アース	B-18	2-A1		1-F2
	ボデー アース	B-19	2-C1		1-F1
	ボデー アース	C-14	1-A3		1-C1

部品名称 ＼ タイトル記号		コネクター記号	ぎ装図	回路図	配線図
			I-1～3	C-1	W-1～4
ホ	ボデー アース	C-15	1-C3		1-B2
	ボデー アース	F- 9	3(2)- A2		1-I2
	ボデー アース（4WAS付車）	F-16	3(2)- B1		1-I2
	ボデー アース	T-12	3(2)- C1		1-J2
	ホーン（Hi）	C- 6	1-B3	C2	1-A2
	ホーン（Lo）	C- 7	1-B3	C2	1-A2
	ホーン ボタン	B-13	2-B2	C2	1-D2
	ホーン リレー	R- 3	1-C2	C2	1-C1
メ	メイン/H～インスト/H	B- 1	2-B1		1-E1
	メイン/H～インスト/H	B- 2	2-B1		1-E1
	メイン/H～ECCS/H	B-43	2-A2		1-H2、2-B1
	メイン/H～エアコン/H（オートA/C）	B-37	2-B2		1-F2、4-A1
	メイン/H～エアコン/H（オートA/C）	B-41	2-B2		1-G2、4-B1
	メイン/H～エアコン/H（オートA/C）	B-42	2-B2		1-G2、4-B1
	メイン/H～エンジン ルーム/H	B- 3	2-C2		1-D1
	メイン/H～エンジン ルーム/H	B- 4	2-C2		1-D2
	メイン/H～グローブ ボックス ランプ/H	B-45	2-B2		1-H2
	メイン/H～ドア/H（右）	B-28	2-C1		1-H1、3-A1
	メイン/H～ドア/H（左）	B-44	2-A1		1-H2、3-A2
	メイン/H～バック ドア/H	T-19	3(2)- B1		1-J1
	メイン/H～リトラクタブル/H	B-55	2-A2		1-F1
	メイン/H～ルーム ランプ/H	B-49	2-C1		1-F1
モ	モード ドア アクチュエーター	B-40	2-B2	D3、E2	1-G2
ラ	ライセンス ランプ（右）	T-10	3(2)- C1	B2	1-J1
	ライセンス ランプ（左）	T-11	3(2)- C2	B2	1-J2
	ライトSW	B-11	2-B2	A2	1-C2
	ラゲージ ルーム ランプ	T- 5	3(2)- C1	D2	1-J1
	ラゲージ ルーム ランプSW	T- 4	3(2)- C1	D2	1-J1
	ラジオ	B-23	2-B2	D2	1-G1
	ライト消し忘れブザー	B-34	2-C2	C2	1-I1
リ	リトラクタブル コントロール リレー（1M1B）	R-15	1-A2	B2	1-C1
	リトラクタブルSW	B-52	2-C2	A2	1-H1
	リトラクタブル タイマー	B-56	2-A2	B2	1-F1
	リトラクダブル モーター（右）	C- 3	1-A3	B2	1-A1
	リトラクタブル モーター（左）	C-10	1-C3	A2	1-A2
	リトラクタブル/H～メイン/H	B-55	2-A2		1-F1
	リバース ランプSW（M/T車）	A-18	1-B1	C2	1-A1
	リバース ランプ（右）	T-23	3(2)-C1	C2	1-J1
	リバース ランプ（左）	T-24	3(2)-C2	C2	1-J2
	リヤ ウオッシャー モーター	A-60	1-A2	C3	1-B1
	リヤ コンビネーション ランプ（右）	T- 9	3(2)-C1	B2、C2	1-J1
	リヤ コンビネーション ランプ（左）	T-13	3(2)-C2	B2、C2	1-J2
	リヤ デフォッガー（+）	T- 1	3(2)-B1	B3	1-J1
	リヤ デフォッガーSW	B-32	2-C1	B3	1-I1
	リヤ フォグ ランプ	T-22	3(2)-C1	A2	1-J1
	リヤ フォグ ランプSW	B-53	2-C2	A2	1-I1
	リヤ フォグ ランプ リレー（1M）	R-19	1-C2	A2	1-B1
	リヤ ワイパー アンプ	T-18	3(2)-C2	C3	1-J2
	リヤ ワイパー サブ/H～バック ドア/H	T-20	3(2)-C1		1-J1
	リヤ ワイパーSW	B-54	2-B2	C3	1-I1
	リヤ ワイパー モーター	T-21	3(2)-C2	C3	1-J1
ル	ルーム ランプ	G- 2	3(1)-B1	C2	1-F1
	ルーム ランプ/H～サンルーフ/H	G- 1	3(1)-B1		1-E1、F1
	ルーム ランプ/H～メイン/H	B-49	3(1)-A1		1-F1
レ	レジスター（チェック用）	A-43	1-C2	B1	2-A2
ワ	ワンタッチP/Wアンプ（TYPE II）	D- 4	3(1)-B2	D3	3-B1

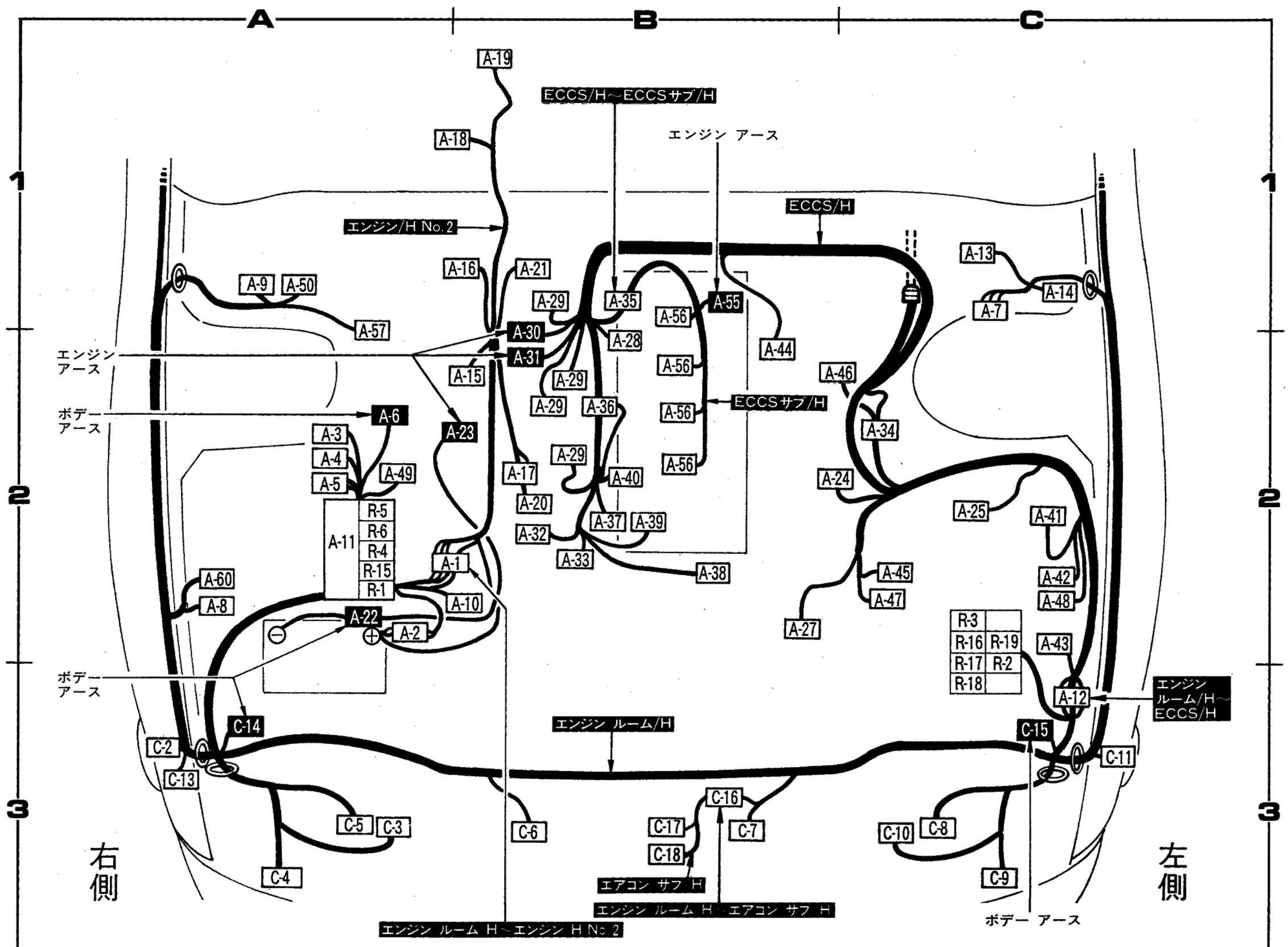

A

〔エンジン ルーム/H〕

- A-2 バッテリー
- A-3 インヒビターSW（A/T車）
- A-4 A/T S/V（A/T車）
- A-5 出力軸回転センサー（A/T車）
- A-8 フロント ウオッシャー モーター
- A-9 燃圧コントロールS/V
- A-11 ヒューズ & F/L
- A-49 4WAS回転センサー（前右）（4WAS付車）
- A-50 可変吸気S/V
- A-57 ブレーキ液量センサー
- A-60 リヤ ウオッシャー モーター
- C-2 サイド ターン シグナル ランプ（右）
- C-3 リトラクタブル モーター（右）
- C-4 フロント ターン・クリアランス ランプ(右)
- C-5 ヘッド ランプ（右）
- C-13 フロント フォグ ランプ用端子
- R-1 インヒビター リレー（A/T車）（1M）
- R-4 フューエル ポンプ リレー（1M）
- R-5 IGNコイル リレー（1M）
- R-6 ECCSリレー（1M）
- R-15 リトラクタブル コントロール リレー(1M1B)

B

〔エンジン ルーム/H〕

- A-10 ハイキャス ソレノイド（ハイキャス付車）
- C-6 ホーン（Hi）
- C-7 ホーン（Lo）

〔ECCS/H〕

- A-24 4WAS回転センサー（左前）（4WAS付車）
- A-27 コンプレッサー
- A-28 FICD S/V
- A-29 インジェクター
- A-32 スロットル バルブSW
- A-33 スロットル センサー
- A-36 AACバルブ
- A-37 水温センサー
- A-38 クランク角センサー
- A-39 エア レギュレーター
- A-40 サーマル トランスミッター
- A-44 O_2センサー
- A-46 過給圧S/V

〔ECCSサブ/H〕

- A-56 IGNコイル

〔エンジン/H No.2〕

- A-15 ノック センサー
- A-16 車速センサー
- A-17 オイル プレッシャーSW
- A-18 リバース ランプSW（M/T車）
- A-19 ニュートラルSW（M/T車）
- A-20 オルタネーター
- A-21 スターター モーター

〔エアコン サブ/H〕

- C-17 デュアル プレッシャーSW
- C-18 外気センサー

C

〔エンジン ルーム/H〕

- A-7 4WASアクチュエーター（4WAS付車）
- A-13 フロント ワイパー モーター
- A-14 フロント ワイパー アンプ
- C-8 ヘッド ランプ（左）
- C-9 フロント ターン・クリアランス ランプ（左）
- C-10 リトラクタブル モーター（左）
- C-11 サイド ターン シグナル ランプ（左）
- R-2 A/Cリレー（1M）
- R-3 ホーン リレー
- R-16 ダウン リレー（1T）
- R-17 ヘッド ランプ カット リレー(左)（1T）
- R-18 ヘッド ランプ カット リレー（右）（1T）
- R-19 リヤ フォグ ランプ リレー（1M）

〔ECCS/H〕

- A-25 ハイキャス オイルSW（ハイキャス付車）
- A-34 P/Tr
- A-41 ドロッピング レジスター（A/T車）
- A-42 チェック コネクター
- A-43 レジスター（チェック用）
- A-45 エア フロー メーター
- A-47 ドロッピング レジスター
- A-48 チェック コネクター

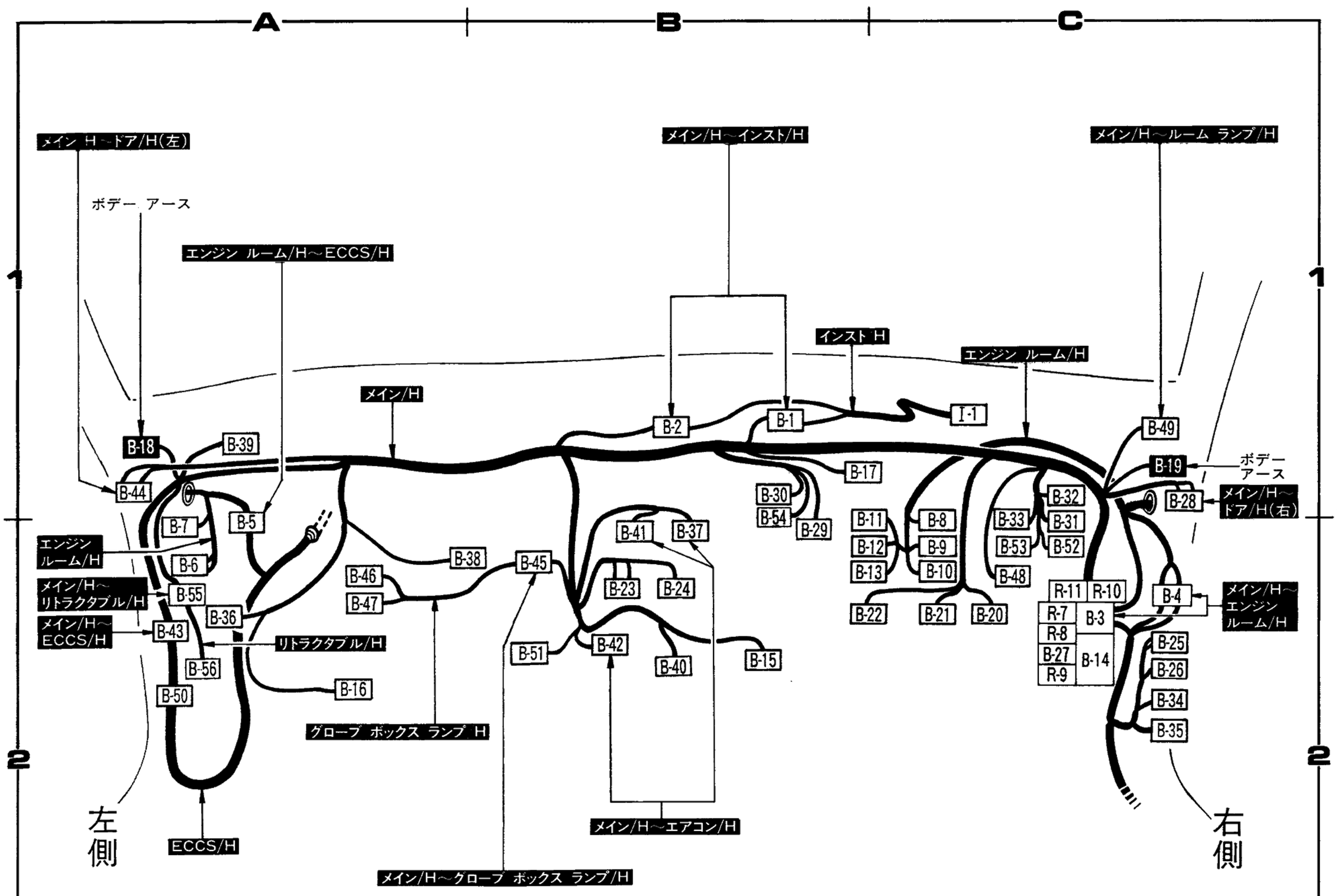

フロア面

A

〔メイン/H〕

B-16 フット ウエル ランプ（左）（TYPE II）
B-36 ブロア ファン モーター
B-39 インテーク ドア アクチュエーター

〔エンジン ルーム/H〕

B-6 A/Tコントロール ユニット（A/T車）
B-7 ハイキャス コントロール ユニット（ハイキャス付車）

〔ECCS/H〕

B-50 ECCSコントロール ユニット

〔グローブ ボックス ランプ/H〕

B-46 グローブ ボックス ランプSW
B-47 グローブ ボックス ランプ

〔リトラクタブル/H〕

B-56 リトラクタブル タイマー

B

〔メイン/H〕

B-15 フット ウエル ランプ（右）（TYPE II）
B-17 シフト ロック コントロール ユニット（A/T車）
B-22 ハイキャス クラッチSW（ハイキャス付車）
B-23 ラジオ
B-24 カセット デッキ
B-29 A/Tモード SW（A/T車）
B-30 4ウエイSW
B-37 ファンSW（ヒーター・マニアルA/C）
B-38 ファン レジスター（ヒーター・マニアルA/C）
B-38 ファン コントロール アンプ（オートA/C）
B-40 モード ドア アクチュエーター
B-41 ヒーター コントロール アンプ（マニアルA/C）
B-51 ダイオード
B-54 リヤ ワイパーSW

〔エンジン ルーム/H〕

B-11 ターン シグナルSW、ライトSW
B-12 フロント ワイパーSW
B-13 ホーン ボタン

C

〔メイン/H〕

B-14 ヒューズ ブロック
B-20 フラッシャー ユニット
B-21 ストップ ランプSW
B-25 チェック コネクター（ハイキャス付車）
B-26 チェック コネクター
B-27 C/B
B-31 フロント フォグ ランプSW
B-32 リヤ デフォッガーSW
B-33 IL.CON SW（デジタル メーター付車）
B-34 ライト消し忘れブザー
B-35 ドア ロック タイマー（TYPE II）
B-48 キック ダウンSW（A/T車）
B-52 リトラクタブルSW
B-53 リヤ フォグ ランプSW
R-7 ACCリレー（1M）
R-8 ブロア ファン リレー（1M）
R-9 IGNリレー（2M）、（1M）
R-10 バルブ チェック リレー（1M）
R-11 デフォッガー リレー（2M）

〔エンジン ルーム/H〕

B-8 キーSW
B-9 キー差込SW（A/T車）
B-10 キー ロック ソレノイド（A/T車）

〔インスト/H〕

I-1 コンビネーション メーター

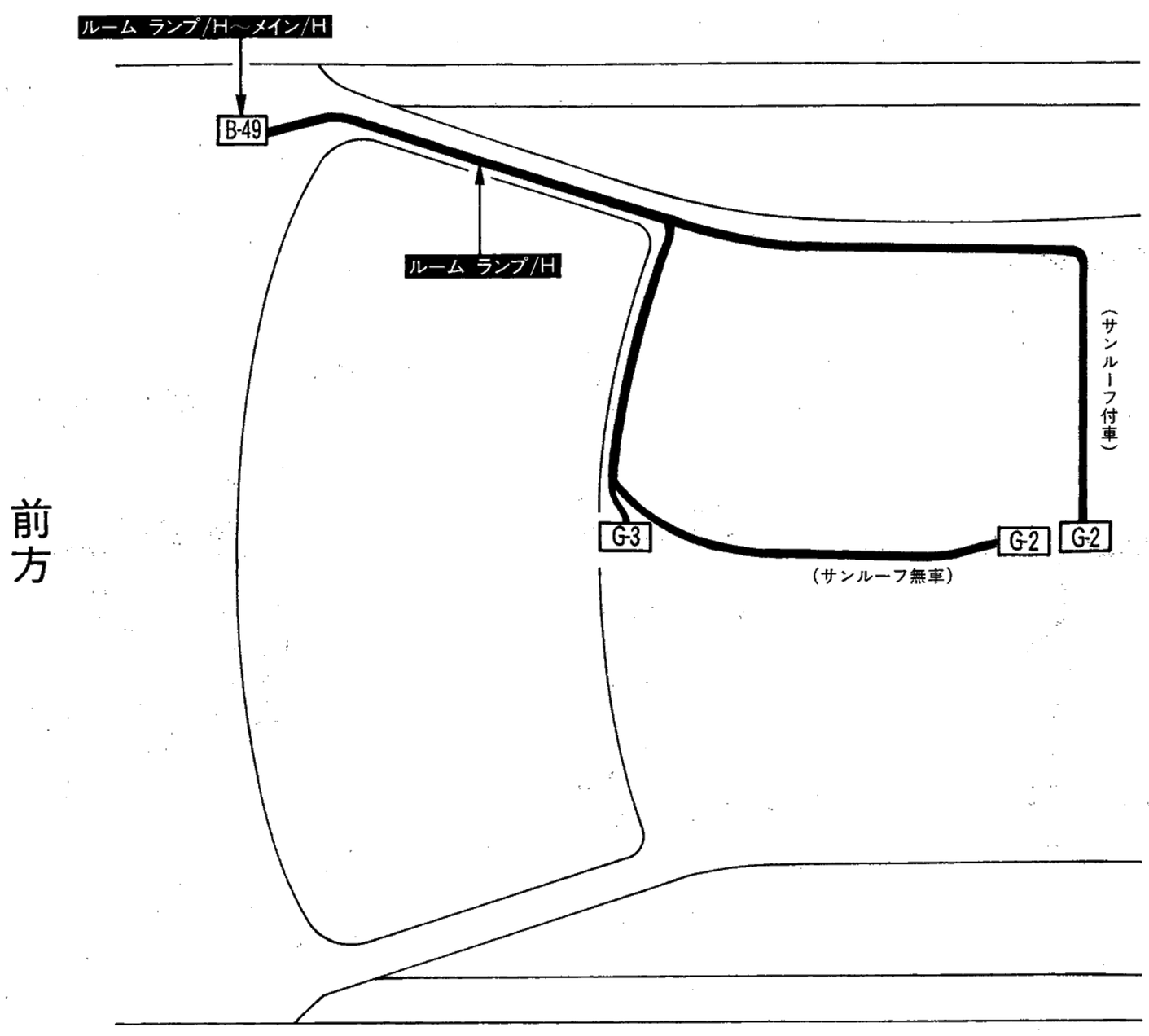

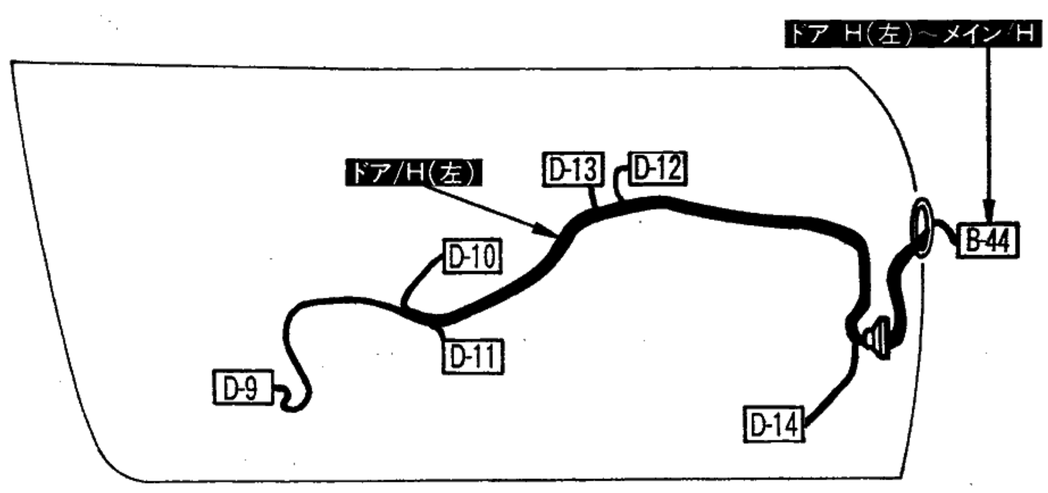

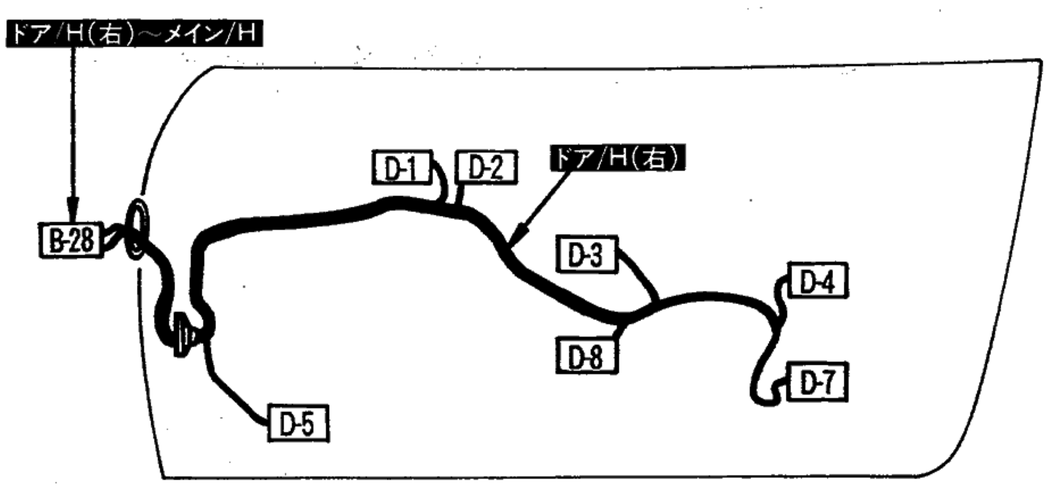

A

〔ドア/H (左)〕

- D-9 ドア ロック アクチュエーター (左) (TYPE II)
- D-10 P/W SW (左) (TYPE II)
- D-11 P/Wモーター (左) (TYPE II)
- D-12 電動ミラー (ドア左) ミラー モーター
- D-13 電動ミラー (ドア左) 格納モーター (TYPE II)
- D-14 スピーカー (ドア左) (TYPE II)

B

〔ルーム ランプ/H〕

- G-2 ルーム ランプ
- G-3 スポット ランプ

〔ドア/H (右)〕

- D-1 電動ミラー (ドア右) ミラー モーター
- D-2 電動ミラー (ドア右) 格納モーター (TYPE II)
- D-3 P/WメインSW (TYPE II)
- D-4 ワンタッチP/Wアンプ (TYPE II)
- D-5 スピーカー (ドア右)
- D-7 ドア ロックSW (TYPE II)
- D-8 P/Wモーター (右) (TYPE II)

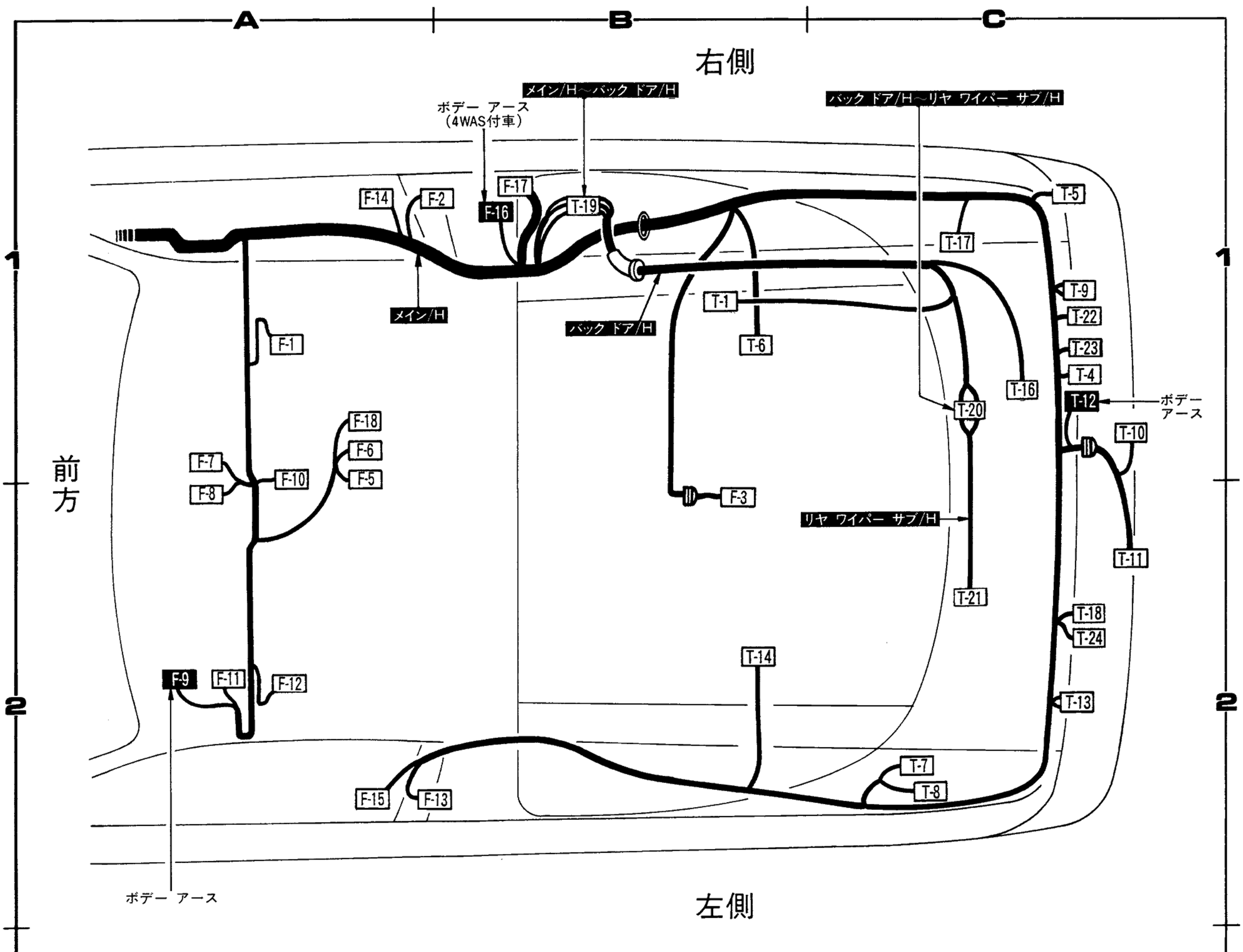

A

〔メイン/H〕

- F-1 テンションレスSW(右)
- F-5 灰皿照明
- F-6 シガレット ライター
- F-7 OD SW (A/T車)
- F-8 シフト ロックS/V・ディテントSW
- F-10 パーキング ブレーキSW
- F-11 スイッチング モジュール(排気温度センサー)
- F-12 テンションレスSW(左)
- F-14 ドアSW (右)
- F-15 ドアSW (左)
- F-18 電動ミラーSW (TYPE II)

B

〔メイン/H〕

- F-2 テンションレス ソレノイド (右)
- F-3 4WAS回転センサー (後) (4WAS付車)
- F-13 テンションレス ソレノイド (左)
- F-17 4WASモジュール (4WAS付車)
- T-6 スピーカー (後右)
- T-14 スピーカー (後左)

〔バック ドア/H〕

- T-1 リヤ デフォッガー (+)

C

〔メイン/H〕

- T-4 ラゲージ ルーム ランプSW
- T-5 ラゲージ ルーム ランプ
- T-7 パワー アンテナ タイマー
- T-8 パワー アンテナ モーター
- T-9 リヤ コンビネーション ランプ (右)
- T-10 ライセンス ランプ (右)
- T-11 ライセンス ランプ (左)
- T-13 リヤ コンビネーション ランプ (左)
- T-17 フューエル ゲージ ユニット
- T-18 リヤ ワイパー アンプ
- T-22 リヤ フォグ ランプ
- T-23 リバース ランプ (右)
- T-24 リバース ランプ (左)

〔バック ドア/H〕

- T-16 ハイマウント ストップ ランプ

〔リヤ ワイパー サブ/H〕

- T-21 リヤ ワイパー モーター

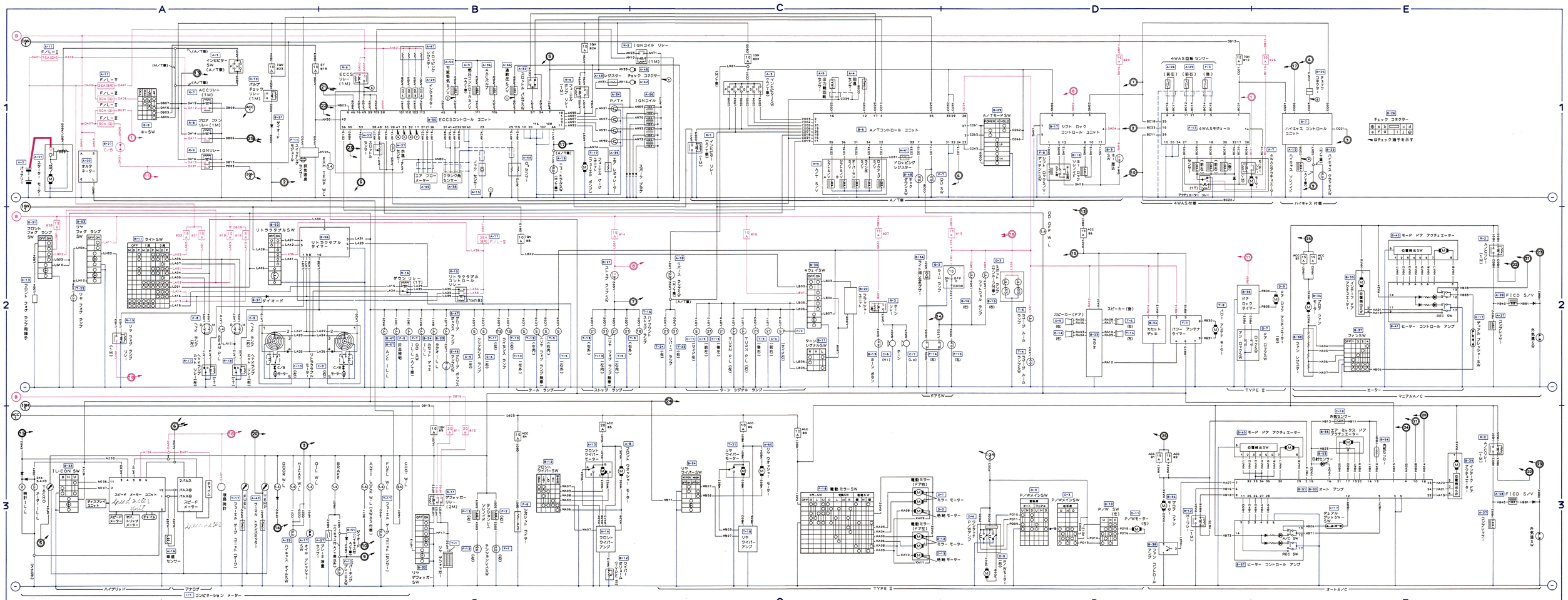
A
B
C
D
E
1
2
3
ECCS リレー (1M)
ECCS コントロール ユニット
IGNコイル リレー
IGNコイル
A/Tコントロール ユニット
4WAS回転 センサー
4WASモジュール
ハイキャス コントロール ユニット
ハイキャス 付車
4WAS付車
ライトSW
リトラクタブルSW
リトラクタブル タイマー
ダイオード
4ウェイSW
ターン シグナル SW
ドアSW
TYPE II
ヒーター
マニュアルA/C
オートA/C
ハイブリッド
アナログ
コンビネーション メーター
1LCON SW
2パルス
スピード メーター ユニット
ディスプレイ ユニット
ボードコンピュータ
タイマー
ドアミラー SW
電動ミラー SW
P/WメインSW
P/W SW (S)
P/Wモーター (S)
ドア ロック タイマー
ドア ロックSW
ロック アクチュエーター
パワー アンテナ タイマー
カセット デッキ
スピーカー (ドア)
スピーカー (後)
ファン SW
ファン コントローラー
ヒーター コントロール アンプ
REC SW
モード ドア アクチュエーター
位置検出SW
ファン ミックス ドア アクチュエーター
オート アンプ
デュアル プレッシャー SW
PICO S/V
ルーム ランプ
ドア ランプ
ストップ ランプ
テール ランプ
ターン シグナル ランプ
ドアSW
ヒューズ ボックス
ジャンクション ボックス
ECCS コントロール ユニット
ハイキャス コントロール ユニット
ドロップ ビッグ レジスター
ヘッド ランプ
ウォッシャー モーター
ワイパー モーター
ホーン
ヒューズ ボックス
ジャンクション ボックス
ECCS コントロール ユニット
ハイキャス コントロール ユニット
ドロップ ビッグ レジスター
ヘッド ランプ
ウォッシャー モーター
ワイパー モーター
ホーン
ヒューズ ボックス
ジャンクション ボックス
ECCS コントロール ユニット
ハイキャス コントロール ユニット
ドロップ ビッグ レジスター
ヘッド ランプ
ウォッシャー モーター
ワイパー モーター
ホーン
ヒューズ ボックス
ジャンクション ボックス
ECCS コントロール ユニット
ハイキャス コントロール ユニット
ドロップ ビッグ レジスター
ヘッド ランプ
ウォッシャー モーター
ワイパー モーター
ホーン

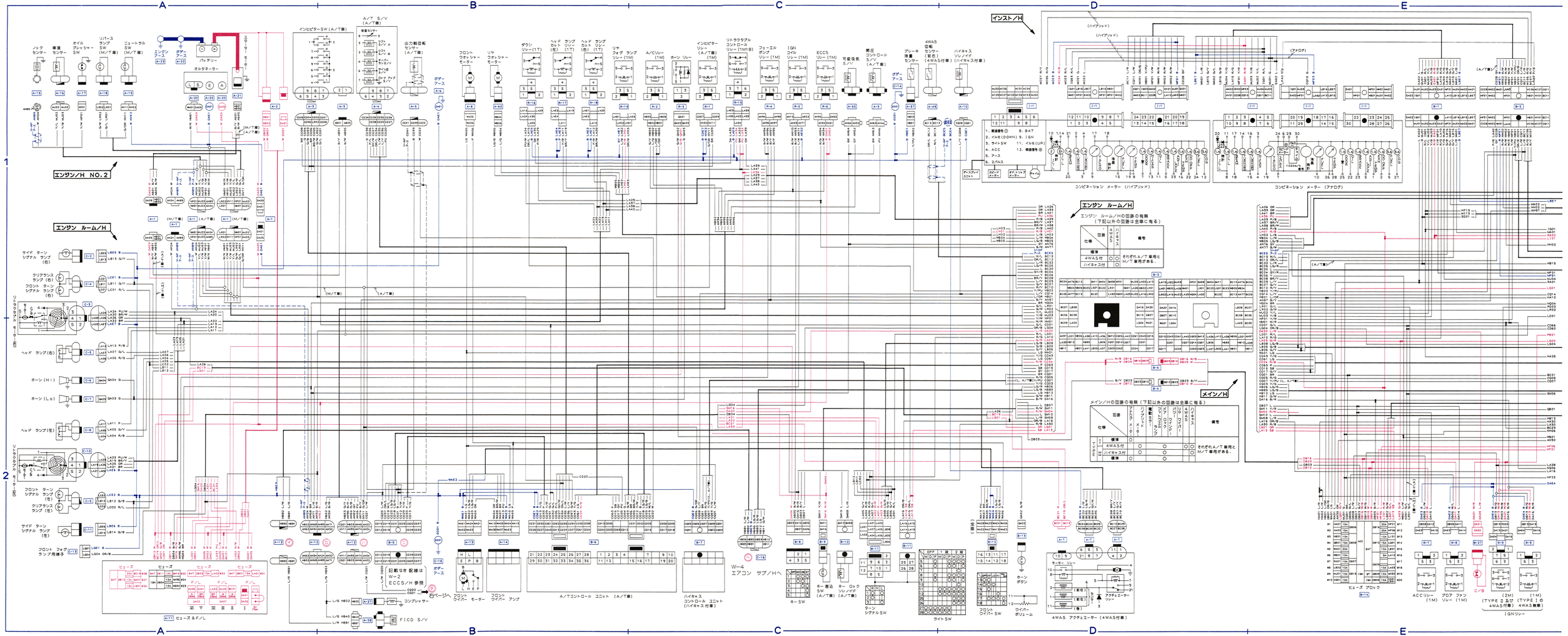
エンジン/H NO.2
エンジン ルーム/H
インスト/H
メイン/H
ノックセンサー
車速センサー
オイルプレッシャースイッチ
リバースランプスイッチ(M/T車)
ニュートラルスイッチ(M/T車)
エンジンアース
ボデーアース
バッテリー
オルタネーター
スターター モーター
インヒビタースイッチ(A/T車)
A/T S/V (A/T車)
車速センサー
出力軸回転センサー(A/T車)
フロントウォッシャーモーター
リヤウォッシャーモーター
ダウンリレー(1T)
ヘッドカット リレー(1T)
ヘッドランプリレー(B)(1T)
リヤフォグ ランプリレー(1M)
A/Cリレー(1M)
ホーン リレー
インヒビターリレー(A/T車)(1M)
リトラクタブルコントロールリレー(1M)(B)
フューエルポンプリレー(1M)
IGNコイルリレー(1M)
ECCSリレー(1M)
可変吸気S/V
燃圧コントロールS/V(A/T車)
ブレーキ液圧センサー
4WAS警報センサー(前左)(4WAS付車)
ハイキャスソレノイド(ハイキャス付車)
コンビネーション メーター(ハイブリッド)
コンビネーション メーター(アナログ)
エンジン ルーム/Hの図表の有無
(下記以外の図表は全車に有る)
メイン/Hの図表の有無(下記以外の図表は全車に有る)
それぞれA/T車用とM/T車用がある。
ヒューズ&F/L
ヒューズ ブロック
ACCリレー(1M)
ブロアファンリレー(1M)
IGNリレー
(2M)(TYPE 2 及び 4WAS付車)
(1M)(TYPE 1 の 4WAS無車)
記載なき配線はW-2 ECCS/H参照
FICD S/V
コンプレッサー
フロントワイパーモーター
フロントワイパーアンプ
A/Tコントロール ユニット(A/T車)
ハイキャスコントロール ユニット(ハイキャス付車)
キー差込スイッチ(A/T車)(A/T車)
キーSW
ターンシグナルSW
ライトSW
フロントワイパーSW
ワイパーボリューム
ホーンボタン
4WAS アクチュエーター(4WAS付車)
ACCリレー
ブロアファンリレー
C/B
W-4 エアコン サブ/Hへ

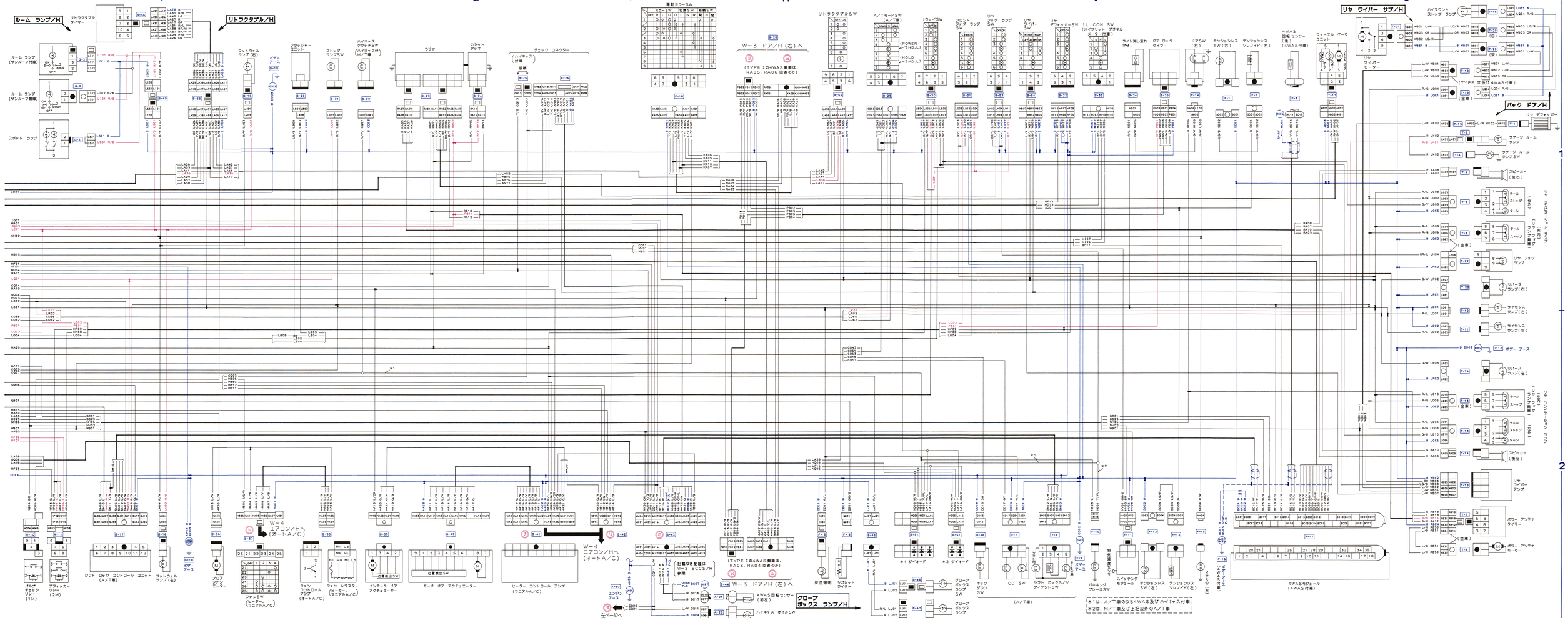
ルーム ランプ/H
リトラクタブル/H
リヤ ワイパー サブ/H
バック ドア/H
W-3 ドア/H(右)へ
W-3 ドア/H(左)へ
W-4 エアコン/Hへ(オートA/C)
グローブ ボックス ランプ/H
左ページへ
ルーム ランプ(サンルーフ付車)
スポット ランプ
ラゲッジ ルーム ランプ
ラゲッジ ルーム ランプSW
スピーカー(後左)
スピーカー(後右)
テール ストップ ターン
リヤ フォグ ランプ
リバース ランプ(右)
リバース ランプ(左)
ライセンス ランプ(右)
ライセンス ランプ(左)
ボデー アース
リヤ ワイパー ランプ
パワー アンテナ タイマー
パワー アンテナ モーター
4WASモジュール(4WAS付車)
シフト ロック コントロール ユニット(A/T車)
ブロア モーター
ファンSW(モーター マニュアルA/C)
ファン コントロール アンプ(オートA/C)
ファン レジスター(モーター マニュアルA/C)
インテーク ドア アクチュエーター
モード ドア アクチュエーター
ヒーター コントロール アンプ(マニュアルA/C)
ヒーター ユニット(2M)
ヒーター ユニット(1M)
ブレーキ ペダル ポジション スイッチ
ドア ロック アクチュエーター
ドアSW(右)
ドアSW(左)
テンションレス ソレノイド(右)
テンションレス ソレノイド(左)
テンションレス SW(右)
テンションレス SW(左)
ライト消し忘れ ブザー
フューエル ゲージ ユニット
4WAS 回転センサー(後)(4WAS付車)
ハイマウント ストップ ランプ
リヤ ワイパー モーター
リヤ デフォッガー
リヤ ワイパー SW
リヤ フォグ ランプ SW
フロント フォグ ランプ SW
ハイキャス クラッチSW(ハイキャス付/A/T車)
ハイキャス クラッチSW(ハイキャス付/M/T車)
ストップ ランプSW
フットウェル ランプ(右)
フットウェル ランプ(左)
ラジオ
カセット デッキ
フラッシャー ユニット
チェック コネクター(ハイキャス付車)
接続
ルーム ランプ(サンルーフ付車)
ルーム ランプ
ドア ロック タイマー

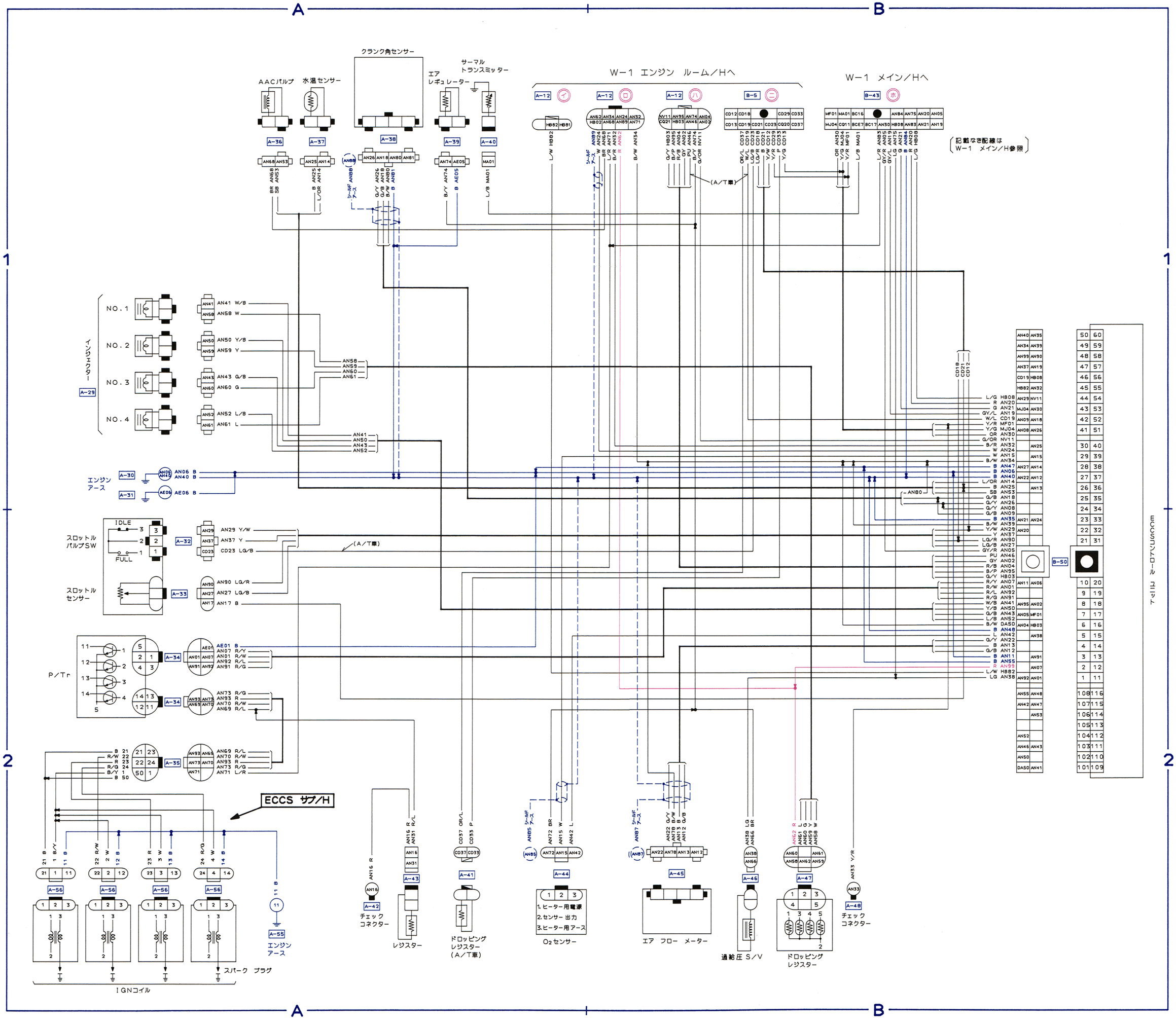
クランク角センサー
AACバルブ
水温センサー
エア
レギュレーター
サーマル
トランスミッター
W−1 エンジン ルーム／Hへ
W−1 メイン／Hへ
(記載なき配線は W−1 メイン／H参照)
(A／T車)
NO.1
NO.2
NO.3
NO.4
インジェクター
エンジン
アース
スロットル
バルブSW
IDLE
FULL
スロットル
センサー
P／Tr
ECCS サブ／H
チェック
コネクター
レジスター
ドロッピング
レジスター
(A／T車)
O₂センサー
ヒーター用電源
センサー 出力
ヒーター用アース
エア フロー メーター
過給圧 S／V
ドロッピング
レジスター
チェック
コネクター
エンジン
アース
スパーク プラグ
IGNコイル
ECCS コネクター

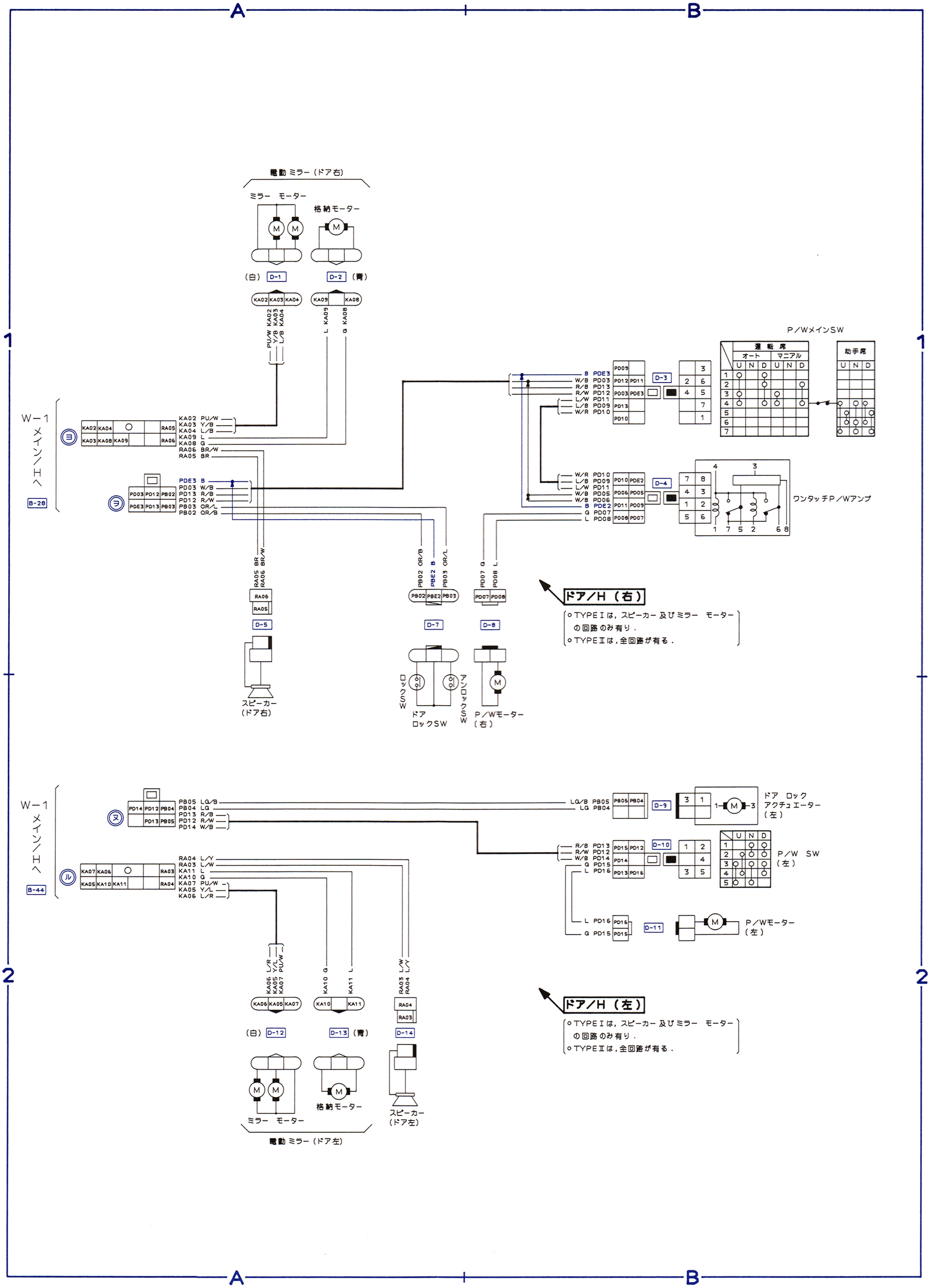
電動ミラー（ドア右）
ミラー モーター
格納モーター
（白） D-1
D-2 （青）
KA02 KA03 KA04
KA09 KA08
PU/W KA02
Y/B KA03
L/B KA04
L KA09
G KA08
W－1 メインハーネスへ
B-28
KA02 KA04 RA05
KA03 KA08 KA09 RA06
KA02 PU/W
KA03 Y/B
KA04 L/B
KA09 L
KA08 G
RA06 BR/W
RA05 BR
PDE3 B
PD03 W/B
PD13 R/B
PD12 R/W
PB03 OR/L
PB02 OR/B
PD03 PD12 PB02
PDE3 PD13 PB03
RA05 BR
RA06 BR/W
RA06
RA05
D-5
スピーカー（ドア右）
PB02 OR/B
PBE2 B
PB03 OR/L
PB02 PBE2 PB03
D-7
ロックSW
アンロックSW
ドア ロックSW
PD07 G
PD08 L
PD07 PD08
D-8
P/Wモーター（右）
B PDE3
W/B PD03
R/B PD13
R/W PD12
L/W PD11
L/B PD09
W/R PD10
PD09
PD12 PD11
PD03 PDE3
PD13
PD10
D-3
P/WメインSW
運転席
オート マニアル
U N D U N D
助手席
U N D
W/R PD10
L/B PD09
L/W PD11
W/B PD05
W/B PD06
B PDE2
G PD07
L PD08
PD10 PDE2
PD06 PD05
PD11 PD09
PD08 PD07
D-4
ワンタッチP/Wアンプ
ドア/H（右）
○TYPE Ⅰは，スピーカー及びミラー モーターの回路のみ有り．
○TYPE Ⅱは，全回路が有る．
W－1 メインハーネスへ
B-44
PB05 LG/B
PB04 LG
PD13 R/B
PD12 R/W
PD14 W/B
PD14 PD12 PB04
PD13 PB05
RA04 L/Y
RA03 L/W
KA11 L
KA10 G
KA07 PU/W
KA05 Y/L
KA06 L/R
KA07 KA06 RA03
KA05 KA10 KA11 RA04
LG/B PB05
LG PB04
PB05 PB04
D-9
ドア ロック アクチュエーター（左）
R/B PD13
R/W PD12
W/B PD14
G PD15
L PD16
PD15 PD12
PD14
PD13 PD16
D-10
P/W SW（左）
L PD16
G PD15
PD16
PD15
D-11
P/Wモーター（左）
L/R KA06
Y/L KA05
PU/W KA07
KA10 G
KA11 L
L/W RA03
L/Y RA04
KA06 KA05 KA07
KA10 KA11
RA04
RA03
（白） D-12
D-13 （青）
D-14
ミラー モーター
格納モーター
スピーカー（ドア左）
電動ミラー（ドア左）
ドア/H（左）
○TYPE Ⅰは，スピーカー及びミラー モーターの回路のみ有り．
○TYPE Ⅱは，全回路が有る．

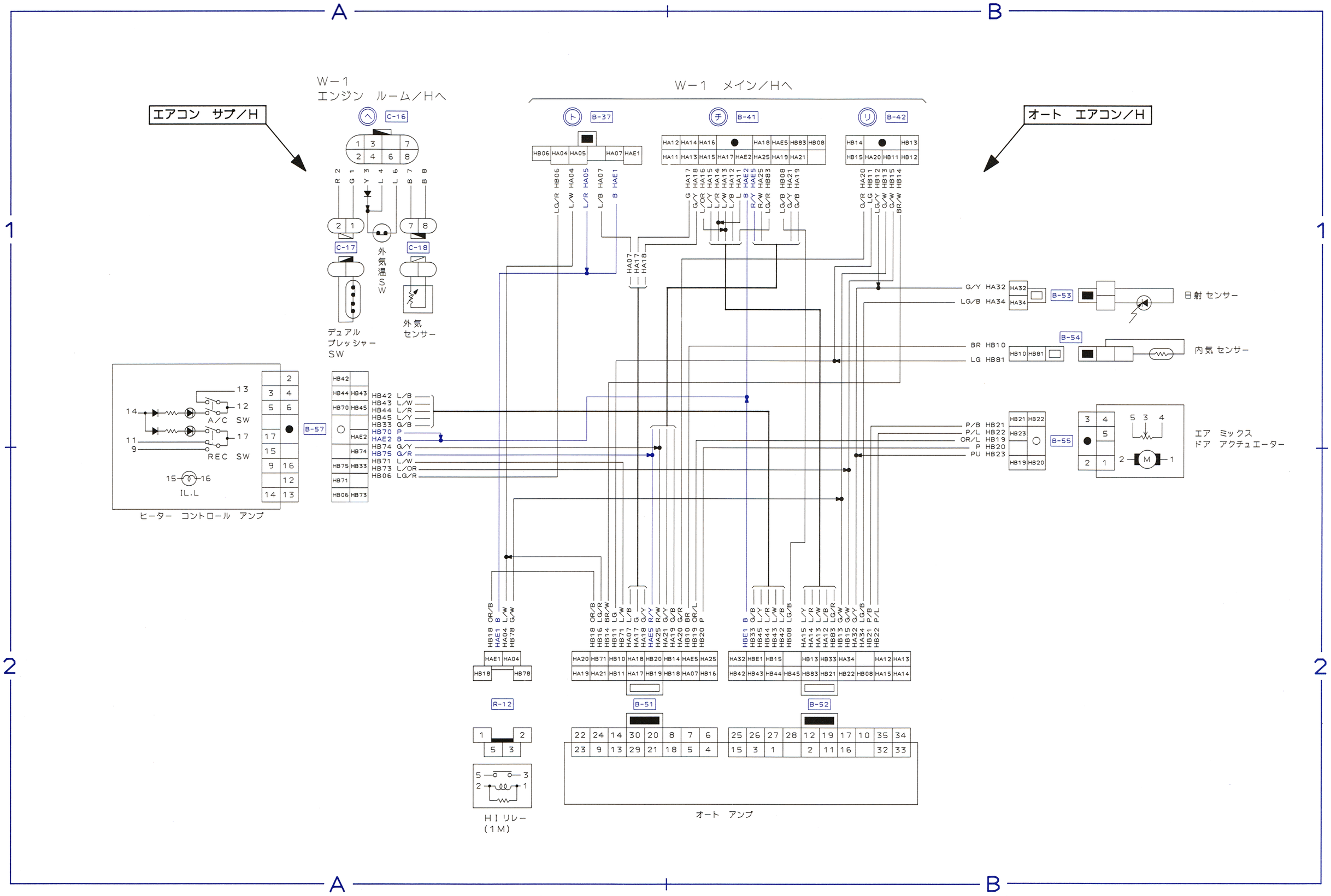
A
B
1
2
エアコン サブ／H
オート エアコン／H
W－1
エンジン ルーム／Hへ
W－1 メイン／Hへ
C-16
C-17
C-18
デュアル
プレッシャー
SW
外気温
SW
外気
センサー
B-37
B-41
B-42
B-53
B-54
B-55
B-57
日射 センサー
内気 センサー
エア ミックス
ドア アクチュエーター
A/C SW
REC SW
IL.L
ヒーター コントロール アンプ
R-12
B-51
B-52
HIリレー
(1M)
オート アンプ

この資料を入手ご希望のかたは、最寄りの日産販売会社あてに、代金を添えてお申し込みください。
下記へ直接お申し込みいただく場合には、実費と送料500円を現金書留でお送りください。

1989年3月 発行

複製を禁ず

実費 2,100 円

発行所　日産自動車株式会社
担当　サービス部技術課
〒104 東京都中央区銀座6－17－1
TEL (03) 5565-2407
(ダイヤルイン)
Ⓚ－41

資料コードは、表紙右下に記載されています。

ニッサン 180SX配線図集

1989年3月

RS13型

Hospitality Immediately Technology Excellent Quality

HITEQ

心と技術の出会い　－　日産サービス

日産自動車株式会社

JAN 2012

NISSAN 180SX

Known manuals available for 180SX:

1989 A008009: (K)RS13: full car manual with CA18DET (A4)
1989 A108010: (K)RS13: electrical diagram supplement (A3)
1991 A008011: (K)RPS13: manual update with SR20DET (A4)
1991 A108012: (K)RPS13: electrical diagram supplement (A3)
1992 A008013: (K)RPS13: digital climate control update (A4)
1996 A008021: (K)RPS13: manual update for '96 facelift (A4)
1996 A108017: (K)RPS13: electrical diagram supplement (A4)

All manuals are in Japanese and recommended only for those requiring specific details (e.g. electrical wiring, SR20DE).

English S13, S14 and S15 manuals are readily available for download and sufficiently similar in most cases.

No official manuals are currently available for the JDM Silvia S13.

Scan quality is set for sensible download size - higher resolution 'originals' can be available if you ask in the right places. Similarly, make known any mistakes in the scanning (inevitable with such a volume to feed through an ADF and then touch-up).

For printing electrical supplements it is advisable to use 'tile large pages' feature of Acrobat Reader as diagrams may span A3 pages.

Scanned for download and redistribution, not for sale or auction.