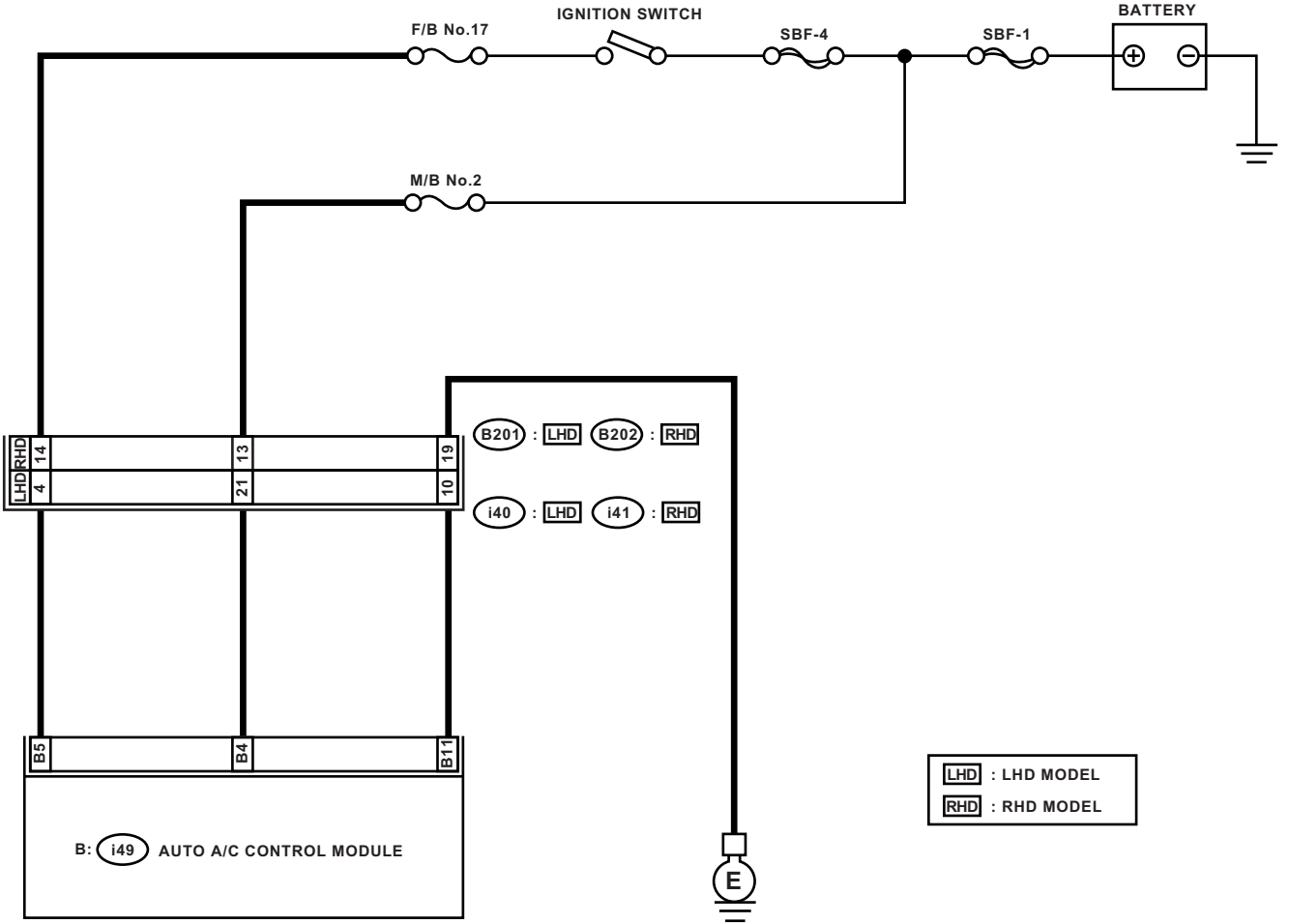
IGNITION SWITCH
F/B No.17
SBF-4
SBF-1
BATTERY
M/B No.2
B201 : LHD
B202 : RHD
i40 : LHD
i41 : RHD
RHD
LHD
14
4
13
21
19
10
B5
B4
B11
B: i49 AUTO A/C CONTROL MODULE
E
LHD : LHD MODEL
RHD : RHD MODEL

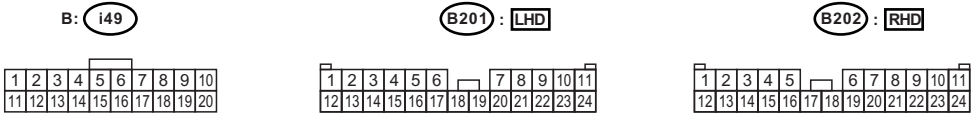
B: i49
B201 : LHD
B202 : RHD