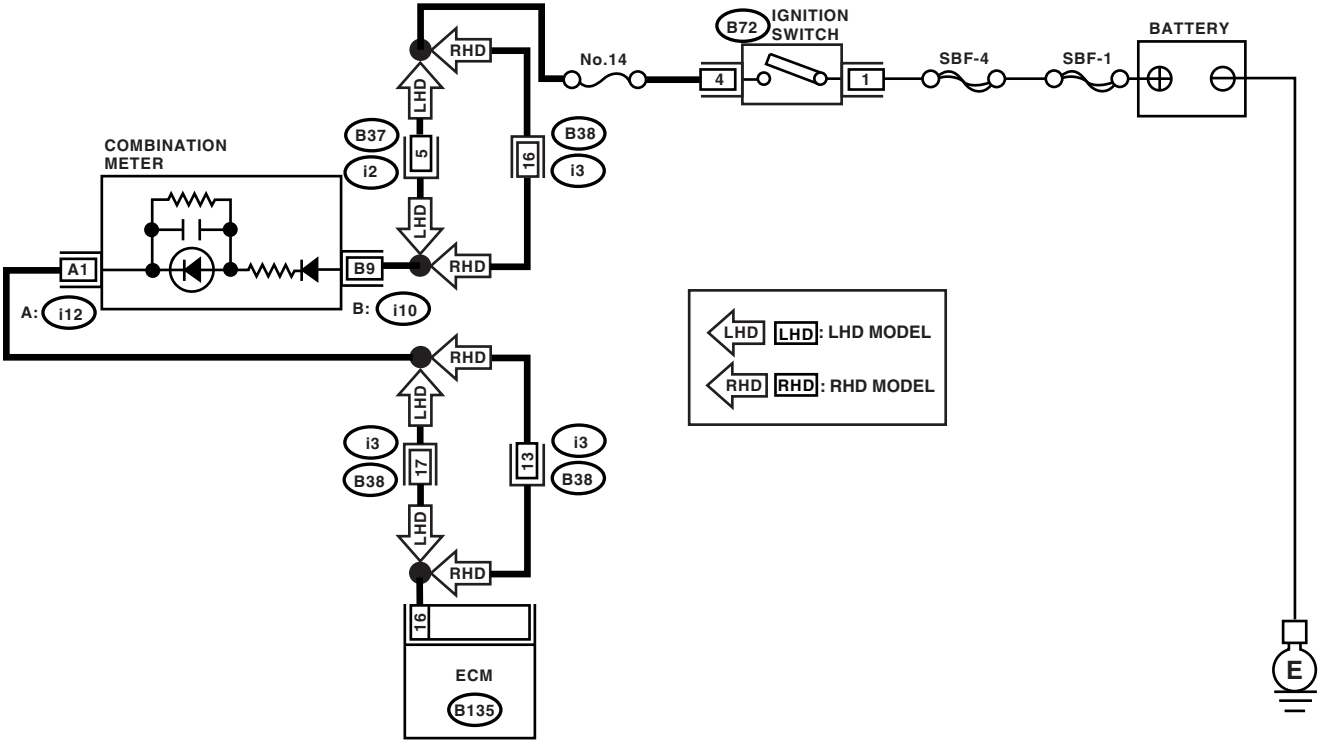
B72
IGNITION SWITCH
BATTERY
No.14
4
1
SBF-4
SBF-1
RHD
LHD
B37
i2
5
16
B38
i3
COMBINATION METER
A1
B9
A: i12
B: i10
LHD: LHD MODEL
RHD: RHD MODEL
i3
B38
17
13
16
ECM
B135
E

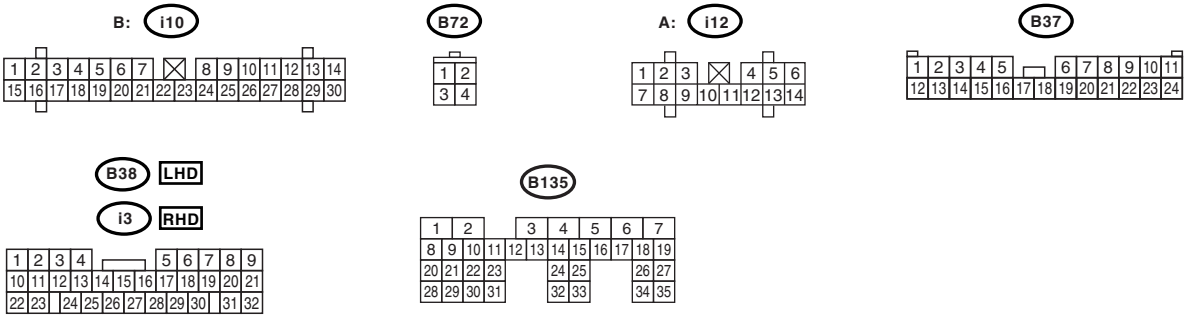
B: i10
B72
A: i12
B37
B38 LHD
i3 RHD
B135