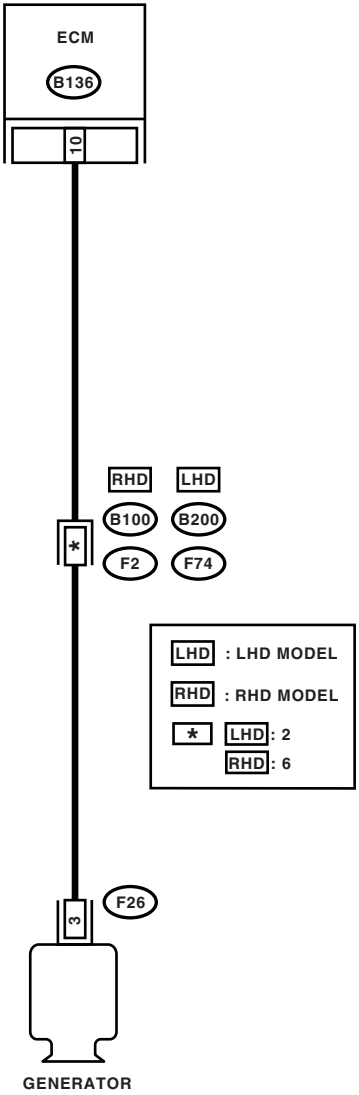
ECM
B136
10
RHD
LHD
B100
B200
*
F2
F74
LHD : LHD MODEL
RHD : RHD MODEL
* LHD : 2
RHD : 6
F26
3
GENERATOR

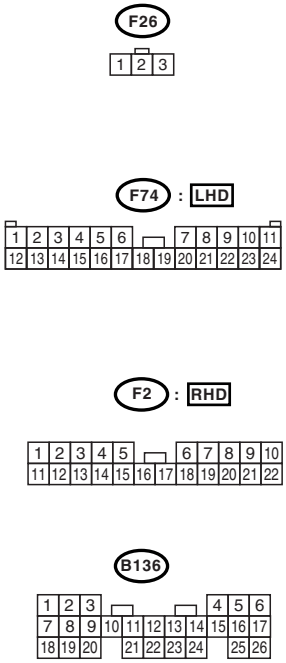
F26
1 2 3
F74 : LHD
1 2 3 4 5 6 7 8 9 10 11
12 13 14 15 16 17 18 19 20 21 22 23 24
F2 : RHD
1 2 3 4 5 6 7 8 9 10
11 12 13 14 15 16 17 18 19 20 21 22
B136
1 2 3 4 5 6
7 8 9 10 11 12 13 14 15 16 17
18 19 20 21 22 23 24 25 26