Введение

Поздравляем Вас с приобретением автомобиля SUBARU. Настоящее Руководство по эксплуатации содержит всю необходимую информацию для поддержания Вашего SUBARU в отличном состоянии и обеспечения надежной работы системы снижения токсичности выхлопных газов. Мы настоятельно рекомендуем Вам внимательно ознакомиться с настоящим Руководством, что поможет Вам лучше понять устройство и работу Вашего автомобиля. За дополнительной информацией, не вошедшей в настоящее Руководство и касающейся особенностей ремонта, обслуживания и регулировок автомобиля, Вы можете всегда обратиться к дилеру SUBARU, у которого Вы приобрели свой автомобиль, или к ближайшему дилеру SUBARU.

Вся информация, технические характеристики и иллюстрации, содержащиеся в настоящем Руководстве, действительны на момент его публикации. Компания FUJI HEAVY INDUSTRIES LTD. сохраняет за собой право вносить изменения в характеристики и дизайн автомобиля без предварительного уведомления о таких изменениях, а также без принятия на себя обязательств по внесению таких же или аналогичных изменений в ранее проданные автомобили. Данное Руководство по эксплуатации предназначено для всех моделей автомобиля и содержит полное описание оборудования, включая дополнительное оборудование, устанавливаемое на заводе-изготовителе по требованию. Поэтому некоторые замечания могут касаться оборудования, не установленного на Вашем автомобиле.

Оставьте это Руководство в автомобиле при его повторной продаже. Новому владельцу также потребуется содержащаяся в нем информация.

ПРИМЕЧАНИЕ: Термин “дилер SUBARU” обозначает любого официального дилера компании SUBARU и/или компанию по ремонту и техническому обслуживанию автомобилей SUBARU.

Компания FUJI HEAVY INDUSTRIES LTD., ТОКИО, ЯПОНИЯ

SUBARU – официально зарегистрированная торговая марка компании FUJI HEAVY INDUSTRIES LTD.

© copyright 2004 FUJI HEAVY INDUSTRIES LTD.

Настоящее Руководство отпечатано на бумаге, изготовленной из бумажных отходов.

В настоящем Руководстве описываются следующие типы автомобилей.

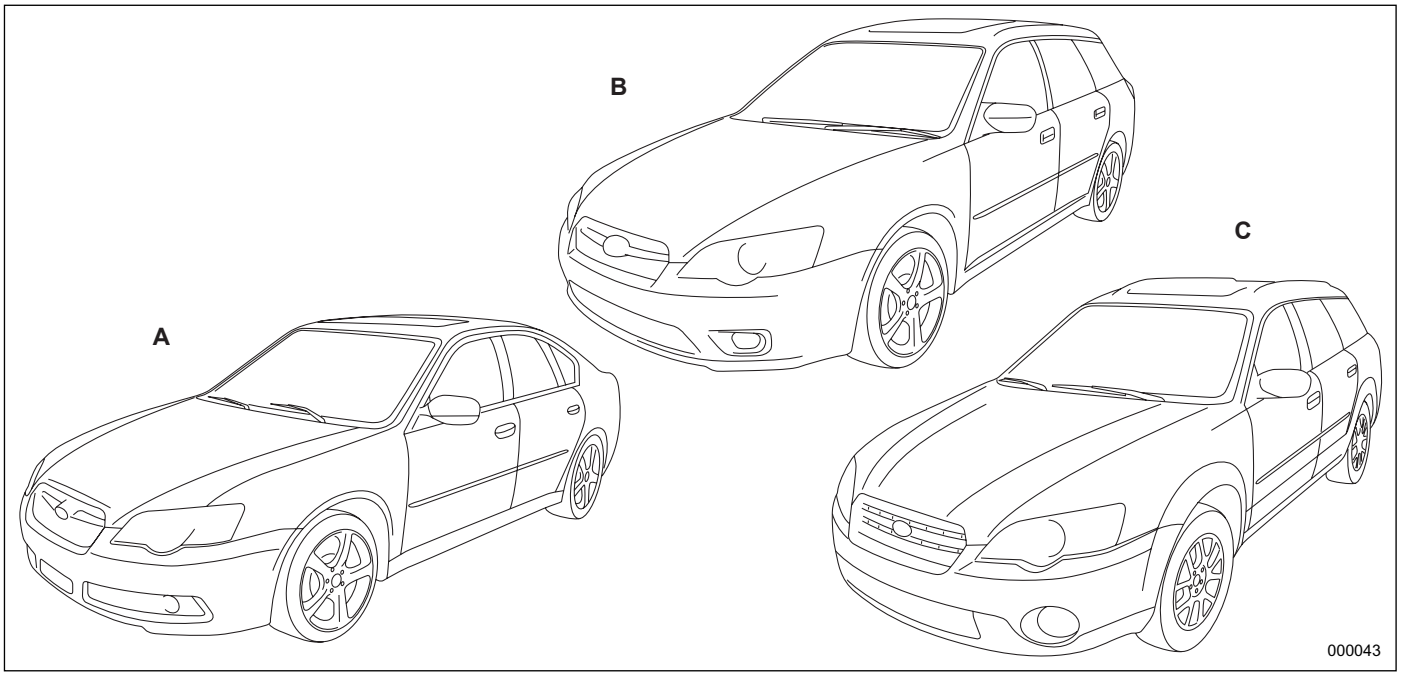

A) Седан
B) Универсал
C) OUTBACK

Гарантийные обязательства

Детальное описание гарантийных обязательств, включающих случаи, на которые распространяется гарантия, и исключения из них, содержится в “Гарантийной и сервисной книжке”. Мы рекомендуем Вам внимательно ознакомиться с ее содержанием.

Как пользоваться настоящим Руководством

■ Использование настоящего Руководства по эксплуатации

Перед эксплуатацией автомобиля внимательно ознакомьтесь с настоящим Руководством. Соблюдение правил эксплуатации, изложенных в нем, обеспечит Вашу безопасность и продлит срок службы Вашего автомобиля. Несоблюдение этих правил может привести к серьезным травмам и значительным его повреждениям.

Руководство включает 14 глав. Каждая глава начинается с краткого содержания, что позволит Вам быстро определить, содержится ли в ней искомая информация.

Глава 1. Сиденья, ремни и подушки безопасности
В данной главе содержатся правила пользования сиденьями и ремнями безопасности, а также меры предосторожности при обращении с подушками безопасности.
Глава 2. Ключи, замки и стеклоподъемники
В данной главе рассказывается о правилах обращения с ключами, замками и окнами автомобиля.
Глава 3. Контрольно-измерительные приборы и органы управления автомобилем
В данной главе содержится информация о показаниях индикаторов и указателей панели приборов, а также порядок использования различных приборов и переключателей автомобиля.
Глава 4. Климат-контроль
В данной главе приводятся инструкции по работе с системой климат-контроля.
Глава 5. Аудиосистема
В данной главе описывается аудиосистема Вашего автомобиля и даются инструкции по работе с ней.
Глава 6. Оборудование салона
В данной главе описывается порядок использования оборудования, установленного в салоне Вашего автомобиля.
Глава 7. Запуск двигателя и управление автомобилем
В данной главе даются инструкции по запуску двигателя и управлению Вашим автомобилем SUBARU.
Глава 8. Советы по вождению
В данной главе содержится информация об особенностях

– ПРОДОЛЖЕНИЕ –

управления Вашим автомобилем SUBARU в различных условиях, а также советы о том, как повысить безопасность вождения.

Глава 9. Порядок действий в экстренных случаях

В данной главе описывается порядок действий водителя при различных неисправностях, возникших при вождении, например, при проколе шины, перегреве двигателя и т.д.

Глава 10. Уход за внешним видом автомобиля

В данной главе даются рекомендации о том, как поддерживать внешний вид Вашего автомобиля SUBARU в отличном состоянии.

Глава 11. Техническое обслуживание и ремонт

В данной главе содержится информация о сроках проведения планового технического обслуживания Вашего автомобиля у официального дилера SUBARU, а также даются рекомендации по поддержанию автомобиля в исправном состоянии.

Глава 12. Технические характеристики

В данной главе приводятся размеры и технические характеристики Вашего автомобиля SUBARU.

Глава 13. Дополнительная информация

В данной главе приводится дополнительная информация, предоставление которой является обязательным в некоторых странах.

Глава 14. Алфавитный указатель

Он представляет собой алфавитный перечень того, что содержится в настоящем Руководстве. Указатель поможет Вам быстро отыскать необходимую информацию.

■ Предупреждающие надписи

В настоящем Руководстве неоднократно встречаются надписи ВНИМАНИЕ, ОСТОРОЖНО и ПРИМЕЧАНИЕ.

Эти надписи предупреждают Вас о потенциально опасных ситуациях, при которых Вы или другие лица могут получить травмы.

Просим Вас уделять информации, приведенной под предупреждающими надписями, такое же внимание, как и остальным частям настоящего Руководства. Это поможет Вам лучше усвоить принципы безопасной эксплуатации Вашего автомобиля.

⚠ ВНИМАНИЕ

Предупреждающая надпись ВНИМАНИЕ обращает Ваше внимание на ситуацию, игнорирование которой может привести к серьезным травмам или даже смертельному исходу.

⚠ ОСТОРОЖНО

Предупреждающая надпись ОСТОРОЖНО указывает на ситуацию, игнорирование которой может повлечь за собой травму или повреждение автомобиля, или совокупность перечисленного.

ПРИМЕЧАНИЕ

В ПРИМЕЧАНИЯХ содержится информация и рекомендации, с помощью которых эксплуатация Вашего автомобиля станет оптимальной.

■ Предупреждающий знак

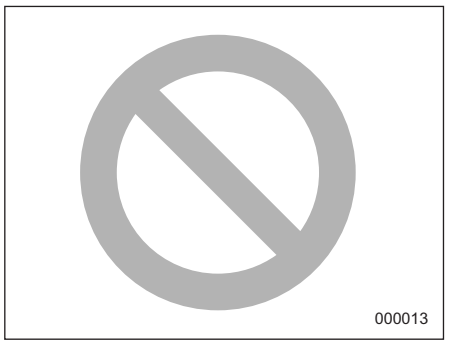

В Руководстве будет встречаться круг, перечеркнутый наклонной чертой. В зависимости от контекста, этот знак означает “Запрещается” или “Не допускается”.

Знаки, встречающиеся в Вашем автомобиле

Ниже приведены некоторые знаки, встречающиеся в Вашем автомобиле.

Знак	Значение
	ОСТОРОЖНО
	Внимательно ознакомьтесь с данными инструкциями
	Наденьте защитные очки
	Электролит содержит серную кислоту
	Беречь от детей!
	Беречь от огня
	Взрывоопасно!
	Блокировка электростеклоподъемнико в пассажирских дверей

Знак	Значение
	Топливо
	Передние противотуманные фары
	Задние противотуманные фонари
	Стояночные огни
	Аварийная сигнализация
	Прикуриватель
	Подогрев сидений
	Крепежные скобы ISOFIX
TOP TETHER	Узлы верхнего крепления детских кресел безопасности
	Звуковой сигнал

– ПРОДОЛЖЕНИЕ –

Знак	Значение
	Антиобледенитель щеток стеклоочистителя ветрового стекла
	Прерывистый режим работы стеклоочистителя
	Омыватель и стеклоочиститель ветрового стекла
	Омыватель и стеклоочиститель заднего стекла
	Освещение
	Регулятор светового пучка передних фар
	Стояночные огни, габаритные огни, освещение номерного знака и освещение панели приборов
	Передние фары
	Указатель поворота

Знак	Значение
	Регулировка яркости освещения
	Капот двигателя
	Крышка багажника (Седан)
	Скорость вращения вентилятора
	Вентиляционные отверстия панели приборов
	Вентиляционные отверстия панели приборов и вентиляционные отверстия обдува ног
	Вентиляционные отверстия обдува ног
	Вентиляционные отверстия обогрева ветрового стекла и обдува ног
	Обогрев ветрового стекла

Знак	Значение
	Обогрев заднего стекла/ Обогрев наружных зеркал
	Рециркуляция воздуха
	Наружный воздух
	Уровень масла
	Стеклоомыватель
	Тормозная жидкость
	Двери заблокированы
	Двери разблокированы
	Крышка багажника (Седан) или дверца багажного отсека (Универсал)

Меры безопасности при управлении автомобилем

■ Ремни и подушки безопасности

⚠ ВНИМАНИЕ

• Все люди, находящиеся в автомобиле, должны пристегнуться ремнями безопасности ДО начала движения автомобиля. В противном случае, риск получения серьезных травм при резком торможении или аварии возрастает.

• Для максимальной защиты в аварийной ситуации водитель и все пассажиры, находящиеся в салоне автомобиля, во время движения автомобиля должны быть всегда пристёгнуты ремнями безопасности. Наличие подушек безопасности (Дополнительная система безопасности) не отменяет это требование. Одновременное использование подушек и ремней безопасности обеспечивает наиболее оптимальную защиту водителя и пассажиров при серьезной аварии.

Игнорирование требования пристегиваться ремнями безопасности повышает риск получения серьезных травм или даже смертельного исхода при аварии, даже если Ваш автомобиль оборудован подушками безопасности.

• Подушка безопасности срабатывает очень быстро и раскрывается с большой силой. Неправильное положение водителя или пассажира на переднем сиденье при срабатывании подушки безопасности может привести к серьезным травмам. Для раскрытия подушки безопасности требуется достаточное пространство, поэтому водитель должен всегда сидеть прямо, плотно прижавшись к спинке сиденья, как можно дальше от рулевого колеса, но сохраняя при этом полный контроль над автомобилем. Переднему пассажиру рекомендуется отодвинуть свое сиденье как можно дальше назад и также сидеть прямо, плотно прижавшись к спинке сиденья.

Внимательно прочтите разделы “Ремни безопасности” и “Подушки безопасности (Дополнительная системы безопасности)” Главы 1 настоящего Руководства, где приведены инструкции и меры предосторожности, касающиеся системы ремней безопасности и подушек безопасности.

■ Обеспечение безопасности детей

⚠ ВНИМАНИЕ

• Во время движения автомобиля нельзя держать ребенка на коленях или на руках. При аварии они не смогут защитить детей от ударов о детали салона и другие предметы, находящиеся в автомобиле.

• Грудные и маленькие дети должны перевозиться только в детских креслах безопасности, закрепленных на ЗАДНЕМ сиденье. Кресло безопасности должно соответствовать

– ПРОДОЛЖЕНИЕ –

возрасту, росту и весу ребёнка. Если ребенок слишком большой для детского кресла безопасности, то фиксация его положения на ЗАДНЕМ сиденье при движении должна осуществляться ремнями безопасности. Согласно статистике автотранспортных происшествий, детский травматизм значительно ниже при размещении ребенка не на переднем, а на заднем сиденье. Не допускайте, чтобы во время движения автомобиля ребенок стоял на сиденье или находился на нем на коленях.

• Всегда закрепляйте ребенка на ЗАДНЕМ сиденье либо в детском кресле безопасности, либо штатными ремнями безопасности. Подушки безопасности срабатывают очень быстро и раскрываются с большой силой, и если положение ребенка при перевозке не зафиксировано либо зафиксировано плохо, это может привести к травмам ребенка и даже его смерти. Дети – легче и физически слабее взрослых, поэтому они подвержены большему риску получения травм при раскрытии подушки безопасности.

• НИКОГДА НЕ ПЕРЕВОЗИТЕ ДЕТЕЙ НА ПЕРЕДНЕМ СИДЕНЬЕ В ДЕТСКИХ КРЕСЛАХ БЕЗОПАСНОСТИ, ПРЕДНАЗНАЧЕННЫХ ДЛЯ ПЕРЕВОЗКИ ДЕТЕЙ ЛИЦОМ НАЗАД. ПРИ ЭТОМ ПОЛОЖЕНИИ ГОЛОВА РЕБЕНКА РАСПОЛОЖЕНА СЛИШКОМ БЛИЗКО К ПОДУШКЕ БЕЗОПАСНОСТИ, ЧТО ПОВЫШАЕТ РИСК ПОЛУЧЕНИЯ ТРАВМ И ДАЖЕ СМЕРТЕЛЬНОГО ИСХОДА.

• При перевозке детей на заднем сиденье задние двери должны быть заблокированы при помощи механизмов блокировки дверей от детей. При случайном открытии дверей и выпадении из машины ребёнок может получить серьёзные травмы. Смотрите раздел “Механизм блокировки дверей от детей” в Главе 2.

• При перевозке детей окна пассажирских дверей также должны быть заблокированы. В противном случае, ребенок может привести в действие электростеклоподъемник и получить травму. Смотри раздел “Электростеклоподъемники” в Главе 2.

• Никогда не оставляйте детей в автомобиле без присмотра. Их случайные действия могут привести автомобиль в движение, в результате чего и дети, и окружающие могут получить травмы. Следует также отметить, что в жаркие или солнечные дни температура в закрытом автомобиле может быстро повыситься и вызвать тепловой удар или даже смерть ребенка.

• Примите необходимые меры, чтобы маленькие дети не смогли запереться в багажнике. Покидая автомобиль, закройте все окна и заприте все двери или заблокируйте внутренний рычаг открывания багажника. Убедитесь также, что багажник закрыт. В жаркие или солнечные дни температура в закрытом багажнике может быстро повыситься. Это может привести к смерти ребенка или вызвать у него серьезные тепловые травмы, в том числе повреждение

головного мозга, что особенно опасно для маленьких детей.

Внимательно прочтите разделы “Детские кресла безопасности”, “Подушки безопасности (Дополнительная система безопасности)” и “Ремни безопасности” Главы 1 настоящего Руководства, где приведены инструкции и меры предосторожности, касающиеся системы детских кресел безопасности, ремней безопасности и подушек безопасности.

■ Выхлопные газы двигателя (угарный газ)

⚠ ВНИМАНИЕ

• Избегайте вдыхания выхлопных газов двигателя. Выхлопные газы двигателя содержат окись углерода (угарный газ), не имеющий цвета и запаха, вдыхание которого является опасным и даже может вызвать летальный исход.

• Поддерживая выхлопную систему двигателя в исправном состоянии, Вы предотвратите попадание выхлопных газов внутрь автомобиля.

• Не допускайте работы двигателя в закрытом помещении, например, в гараже, за исключением кратковременных периодов во время въезда и выезда.

• Избегайте длительного нахождения в припаркованном автомобиле с работающим двигателем. Если такая ситуация неизбежна, обеспечьте подачу в автомобиль свежего воздуха, включив вентилятор.

• Для обеспечения нормальной работы системы вентиляции следите за тем, чтобы передняя решётка воздухозаборника системы вентиляции всегда была очищена от снега, листьев и других предметов, препятствующих поступлению воздуха.

• При любом подозрении на то, что выхлопные газы попадают в салон автомобиля, примите срочные меры по выявлению и устранению проблемы. Если Вам все же необходимо совершить поездку, полностью откройте все окна автомобиля.

• Для предотвращения попадания в салон автомобиля выхлопных газов следите за тем, чтобы при движении крышка багажника или дверца багажного отсека автомобиля была закрытой.

■ Управление автомобилем и алкоголь

⚠ ВНИМАНИЕ

Управление автомобилем после приема алкоголя очень опасно. Алкоголь в крови замедляет Вашу реакцию, ухудшает восприятие и оценку обстановки, ослабляет внимание. Если Вы ведёте автомобиль после употребления даже незначительного количества алкоголя, то вероятность аварии, в результате которой Вы, пассажиры Вашего автомобиля, или окружающие могут получить травмы или даже погибнуть, возрастает. Кроме того, алкоголь может увеличить степень тяжести травмы, полученной Вами в результате аварии.

– ПРОДОЛЖЕНИЕ –

Воздержитесь от управления автомобилем после употребления спиртных напитков.

Вождение автомобиля в нетрезвом состоянии – это одна из наиболее частых причин дорожно-транспортных происшествий. Так как алкоголь действует на людей по-разному, может оказаться так, что после его употребления Вы утратите навыки безопасного вождения, даже если уровень алкоголя в Вашей крови не превышает допустимого законом уровня. Самое безопасное для Вас – это никогда не садиться за руль после приема спиртных напитков.

■ Управление автомобилем и наркотики

⚠ ВНИМАНИЕ

Есть некоторые виды лекарственных препаратов (продающиеся как по рецепту, так и без него), которые могут замедлить Вашу реакцию, ухудшить восприятие и оценку окружающей обстановки и ослабить внимание. Управляя автомобилем после принятия подобных лекарственных препаратов, Вы увеличиваете вероятность аварии, в результате которой Вы сами, пассажиры Вашего автомобиля, или окружающие люди могут получить серьезные травмы или погибнуть.

Если Вы принимаете какие-либо лекарственные препараты, обязательно проконсультируйтесь с лечащим врачом или фармацевтом, или выясните из инструкции, прилагаемой к лекарству, не скажется ли их прием на Вашей способности управлять автомобилем. Не садитесь за руль после принятия каких-либо лекарственных препаратов, вызывающих сонливость, или оказывающих иное негативное влияние на Ваши навыки безопасного вождения. Если прием каких-либо лекарственных препаратов обусловлен состоянием Вашего здоровья, проконсультируйтесь с лечащим врачом по поводу их возможного воздействия.

Никогда не садитесь за руль автомобиля, если находитесь под действием каких-либо запрещенных препаратов, влияющих на деятельность головного мозга. Для Вашего же здоровья и благополучия мы настоятельно рекомендуем Вам не принимать таких препаратов, а при сформировавшейся наркотической зависимости – пройти соответствующий курс лечения.

■ Управление автомобилем в состоянии усталости или сонливости

⚠ ВНИМАНИЕ

Когда Вы устали или находитесь в состоянии сонливости, Ваша реакция замедляется, восприятие и оценка окружающей обстановки ухудшается, а внимание ослабляется. При управлении автомобилем в этом состоянии может увеличиться вероятность того, что Вы, пассажиры Вашего автомобиля или окружающие люди могут попасть в серьезную аварию.

Если Вы устали или Вам хочется спать,

прервите поездку, найдите безопасное место и хорошо отдохните. Во время длительных поездок Вам время от времени следует делать остановки для отдыха. При возможности, управляйте автомобилем поочередно с кем-либо еще.

■ Переоборудование автомобиля

⚠ ОСТОРОЖНО

Запрещается вносить изменения в конструкцию Вашего автомобиля. Конструкционные изменения могут негативным образом сказаться на его эксплуатационных характеристиках, безопасности и сроке службы, а также повлечь за собой нарушение установленых государством нормативов. Кроме того, на повреждения или проблемы в работе, явившиеся следствием конструкционных изменений Вашего автомобиля, гарантия может не распространяться.

■ Управление автомобилем и мобильный телефон

⚠ ОСТОРОЖНО

Не ведите телефонных разговоров во время управления автомобилем. Это может отвлечь Ваше внимание и привести к аварии. Для разговора по мобильному телефону Вам следует съехать с дороги и припарковаться в безопасном месте. Законы некоторых стран разрешают использовать при управлении автомобилем только телефоны с системой hands-free.

■ Управление автомобилем, оборудованным системой навигации

⚠ ВНИМАНИЕ

Во время поездок с использованием системы навигации основное внимание водителя должно быть сосредоточено на управлении автомобилем. Управляя автомобилем, не следует пользоваться органами управления системы навигации. Снижение внимания к управлению автомобилем может привести к аварии. При необходимости воспользоваться органами управления системы навигации Вам следует съехать с дороги и припарковаться в безопасном месте.

■ Перевозка животных

При перевозке животных необходимо позаботиться о том, чтобы они не отвлекали Ваше внимание и не мешали Вам управлять автомобилем. В случае столкновения или резкой остановки автомобиля, перемещения животных или клеток с животными по салону автомобиля могут нанести травмы и Вам, и пассажирам Вашего автомобиля. Кроме того, при таких обстоятельствах могут пострадать и сами животные. Поэтому их положение в салоне автомобиля при перевозке должно быть зафиксировано. Закрепите Вашего питомца на заднем сиденье с помощью специального ошейника для перевозок, используя

– ПРОДОЛЖЕНИЕ –

ремень безопасности. Или используйте контейнер для перевозки животных, закрепив его на заднем сиденье, для чего ремень безопасности пропускается через ручку для переноски контейнера. Никогда не перевозите животных или контейнеры с ними на переднем пассажирском сиденье Вашего автомобиля, даже если их положение зафиксировано. За дополнительной информацией обращайтесь к ветеринару, наблюдающему Ваших питомцев, в местное общество защиты животных или в зоомагазин.

■ Давление в шинах

Не реже одного раза в месяц и перед любой длительной поездкой проверьте и, при необходимости, отрегулируйте давление воздуха в каждой шине (включая запасное колесо).

Давление следует проверять только в холодных шинах. Используя для измерений манометр, отрегулируйте давление в шинах в соответствии с нормативными величинами, приведенными в специальной табличке.

Более подробно см. раздел “Колеса и шины” Главы 11.

⚠ ВНИМАНИЕ

Езда на высоких скоростях при очень низком давлении в шинах может привести к сильной деформации и быстрому нагреву шин. Резкое повышение температуры может привести к расслоению протектора и разрушению шины. В результате автомобиль теряет управляемость, что может привести к аварии.

Оглавление

Сиденья, ремни и подушки безопасности	*1*
Ключи, замки и стеклоподъемники	*2*
Контрольно-измерительные приборы и органы управления автомобилем	*3*
Климат-контроль	*4*
Аудиосистема	*5*
Оборудование салона	*6*
Запуск двигателя и управление автомобилем	*7*
Советы по вождению	*8*
Порядок действий в экстренных случаях	*9*
Уход за внешним видом автомобиля	*10*
Техническое обслуживание и ремонт	*11*
Технические характеристики	*12*
Дополнительная информация	*13*
Алфавитный указатель	*14*

Иллюстрированные указатели

■ Наружные элементы автомобиля

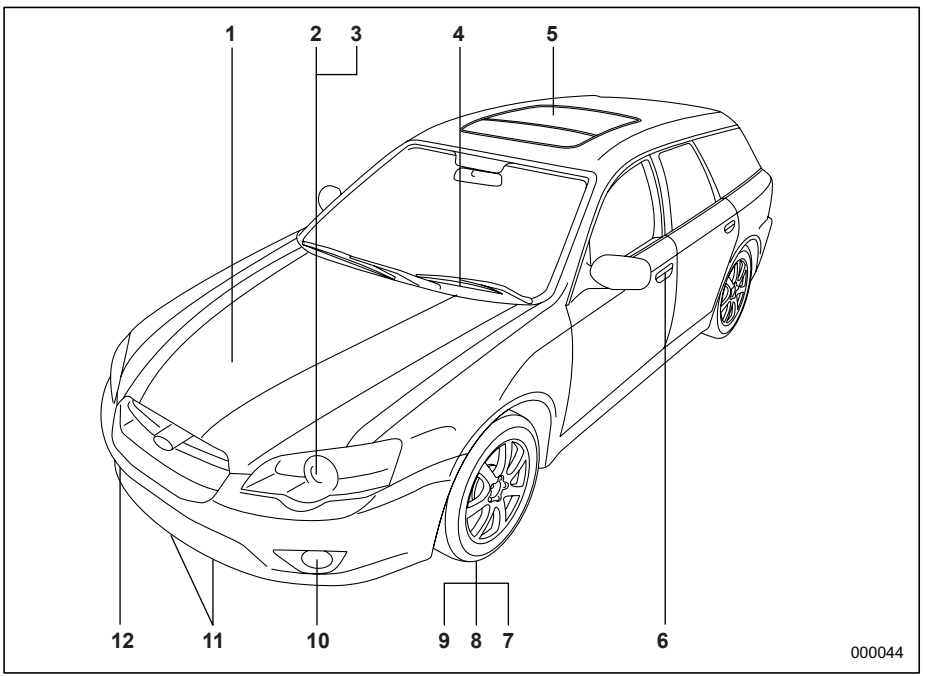

1) Капот двигателя (стр. 11-19)
2) Переключатель света фар (стр. 3-38)
3) Замена ламп в фарах (стр. 11-67)
4) Переключатель стеклоочистителя (стр. 3-49)
5) Верхний люк (стр. 2-25)
6) Дверные замки (стр. 2-7)
7) Давление в шинах (стр. 11-51)
8) Спущенные шины (стр. 9-4)
9) Цепи противоскольжения (стр. 8-17)
10) Переключатель передних противотуманных фар (стр. 3-45)
11) Крепежные крюки (стр. 9-15)
12) Буксировочный крюк (стр.9-15)

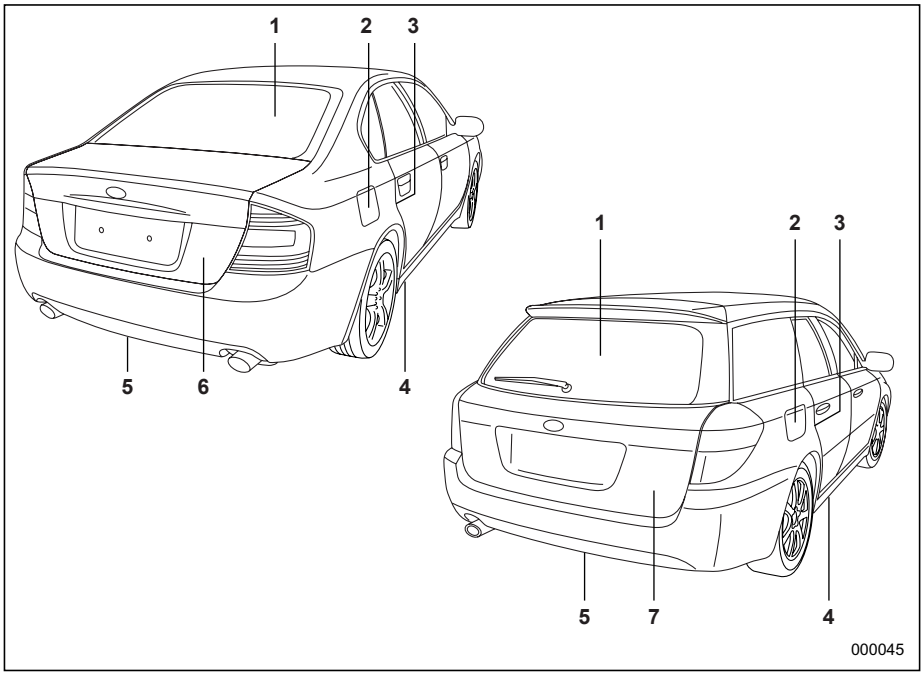

1) Кнопка включения обогрева заднего стекла (стр. 3-53)
2) Лючок и крышка топливозаправочной горловины (стр. 7-4)
3) Механизмы блокировки дверей от детей (стр. 2-18)
4) Крепежные крюки (стр. 9-15)
5) Буксировочный крюк (стр.9-15)
6) Крышка багажника (стр. 2-22)
7) Дверца багажного отсека (стр. 2-23)

– ПРОДОЛЖЕНИЕ –

■ Внутренние элементы автомобиля

▼ Пассажирский салон

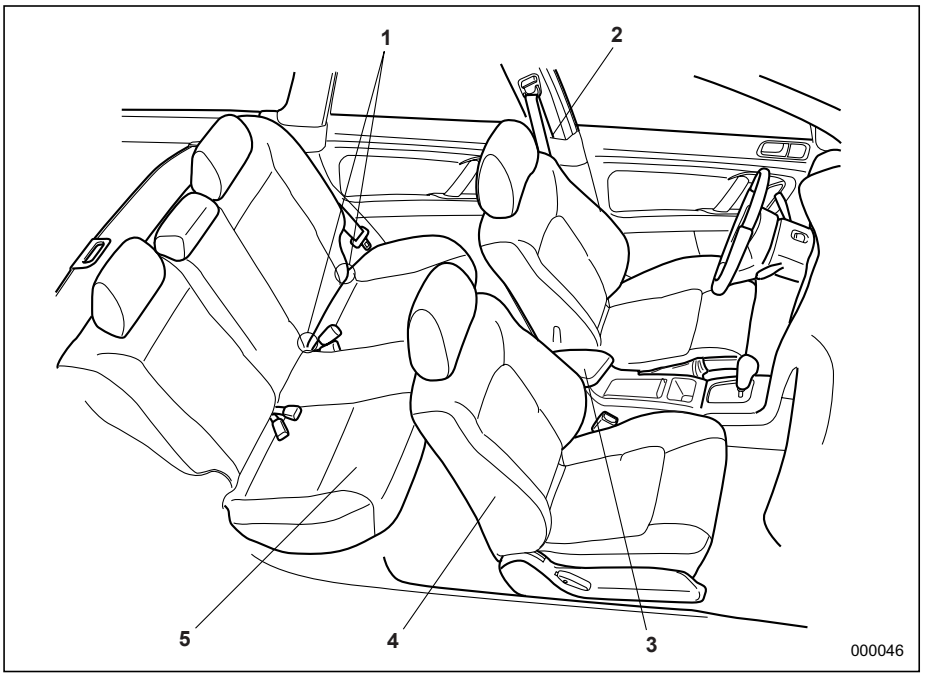

1) Крепежные скобы для крепления детских кресел безопасности системы ISOFIX (стр. 1-42)
2) Ремень безопасности (стр. 1-14)
3) Центральная консоль (стр. 6-7)
4) Переднее сиденье (стр. 1-4)
5) Заднее сиденье (стр. 1-11)

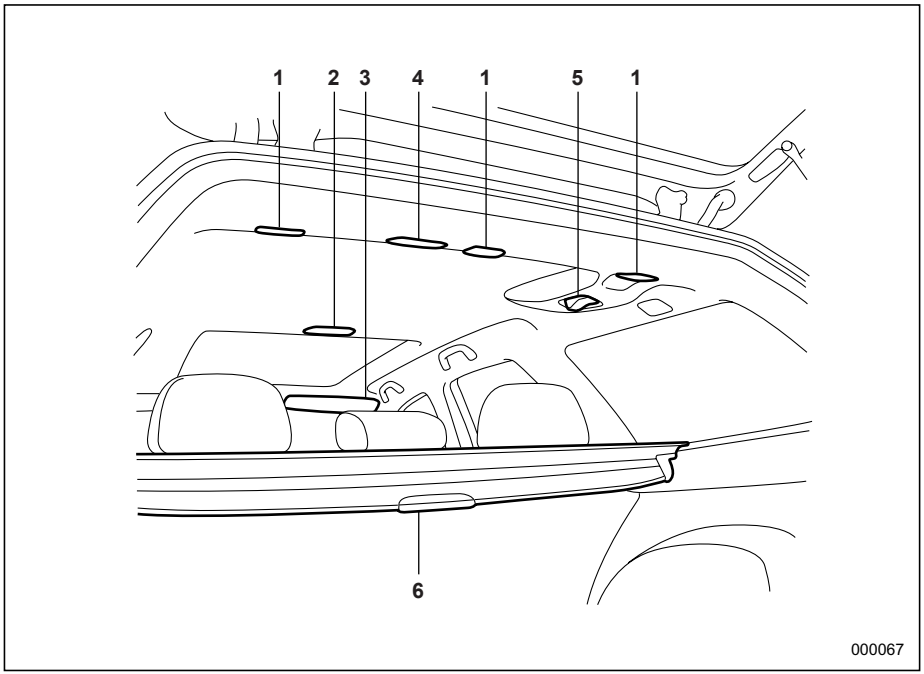

1) Верхние узлы крепления детских кресел безопасности (стр. 1-45)
2) Плафон освещения салона (стр. 6-4)
3) Солнцезащитный козырёк (стр. 6-5)
4) Плафон освещения багажного отсека (стр. 6-4)
5) Ремень безопасности центрального заднего сиденья (стр. 1-23)
6) Полка багажного отсека (стр. 6-15)

– ПРОДОЛЖЕНИЕ –

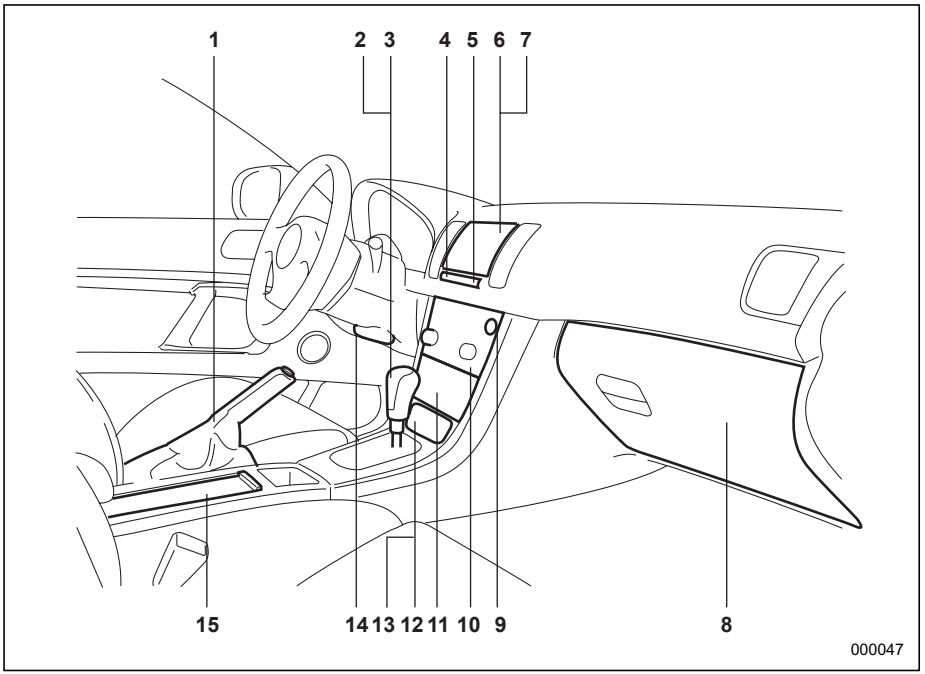

1) Рычаг стояночного тормоза (стр. 7-47)
2) Рычаг переключения передач механической коробки переключения передач (МКПП) (стр. 7-10/стр. 7-16)
3) Рычаг выбора режима автоматической коробки переключения передач (АКПП) (стр. 7-20)
4) Информационный дисплей (стр.3-32)
5) Часы (стр. 3-31)
6) Отделение для мелочей в панели приборов (стр. 6-7)
7) Система навигации (Смотрите руководство по эксплуатации системы навигации)
8) Отделение для перчаток (стр. 6-7)
9) Выключатель внешней аварийной сигнализации (стр. 3-7)
10) Аудиосистема (стр. 5-4)
11) Климат-контроль (стр. 4-2)
12) Прикуриватель (стр. 6-12)
13) Пепельница (стр. 6-14)
14) Рулевое колесо с регулируемым наклоном (стр. 3-57)
15) Подстаканник (стр. 6-9/стр. 6-10)

■ Панель приборов

▼ Автомобили с левосторонним расположением руля

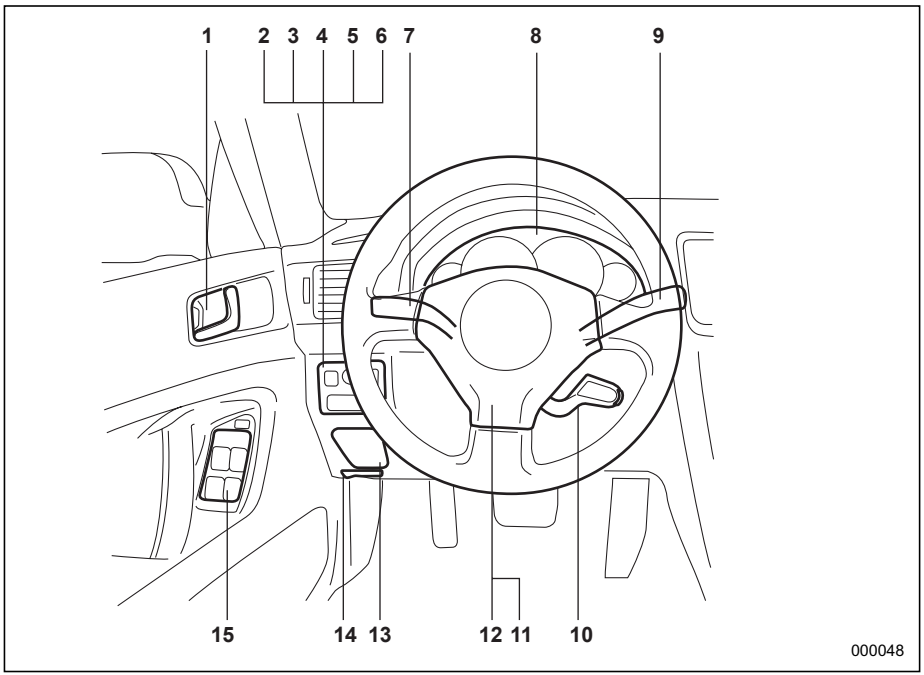

1) Дверные замки (стр. 2-7)
2) Регулировка яркости подсветки панели приборов (стр. 3-41)
3) Дистанционное управление зеркалами (стр. 3-54)
4) Регулятор светового пучка передних фар (стр. 3-42)
5) Антиобледенитель щеток стеклоочистителя ветрового стекла (стр. 3-51)
6) Выключатель системы стабилизации курсовой устойчивости (стр. 7-46)
7) Рычаг переключателя освещения (стр. 3-38)
8) Комбинация приборов (стр. 3-8)
9) Рычаг переключателя стеклоочистителя (стр. 3-49)
10) Круиз-контроль (стр. 7-49)
11) Звуковой сигнал (стр. 3-57)
12) Подушка безопасности (стр. 1-48)
13) Блок предохранителей (стр. 11-65)
14) Рукоятка отпирания капота (стр. 11-19)
15) Электростеклоподъемник (стр. 2-19)

– ПРОДОЛЖЕНИЕ –

▼ Автомобили с правосторонним расположением руля

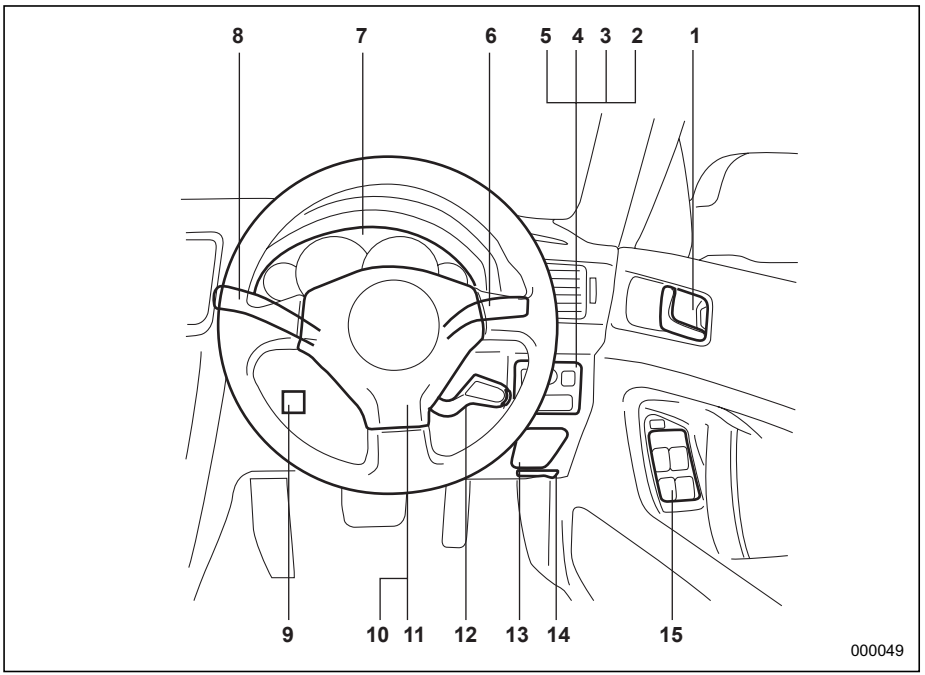

1) Дверные замки (стр. 2-7)
2) Регулировка яркости подсветки панели приборов (стр. 3-41)
3) Дистанционное управление зеркалами (стр. 3-54)
4) Регулятор светового пучка передних фар (стр. 3-42)
5) Антиобледенитель щеток стеклоочистителя ветрового стекла (стр. 3-51)
6) Рычаг переключателя освещения (стр. 3-38) или рычаг переключателя стеклоочистителя (стр. 3-49)
7) Комбинация приборов (стр. 3-8)
8) Рычаг переключателя стеклоочистителя (стр. 3-49) или рычаг переключателя освещения (стр. 3-38)
9) Выключатель системы стабилизации курсовой устойчивости (стр. 7-46)
10) Звуковой сигнал (стр. 3-57)
11) Подушка безопасности (стр. 1-48)
12) Круиз-контроль (стр. 7-49)
13) Блок предохранителей (стр. 11-65)
14) Рукоятка отпирания капота (стр. 11-19)
15) Электростеклоподъемник (стр. 2-19)

■ Рычаги переключателей/переключатели освещения и стеклоочистителя

▼ За исключением моделей, предназначенных для Австралии

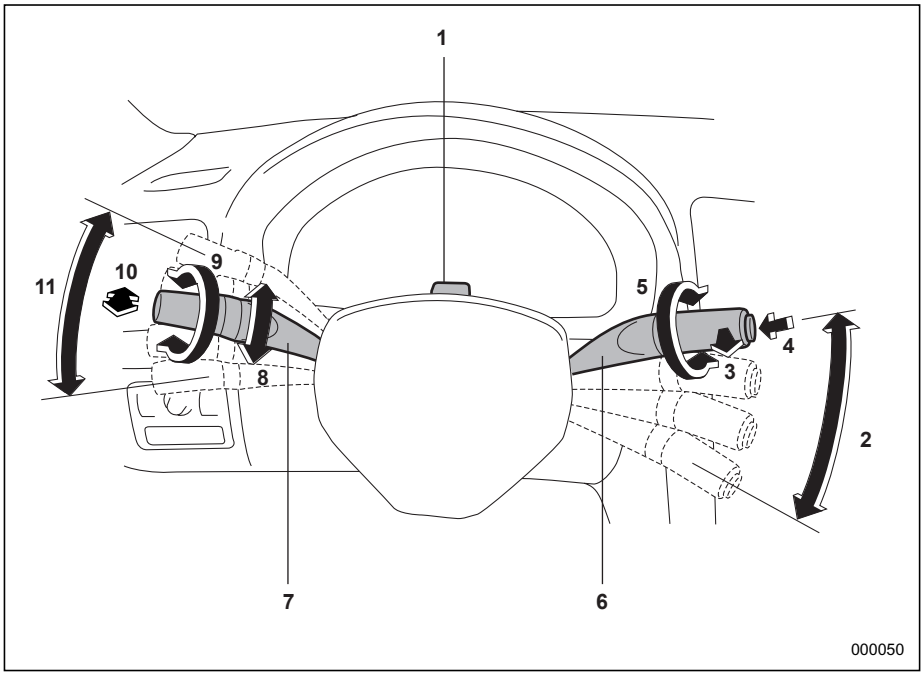

1) Переключатель стояночных огней (стр. 3-45)
2) Стеклоочиститель ветрового стекла (стр. 3-49)
3) Кнопка одноразового срабатывания стеклоочистителей (стр. 3-50)
4) Омыватель ветрового стекла (стр. 3-50)
5) Выключатель стеклоочистителя и омывателя заднего стекла (стр. 3-50)
6) Рычаг переключателя стеклоочистителя (стр. 3-50)
7) Рычаг переключателя освещения (стр. 3-38)
8) Переключатель передних противотуманных фар (стр. 3-45)/ переключатель задних противотуманных фонарей (стр. 3-46)
9) Включение/выключение передних фар (стр. 3-39)
10) Переключатель ближнего/ дальнего света; “мигание фарами” (стр. 3-39)
11) Указатель поворота (стр. 3-40)

– ПРОДОЛЖЕНИЕ –

▼ Модели, предназначенные для Австралии

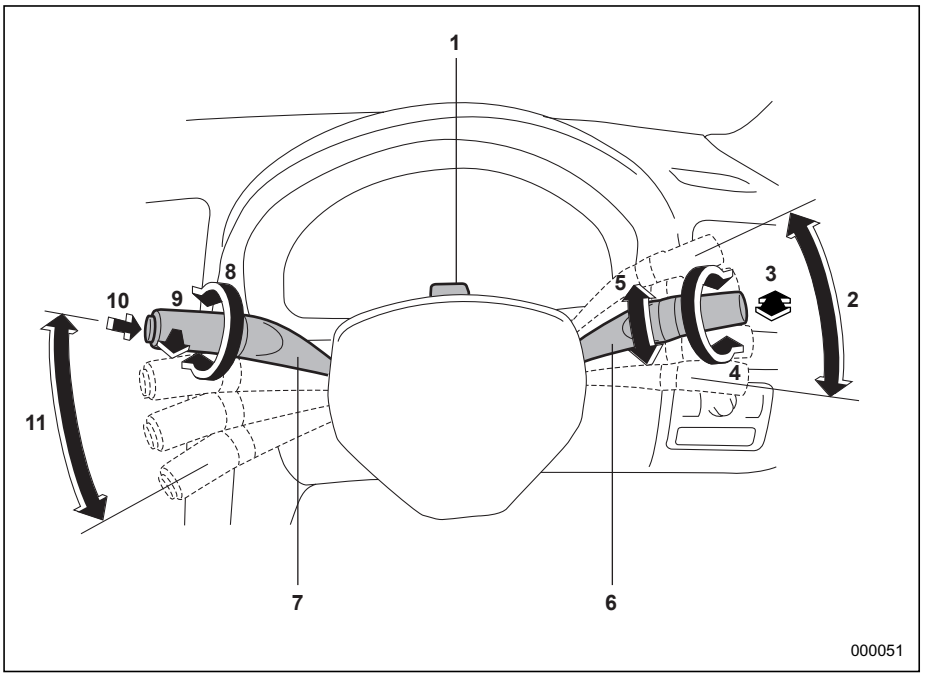

1) Переключатель стояночных огней (стр. 3-45)
2) Указатель поворота (стр. 3-40)
3) Переключатель ближнего/ дальнего света; “мигание фарами” (стр. 3-39)
4) Включение/выключение передних фар (стр. 3-39)
5) Переключатель передних противотуманных фар (стр. 3-45)
6) Рычаг переключателя освещения (стр. 3-38)
7) Рычаг переключателя стеклоочистителя (стр. 3-50)
8) Выключатель стеклоочистителя и омывателя заднего стекла (стр. 3-50)
9) Омыватель ветрового стекла (стр. 3-50)
10) Кнопка одноразового срабатывания стеклоочистителей (стр. 3-50)
11) Стеклоочиститель ветрового стекла (стр. 3-49)

■ Комбинация приборов

▼ Основные элементы

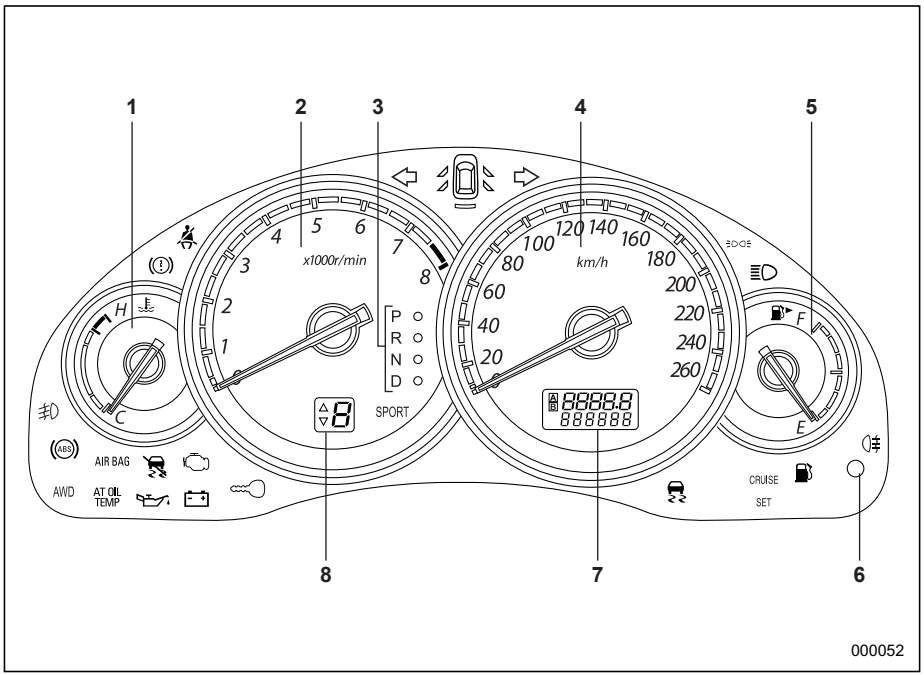

1) Указатель температуры (стр. 3-12/ стр. 3-17)
2) Тахометр (стр. 3-11/стр. 3-16)
3) Индикатор положения рычага выбора режима (стр. 3-29)
4) Спидометр (стр. 3-9/стр. 3-14)
5) Указатель уровня топлива (стр. 3-11/стр. 3-16)
6) Кнопка выбора режимов A/B счетчика пути, пройденного за одну поездку, и кнопка сброса показаний счетчика пути (стр.3-10)
7) Одометр и счетчик пути (стр. 3-9/ стр. 3-14)
8) Индикатор выбранной передачи (стр. 3-30)

– ПРОДОЛЖЕНИЕ –

▼ Предупреждающие и контрольные лампы

Знак	Значение	Страница
	Предупреждающая лампа ремней безопасности (если установлена)	3-19
AIR BAG	Предупреждающая лампа подушек безопасности SRS	3-20
	Контрольная лампа обнаружения неисправности	3-21
	Предупреждающая лампа разрядки аккумуляторной батареи	3-22
	Предупреждающая лампа низкого давления масла	3-23
AT OIL TEMP	Предупреждающая лампа температуры масла в АКПП (если установлена)	3-23
	Предупреждающая лампа системы ABS	3-23

Знак	Значение	Страница
	Предупреждающая лампа тормозной системы	3-26
	Предупреждающая лампа открытой двери	3-27
AWD	Предупреждающая лампа включения полного привода (если установлена)	3-27
	Предупреждающая лампа низкого уровня топлива	3-17
	Контрольная лампа иммобилайзера (если установлен)	3-29
SPORT	Контрольная лампа режима SPORT (если установлена)	3-29
LO	Контрольная лампа положения LO (если установлена)	3-30
	Контрольные лампы указателей поворота	3-30

Знак	Значение	Страница
	Контрольная лампа дальнего света фар	3-30
	Контрольная лампа передних противотуманных фар (если установлена)	3-31
	Контрольная лампа задних противотуманных фонарей (если установлена)	3-31
	Контрольная лампа включения освещения (если установлена)	3-31
	Контрольная лампа работы системы стабилизации курсовой устойчивости (если установлена)	3-28

Знак	Значение	Страница
	Предупреждающая лампа системы стабилизации курсовой устойчивости/ контрольная лампа выключения системы стабилизации курсовой устойчивости (если установлена)	3-24
CRUISE	Контрольная лампа круиз-контроля (если установлен)	3-30
SET	Контрольная лампа установки криз-контроля (если установлен)	3-31

– ПРОДОЛЖЕНИЕ –

■ Инструменты для замены шин

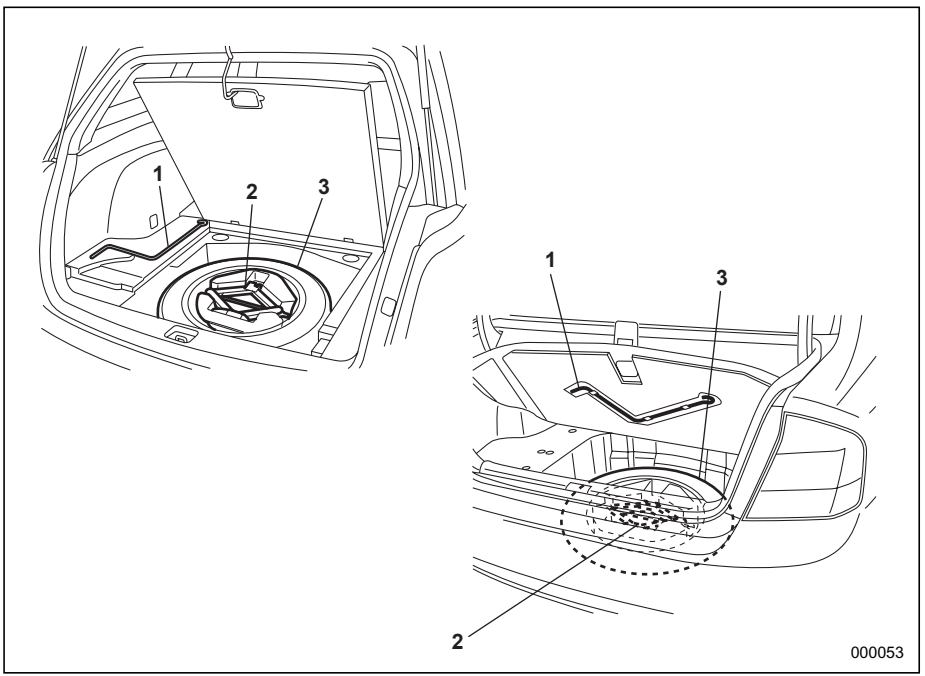

1) Рукоятка домкрата (стр. 9-23)
2) Домкрат (стр. 9-23)
3) Запасное колесо (стр. 9-2)

Установки функций

Дилер SUBARU может изменить установки указанных ниже функций в соответствии с Вашими персональными требованиями. За подробной информацией мы рекомендуем Вам обратиться к ближайшему дилеру SUBARU. Если Ваш автомобиль оборудован оригинальной системой навигации SUBARU, установки некоторых из этих функций могут быть изменены при помощи монитора. Более подробная информация содержится в руководстве по эксплуатации монитора.

Позиция	Функция	Возможные установки	Стандартная установка	Страница
Система дистанционного управления замками дверей автомобиля*1	Работа ламп аварийной сигнализации при дистанционном управлении замками автомобиля	Включено / Выключено	Включено	2-13
	Автоматическое запирание	Включено / Выключено	Включено	2-11
	Время задержки автоматического запирания	Может быть установлено в интервале от 20с до 60с.	30с	2-12
Предотвращение запирания ключей*1	Предотвращение запирания ключей	Включено / Выключено	Включено	2-11
Функция двухшагового отпирания дверей*1	Функция двухшагового отпирания дверей	Включено / Выключено	Выключено	2-11
Обогреватель заднего стекла	Обогреватель заднего стекла	Работа в течение 15 мин. / Непрерывная работа	Работа в течение 15 мин.	3-53
Антиобледенитель щеток стеклоочистителя ветрового стекла*2	Антиобледенитель щеток стеклоочистителя ветрового стекла	Работа в течение 15 мин. / Непрерывная работа	Работа в течение 15 мин.	3-51

– ПРОДОЛЖЕНИЕ –

Позиция	Функция	Возможные установки	Стандартная установка	Страница
Плафон освещения салона	Режим работы при дистанционном управлении замками дверей автомобиля	ВЫКЛ / Короткий / Нормальный / Длинный	Нормальный	6-4
Функция предотвращения разрядки аккумулятора	Функция предотвращения разрядки аккумулятора	Включено / Выключено	Включено	2-8

*1: Не применимо для моделей, оборудованных системой двойного запирания
*2: Если установлен

Передние сиденья 1-4
Сиденье с ручными регулировками 1-5
Сиденье с электрическими регулировками (если установлено) 1-6
Регулировка подголовника 1-8
Активные подголовники 1-9
Поясничная опора (если установлена) 1-9
Подогрев сидений (если установлен) 1-10
Задние сиденья 1-11
Подлокотник 1-11
Складывание задних сидений – Универсал 1-12
Регулировка подголовника 1-13
Ремни безопасности 1-14
Аварийный натяжитель ремня безопасности 1-16
Автоматический/аварийный натяжитель ремня безопасности 1-16
Предупреждающая световая и звуковая сигнализация ремней безопасности 1-17
Световой индикатор, предупреждающий о непристегнутых ремнях безопасности задних сидений (в моделях, предназначенных для Австралии) 1-19
Как пристегнуть ремень безопасности 1-19
Техническое обслуживание ремней безопасности 1-26

Преднатяжители передних ремней безопасности 1-27
Ремень безопасности с преднатяжителем плечевой лямки ремня безопасности 1-27
Преднатяжители плечевой и поясной лямки ремня безопасности водителя (только в моделях, предназначенных для Австралии) 1-29
Контроль за состоянием преднатяжителей 1-30
Техническое обслуживание системы 1-31
Меры предосторожности при переоборудовании автомобиля 1-32
Детские кресла безопасности 1-33
Места установки детских кресел безопасности 1-34
Подбор детского кресла безопасности 1-36
Классы детских кресел безопасности и возможность их использования на передних или задних сиденьях автомобиля (для европейских стран) 1-37
Установка детского кресла безопасности с ремнями безопасности, оснащенными автоматическими/аварийными натяжителями 1-38
Дополнительная детская подушка 1-41
Крепежные скобы ISOFIX 1-42
Верхние узлы крепления детских кресел безопасности 1-45

Подушки безопасности (*SRS airbag) (дополнительная система безопасности) 1-48
Автомобили, оснащенные подушками безопасности, а также ремнями безопасности, фиксирующими бедра и грудь, которыми оборудованы водительское сиденье, переднее пассажирское сиденье, а также боковые сиденья задних пассажиров. 1-48
Передняя подушка безопасности 1-59
Боковая подушка безопасности (если установлена) и подушка-шторка (если установлена) 1-66
Контроль состояния системы подушек безопасности 1-73
Техническое обслуживание системы подушек безопасности 1-75
Меры предосторожности при переоборудовании автомобиля 1-76

Передние сиденья

⚠ ВНИМАНИЕ

• Не следует производить регулировку сидений во время движения. Отвлекаясь от управления автомобилем, Вы можете попасть в аварию.

• Перед регулировкой передних сидений убедитесь в том, что руки и ноги находящихся сзади пассажиров не препятствуют работе механизмов регулировки.

• Максимальное натяжение ремней безопасности достигается в случае, когда спина водителя или пассажира плотно прижата к спинке кресла, установленной строго вертикально. Чтобы снизить риск соскальзывания под ремнь безопасности при столкновении, во время движения спинки передних сидений должны всегда находиться в вертикальном положении. Если спинки передних сидений отклонены, то в случае столкновения увеличивается риск соскальзывания тела под ремнь безопасности либо перемещения поясной лямки ремня безопасности вверх на область брюшной полости. В обоих случаях возникает опасность получения серьезных повреждений внутренних органов или смертельного исхода.

100082

⚠ ВНИМАНИЕ

Дети должны перевозиться только на ЗАДНЕМ сиденье. Причем, их положение должно быть зафиксировано либо в детском кресле безопасности, либо штатными ремнями безопасности, в зависимости от их возраста, роста и веса. Подушки безопасности срабатывают очень быстро и раскрываются с большой силой, и если положение ребенка при перевозке не зафиксировано либо зафиксировано плохо, это может привести к травмам ребенка и даже его смерти. Дети – легче и физически слабее взрослых, поэтому они подвержены большему риску получения травм при раскрытии подушки безопасности.

Все типы детских кресел безопасности (включая кресла, предназначенные для перевозки детей лицом вперед) должны всегда надежно фиксироваться на ЗАДНЕМ сиденье.

НИКОГДА НЕ ПЕРЕВОЗИТЕ ДЕТЕЙ НА ПЕРЕДНЕМ СИДЕНЬЕ В ДЕТСКИХ КРЕСЛАХ БЕЗОПАСНОСТИ, ПРЕДНАЗНАЧЕННЫХ ДЛЯ ПЕРЕВОЗКИ ДЕТЕЙ ЛИЦОМ НАЗАД. ПРИ ЭТОМ ПОЛОЖЕНИИ ГОЛОВА РЕБЕНКА РАСПОЛОЖЕНА СЛИШКОМ БЛИЗКО К ПОДУШКЕ БЕЗОПАСНОСТИ, ЧТО ПОВЫШАЕТ РИСК ПОЛУЧЕНИЯ ТРАВМ И ДАЖЕ СМЕРТЕЛЬНОГО

ИСХОДА.
Согласно статистике автотранспортных происшествий, детский травматизм значительно ниже при размещении ребенка не на переднем, а на заднем сиденье. Порядок использования детских кресел безопасности и соответствующие меры предосторожности рассматриваются в разделе “Детские кресла безопасности” данной главы.

■ Сиденье с ручными регулировками

▼ Регулировка продольного положения переднего сиденья

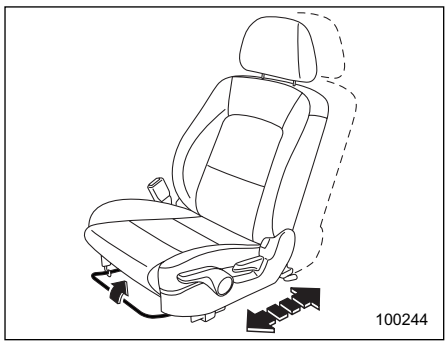

Потяните рычаг вверх и установите сиденье в удобное для Вас положение. Затем отпустите рычаг и убедитесь в том, что сиденье надежно зафиксировано в новом положении.

▼ Регулировка угла наклона спинки переднего сиденья

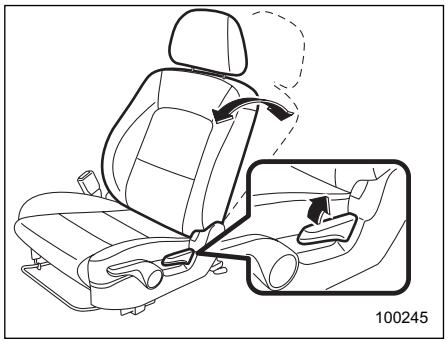

Потяните рычаг, фиксирующий угол наклона спинки переднего сиденья, вверх и установите спинку в удобное для Вас положение. Затем отпустите рычаг и убедитесь в том, что положение спинки надежно зафиксировано.
Если спинка сиденья не зафиксирована должным образом в новом положении, она может с силой спружинить назад, возвращаясь в вертикальное положение. Если Вы хотите вернуть спинку в вертикальное положение, слегка придерживайте ее, чтобы обеспечить плавность перемещения.

– ПРОДОЛЖЕНИЕ –

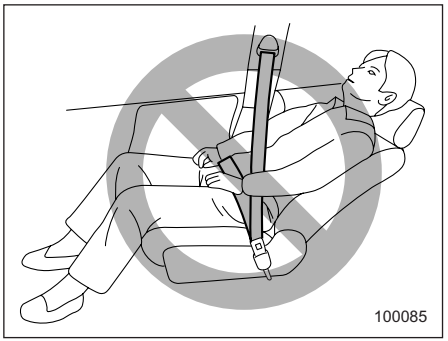

⚠ ВНИМАНИЕ

Чтобы ремень безопасности не соскользнул с груди при столкновении, во время движения спинки передних сидений должны всегда находиться в вертикальном положении. Кроме того, никогда не подкладывайте под спину подушки или другие подобные предметы. В этом случае поясная лямка ремня безопасности может переместиться вверх на область брюшной полости либо вовсе соскользнуть. В обоих случаях возникает опасность получения серьезных повреждений внутренних органов или смертельного исхода.

▼ Регулировка высоты подушки сиденья водителя

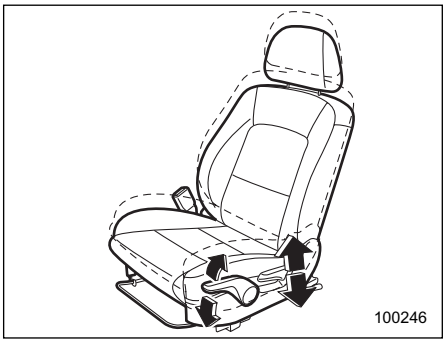

Высота сиденья регулируется путем перемещения вверх и вниз рычага регулировки подушки сиденья.
При нажатии на рычаг сиденье опускается.
При поднятии рычага сиденье поднимается.

■ Сиденье с электрическими регулировками (если установлено)

▼ Регулировка продольного положения переднего сиденья

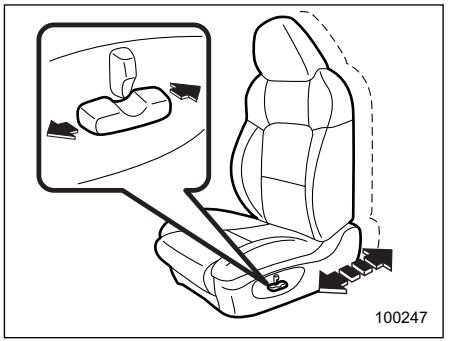

Чтобы отрегулировать сиденье в положении «вперед-назад», передвиньте переключатель регулировки вперед или назад.

▼ Регулировка угла наклона подушки сиденья

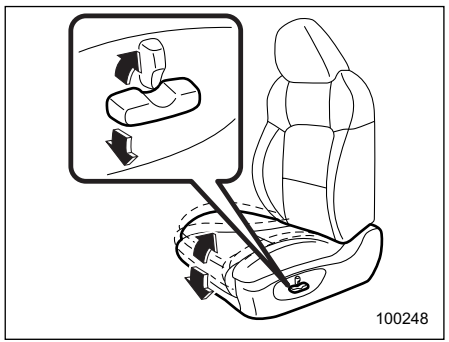

Для регулировки угла наклона подушки сиденья потяните вверх или нажмите на переднюю часть переключателя регулировки.

▼ Регулировка высоты сиденья

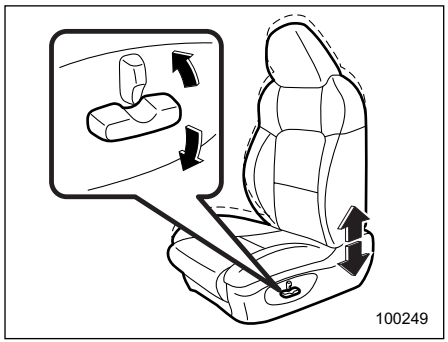

Для регулировки высоты сиденья потяните вверх или нажмите на заднюю часть переключателя регулировки.

▼ Регулировка угла наклона спинки переднего сиденья

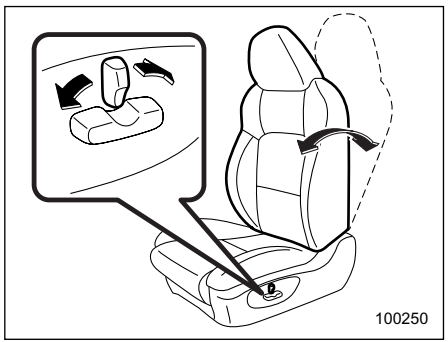

Для регулировки угла наклона спинки сиденья передвиньте переключатель регулировки вперед или назад.

ПРИМЕЧАНИЕ

Во время регулировки спинки сиденья невозможно одновременно производить регулировку положения сиденья или угла наклона подушки сиденья и его высоты.

– ПРОДОЛЖЕНИЕ –

■ Регулировка подголовника

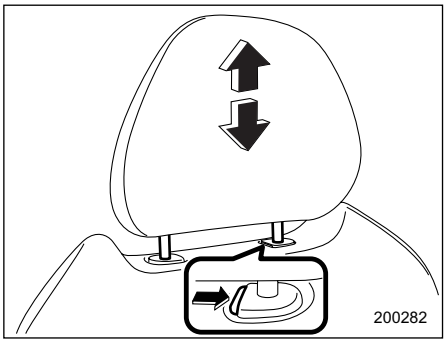

Чтобы поднять подголовник, потяните его вверх.
Для опускания подголовника нажмите на него сверху, одновременно удерживая в нажатом положении кнопку фиксатора, расположенную в верхней части спинки сиденья.

Высота подголовника должна быть отрегулирована таким образом, чтобы его середина располагалась на уровне верхней части ушей.

⚠ ВНИМАНИЕ

Никогда не управляйте автомобилем со снятыми подголовниками. Они предназначены для снижения риска получения серьезных травм шеи в тех случаях, когда автомобиль получает удар сзади.

ПРИМЕЧАНИЕ (Только модели OUTBACK)

Если, сняв подголовник, откинуть спинку сиденья назад в один уровень с подушкой заднего сиденья, получится просторная ровная кровать.

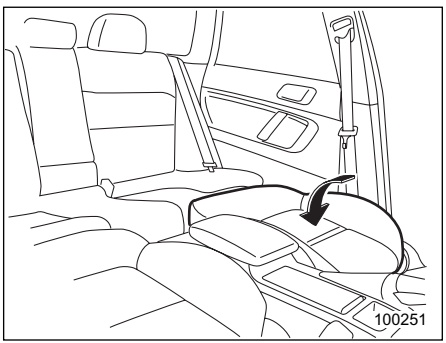

1. Сдвиньте переднее сиденье как можно ближе вперед.
2. Нажав на кнопку фиксатора, снимите подголовник, потянув его вверх.
3. Откиньте спинку сиденья назад до самого нижнего положения. После возврата спинки сиденья в исходное положение не забудьте установить подголовник на место.

⚠ ВНИМАНИЕ

- **Никогда не управляйте автомобилем при разложенных в горизонтальное положение сиденьях. В противном случае повышается возможность получения травм лицам, находящимся в автомобиле, как при обычном торможении, так и при разгоне и на поворотах, поскольку их положение не будет должным образом зафиксировано.**
- **Перед тем как лечь отдохнуть на разложенную кровать внимательно прочитайте описание “Парковка Вашего автомобиля” Главы 7 и следуйте приведенным там инструкциям.**

■ Активные подголовники

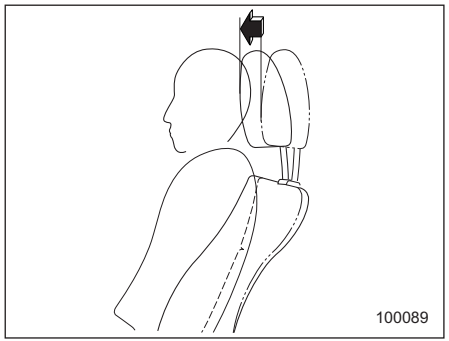

Передние сиденья Вашего автомобиля оснащены активными подголовниками. В случае получения автомобилем удара сзади, они слегка наклоняются вперед, уменьшая расстояние, на которое откидывается назад голова водителя или пассажира переднего сиденья, тем самым, снижая риск получения серьезных травм шеи. Для обеспечения максимальной защиты, высота подголовника должна быть отрегулирована таким образом, чтобы его середина располагалась на уровне верхней части ушей.

⚠ ОСТОРОЖНО

• Эффективность защиты обеспечивается только тогда, когда активные подголовники правильно отрегулированы по высоте, а водитель или пассажир переднего сиденья занимают правильное положение.

• Если Ваш автомобиль получил удар сзади, обратитесь к официальному дилеру SUBARU для проверки состояния активных подголовников.

• При слабом ударе сзади активные подголовники могут не срабатывать.

• Толчки или надавливание на активные подголовники сзади могут вызвать их повреждение. В связи с этим они могут не сработать сработать при получении Вашим автомобилем удара сзади.

■ Поясничная опора (если установлена)

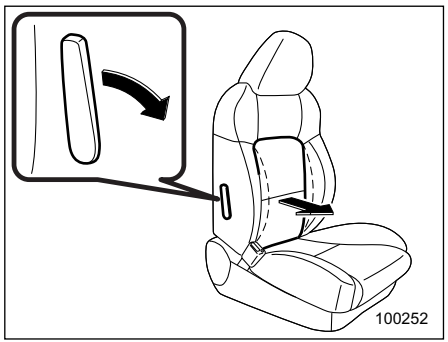

Потяните рычаг вперед или назад. Потянув рычаг вперед, Вы увеличиваете степень поддержки нижней части спины.

– ПРОДОЛЖЕНИЕ –

Подогрев сидений (если установлен)

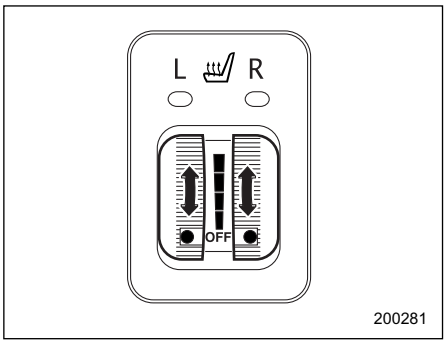

Подогрев сидений работает только в том случае, когда ключ зажигания находится в положении "ACC" или "ON".

Подогрев каждого сиденья имеет четыре уровня регулировки. Для включения подогрева правого сиденья, поверните ручку регулировки “R” вперед, до установки метки “ ● ” в требуемое положение степени подогрева. Для включения подогрева левого сиденья, поверните ручку регулировки “L” вперед до установки метки “ ● ” в требуемое положение степени подогрева. Наиболее быстрый прогрев сидений обеспечивается при установке метки “ ● ” на ручке регулировки в крайнее переднее положение. При включении подогрева сидений, загорается контрольная лампа, расположенная на соответствующей ручке регулировки.

После того, как салон автомобиля достаточно прогреется, или покидая автомобиль, убедитесь в том, что выключатель подогрева сидений выключен.

⚠ ОСТОРОЖНО

• При длительном пользовании подогревом сидений, даже при низких температурах окружающей среды, люди с чувствительной кожей могут получить легкие ожоги. Предупредите об этом пассажиров, в случае, если они захотят воспользоваться подогревом сидений.

• Не следует класть на сиденья одеяла, подушки и другие теплоизолирующие предметы. Это может привести к перегреву нагревательного элемента подогрева сидений.

ПРИМЕЧАНИЕ

• Следует учитывать, что при длительном включении подогрева сидений аккумуляторная батарея может разрядиться.

• Не используйте бензин, растворители и другие подобные материалы для чистки сидений.

Задние сиденья

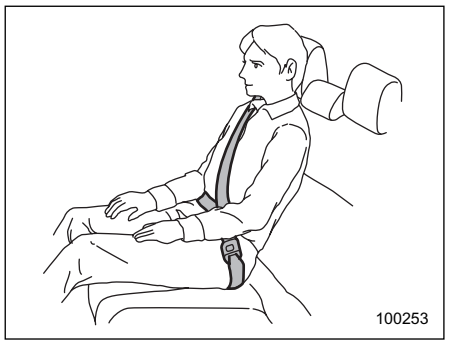

⚠ ВНИМАНИЕ

Максимальное натяжение ремней безопасности достигается в случае, когда спина водителя или пассажира плотно прижата к спинке кресла, установленной строго вертикально. Не подкладывайте подушки или другие предметы между пассажиром и спинкой сиденья или самим сиденьем. В этом случае поясная лямка ремня безопасности может переместиться вверх на область брюшной полости либо вовсе соскользнуть. В обоих случаях возникает опасность получения серьезных повреждений внутренних органов или смертельного исхода.

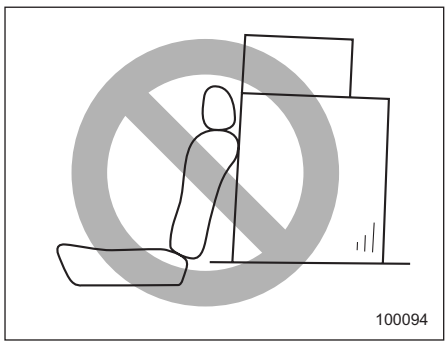

⚠ ВНИМАНИЕ

Перевозимый багаж или другой груз не должны размещаться выше спинки сиденья. При резкой остановке или столкновении он может упасть на пассажиров и причинить им травмы.

■ Подлокотник

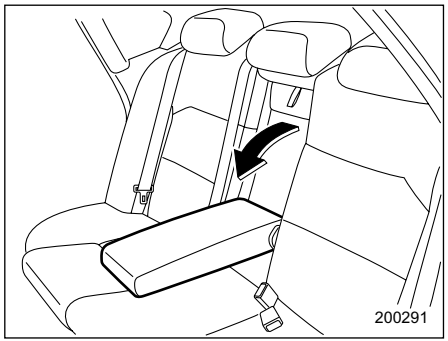

Седан

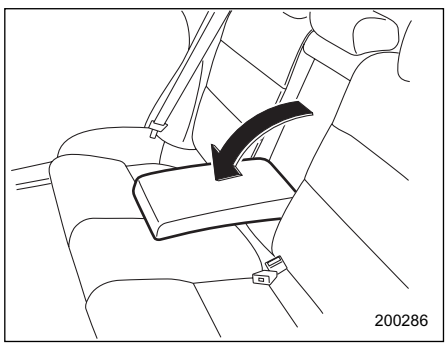

Универсал

– ПРОДОЛЖЕНИЕ –

Чтобы опустить подлокотник, надавите на его верхнюю часть.

⚠ ВНИМАНИЕ

Во избежание серьезных травм, никогда не позволяйте пассажирам садиться на центральный подлокотник во время движения автомобиля.

▼ Погрузка длинномерных предметов (Седан)

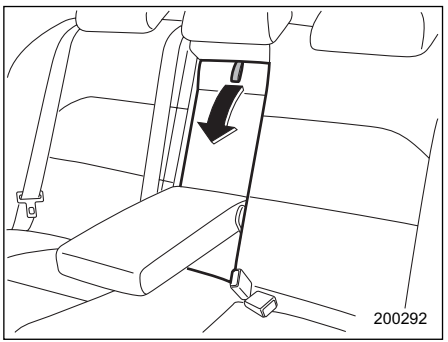

Откинув подлокотник и открыв среднюю секцию спинки сиденья, Вы получите дополнительное пространство для погрузки длинномерных предметов.

Чтобы открыть среднюю секцию спинки сиденья, опустите ее вниз, потянув вниз петлю фиксатора.

⚠ ВНИМАНИЕ

• Длинномерные предметы должны быть надежно зафиксированы при перевозке. В противном случае при резком торможении или на крутых поворотах они могут резко переместиться вперед и причинить серьезные травмы. Притяните длинномерные предметы книзу веревкой или чем-либо аналогичным.

• Старайтесь не загружать предметы длиннее 2 м (6.6 футов) и тяжелее 25 кг (55 фунтов). Такие предметы помешают водителю управлять автомобилем, что может послужить причиной аварии и причинения серьезных травм.

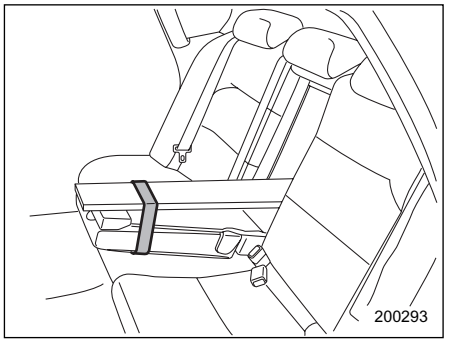

■ Складывание задних сидений – Универсал

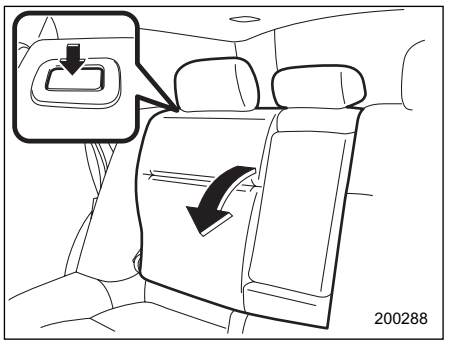

Для складывания спинки заднего сиденья нажмите на кнопку фиксатора

и опустите спинку.
Для того, чтобы вернуть спинку сиденья в первоначальное положение, поднимите ее до щелчка фиксаторов и убедитесь в надежности крепления спинки.

⚠ ВНИМАНИЕ

• После возвращения спинок сидений в первоначальное положение убедитесь в том, что плечевые лямки ремней безопасности полностью видны.
• Не перевозите пассажиров на сложенной спинке заднего сиденья или в багажном отсеке. Это может привести к серьезным травмам или смертельному исходу.
• При перевозке лыж и других длинномерных предметов они должны быть надежно зафиксированы. В противном случае при резком торможении они могут резко переместиться вперед и причинить серьезные травмы.

■ Регулировка подголовника

⚠ ВНИМАНИЕ

Никогда не управляйте автомобилем со снятыми подголовниками. Они предназначены для снижения риска получения серьезных травм шеи в тех случаях, когда автомобиль получает удар сзади.

ПРИМЕЧАНИЕ

Подголовник центрального заднего сиденья не регулируется.

▼ Боковые задние сиденья

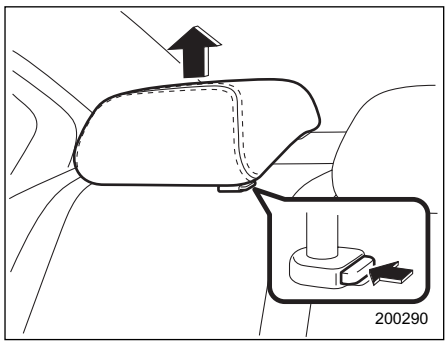

Седан

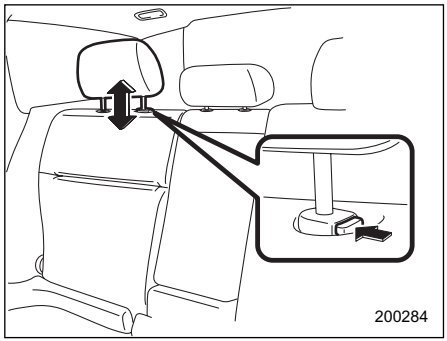

Универсал

Чтобы поднять подголовник, потяните его вверх.
Для опускания подголовника нажмите на него сверху, одновременно удерживая в нажатом положении кнопку фиксатора, расположенную в верхней части спинки сиденья.
Высота подголовника должна быть отрегулирована таким образом, чтобы его середина располагалась на уровне верхней части ушей.
Когда задние сиденья не заняты, опустите подголовники, чтобы увеличить задний обзор.

– ПРОДОЛЖЕНИЕ –

⚠ ОСТОРОЖНО

Конструкция подголовника не предусматривает его использование в самом нижнем положении. Перед посадкой на сиденье отрегулируйте высоту подголовника в зависимости от Вашего роста, подняв его до первого или второго щелчка фиксатора.

▼ Центральное заднее сиденье (Универсал)

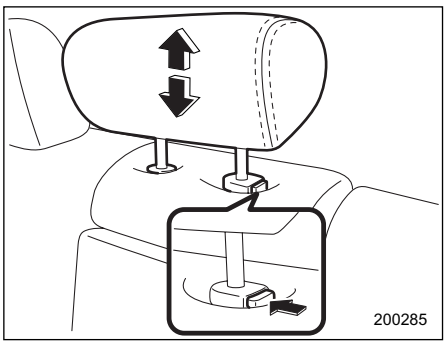

Чтобы поднять подголовник, потяните его вверх.
Для опускания подголовника нажмите на него сверху, одновременно удерживая в нажатом положении кнопку фиксатора, расположенную в верхней части спинки сиденья.

Когда на центральном заднем сиденье перевозится пассажир, подголовник этого сиденья должен быть поднят в крайнее верхнее положение. Когда центральное заднее сиденье не занято, опустите его подголовник, чтобы увеличить задний обзор.

Ремни безопасности

■ Рекомендации по безопасному использованию ремней безопасности

⚠ ВНИМАНИЕ

• Все люди, находящиеся в автомобиле, должны пристегнуться ремнями безопасности ДО начала движения автомобиля. В противном случае риск получения серьезных травм при резком торможении или аварии возрастает.
• Все ремни безопасности должны плотно облегать водителя и пассажиров, обеспечивая тем самым максимальную степень фиксации их положения. Слабо натянутые ремни безопасности не так эффективно предотвращают травмы или снижают их степень.
• Каждый ремень безопасности предназначен для фиксации положения только одного человека. Никогда не

используйте один ремень безопасности для пристегивания двух или более человек – даже детей. В противном случае это может привести к серьезным травмам или смертельному исходу при аварии.

• Замените все узлы ремней безопасности, включая их натяжители и узлы крепления, которые были установлены на сиденьях с водителем или пассажирами на автомобиле, попавшем в серьезную аварию. Все узлы ремней безопасности должны быть заменены даже в том случае, если на них нет очевидных следов повреждения.

• Дети должны перевозиться только на ЗАДНЕМ сиденье. Причем, их положение должно быть зафиксировано либо в детском кресле безопасности, либо штатными ремнями безопасности, в зависимости от их возраста, роста и веса. Подушки безопасности (если они установлены) срабатывают очень быстро и раскрываются с большой силой, и, если положение ребенка при перевозке не зафиксировано либо зафиксировано плохо, это может привести к травмам ребенка и даже его смерти. Дети – легче и физически слабее взрослых, поэтому они подвержены большему риску получения травм при раскрытии подушки безопасности.

ВСЕ типы детских кресел безопасности (включая кресла, предназначенные для перевозки детей лицом вперед) должны надежно фиксироваться на ЗАДНИХ сиденьях.

НИКОГДА НЕ ПЕРЕВОЗИТЕ ДЕТЕЙ НА ПЕРЕДНЕМ СИДЕНЬЕ В ДЕТСКИХ КРЕСЛАХ БЕЗОПАСНОСТИ, ПРЕДНАЗНАЧЕННЫХ ДЛЯ ПЕРЕВОЗКИ ДЕТЕЙ ЛИЦОМ НАЗАД. ПРИ ЭТОМ ПОЛОЖЕНИИ ГОЛОВА РЕБЕНКА РАСПОЛОЖЕНА СЛИШКОМ БЛИЗКО К ПОДУШКЕ БЕЗОПАСНОСТИ, ЧТО ПОВЫШАЕТ РИСК ПОЛУЧЕНИЯ ТРАВМ И ДАЖЕ СМЕРТЕЛЬНОГО ИСХОДА.

Согласно статистике автотранспортных происшествий, детский травматизм значительно ниже при размещении ребенка не на переднем, а на заднем сиденье. Инструкции и меры предосторожности при использовании детских кресел безопасности приведены в разделе “Детские кресла безопасности” данной главы.

▼ Перевозка младенцев или маленьких детей

Перевозка детей должна осуществляться только в таких детских креслах безопасности, которые конструктивно совместимы с Вашим автомобилем. Более подробная информация содержится в разделе “Детские кресла безопасности” данной главы.

▼ Перевозка детей

Если ребенок слишком большой для детского кресла безопасности, то фиксация его положения на заднем сиденье при движении должна осуществляться ремнями безопасности. Согласно статистике автотранспортных происшествий, детский травматизм значительно ниже при размещении ребенка не на переднем, а на заднем сиденье. Не

– ПРОДОЛЖЕНИЕ –

допускайте, чтобы во время движения автомобиля ребенок стоял на сиденье или находился на нем на коленях.

Если плечевая лямка ремня безопасности расположена на уровне лица или шеи ребенка, передвиньте его ближе к пряжке ремня, чтобы плечевая лямка ремня безопасности лучше фиксировала положение ребенка. Также следует внимательно проследить, чтобы поясная лямка ремня безопасности была расположена как можно ниже, фиксируя бедра ребенка, а не его талию. Если плечевая лямка ремня безопасности не охватывает ребенка должным образом, возможно использование детского сиденья безопасности. Никогда не пропускайте плечевую лямку ремня безопасности под рукой или за спиной ребенка.

▼ Перевозка беременных женщин

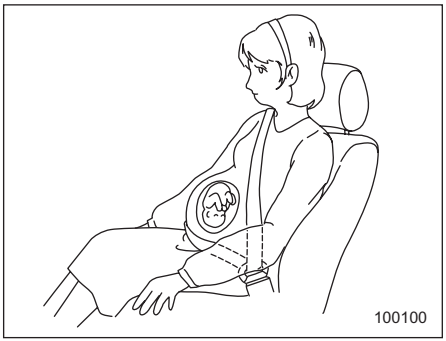

Беременные женщины также должны пристегиваться ремнями безопасности. Им следует обратиться к своему врачу и получить конкретные рекомендации. Поясная лямка ремня безопасности должна располагаться как можно ниже, охватывая бедра, а не область талии беременной женщины.

■ Аварийный натяжитель ремня безопасности

Ремни безопасности сиденья водителя и переднего пассажирского сиденья оснащены аварийными натяжителями. Аварийный натяжитель ремня безопасности позволяет свободно двигаться, но при неожиданной остановке, ударе или резком натяжении ремня безопасности автоматически блокирует его выдвижение.

■ Автоматический/ аварийный натяжитель ремня безопасности

Каждое заднее пассажирское сиденье оснащено автоматическим/аварийным натяжителем ремня безопасности. Это устройство в обычных условиях функционирует как аварийный натяжитель ремня безопасности. Однако автоматический аварийный натяжитель ремня безопасности имеет дополнительный режим фиксации “Автоматическая фиксация натяжителя”, предназначенный для фиксации детского кресла безопасности. Если вытянуть ремень безопасности до упора, то после даже незначительного втягивания натяжитель фиксирует положение ремня безопасности и не позволяет вновь его вытянуть. При втягивании ремня безопасности будут слышны щелчки, указывающие на то, что натяжитель работает в режиме автоматической фиксации. После полного втягивания ремня

безопасности режим автоматической фиксации отключается.

Когда детское кресло безопасности закреплено на заднем сиденье при помощи ремня безопасности, то ремень безопасности необходимо переключить на режим автоматической фиксации.

Когда детское кресло безопасности снято, убедитесь в том, что ремень безопасности полностью втянут, в результате чего натяжитель вновь переведен в режим работы аварийного натяжителя ремня безопасности.

Инструкции по переключению ремня безопасности на работу в режиме автоматической фиксации и обратно приводятся в разделе “Детские кресла безопасности” данной главы.

■ Предупреждающая световая и звуковая сигнализация ремней безопасности

▼ В моделях, предназначенных для Европы и Австралии

Ваш автомобиль оснащен устройством, предупреждающим о непристегнутых ремнях безопасности водителя и переднего пассажира.

При повороте ключа зажигания в положение “ON” данное устройство напоминает водителю и переднему пассажиру о необходимости пристегнуть ремни безопасности, с помощью предупреждающих ламп, расположенных в следующих местах:

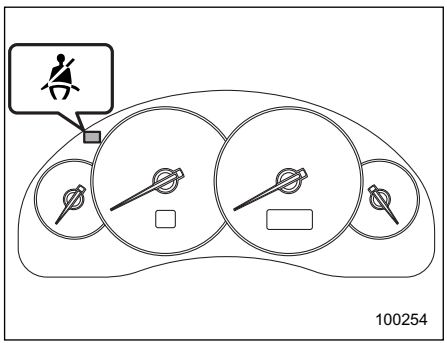

Для водителя: На панели приборов

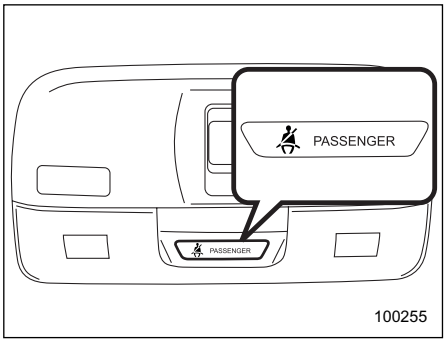

В моделях, предназначенных для Европы

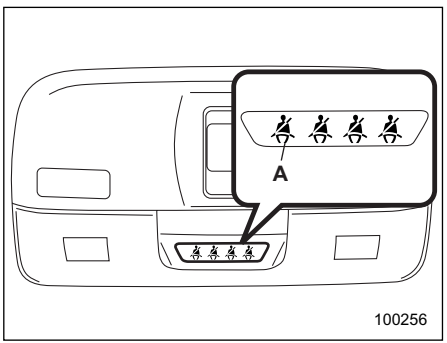

В моделях, предназначенных для Австралии

A) Переднее пассажирское сиденье

– ПРОДОЛЖЕНИЕ –

Для переднего пассажира: Между точечными светильниками

Если автомобиль движется на скорости не более чем примерно 24 км/ч (15 миль/ч), и при этом не пристегнуты ремни безопасности водителя и/или пассажира, загорится предупреждающая лампа, соответствующая непристегнутому ремню безопасности, которая будет гореть постоянно.

Если далее автомобиль достигнет скорости примерно 24 км/ч (15 миль/ч), и при этом ремни безопасности водителя и/или пассажира не будут пристегнуты, соответствующая предупреждающая лампа будет работать в циклическом режиме: мигание – в течение 5 секунд, затем, 1 секунда – пауза. Одновременно в циклическом режиме заработает звуковой сигнал: звучание – в течение 5 секунд, затем, 1 секунда – пауза. Если в это время будет пристегнут один из непристегнутых ремней безопасности, соответствующая ему предупреждающая лампа немедленно погаснет, но звуковой сигнал будет продолжать работу до тех пор, пока не будет пристегнут второй ремень безопасности. В этой ситуации (когда звуковой сигнал продолжает работу до тех пор, пока не будет пристегнут второй ремень безопасности), звуковой сигнал прекратится примерно через 108 секунд.

ПРИМЕЧАНИЕ

Если ремни безопасности водителя и пассажира были пристегнуты не одновременно (если один из ремней был пристегнут значительно раньше или позже другого), звуковой сигнал может работать несколько дольше (максимум на 10 секунд).

Если ремни безопасности водителя и/или пассажира не будут пристегнуты даже по прошествии 108-ми секундного периода, предупреждающая лампа перестанет мигать, а звуковой сигнал прекратит свою работу. Тем не менее, предупреждающая лампа будет продолжать гореть до тех пор, пока не будет пристегнут соответствующий ей ремень безопасности.

ПРИМЕЧАНИЕ

Если устройство, предупреждающее о непристегнутых ремнях на Вашем автомобиле, не работает, как описано выше, возможно, оно неисправно. Для проведения его осмотра и, при необходимости, ремонта, обратитесь к ближайшему дилеру SUBARU.

▼ **За исключением моделей, предназначенных для Европы и Австралии**

В соответствии с современными нормами безопасности, Ваш автомобиль оснащен устройством, предупреждающим о том, что водитель не пристегнул ремень безопасности. При повороте ключа зажигания в положение “ON” данное устройство обеспечивает включение на время около шести секунд предупреждающей лампы на панели приборов, напоминающей водителю о необходимости пристегнуть ремни безопасности. Если водитель не пристегнулся ремнями безопасности, одновременно срабатывает звуковая сигнализация.

■ Световой индикатор, предупреждающий о непристегнутых ремнях безопасности задних сидений (в моделях, предназначенных для Австралии)

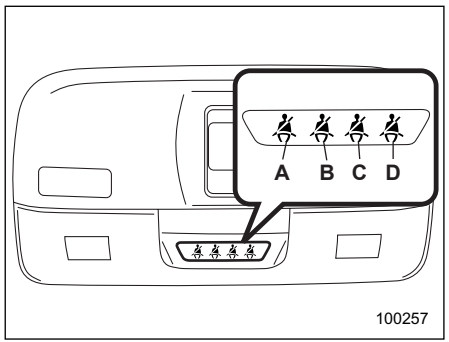

A) Переднее пассажирское сиденье
B) Заднее сиденье (левое)
C) Заднее сиденье (центральное)
D) Заднее сиденье (правое)

Данный световой индикатор расположен между точечными светильниками. Он высвечивает символы тех сидений, ремни безопасности которых пристегнуты.

■ Как пристегнуть ремень безопасности

⚠ ВНИМАНИЕ

• Ремни безопасности не должны быть перекручены или вывернуты. В противном случае при аварии повышается риск получения травм или степень их серьезности.

• Поясная лямка ремня безопасности должна находиться как можно ниже на бедрах. В этом случае, при столкновении сила удара будет передаваться через поясную лямку ремня безопасности на бедренные кости, которые обладают большей механической прочностью, чем область брюшной полости.

• Максимальное натяжение ремней безопасности достигается в случае, когда спина водителя или пассажира плотно прижата к спинке кресла, установленной строго вертикально. Чтобы снизить риск соскальзывания под ремнь безопасности при столкновении, во время движения спинки передних сидений должны всегда находиться в вертикальном положении. Если спинки передних сидений отклонены, то в случае столкновения увеличивается риск соскальзывания тела под ремнь безопасности либо перемещения поясной лямки ремня безопасности вверх на область брюшной полости. В обоих случаях возникает опасность получения серьезных повреждений внутренних органов или смертельного исхода.

• Не подкладывайте подушки или другие предметы между пассажиром и спинкой сиденья или самим сиденьем. В этом случае поясная лямка ремня безопасности может переместиться вверх на область брюшной полости либо вовсе соскользнуть. В обоих случаях возникает опасность получения серьезных повреждений внутренних органов или смертельного исхода.

– ПРОДОЛЖЕНИЕ –

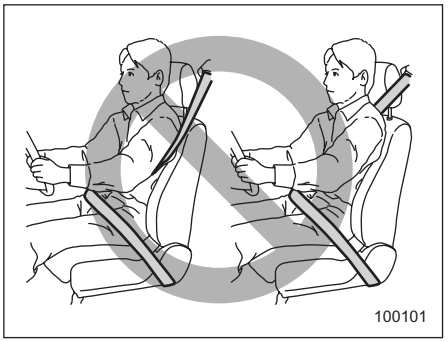

⚠ ВНИМАНИЕ

Никогда не пропускайте плечевую лямку ремня безопасности под рукой ребенка или за его спиной. В противном случае при аварии повышается риск получения травм или степень их серьезности.

⚠ ОСТОРОЖНО

Если все стекла дверей автомобиля подняты, то в солнечную погоду металлические части ремней безопасности могут сильно нагреться и нанести ожог водителю или пассажирам. Не притрагивайтесь к ним, пока они не остынут.

▼ Ремни безопасности передних сидений

1. Отрегулируйте положение сиденья.
Сиденье водителя: Установите спинку сиденья в вертикальное положение. Отодвиньте спинку сиденья как можно дальше от рулевого колеса, сохраняя при этом полный контроль над автомобилем.
Переднее пассажирское сиденье: Установите спинку сиденья в вертикальное положение. Отодвиньте сиденье как можно дальше назад.
2. Сядьте в кресло, плотно прижавшись к спинке сиденья.
3. Плавно потяните ремень безопасности за язычок. Не допускайте скручивания ремня. Если ремень застопорился до защелкивания в пряжке, слегка отпустите ремень, а затем вновь потяните его, но медленнее. Если ремень все же не вытягивается, резко дерните за него и слегка отпустите. Затем снова начните медленно его вытягивать.

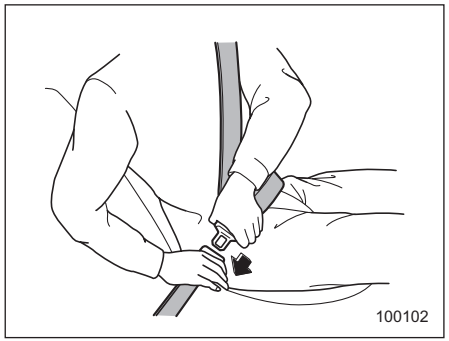

4. Вставьте язычок защелки ремня безопасности в пряжку до щелчка фиксатора.

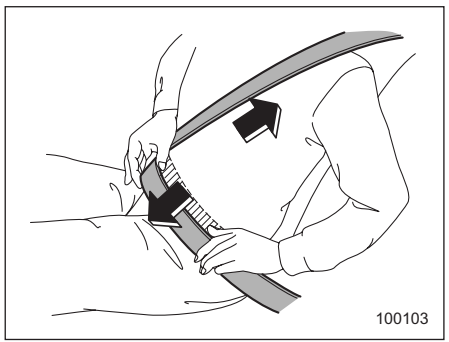

5. Для натяжения поясной лямки ремня безопасности потяните за плечевую лямку ремня безопасности.

6. Поясная лямка ремня безопасности должна быть расположена как можно ниже, фиксируя бедра пассажира, а не область его талии.

▽ **Регулировка узла крепления плечевой лямки ремня безопасности переднего сиденья по высоте**

Высота узла крепления плечевой лямки ремня безопасности должна регулироваться в соответствии с ростом пассажира.

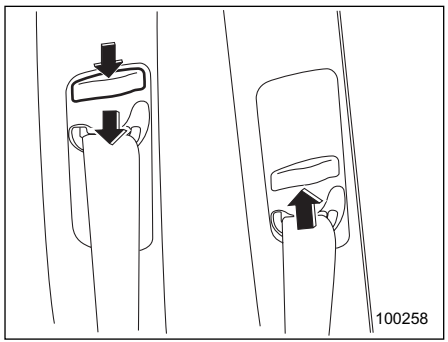

Для опускания узла крепления нажмите на кнопку фиксатора и переместите его вниз.
Чтобы поднять узел крепления плечевой лямки ремня безопасности, потяните его вверх. Затем, потянув вниз, убедитесь в надежной фиксации узла крепления в новом положении.
Высота узла крепления плечевой лямки ремня безопасности должна быть отрегулирована таким образом, чтобы она проходила через середину плеча и не касалась шеи.

⚠ ВНИМАНИЕ

Пристегнув ремень безопасности, убедитесь, что плечевая часть его лямки не проходит через область шеи. В противном случае переместите узел ее крепления вниз. Если плечевая часть лямки ремня безопасности проходит через область шеи, то при резком торможении или столкновении это может привести к серьезным травмам шейного отдела.

– ПРОДОЛЖЕНИЕ –

▽ **Как отстегнуть ремень безопасности**

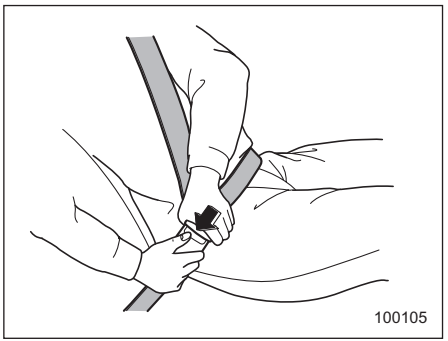

Нажмите на кнопку фиксатора на пряжке.
Перед тем как закрыть дверь, убедитесь в том, что ремни безопасности полностью втянуты так, чтобы их не защемило дверью.

▼ **Ремни безопасности задних сидений (кроме ремня безопасности центрального заднего сиденья модели Универсал)**

1. Сядьте в кресло, плотно прижавшись к спинке сиденья.
2. Плавно потяните ремень безопасности за язычок. Не допускайте скручивания ремня. Если ремень застопорился до защелкивания в пряжке, слегка отпустите ремень, а затем вновь потяните его, но медленнее. Если ремень все же не вытягивается, резко дерните за него и слегка отпустите, затем снова начните медленно его вытягивать.

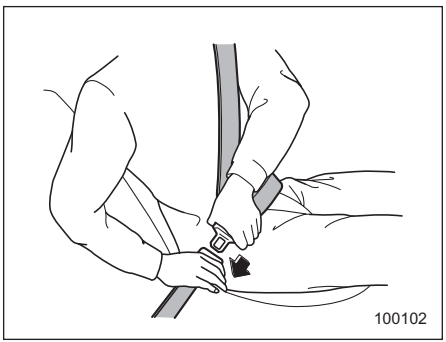

3. Вставьте язычок защелки ремня безопасности в пряжку до щелчка фиксатора.

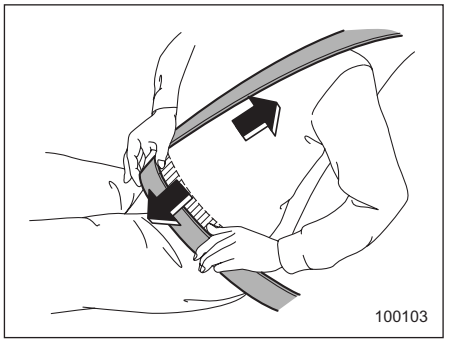

4. Для натяжения поясной лямки ремня безопасности потяните за плечевую лямку ремня безопасности.
5. Поясная лямка ремня безопасности должна быть расположена как можно ниже, фиксируя бедра пассажира, а не область его талии.

▽ Как отстегнуть ремень безопасности

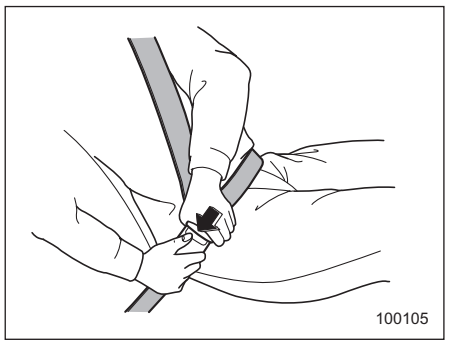

Нажмите на кнопку фиксатора на пряжке.
Перед тем как закрыть дверь, убедитесь в том, что ремни безопасности полностью втянуты так, чтобы их не защемило дверью.

▼ Ремень безопасности центрального заднего сиденья модели Универсал

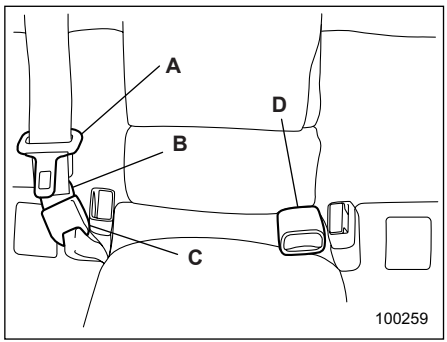

A) Пластина язычка ремня безопасности центрального заднего сиденья
B) Замок (язычка)
C) Замок (пряжка ремня безопасности)
D) Пряжка ремня безопасности центрального заднего сиденья

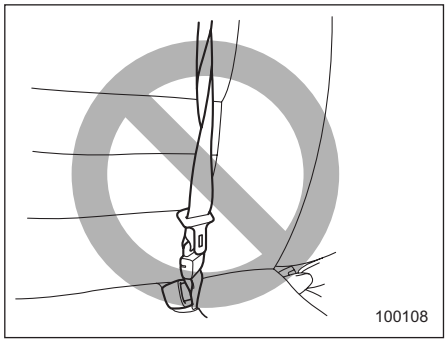

⚠ ВНИМАНИЕ

Пристегивание перекрученным ремнем безопасности может привести к серьезным травмам во время аварии. Вытягивая ремень безопасности из натяжителя при пристегивании и, особенно, защелкивая язычок в пряжке (справа у подушки сиденья), убедитесь в том, что ремень не перекручен.

– ПРОДОЛЖЕНИЕ –

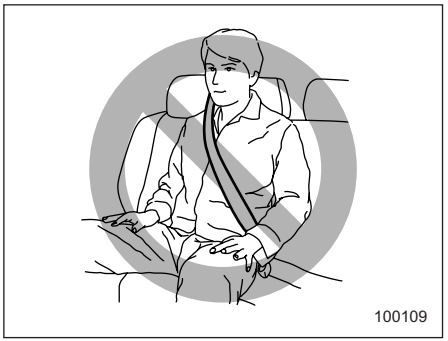

⚠ ВНИМАНИЕ

Убедитесь в том, что обе пластины язычков зафиксированы в соответствующих пряжках. Если используется лишь плечевая лямка ремня безопасности (когда соответствующий язычок не закреплен в замке пряжки, расположенном с правой стороны подушки сиденья), это не сможет обеспечить полную безопасность пассажира при аварии и привести к серьезным травмам или смертельному исходу.

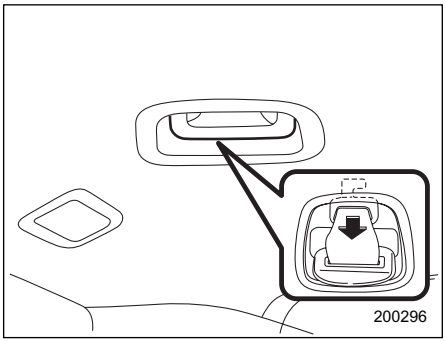

1. Чтобы вынуть соединитель (язычок) заднего центрального ремня безопасности из гнезда держателя ремня, расположенного в передней части ниши, потяните его назад.

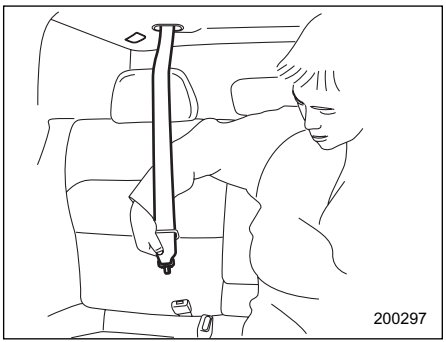

2. Медленно вытяните ремень безопасности.

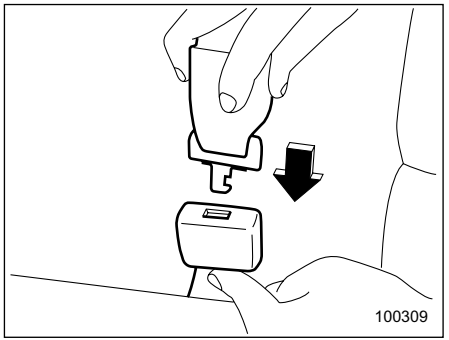

3. Убедившись в том, что ремень безопасности не перекручен, защелкните язычок, прикрепленный к концу тканевой ленты ремня безопасности, в пряжке, расположенной справа у подушки сиденья.

Если ремень застопорился до защелкивания в пряжке, слегка отпустите ремень, а затем вновь потяните его, но медленнее. Если ремень все же не вытягивается, резко дерните за него и слегка отпустите. Затем снова начните медленно его вытягивать.

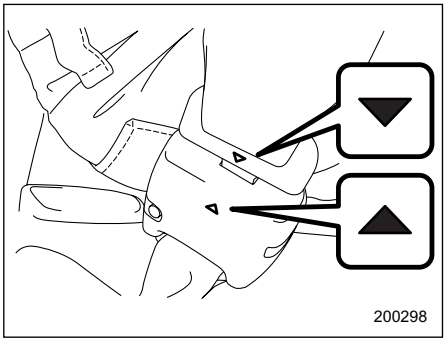

4. После того как Вы пристегнули ремень безопасности, убедитесь, что метка “ ▼ ” на соединителе (язычке) и метка “ ▲ ” на пряжке обращены наружу.

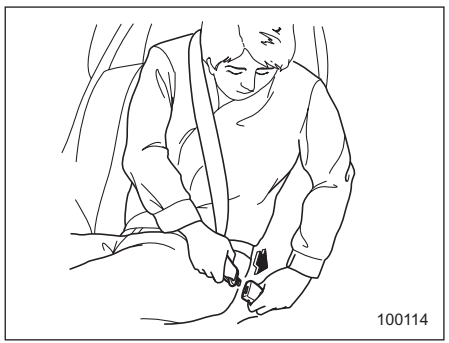

5. Защелкните пластину язычка ремня безопасности центрального сиденья в пряжке с надписью “CENTER”, расположенной с левой стороны подушки центрального сиденья.

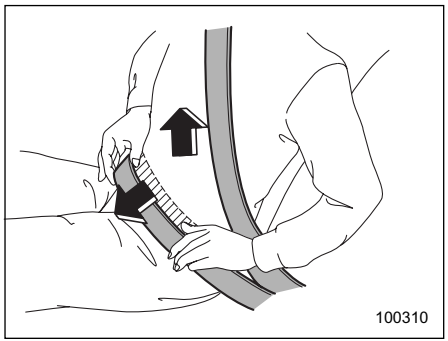

6. Для натяжения поясной лямки ремня безопасности потяните за плечевую лямку ремня безопасности.
7. Поясная лямка ремня безопасности должна быть расположена как можно ниже, фиксируя бедра пассажира, а не область его талии.

▽ **Как отстегнуть ремень безопасности**

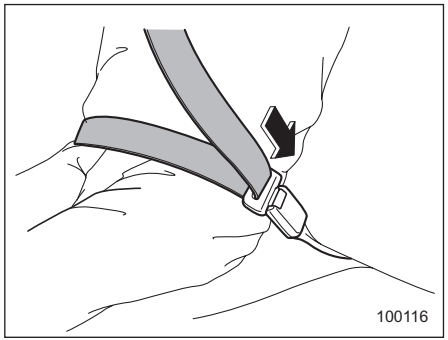

Чтобы отстегнуть ремень безопасности, нажмите кнопку фиксатора на пряжке ремня безопасности центрального заднего сиденья, расположенной с левой стороны подушки центрального сиденья.

ПРИМЕЧАНИЕ

Перед складыванием спинки сиденья для перевозки груза необходимо отсоединить замок пряжки.

– ПРОДОЛЖЕНИЕ –

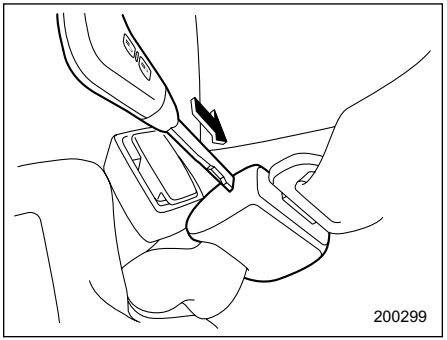

1. Отсоедините пластину замка (язычок) от замка пряжки, вставив ключ или другой заостренный предмет из прочного материала в прорезь на правой стороне замка пряжки и надавив на него.

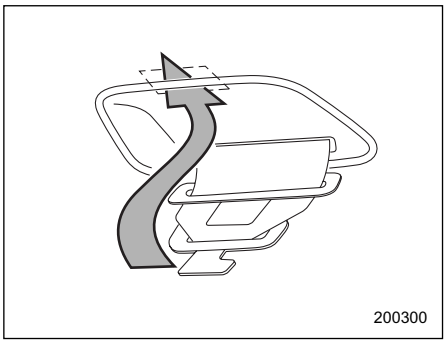

2. Дайте натяжителю втянуть ремень. Обеспечьте правильное положение ремня безопасности, направляя его при втягивании в натяжитель. Аккуратно введите пластины язычков ремня безопасности в нишу натяжителя, а затем зафиксируйте соединитель (язычок) заднего центрального ремня безопасности в гнезде держателя, расположенного в передней части ниши.

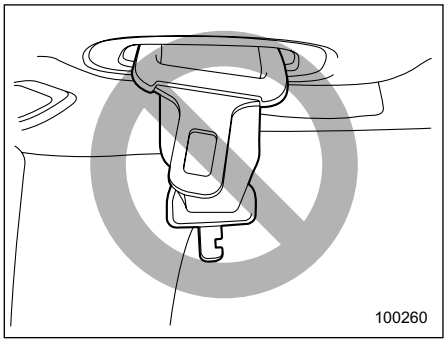

⚠ ОСТОРОЖНО

• Не допускайте слишком быстрого втягивания ремня безопасности в натяжитель. В противном случае металлические пластины соединителей (язычки) могут удариться об обивку и повредить ее.

• Убедитесь в том, что ремень безопасности полностью втянут в натяжитель, а пластина соединителя (язычок) ремня безопасности надежно зафиксирована. Во время движения свисающая пластина соединителя (язычок) может наносить удары по обивке, тем самым, повреждая ее.

■ Техническое обслуживание ремней безопасности

Чистка ремней безопасности производится мягким мылом с теплой водой. Запрещается отбеливать или красить ремни, поскольку это может значительно снизить их прочности.

Периодически производите осмотр ремней безопасности, включая тканую ленту и все металлические детали, на наличие трещин, порезов, порывов, потертостей, износа и ослабленных болтовых соединений. При обнаружении самых незначительных повреждений ремни безопасности подлежат замене.

⚠ ОСТОРОЖНО

• Не допускайте попадания на ремни безопасности различного рода лаков, масел, химических реагентов и, особенно, электролита аккумуляторной батареи.

• Запрещается предпринимать попытки по усовершенствованию или изменению конструкции ремней безопасности, так как это может привести их в нерабочее состояние.

Преднатяжители передних ремней безопасности

Ремни безопасности водителя и переднего пассажира снабжены преднатяжителями. Конструкция преднатяжителей ремней безопасности предусматривает их срабатывание при среднем или сильном лобовом столкновении.

■ Ремень безопасности с преднатяжителем плечевой лямки ремня безопасности

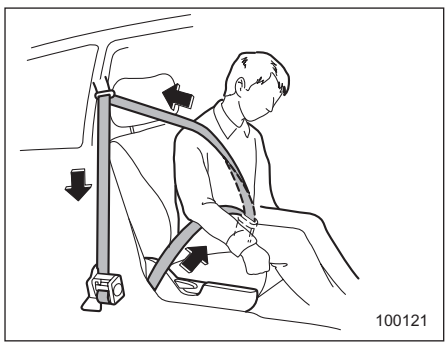

Датчик преднатяжителя одновременно является датчиком передних подушек безопасности. Если датчик регистрирует превышение определенной, заданной заранее, величины силы удара при лобовом столкновении, то преднатяжитель быстро втягивает передний ремень безопасности, устраняя его провисание и, тем самым, обеспечивая более эффективную защиту пассажира переднего сиденья.

При срабатывании преднатяжителя переднего ремня безопасности выделяется некоторое количество дыма, а также слышен шум работающих механизмов. Эти показатели являются нормальными и не представляют опасности. Такой дым не является следствием какого-либо возгорания в автомобиле.

После срабатывания преднатяжителя натяжитель ремня безопасности остается заблокированным. Ремень безопасности уже невозможно вытянуть, блокируется и его втягивание. Поэтому он подлежит замене.

– ПРОДОЛЖЕНИЕ –

ПРИМЕЧАНИЕ

• Конструкция преднатяжителя не предусматривает его срабатывания при слабых лобовых ударах, при ударах сбоку или сзади, а также при опрокидывании автомобиля.

• Преднатяжители ремней безопасности передних сидений срабатывают одновременно с передними подушками безопасности.

• Конструкция преднатяжителей предусматривает только одноразовое их срабатывание. После срабатывания преднатяжителей ремней безопасности передних сидений мы рекомендуем Вам полностью заменить узлы натяжителей ремней безопасности передних сидений у официальных дилеров SUBARU, которые используют оригинальные запасные части SUBARU.

• Если ремень безопасности одного из передних сидений не втягивается или не вытягивается из-за неисправности или после срабатывания преднатяжителя, срочно обратитесь к официальному дилеру SUBARU.

• При повреждении узла натяжителя ремня безопасности переднего сиденья или участков, расположенных рядом с ним, Вам следует срочно обратиться к официальному дилеру SUBARU.

• При перепродаже Вашего автомобиля мы настоятельно рекомендуем Вам обратить внимание нового владельца на то, что автомобиль оборудован преднатяжителями ремней безопасности, работа которых описана в данном разделе.

⚠ ВНИМАНИЕ

• Максимальная безопасность обеспечивается при строго вертикальном положении спины водителя и пассажира переднего сиденья, а также при правильно пристегнутых ремнях безопасности. См. раздел “Ремни безопасности” данной главы.

• Не предпринимайте попыток по изменению конструкции узлов натяжителей ремней безопасности передних сидений. Не демонтируйте их самостоятельно и не допускайте ударов по ним, а также по участкам, расположенным рядом с ними. Это может привести к случайному срабатыванию преднатяжителей или вывести их из строя, что может в дальнейшем привести к серьезным травмам. Конструкция преднатяжителей не предполагает проведение владельцем автомобиля работ по их ремонту или техническому обслуживанию. Для ремонта и технического обслуживания натяжителей ремней безопасности передних сидений, в которых предусмотрены преднатяжители ремней безопасности, мы рекомендуем Вам обратиться к ближайшему дилеру SUBARU.

• Перед утилизацией узлов натяжителей передних ремней безопасности или всего автомобиля, пострадавшего при аварии, мы рекомендуем Вам обратиться к официальному дилеру SUBARU.

■ Преднатяжители плечевой и поясной лямки ремня безопасности водителя (только в моделях, предназначенных для Австралии)

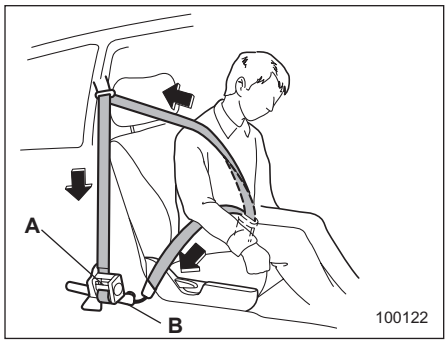

A) Узел натяжителя ремня безопасности (преднатяжитель плечевой лямки ремня безопасности)
B) Преднатяжитель поясной лямки ремня безопасности

Помимо преднатяжителя плечевой лямки ремня безопасности для водителя предусмотрена преднатяжитель поясной лямки ремня безопасности, который расположен у основания центральной стойки. Подобно преднатяжителю плечевой лямки ремня безопасности, преднатяжитель поясной лямки ремня безопасности обеспечивает моментальное втягивание ремня безопасности и устранение его провисания после того, как датчик зафиксировал определенную силу лобового удара. Этим обеспечивается более надежная фиксация не только грудного отдела водителя, но и области бедер.

При срабатывании преднатяжителя переднего ремня безопасности выделяется некоторое количество дыма, а также слышен шум работающих механизмов. Эти показатели являются нормальными и не представляют опасности. Такой дым не является следствием какого-либо возгорания в автомобиле.

После срабатывания преднатяжитель фиксирует положение ремня безопасности. Ремень безопасности уже невозможно вытянуть, блокируется и его втягивание. Поэтому он подлежит замене.

ПРИМЕЧАНИЕ

• Конструкция преднатяжителя не предусматривает его срабатывания при слабых лобовых ударах, при ударах сбоку или сзади, а также при опрокидывании автомобиля.

• Преднатяжители ремней безопасности передних сидений срабатывают одновременно с передними подушками безопасности.

• Конструкция преднатяжителей предусматривает только одноразовое их срабатывание. После срабатывания преднатяжителей ремней безопасности передних сидений мы рекомендуем Вам полностью заменить узлы натяжителей ремней безопасности передних сидений у официальных дилеров SUBARU, которые используют оригинальные запасные части SUBARU.

• Если ремень безопасности одного из передних сидений не втягивается или не вытягивается из-за неисправности или после срабатывания преднатяжителя, срочно обратитесь к официальному

– ПРОДОЛЖЕНИЕ –

дилеру SUBARU.

• При повреждении узла ремня безопасности переднего сиденья или участков, расположенных рядом с ним, Вам следует срочно обратиться к официальному дилеру SUBARU.

• При перепродаже Вашего автомобиля мы настоятельно рекомендуем Вам обратить внимание нового владельца на то, что автомобиль оборудован преднатяжителями ремней безопасности, работа которых описана в данном разделе.

⚠ ВНИМАНИЕ

• Максимальная безопасность обеспечивается при строго вертикальном положении спины водителя и пассажира переднего сиденья, а также при правильно пристегнутых ремнях безопасности. См. раздел "Ремни безопасности" данной главы.

• Не предпринимайте попыток по изменению конструкции узлов ремней безопасности передних сидений. Не демонтируйте их самостоятельно и не допускайте ударов по ним, а также по участкам, расположенным рядом с ними. Это может привести к случайному срабатыванию преднатяжителей или вывести их из строя, что может в дальнейшем привести к серьезным травмам. Конструкция преднатяжителей не предполагает проведение владельцем автомобиля работ по их ремонту или техническому обслуживанию. Для ремонта и технического обслуживания узлов ремней безопасности передних сидений, в которых предусмотрены преднатяжители поясных лямок ремней безопасности, мы рекомендуем Вам обратиться к ближайшему дилеру SUBARU.

• Перед утилизацией узлов натяжителей передних ремней безопасности или всего автомобиля, пострадавшего при аварии, мы рекомендуем Вам обратиться к официальному дилеру SUBARU.

■ Контроль за состоянием преднатяжителей

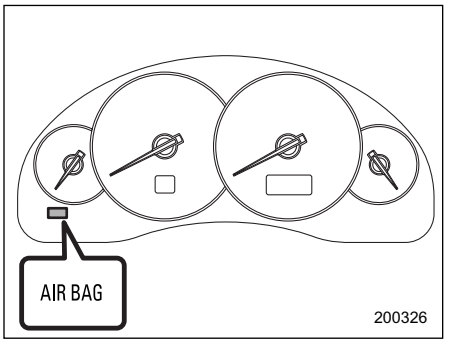

При движении автомобиля постоянный контроль готовности преднатяжителей ремней безопасности обеспечивается системой диагностического контроля. Преднатяжители ремней безопасности управляются одним и тем же модулем управления, что и система подушек безопасности. Поэтому включение предупреждающей лампы системы подушек безопасности может свидетельствовать и о неисправности преднатяжителей ремней безопасности. Если предупреждающая лампа горит в течение шести секунд после поворота ключа зажигания в положение "ON", то это

свидетельствует о нормальном состоянии как системы подушек безопасности, так и преднатяжителей ремней безопасности.

Индикатор аварийной сигнализации системы подушек безопасности контролирует работу следующих устройств:

- Дополнительный передний датчик (правый)
- Дополнительный передний датчик(левый)
- Модуль управления системой подушек безопасности (включая датчики удара)
- Преднатяжитель ремня безопасности водителя
- Преднатяжитель ремня безопасности пассажира переднего сиденья
- Преднатяжитель поясной лямки ремня безопасности водителя (только в моделях, предназначенных для Австралии)
- Датчик боковой подушки безопасности (если установлена), расположенный в правой центральной стойке
- Датчик боковой подушки безопасности (если установлена), расположенный в левой центральной стойке
- Датчик подушек-шторок безопасности (если установлены), расположенный в районе арки заднего правого колеса
- Датчик подушек-шторок безопасности (если установлены), расположенный в районе арки заднего левого колеса
- Вся соответствующая электропроводка
- Все прочие компоненты системы подушек безопасности

⚠ ВНИМАНИЕ

Если предупреждающая лампа системы подушек безопасности находится в одном из перечисленных ниже состояний, это может свидетельствовать о неисправности системы преднатяжителей и/или подушек безопасности. В таких случаях мы рекомендуем Вам немедленно обратиться к ближайшему дилеру SUBARU для проведения проверки системы. В противном случае возможно нештатное срабатывание этих систем, что, в свою очередь, сопряжено с повышенным риском получения травм. Например, подушки безопасности могут сработать при слабом лобовом столкновении или не сработать при сильном лобовом ударе.

- **Мигание или мерцание контрольной лампы**
- **При повороте ключа зажигания в положение “ON” предупреждающая лампа не загорается.**
- **Предупреждающая лампа горит непрерывно.**
- **При движении автомобиля предупреждающая лампа горит непрерывно.**

■ Техническое обслуживание системы

⚠ ВНИМАНИЕ

- **Перед утилизацией узлов натяжителей ремней безопасности или всего автомобиля, пострадавшего при аварии, мы рекомендуем Вам обратиться к официальному дилеру SUBARU.**
- **Изменение конфигурации или отключение электропроводки**

– ПРОДОЛЖЕНИЕ –

системы может привести к случайному срабатыванию преднатяжителей и/или подушек безопасности или вывести всю систему из строя, что, в свою очередь, может привести к серьезным травмам. Для легкости распознавания изоляция электропроводки преднатяжителей ремней безопасности и системы подушек безопасности имеет желтый цвет. Запрещается использование электрических тестеров на любых электрических цепях систем подушек безопасности и преднатяжителей. При необходимости проведения технического обслуживания преднатяжителей ремней безопасности Вам следует обратится к ближайшему дилеру SUBARU.

⚠ ОСТОРОЖНО

Дополнительные передние датчики расположены в обоих передних крыльях, а модуль управления системы подушек безопасности, включая датчики удара, расположен под центральной консолью. При необходимости проведения работ по техническому обслуживанию или ремонту в указанных выше местах, либо возле преднатяжителей ремней безопасности передних сидений Вам рекомендуется обратиться к официальному дилеру SUBARU.

ПРИМЕЧАНИЕ

Если передняя часть вашего автомобиля повреждена при аварии, в результате чего преднатяжители ремней безопасности находятся в нерабочем состоянии, мы рекомендуем Вам срочно обратиться к официальному дилеру SUBARU.

■ Меры предосторожности при переоборудовании автомобиля

Перед установкой любого дополнительного оборудования на Ваш автомобиль мы настоятельно рекомендуем Вам получить консультацию у официального дилера SUBARU.

⚠ ОСТОРОЖНО

Не допускайте внесение перечисленных ниже изменений в конструкцию автомобиля. Подобные изменения могут привести к нарушению нормальной работы преднатяжителей ремней безопасности.

- **Монтаж в передней части автомобиля какого-либо оборудования (различного рода защитные решетки, лебедки, снегоочистительные устройства, трелевочные щиты и т.д.), которое не входит в число дополнительного оборудования, изготавливаемого на заводах SUBARU, или не соответствует оригинальному дополнительному оборудованию SUBARU по качеству.**
- **Внесение изменений в систему подвески автомобиля или в конструкцию передней части автомобиля.**
- **Установка шины, размер и конструкция которой не указана в табличке, расположенной на**

средней стойке со стороны водителя.

Детские кресла безопасности

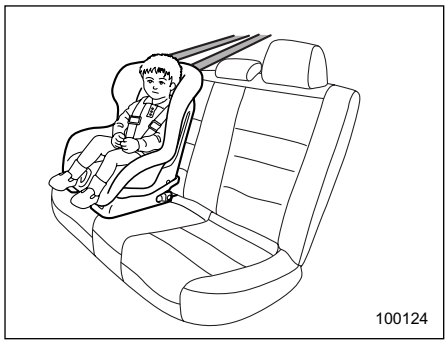

Грудные и маленькие дети должны перевозиться только в детских креслах безопасности. Детские кресла безопасности должны соответствовать возрасту, росту и весу ребенка. Конструкция всех детских кресел безопасности предусматривает их фиксацию на сиденьях автомобиля.

Если детское кресло безопасности не зафиксировано на сиденье достаточно надежно, это может привести к серьезным травмам или даже смерти ребенка. Устанавливая детское кресло безопасности, точно следуйте инструкциям завода-изготовителя.

Согласно статистике автотранспортных происшествий, детский травматизм значительно ниже при размещении ребенка не на переднем, а на заднем сиденье.

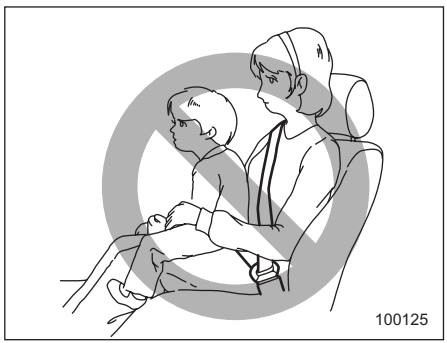

⚠ ВНИМАНИЕ

Не разрешайте пассажирам держать детей на коленях или на руках во время движения автомобиля. При аварии они не смогут защитить их от ударов о детали салона и другие предметы, находящиеся в автомобиле.

– ПРОДОЛЖЕНИЕ –

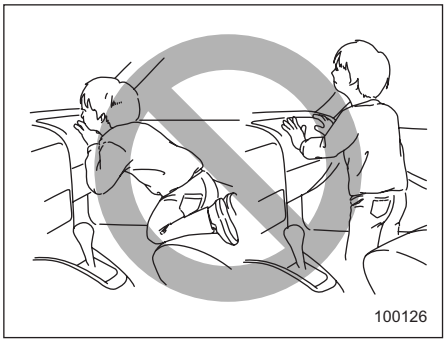

⚠ ВНИМАНИЕ

• Положение детей при перевозке должно быть надежно зафиксировано либо в детских креслах безопасности, либо штатными ремнями безопасности. Не позволяйте ребенку вставать на сиденье или находиться на нем на коленях. Если положение ребенка не зафиксировано, то при резком торможении или аварии его может отбросить вперед, что может привести к серьезным травмам.

• Не позволяйте ребенку вставать на переднее сиденье или находиться на нем на коленях. Никогда не держите ребенка на коленях или на руках. Подушка безопасности раскрывается с большой силой, что может привести к травмам ребенка или даже его смерти.

■ Места установки детских кресел безопасности

Ниже представлены рекомендации SUBARU в том, что касается мест установки детских кресел безопасности в Вашем автомобиле.

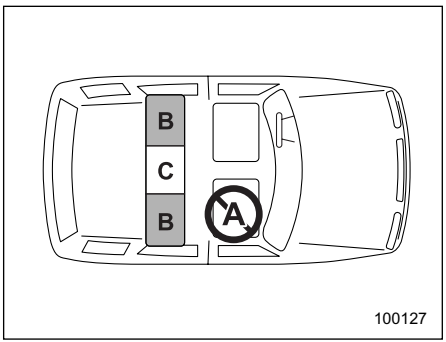

Автомобили с левосторонним расположением руля

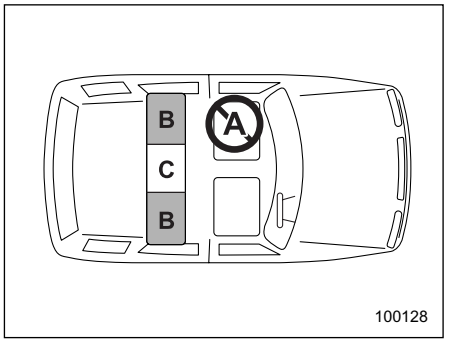

Автомобили с правосторонним расположением руля

A: Переднее пассажирское сиденье
Не устанавливайте детское кресло безопасности на переднее пассажирское сиденье из-за опасности получения травм при срабатывании подушки безопасности.

B: Задние боковые сиденья
Рекомендуемые места установки всех типов детских кресел безопасности.
В этих местах установлены крепежные скобы ISOFIX, а также ремни безопасности с автоматическими/аварийными натяжителями, специально предназначенными для крепления детских кресел безопасности.

В этих же местах установлены узлы верхнего крепления детских кресел безопасности.

C: Центральное заднее сиденье

Установка детского кресла безопасности на центральном заднем сиденье не рекомендуется, хотя и в этом месте установлен ремень безопасности с автоматическим/аварийным натяжителем.

Установка некоторых типов детских кресел безопасности на центральном заднем сиденье невозможна из-за формы подушки сиденья.

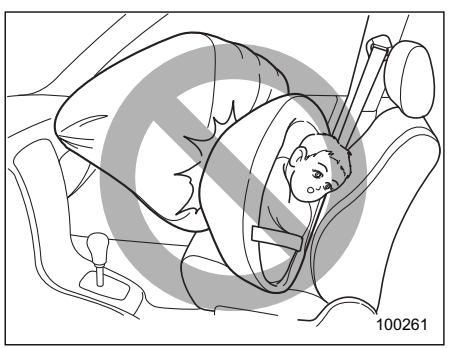

⚠ ВНИМАНИЕ

• ВСЕ типы детских кресел безопасности (включая кресла, предназначенные для перевозки детей лицом вперед) должны надежно фиксироваться на ЗАДНИХ сиденьях. Подушки безопасности срабатывают очень быстро и раскрываются с большой силой, и, если положение ребенка при перевозке не зафиксировано либо зафиксировано плохо, это может привести к травмам ребенка и даже его смерти. Дети – легче и физически слабее взрослых, поэтому они подвержены большему риску получения травм при раскрытии подушки безопасности. Согласно статистике автотранспортных происшествий, детский травматизм значительно ниже при размещении ребенка не на переднем, а на заднем сиденье.

• НИКОГДА НЕ ПЕРЕВОЗИТЕ ДЕТЕЙ НА ПЕРЕДНЕМ СИДЕНЬЕ В ДЕТСКИХ КРЕСЛАХ БЕЗОПАСНОСТИ, ПРЕДНАЗНАЧЕННЫХ ДЛЯ ПЕРЕВОЗКИ ДЕТЕЙ ЛИЦОМ НАЗАД. ПРИ ЭТОМ ПОЛОЖЕНИИ ГОЛОВА РЕБЕНКА РАСПОЛОЖЕНА СЛИШКОМ БЛИЗКО К ПОДУШКЕ БЕЗОПАСНОСТИ, ЧТО ПОВЫШАЕТ РИСК ПОЛУЧЕНИЯ ТРАВМ И ДАЖЕ СМЕРТЕЛЬНОГО ИСХОДА.

▼ Предупреждающая табличка

Предупреждающая табличка, приведенная выше, крепится к панели приборов со стороны пассажира.

Предупреждающий знак на табличке означает: "⚠ Чрезвычайно опасно! Установка детского кресла безопасности, предназначенного для перевозки детей лицом назад, на сиденье, перед которым установлена подушка безопасности, запрещается!"

– ПРОДОЛЖЕНИЕ –

■ Подбор детского кресла безопасности

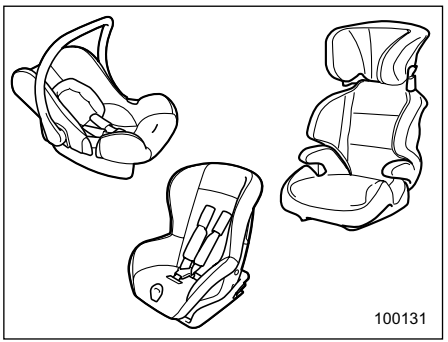

Для обеспечения оптимальной защиты детское кресло безопасности должно подбираться в соответствии с возрастом, ростом и весом ребенка.
Кроме того, важно, чтобы детское кресло безопасности соответствовало нормам безопасности, действующим в Вашей стране.
В большинстве европейских стран детские кресла безопасности должны соответствовать требованиям Стандарта ECE № 44. Об этом может свидетельствовать наличие соответствующей таблички ECE или декларации соответствия товара, размещенные предприятием-изготовителем на упаковке и на самом кресле.
В соответствии со Стандартом ECE № 44, детские кресла безопасности подразделяются на пять классов в зависимости от веса ребенка:
Класс 0: для детей весом менее 10 кг.
Класс 0^+: для детей весом менее 13 кг.
Класс I: для детей весом от 9 до 18 кг.
Класс II: для детей весом от 15 до 25 кг.
Класс III: для детей весом от 22 до 36 кг.

Ниже приведены рекомендации по подбору детских кресел безопасности для стран Европы.

■ Классы детских кресел безопасности и возможность их использования на передних или задних сиденьях автомобиля (для европейских стран)

Весовая группа	Класс в соответствии со Стандартом ECE № 44	Передние сиденья	Задние сиденья	
		Пассажирское сиденье	Боковое сиденье	Центральное сиденье
До 13 кг (от 0 до 15 месяцев)	0, 0^+	×	L_1	×
от 9 до 18 кг (от 8 до 48 месяцев)	I	×	L_2	×
от 15 до 36 кг (от 3 до 12 лет)	II, III	×	L_3	×

L_1 Возможно использование детских кресел безопасности марки “SUBARU BABY SAFE plus”, утвержденных для данной весовой группы.
L_2 Возможно использование детских кресел безопасности марки “SUBARU ISOFIX”, утвержденных для данной весовой группы. (* : Только с системой крепления ISOFIX)
L_3 Возможно использование детских кресел безопасности марки “SUBARU KID”, утвержденных для данной весовой группы.
×: Не подходит для установки детских кресел безопасности.

– ПРОДОЛЖЕНИЕ –

■ Установка детского кресла безопасности с ремнями безопасности, оснащенными автоматическими/ аварийными натяжителями

⚠ ВНИМАНИЕ

• Если все стекла дверей автомобиля подняты, то в солнечную погоду детские кресла безопасности, как и ремни безопасности, могут сильно нагреться, и маленький ребенок может получить ожог. Перед тем как усадить ребенка в кресло безопасности, проверьте его температуру.

• Положение детского кресла безопасности должно быть всегда зафиксировано в автомобиле. В противном случае его резкое перемещение по салону при резких торможениях или аварии может нанести травму не только водителю или пассажирам, но и ребенку, находящемуся в кресле безопасности. Кроме того, это может послужить причиной смерти ребенка.

⚠ ОСТОРОЖНО

При установке детского кресла безопасности руководствуйтесь инструкциями завода-изготовителя. После установки кресла безопасности убедитесь в том, что кресло надежно зафиксировано. В противном случае риск получения ребенком травм при аварии возрастает.

▼ Установка детского кресла безопасности, предназначенного для перевозки детей лицом назад

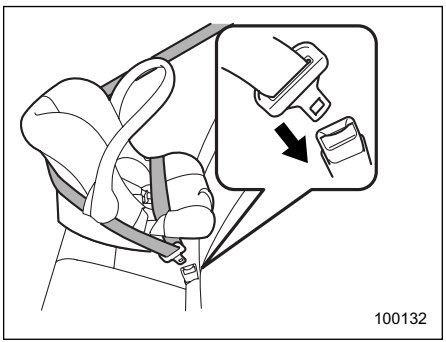

1. Установите детское кресло безопасности на сиденье.
2. В соответствии с инструкциями завода-изготовителя, пропустите поясную и плечевую лямку ремня безопасности через детское кресло безопасности или вокруг него.
3. Вставьте язычок защелки ремня безопасности в пряжку до щелчка фиксатора.

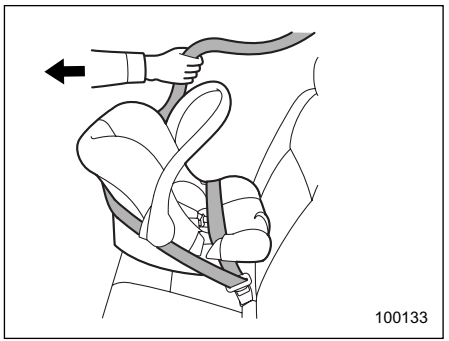

4. Выберите провисание в поясной лямке ремня безопасности.
5. Полностью вытяните ремень безопасности из натяжителя, чтобы перевести его с режима аварийного натяжения на режим автоматического натяжения. После этого отпустите ремень, чтобы он полностью втянулся обратно. Во время втягивания будут

слышны щелчки, означающие, что натяжитель переведен в режим автоматического натяжения.

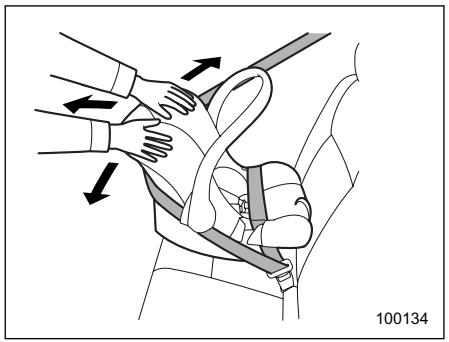

6. Проверьте надежность фиксации детского кресла безопасности, подвигав его вперед и назад.
7. Потяните за плечевую лямку ремня безопасности и убедитесь в том, что она не вытягивается. Это свидетельствует о нормальной работе натяжителя в автоматическом режиме.

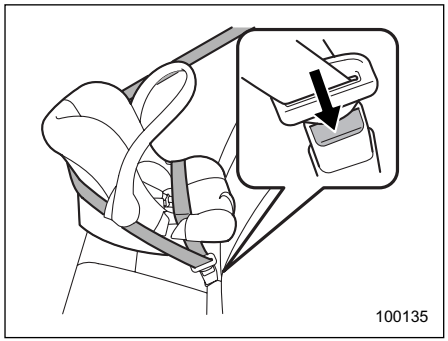

8. Чтобы снять детское кресло безопасности, нажмите кнопку фиксатора на пряжке ремня безопасности и дайте ремню полностью втянуться. После этого ремень безопасности будет переведен в режим аварийного натяжения.

⚠ ВНИМАНИЕ

НИКОГДА НЕ ПЕРЕВОЗИТЕ ДЕТЕЙ НА ПЕРЕДНЕМ СИДЕНЬЕ В ДЕТСКИХ КРЕСЛАХ БЕЗОПАСНОСТИ, ПРЕДНАЗНАЧЕННЫХ ДЛЯ ПЕРЕВОЗКИ ДЕТЕЙ ЛИЦОМ НАЗАД. ПРИ ЭТОМ ПОЛОЖЕНИИ ГОЛОВА РЕБЕНКА РАСПОЛОЖЕНА СЛИШКОМ БЛИЗКО К ПОДУШКЕ БЕЗОПАСНОСТИ, ЧТО ПОВЫШАЕТ РИСК ПОЛУЧЕНИЯ ТРАВМ И ДАЖЕ СМЕРТЕЛЬНОГО ИСХОДА.

ПРИМЕЧАНИЕ

Когда детское кресло безопасности не используется, снимите его. Вновь переведите ремень безопасности в режим аварийного натяжения, дав ему полностью втянуться.

▼ Установка детского кресла безопасности, предназначенного для перевозки детей лицом вперед

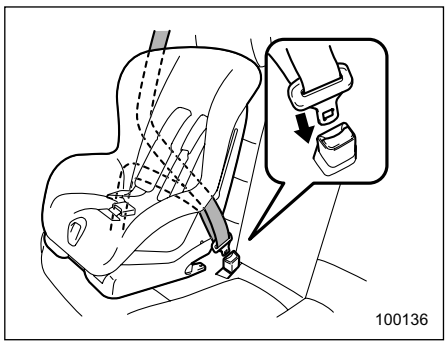

1. Установите детское кресло

– ПРОДОЛЖЕНИЕ –

безопасности на сиденье.
2. В соответствии с инструкциями завода-изготовителя, пропустите поясную и плечевую лямку ремня безопасности через детское кресло безопасности или вокруг него.
3. Вставьте язычок защелки ремня безопасности в пряжку до щелчка фиксатора.

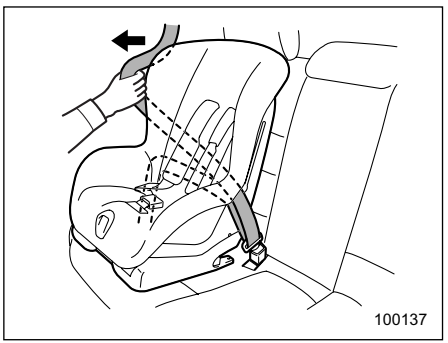

4. Выберите провисание в поясной лямке ремня безопасности.
5. Полностью вытяните ремень безопасности из натяжителя, чтобы перевести его с режима аварийного натяжения на режим автоматического натяжения. После этого отпустите ремень, чтобы он полностью втянулся обратно. Во время втягивания будут слышны щелчки, означающие, что натяжитель переведен в режим автоматического натяжения.

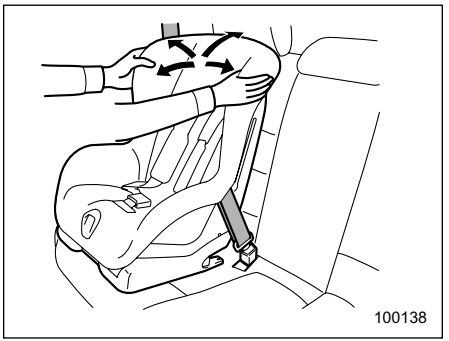

6. Перед тем как посадить ребенка в детское кресло безопасности, проверьте надежность его фиксации, подвигав кресло вперед-назад и влево-вправо. Иногда можно обеспечить большее натяжение ремня безопасности, фиксирующего детское кресло безопасности, путем надавливания детским креслом безопасности на подушку сиденья и последующего подтягивания ремня безопасности.
7. Потяните за плечевую лямку ремня безопасности и убедитесь в том, что она не вытягивается. Это свидетельствует о нормальной работе натяжителя в автоматическом режиме.

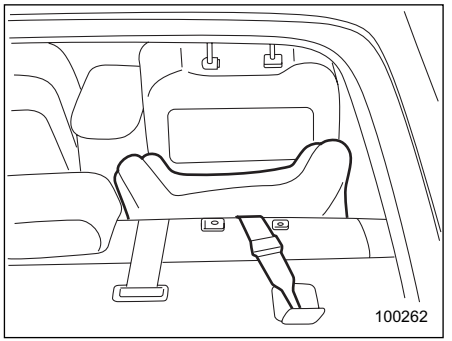

Седан

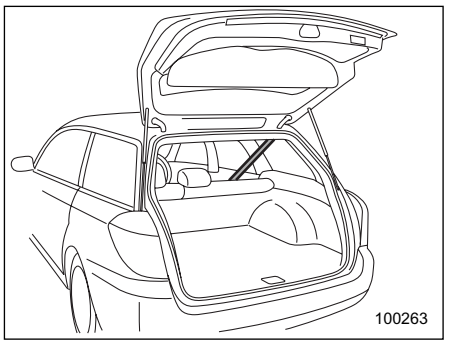

Универсал

Если это предусмотрено конструкцией детского кресла безопасности,

зацепите крючок верхнего ремня крепления детского кресла безопасности за крепежную скобу верхнего узла крепления детских кресел безопасности и подтяните верхний ремень крепления. Более детально см. раздел “Верхние узлы крепления детских кресел безопасности” данной главы.

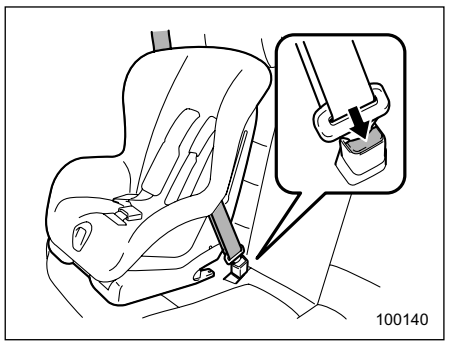

8. Чтобы снять детское кресло безопасности, нажмите кнопку фиксатора на пряжке ремня безопасности и дайте ремню полностью втянуться. После этого ремень безопасности будет переведен в режим аварийного натяжения.

ПРИМЕЧАНИЕ

Когда детское кресло безопасности не используется, снимите его. Вновь переведите ремень безопасности в режим аварийного натяжения, дав ему полностью втянуться.

■ Дополнительная детская подушка

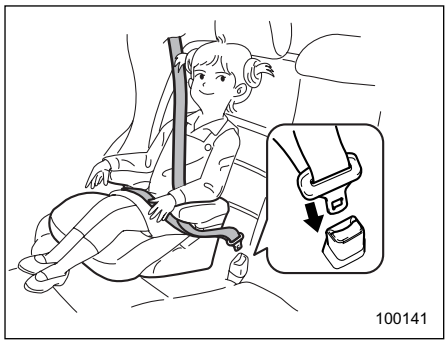

1. Установите дополнительную детскую подушку на сиденье автомобиля и усадите ребенка на нее. При этом спина ребенка должна быть прижата к спинке сиденья.
2. В соответствии с инструкциями завода-изготовителя, пропустите поясную и плечевую лямку ремня безопасности через дополнительную детскую подушку с сидящим на ней ребенком или вокруг нее.
3. Вставьте язычок защелки ремня безопасности в пряжку до щелчка фиксатора. Убедитесь в том, что ремень безопасности не перекручен. Убедитесь в том, что плечевая лямка ремня безопасности проходит через середину плеча ребенка, а поясная лямка ремня безопасности расположена как можно ниже на бедрах ребенка.

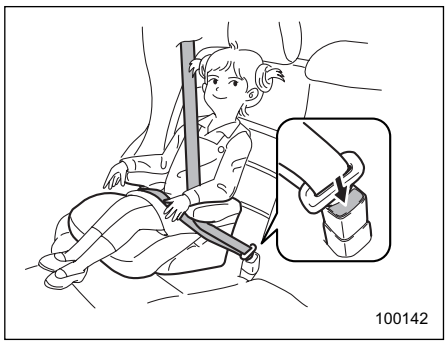

4. Для снятия дополнительной детской подушки нажмите на кнопку фиксатора на пряжке ремня безопасности и дайте ремню втянуться.

– ПРОДОЛЖЕНИЕ –

⚠ ВНИМАНИЕ

• Ремни безопасности не должны быть перекручены или вывернуты. В противном случае при аварии повышается риск получения травм или степень их серьезности.

• Никогда не пропускайте плечевую лямку ремня безопасности под рукой или за спиной ребенка. В противном случае при аварии повышается риск получения травм или степень их серьезности.

• Для обеспечения максимальной безопасности, ремень безопасности должен плотно облегать ребенка. Слабо натянутые ремни безопасности не так эффективно предотвращают травмы или снижают их степень.

• Поясная лямка ремня безопасности должна быть закреплена как можно ниже на бедрах ребенка. В противном случае она может соскользнуть на область брюшной полости или вовсе соскочить. В обоих случаях возникает опасность получения серьезных повреждений внутренних органов или смертельного исхода.

• Убедитесь в том, что плечевая лямка ремня безопасности проходит через центр плеча ребенка. Если плечевая часть лямки ремня безопасности проходит через область шеи, то при резком торможении или столкновении это может привести к серьезным травмам шейного отдела.

■ Крепежные скобы ISOFIX

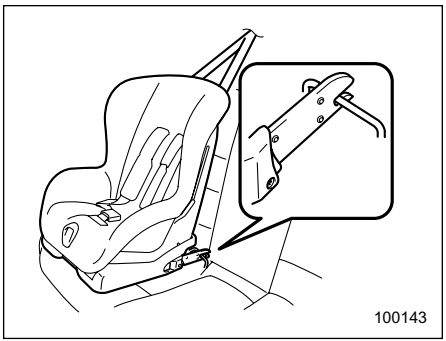

На Вашем автомобиле установлены крепежные скобы ISOFIX, которые предназначены для установки на заднем сиденье рекомендованных к применению детских кресел безопасности системы ISOFIX без использования ремня безопасности.

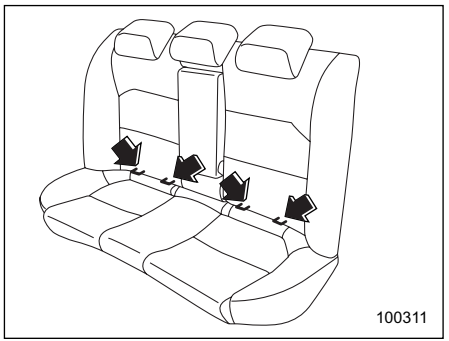

Расположение крепежных скоб ISOFIX позволяет устанавливать детские кресла безопасности только на боковых задних сиденьях. Для каждого бокового заднего сиденья предусмотрено по две крепежные скобы.

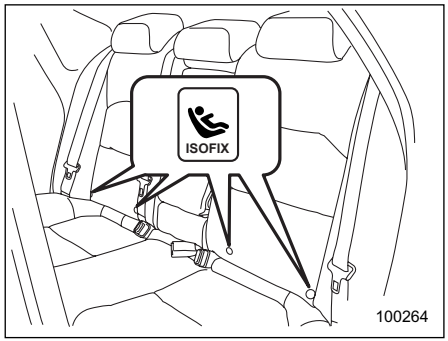

Седан

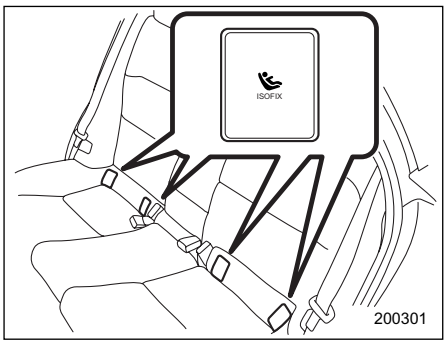

Универсал

В нижней части спинок задних сидений на некоторых моделях автомобилей Вы можете обнаружить знак “ ”. Эти знаки указывают положение крепежных скоб ISOFIX. Крепежные скобы находятся между подушкой и спинкой сиденья.

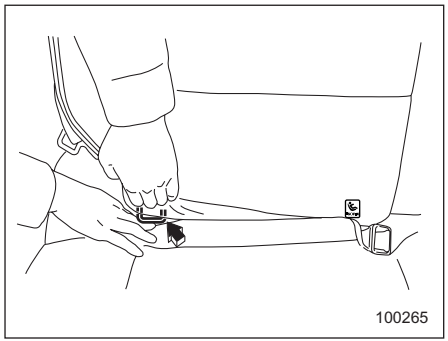

1. **Седан:** Слегка раздвинув подушку и спинку сиденья, Вы найдете две крепежные скобы, на которые устанавливается детское кресло безопасности.

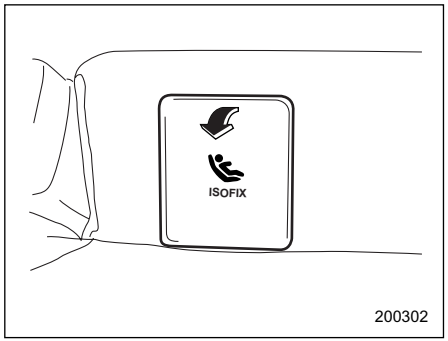

Универсал: Для получения доступа к крепежным скобам, на которые будет крепиться детское кресло безопасности, снимите две заглушки с соответствующей стороны спинки заднего сиденья.

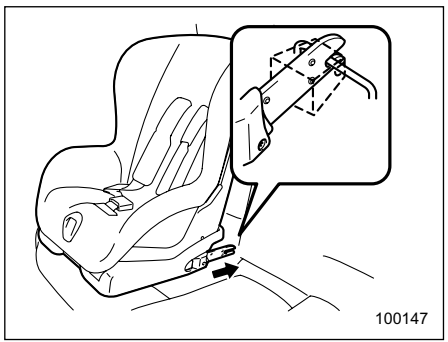

– ПРОДОЛЖЕНИЕ –

2. Следуя инструкциям завода-изготовителя детского кресла безопасности, закрепите узлы крепления детского кресла безопасности в крепежных скобах ISOFIX. Убедитесь в том, что места крепления детского кресла безопасности не препятствуют нормальной работе расположенных рядом ремней безопасности.

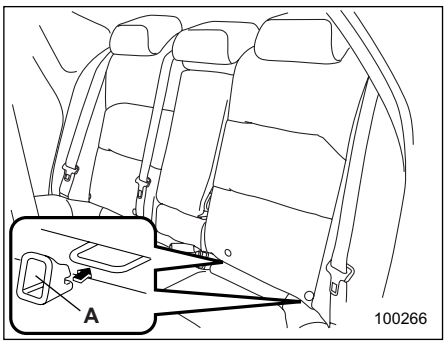

A) Приспособление для установки

ПРИМЕЧАНИЕ

Если для крепления приобретенного Вами детского кресла безопасности предусмотрены приспособления для установки, то перед установкой детского кресла безопасности закрепите их на двух соответствующих крепежных скобах ISOFIX (или разместите их между подушкой и спинкой сиденья в местах расположения креплений ISOFIX).

Установите узлы крепления детского кресла безопасности напротив соответствующих приспособлений для установки. Затем вставьте узлы крепления в приспособления для установки, обеспечив их фиксацию в крепежных скобах ISOFIX.

Приспособления для установки облегчают установку детских кресел безопасности системы ISOFIX и помогают избежать повреждения сидений.

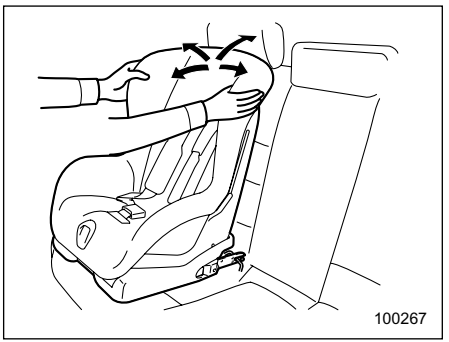

3. Перед тем как посадить ребенка в детское кресло безопасности, проверьте надежность его фиксации, подвигав кресло вперед-назад и влево-вправо.

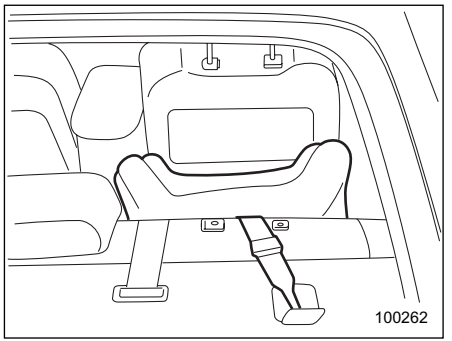

Седан

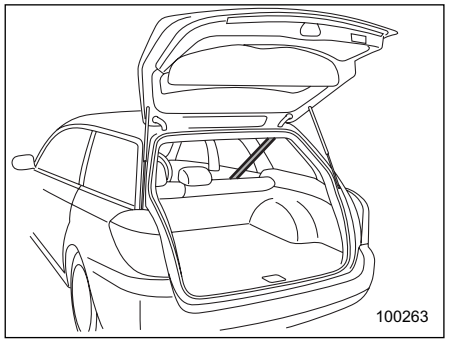

Универсал

Если это предусмотрено конструкцией детского кресла безопасности, зацепите крючок верхнего ремня крепления детского кресла безопасности за крепежную скобу верхнего узла крепления детских кресел безопасности и подтяните верхний ремень крепления. Более детально см. раздел “Верхние узлы крепления детских кресел безопасности” данной главы.

Для получения дополнительной информации обратитесь к “Инструкции по эксплуатации”, прилагаемой к детскому креслу безопасности предприятием-изготовителем.

⚠ ОСТОРОЖНО

При установке детского кресла безопасности руководствуйтесь инструкциями завода-изготовителя. После установки кресла безопасности убедитесь в том, что кресло надежно зафиксировано. В противном случае риск получения ребенком травм при аварии возрастает.

ПРИМЕЧАНИЕ

Перед установкой детского кресла безопасности запросите у предприятия-изготовителя документы о том, что данное детское кресло безопасности рекомендовано для установки на Вашем автомобиле.

■ Верхние узлы крепления детских кресел безопасности

Ваш автомобиль оснащен двумя или тремя верхними узлами крепления детских кресел безопасности, предназначенных для фиксации на заднем сиденье детских кресел безопасности, имеющих верхний ремень крепления . При установке детского кресла безопасности с верхним ремнем крепления следуйте приведенным ниже инструкциям, соблюдая при этом инструкции предприятия-изготовителя детского кресла безопасности.

Поскольку верхний ремень крепления повышает надежность фиксации детского кресла безопасности в салоне автомобиля, мы рекомендуем Вам использовать верхний ремень крепления не только в тех случаях, когда это предусмотрено конструкцией, но и в тех случаях, когда для этого имеется возможность.

– ПРОДОЛЖЕНИЕ –

▼ Расположение узлов верхнего крепления детских кресел безопасности

▽ **Седан**

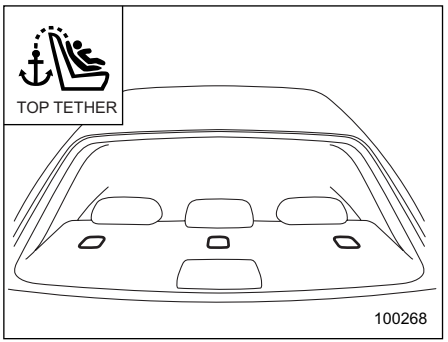

На задней полке за задними сиденьями установлены два или три узла верхнего крепления детских кресел безопасности.

▽ **Универсал**

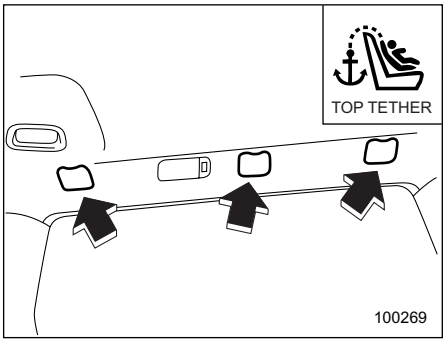

Это крепление для центрального заднего сиденья, расположенное на заднем крае крыши (если установлено), а также узлы крепления для каждого из боковых задних сидений, расположенные на задней стенке багажного отсека.

▼ Фиксация верхнего ремня крепления детского кресла безопасности

▽ **Седан**

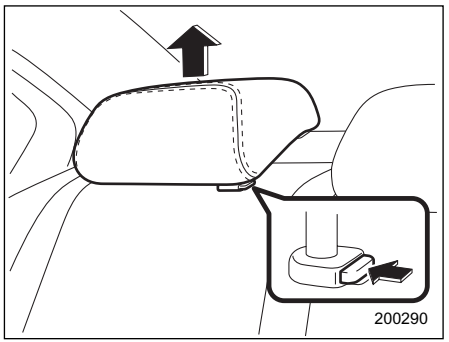

1. Снимите подголовник сиденья, на котором детское кресло безопасности крепится ремнем безопасности или при помощи крепежных скоб ISOFIX, приподнимая его и, одновременно, удерживая в нажатом положении кнопку фиксатора подголовника. Храните подголовник в багажнике. Не держите подголовник в пассажирском салоне, чтобы не допускать его перемещений по салону при резких поворотах или торможении.

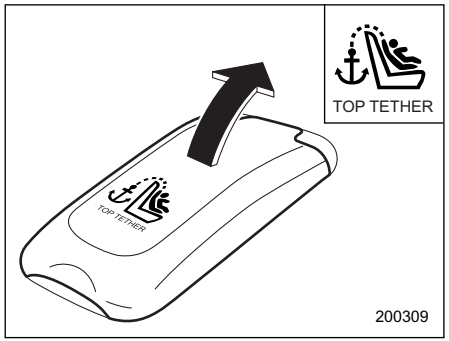

2. Для доступа к узлам верхнего крепления, откройте лючки ниш, в которых находятся узлы верхнего крепления.

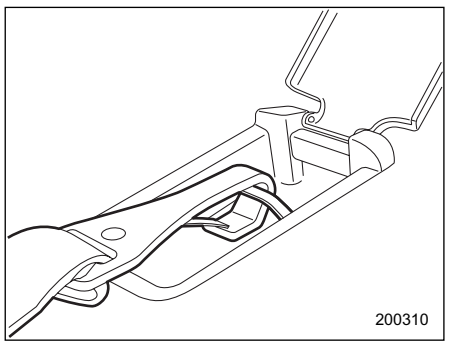

3. Зацепите крепежный зажим детского кресла безопасности за соответствующий узел крепления.
4. Крепко натяните верхний ремень крепления.

Если у Вас есть какие-либо вопросы, касающиеся установки детских кресел безопасности, пожалуйста, обратитесь к официальному дилеру SUBARU.

⚠ ОСТОРОЖНО

При установке детского кресла безопасности с верхним ремнем крепления, всегда снимайте соответствующий подголовник. В противном случае должное натяжение верхнего ремня крепления детского кресла безопасности может не обеспечиваться.

▽ **Универсал**

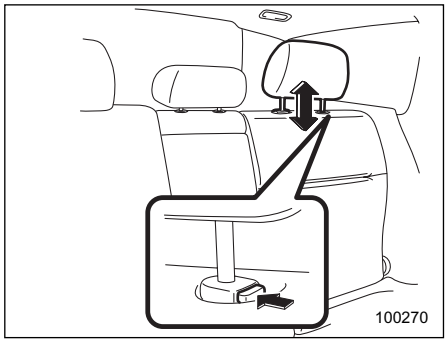

1. Снимите подголовник сиденья, на котором детское кресло безопасности крепится ремнем безопасности или при помощи крепежных скоб ISOFIX, приподнимая его и, одновременно удерживая в нажатом положении кнопку фиксатора подголовника. Храните подголовник в багажном отсеке. Не держите подголовник в пассажирском салоне, чтобы не допускать его перемещений по салону при резких поворотах или торможении.

– ПРОДОЛЖЕНИЕ –

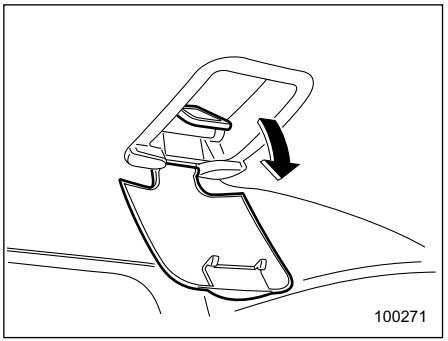

2. Для доступа к узлам верхнего крепления откройте лючки ниш, в которых находятся узлы верхнего крепления. Закрепите крючок верхнего ремня крепления детского кресла безопасности на соответствующем узле верхнего крепления.

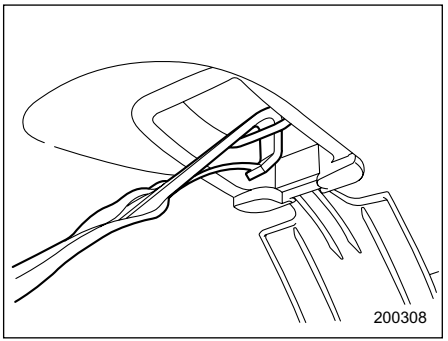

3. Надежно подтяните верхний ремень крепления детского кресла безопасности.

⚠ ОСТОРОЖНО

При установке детского кресла безопасности с верхним ремнем крепления, всегда снимайте соответствующий подголовник. В противном случае должное натяжение верхнего ремня крепления детского кресла безопасности может не обеспечиваться.

Подушки безопасности (*SRS airbag) (дополнительная система безопасности)

*SRS: Сокращение, означающее “Дополнительная Система Безопасности” (“Supplemental Restraint System”). Это название связано с тем, что подушки безопасности являются дополнением к ремням безопасности автомобиля.

■ Автомобили, оснащенные подушками безопасности, а также ремнями безопасности, фиксирующими бедра и грудь, которыми оборудованы водительское сиденье, переднее пассажирское сиденье, а также боковые сиденья задних пассажиров.

Помимо ремней безопасности, фиксирующих бедра и грудь, для каждого переднего сиденья, а также

боковых сидений задних пассажиров Вашего автомобиля предусмотрены подушки безопасности.
Дополнительная система безопасности может включать две, четыре или шесть подушек безопасности. Существующие конфигурации приведены ниже:
Две подушки безопасности включают в себя
Две **передние** подушки безопасности, расположенные перед сиденьем водителя и передним пассажирским сиденьем
Четыре подушки безопасности включают в себя
• Две **передние** подушки безопасности, расположенные перед сиденьем водителя и передним пассажирским сиденьем
• Две **боковые** подушки безопасности, расположенные перед сиденьем водителя и передним пассажирским сиденьем
Шесть подушек безопасности включают в себя
• Две **передние** подушки безопасности, расположенные перед сиденьем водителя и передним пассажирским сиденьем
• Две **боковые** подушки безопасности, расположенные перед сиденьем водителя и передним пассажирским сиденьем
• **Подушки-шторки** для водителя, переднего пассажира и боковых пассажиров заднего сиденья

Подушки безопасности представляют собой дополнительную систему безопасности. Основную защиту водителя и пассажиров обеспечивают ремни безопасности.

Эта система также управляет работой передних преднатяжителей ремней безопасности. Инструкции по эксплуатации преднатяжителей ремней безопасности, а также необходимые меры предосторожности содержатся в разделе "Преднатяжители передних ремней безопасности" данной главы.

⚠ ВНИМАНИЕ

• Для максимальной защиты в аварийной ситуации водитель и все пассажиры, находящиеся в салоне автомобиля, во время движения автомобиля должны быть всегда пристёгнуты ремнями безопасности. Подушки безопасности представляют собой дополнительную систему безопасности. Основную защиту водителя и пассажиров обеспечивают ремни безопасности. Наличие подушек безопасности не освобождает Вас от необходимости пристегиваться ремнями безопасности. Одновременное использование подушек и ремней безопасности обеспечивает наиболее оптимальную защиту водителя и пассажиров при серьезной аварии.
Игнорирование требования пристегиваться ремнями безопасности повышает риск получения серьезных травм или даже смертельного исхода при аварии, даже если Ваш автомобиль оборудован подушками безопасности.
Инструкции и меры предосторожности при использовании ремней безопасности содержатся в разделе "Ремни безопасности" данной главы.
• Не следует сидеть или без необходимости наклоняться слишком близко к подушкам безопасности. Обеспечивая

– ПРОДОЛЖЕНИЕ –

защиту при столкновениях на высоких скоростях, они срабатывают очень быстро – быстрее, чем человек успевает моргнуть глазом – и с большой силой. При этом, водитель или пассажир, находящийся слишком близко к подушкам безопасности, может получить травмы или повреждения.

Кроме того, пристегнутые ремни безопасности помогут избежать травм от воздействия подушки безопасности при неправильном положении водителя или пассажира, сидящего на переднем сиденье. Например, при резком торможении перед столкновением их может резко отбросить вперед.

Возможность получения различных микротравм (синяки или ссадины на лице или руках) при срабатывании подушек безопасности существует даже тогда, когда водитель или пассажир на переднем сиденье занимают правильное положение.

• Подушка безопасности срабатывает очень быстро и раскрывается с большой силой. Неправильное положение водителя или пассажира на переднем сиденье при срабатывании подушки безопасности может привести к серьезным травмам. Для раскрытия подушки безопасности требуется достаточное пространство, поэтому водитель должен всегда сидеть прямо, плотно прижавшись к спинке сиденья, как можно дальше от рулевого колеса, но сохраняя при этом полный контроль над автомобилем. Переднему пассажиру рекомендуется отодвинуть свое сиденье как можно дальше назад, и также сидеть прямо, плотно прижавшись к спинке сиденья.

• Запрещается класть какие-либо предметы на крышку или возле крышки подушки безопасности, а также помещать какие-либо предметы между Вами и подушкой безопасности. При срабатывании подушки безопасности эти предметы могут помешать их нормальному функционированию. Возможно также отбрасывание этих предметов вглубь салона, что может также стать причиной травм.

⚠ ВНИМАНИЕ

• Дети должны перевозиться только на ЗАДНЕМ сиденьеДети должны перевозиться только на ЗАДНЕМ сиденье. Причем, их положение должно быть зафиксировано либо в детском кресле безопасности, либо штатными ремнями безопасности, в зависимости от их возраста, роста и веса. Подушки безопасности срабатывают очень быстро и раскрываются с большой силой,

и если положение ребенка при перевозке не зафиксировано либо зафиксировано плохо, это может привести к травмам ребенка и даже его смерти. Дети – легче и физически слабее взрослых, поэтому они подвержены большему риску получения травм при раскрытии подушки безопасности.

ВСЕ типы детских кресел безопасности (включая кресла, предназначенные для перевозки детей лицом вперед) должны надежно фиксироваться на ЗАДНИХ сиденьях.

Согласно статистике автотранспортных происшествий, детский травматизм значительно ниже при размещении ребенка не на переднем, а на заднем сиденье.

Инструкции и меры предосторожности при использовании детских кресел безопасности приведены в разделе "Детские кресла безопасности" данной главы.

• НИКОГДА НЕ ПЕРЕВОЗИТЕ ДЕТЕЙ НА ПЕРЕДНЕМ СИДЕНЬЕ В ДЕТСКИХ КРЕСЛАХ БЕЗОПАСНОСТИ, ПРЕДНАЗНАЧЕННЫХ ДЛЯ ПЕРЕВОЗКИ ДЕТЕЙ ЛИЦОМ НАЗАД. ПРИ ЭТОМ ПОЛОЖЕНИИ ГОЛОВА РЕБЕНКА РАСПОЛОЖЕНА СЛИШКОМ БЛИЗКО К ПОДУШКЕ БЕЗОПАСНОСТИ, ЧТО ПОВЫШАЕТ РИСК ПОЛУЧЕНИЯ ТРАВМ И ДАЖЕ СМЕРТЕЛЬНОГО ИСХОДА.

• Не позволяйте ребенку вставать на переднее сиденье или находиться на нем на коленях. Никогда не держите ребенка на коленях или на руках. Подушка безопасности раскрывается с большой силой, что может привести к травмам ребенка или даже его смерти.

⚠ ОСТОРОЖНО

• При срабатывании подушки безопасности выделяется некоторое количество дыма. Этот дым может затруднить дыхание у людей, страдающих астмой и другими дыхательными заболеваниями. При затрудненном дыхании у Вас или пассажиров Вашего автомобиля после срабатывания подушки безопасности, немедленно обеспечьте доступ свежего воздуха.

• При срабатывании подушки безопасности выделяется некоторое количество горячих газов. При попадании под струю этих газов водитель или пассажиры могут получить ожоги.

ПРИМЕЧАНИЕ

При перепродаже Вашего автомобиля мы настоятельно рекомендуем Вам обратить внимание его нового владельца на то, что автомобиль оборудован подушками безопасности, а также рекомендовать ему внимательно ознакомиться с соответствующим разделом.

– ПРОДОЛЖЕНИЕ –

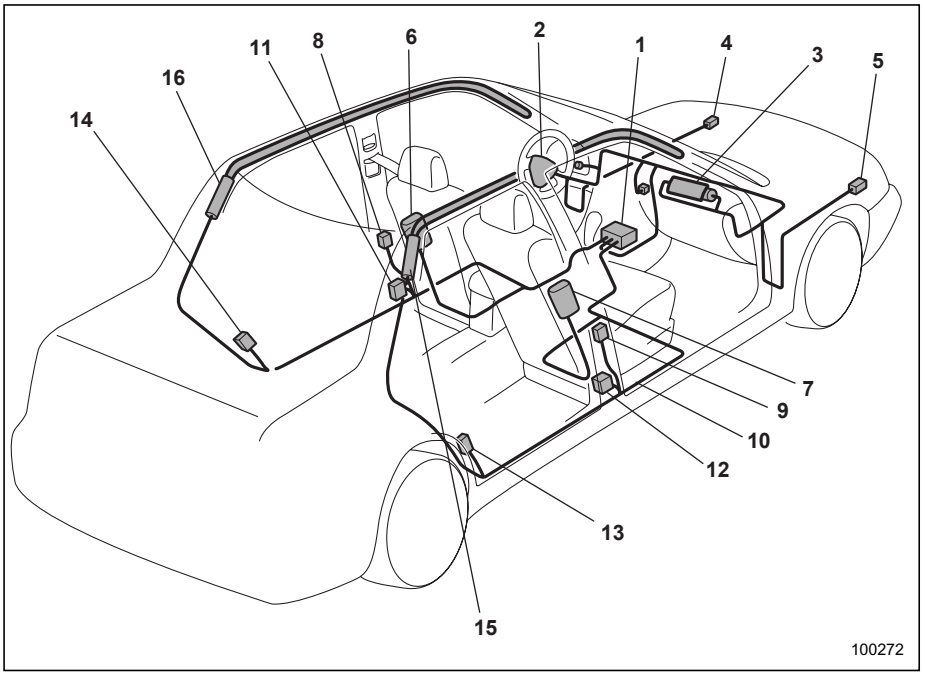

Автомобили с левосторонним расположением руля – Седан

1) Модуль управления системой подушек безопасности (включая датчики удара)
2) Модуль передней подушки безопасности водителя
3) Модуль передней подушки безопасности пассажира переднего сиденья
4) Дополнительный передний датчик (левый)
5) Дополнительный передний датчик (правый)
6) Модуль боковой подушки безопасности водителя (если установлена)
7) Модуль боковой подушки безопасности пассажира переднего сиденья (если установлена)
8) Датчик боковой подушки безопасности (если установлена), расположенный в левой центральной стойке
9) Датчик боковой подушки безопасности (если установлена), расположенный в правой центральной стойке
10) Электропроводка системы подушек безопасности

(желтого цвета)
11) Преднатяжитель ремня безопасности водителя
12) Преднатяжитель ремня безопасности пассажира переднего сиденья
13) Датчик подушек-шторок безопасности (если установлены), расположенный в районе арки заднего правого колеса
14) Датчик подушек-шторок безопасности (если установлены), расположенный в районе арки заднего левого колеса
15) Модуль боковой подушки безопасности правой стороны (если установлена)
16) Модуль боковой подушки безопасности левой стороны (если установлена)

– ПРОДОЛЖЕНИЕ –

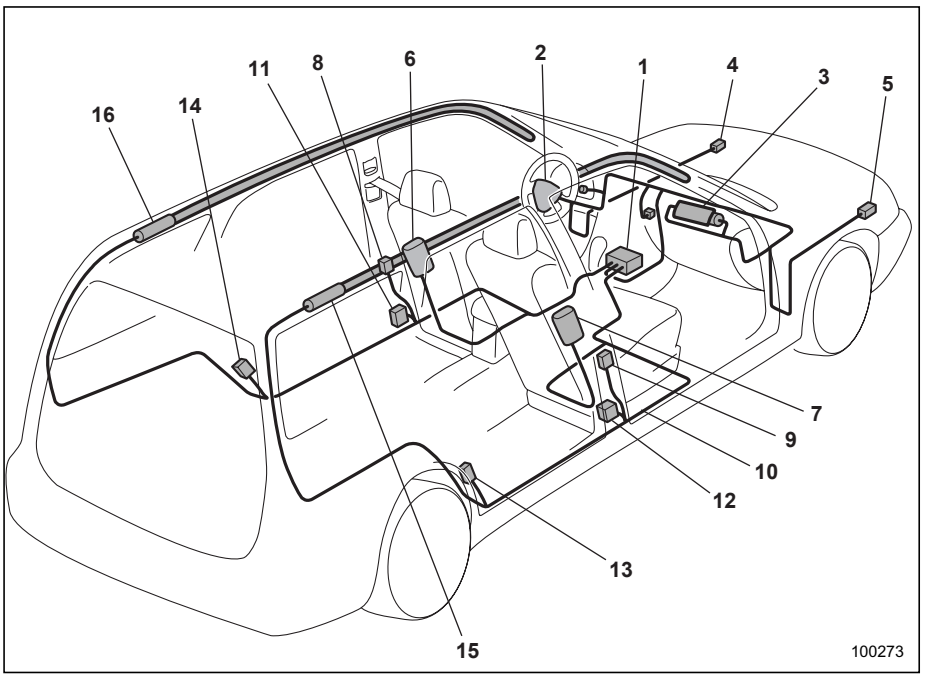

Автомобили с левосторонним расположением руля – Универсал

1) Модуль управления системой подушек безопасности (включая датчики удара)
2) Модуль передней подушки безопасности водителя
3) Модуль передней подушки безопасности пассажира переднего сиденья
4) Дополнительный передний датчик (левый)
5) Дополнительный передний датчик (правый)
6) Модуль боковой подушки безопасности водителя (если установлена)
7) Модуль боковой подушки безопасности пассажира переднего сиденья (если установлена)
8) Датчик боковой подушки безопасности (если установлена), расположенный в левой центральной стойке
9) Датчик боковой подушки безопасности (если установлена), расположенный в правой центральной стойке
10) Электропроводка системы подушек безопасности (желтого

цвета)
11) Преднатяжитель ремня безопасности водителя
12) Преднатяжитель ремня безопасности пассажира переднего сиденья
13) Датчик подушек-шторок безопасности (если установлены), расположенный в районе арки заднего правого колеса
14) Датчик подушек-шторок безопасности (если установлены), расположенный в районе арки заднего левого колеса
15) Модуль боковой подушки безопасности правой стороны (если установлена)
16) Модуль боковой подушки безопасности левой стороны (если установлена)

– ПРОДОЛЖЕНИЕ –

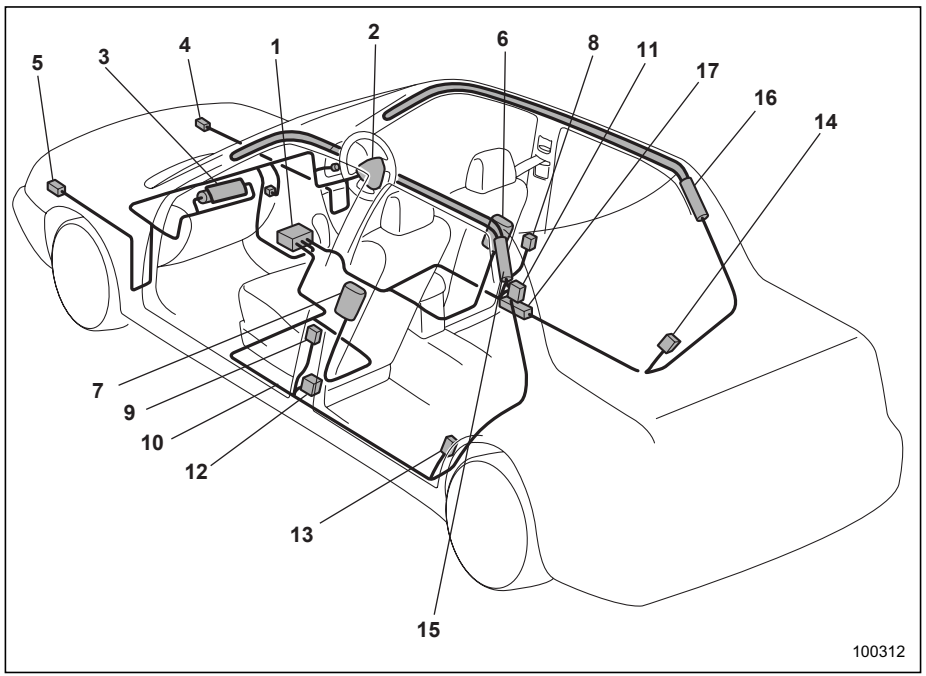

Автомобили с правосторонним расположением руля – Седан

1) Модуль управления системой подушек безопасности (включая датчики удара)
2) Модуль передней подушки безопасности водителя
3) Модуль передней подушки безопасности пассажира переднего сиденья
4) Дополнительный передний датчик (левый)
5) Дополнительный передний датчик (правый)
6) Модуль боковой подушки безопасности водителя (если установлена)
7) Модуль боковой подушки безопасности пассажира переднего сиденья (если установлена)
8) Датчик боковой подушки безопасности (если установлена), расположенный в левой центральной стойке
9) Датчик боковой подушки безопасности (если установлена), расположенный в правой центральной стойке
10) Электропроводка системы подушек безопасности

(желтого цвета)
11) Преднатяжитель ремня безопасности водителя
12) Преднатяжитель ремня безопасности пассажира переднего сиденья
13) Датчик боковой подушки безопасности (если установлена), расположенный в районе арки заднего правого колеса
14) Датчик боковой подушки безопасности (если установлена), расположенный в районе арки заднего левого колеса
15) Модуль боковой подушки безопасности правой стороны (если установлена)
16) Модуль боковой подушки безопасности левой стороны (если установлена)
17) Преднатяжитель поясной лямки ремня безопасности водителя (только в моделях, предназначенных для Австралии)

– ПРОДОЛЖЕНИЕ –

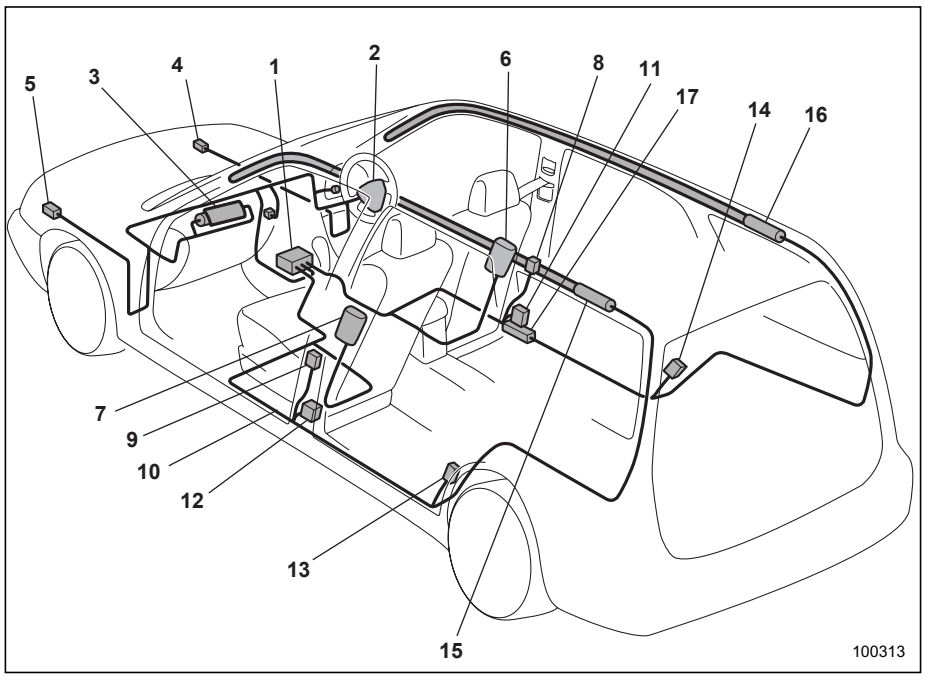

Автомобили с правосторонним расположением руля – Универсал

1) Модуль управления системой подушек безопасности (включая датчики удара)
2) Модуль передней подушки безопасности водителя
3) Модуль передней подушки безопасности пассажира переднего сиденья
4) Дополнительный передний датчик (левый)
5) Дополнительный передний датчик (правый)
6) Модуль боковой подушки безопасности водителя (если установлена)
7) Модуль боковой подушки безопасности пассажира переднего сиденья (если установлена)
8) Датчик боковой подушки безопасности (если установлена), расположенный в левой центральной стойке
9) Датчик боковой подушки безопасности (если установлена), расположенный в правой центральной стойке
10) Электропроводка системы подушек безопасности

(желтого цвета)
11) Преднатяжитель ремня безопасности водителя
12) Преднатяжитель ремня безопасности пассажира переднего сиденья
13) Датчик боковой подушки безопасности (если установлена), расположенный в районе арки заднего правого колеса
14) Датчик боковой подушки безопасности (если установлена), расположенный в районе арки заднего левого колеса
15) Модуль боковой подушки безопасности правой стороны (если установлена)
16) Модуль боковой подушки безопасности левой стороны (если установлена)
17) Преднатяжитель поясной лямки ремня безопасности водителя (только в моделях, предназначенных для Австралии)

■ Передняя подушка безопасности

Передняя подушка безопасности водителя размещена в центральной части рулевого колеса. Подушка безопасности пассажира переднего сиденья размещена в верхней части панели приборов под знаком “SRS AIRBAG”.

Подушки безопасности водителя и переднего пассажира срабатывают при средних и сильных лобовых столкновениях, дополняя действие ремней безопасности по уменьшению ударного воздействия на голову и грудную клетку водителя и переднего пассажира.

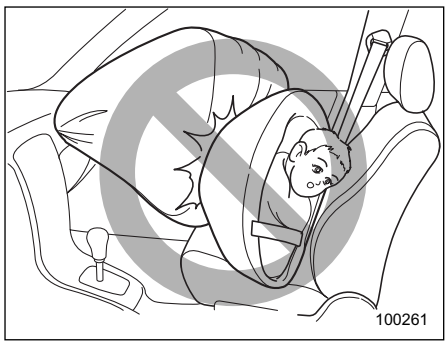

⚠ ВНИМАНИЕ

НИКОГДА НЕ ПЕРЕВОЗИТЕ ДЕТЕЙ НА ПЕРЕДНЕМ СИДЕНЬЕ В ДЕТСКИХ КРЕСЛАХ БЕЗОПАСНОСТИ, ПРЕДНАЗНАЧЕННЫХ ДЛЯ ПЕРЕВОЗКИ ДЕТЕЙ ЛИЦОМ НАЗАД. ПРИ ЭТОМ ПОЛОЖЕНИИ ГОЛОВА РЕБЕНКА РАСПОЛОЖЕНА СЛИШКОМ БЛИЗКО К ПОДУШКЕ БЕЗОПАСНОСТИ, ЧТО ПОВЫШАЕТ РИСК ПОЛУЧЕНИЯ ТРАВМ И ДАЖЕ СМЕРТЕЛЬНОГО ИСХОДА.

Предупреждающая табличка, приведенная выше, крепится к панели приборов со стороны пассажира.

Предупреждающий знак на табличке

– ПРОДОЛЖЕНИЕ –

означает: "⚠ Чрезвычайно опасно! Установка детского кресла безопасности, предназначенного для перевозки детей лицом назад, на сиденье, перед которым установлена подушка безопасности, запрещается!"

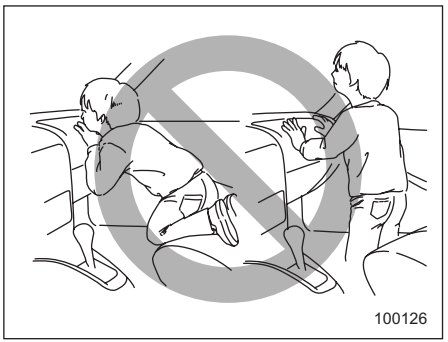

⚠ ВНИМАНИЕ

Не позволяйте ребенку вставать на переднее пассажирское сиденье или находиться на нем на коленях. Подушка безопасности раскрывается с большой силой, что может привести к травмам ребенка или даже его смерти.

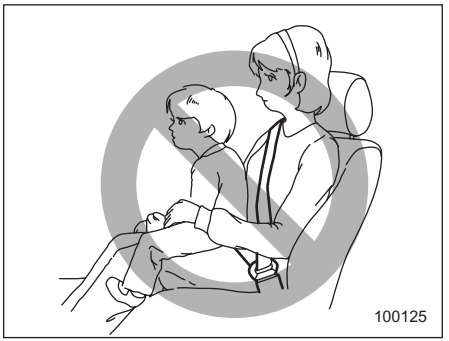

⚠ ВНИМАНИЕ

Никогда не держите ребенка на коленях или на руках. Подушка безопасности раскрывается с большой силой, что может привести к травмам ребенка или даже его смерти.

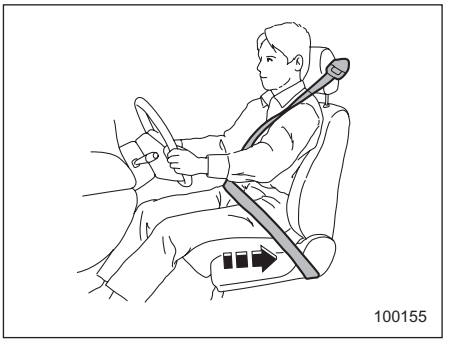

⚠ ВНИМАНИЕ

Подушка безопасности срабатывает очень быстро и раскрывается с большой силой. Неправильное положение водителя или пассажира на переднем сиденье при срабатывании подушки безопасности может привести к серьезным травмам. Для раскрытия подушки безопасности требуется достаточное пространство, поэтому водитель должен всегда сидеть прямо, плотно прижавшись к спинке сиденья, как можно дальше от рулевого колеса, но сохраняя при этом полный контроль над

автомобилем. Переднему пассажиру рекомендуется отодвинуть свое сиденье как можно дальше назад, и также сидеть прямо, плотно прижавшись к спинке сиденья.
Кроме того, пристегнутые ремни безопасности помогут избежать травм от воздействия подушки безопасности при неправильном положении водителя или переднего пассажира. Например, при резком торможении перед столкновением их может резко отбросить вперед.

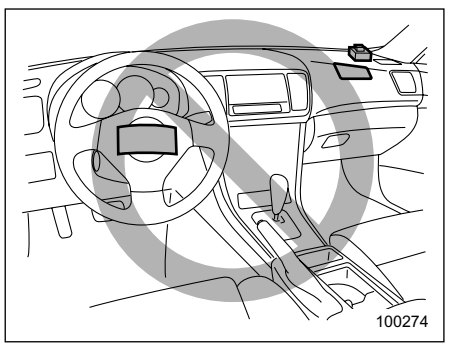

⚠ ВНИМАНИЕ

Не кладите какие-либо предметы на руль и панель приборов. Эти предметы могут помешать нормальному срабатыванию подушки безопасности. Кроме того, при срабатывании подушки безопасности эти предметы может отбросить вглубь салона автомобиля, что может привести к травмам.

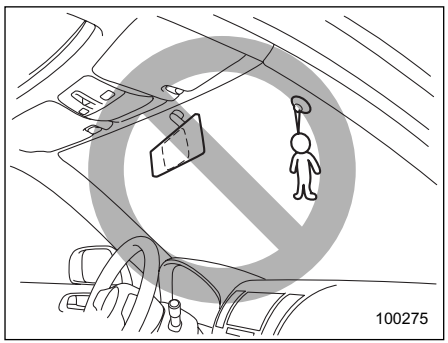

⚠ ВНИМАНИЕ

Не допускайте крепления каких-либо аксессуаров на лобовое стекло, а также установки широкообзорного зеркала поверх штатного зеркала заднего вида. При срабатывании подушек безопасности эти предметы могут быть отброшены в салон, и нанести травмы лицам, находящимся в автомобиле.

– ПРОДОЛЖЕНИЕ –

▼ Описание работы

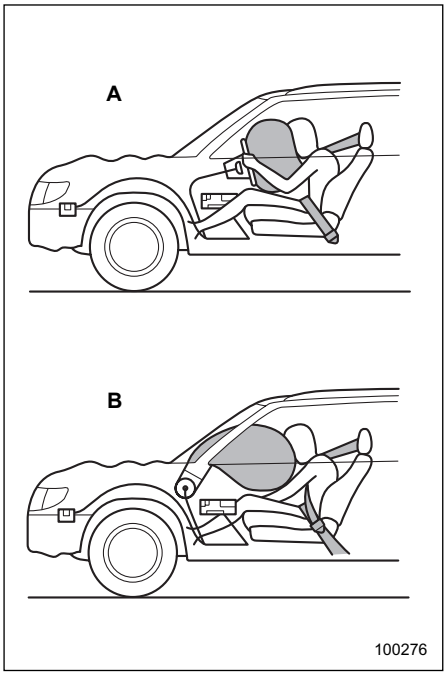

A) Сторона водителя
B) Сторона пассажира переднего сиденья

Подушка безопасности может сработать только в том случае, если ключ зажигания повёрнут в положение “ON”.

Если при лобовом столкновении дополнительные датчики, расположенные в обоих передних крыльях и датчик удара в модуле управления системой подушек безопасности, фиксируют силу удара, превышающую заданную величину, то модуль управления подает в модули передних подушек безопасности команду наполнить газом передние подушки безопасности. Оба модуля передних подушек безопасности начинают вырабатывать газ, который мгновенно наполняет подушки безопасности водителя и переднего пассажира. Немедленно после срабатывания подушки начинают сдуваться, обеспечивая обзор водителю. Все операции, начиная с момента срабатывания датчика и заканчивая выпуском воздуха из подушек безопасности после их срабатывания, осуществляются практически мгновенно.

Подушка безопасности переднего пассажира срабатывает одновременно с передней подушкой безопасности водителя даже в том случае, когда переднее пассажирское сиденье не занято.

Если лобовое столкновение не имело места, то вероятность срабатывания подушек безопасности крайне мала. Если это все же произойдет, то выпуск воздуха из подушек безопасности будет осуществляться так быстро, что практически не повлияет на обзорность и не приведет к утрате контроля над автомобилем.

При срабатывании подушки безопасности будет слышен резкий и довольно громкий шум нагнетаемого газа, а также выделится некоторое количество дыма. Это – нормальные явления при срабатывании подушки безопасности. Такой дым не является следствием какого-либо возгорания в автомобиле.

⚠ ОСТОРОЖНО

Не прикасайтесь незащищенными руками к каким-либо компонентам системы подушек безопасности, расположенным в зоне рулевого колеса и на панели приборов, сразу же после их срабатывания. Это может привести к ожогам, так как при срабатывании подушек безопасности может произойти сильный нагрев этих компонентов.

Конструкция передних подушек безопасности предусматривает их срабатывание только при средних и сильных лобовых столкновениях. Такие подушки безопасности не предназначены для срабатывания при слабых лобовых столкновениях, потому что в этих случаях достаточная степень защиты водителя и переднего пассажира обеспечивается ремнями безопасности. Кроме того, конструкция передних подушек безопасности не предусматривает их срабатывание при ударах сбоку или сзади, а также при опрокидывании автомобиля, поскольку их срабатывание не обеспечит защиту водителя и пассажиров в этих ситуациях. Подушки безопасности предназначены только для одноразового срабатывания.

Подушки безопасности срабатывают только при определенной силе удара в область пассажирского отсека автомобиля при столкновении. Величина этой силы зависит от типа столкновения, но, при этом, не находится в прямой зависимости от величины видимых повреждений автомобиля.

▽ **В каких случаях срабатывание передних подушек безопасности наиболее вероятно?**

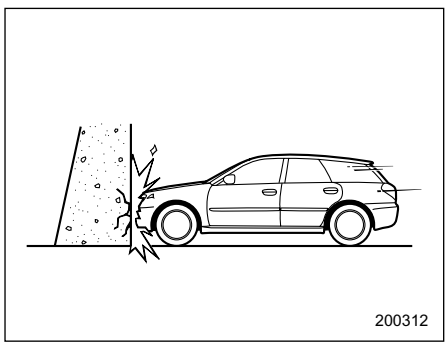

Передние подушки безопасности срабатывают при лобовом столкновении с толстой бетонной стеной при скорости автомобиля 20-30 км/ч (12-19 миль/ч) и выше. Передние подушки безопасности будут срабатывать и при других лобовых столкновениях, характеризующихся аналогичными количественные и качественные показателями.

– ПРОДОЛЖЕНИЕ –

▽ **Другие случаи возможного срабатывания передних подушек безопасности**

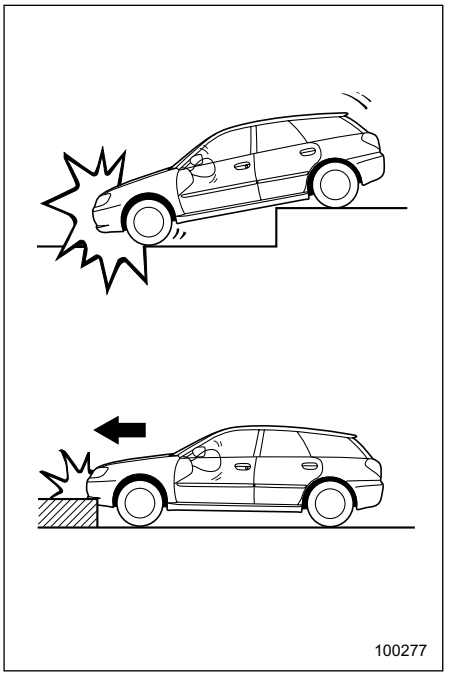

Передние подушки безопасности могут сработать при сильных ударах о поверхность дорожного покрытия, воспринимаемых ходовой частью автомобиля (попадание в глубокий кювет или сильный удар о какое-либо препятствие на дороге, например, о бордюрный камень).

▽ **В каких случаях вероятность срабатывания передних подушек безопасности очень мала?**

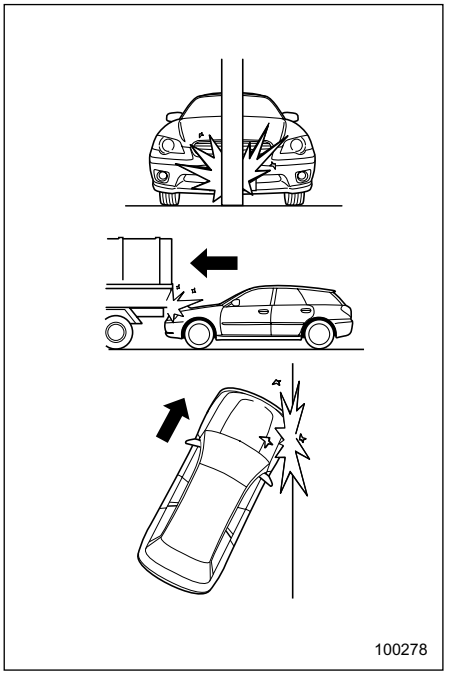

Существует множество типов столкновений, при которых передние подушки безопасности могут не

сработать. При столкновении автомобиля, например, с телеграфным столбом, столбом дорожного знака и другими подобными объектами, при попадании автомобиля под грузовую платформу грузовика или при скользящем ударе спереди. Это зависит от величины силы удара, которую получил автомобиль при аварии.

▽ **В каких случаях передние подушки безопасности не сработают?**

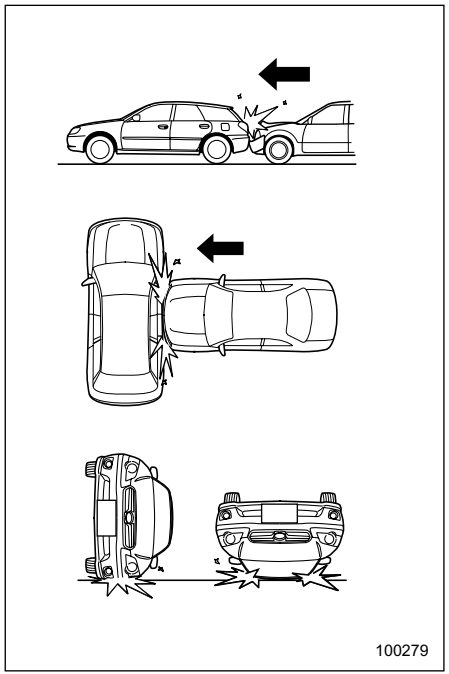

Конструкция передних подушек безопасности не предусматривает их срабатывание при ударах сбоку или сзади, при переворачивании автомобиля набок или на крышу, а также при лобовых столкновениях на малой скорости.

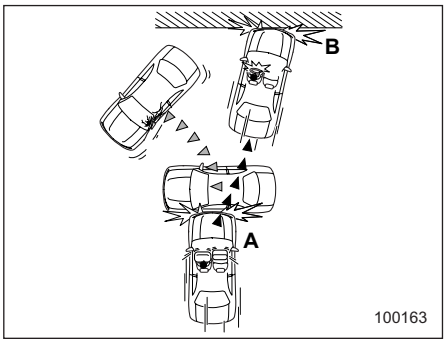

A) Первый удар
B) Второй удар

При аварии, в которой автомобиль получает больше одного удара, передние подушки безопасности срабатывают только один раз – после первого удара.

Пример: При двойном столкновении, сначала с автомобилем, а затем – с бетонной стеной, передние подушки безопасности сработают после первого удара, но не сработают после второго.

– *ПРОДОЛЖЕНИЕ* –

■ Боковая подушка безопасности (если установлена) и подушка-шторка (если установлена)

Боковая подушка безопасности находится в спинке каждого переднего сиденья со стороны двери. Здесь имеется знак “SRS AIRBAG”.

При средних или сильных боковых ударах срабатывает боковая подушка безопасности, расположенная на той стороне автомобиля, на которую пришелся удар. При срабатывании она заполняет пространство между водителем или пассажиром переднего сиденья и передней дверью автомобиля, вместе с ремнем безопасности уменьшая ударное воздействие на область грудной клетки водителя или пассажира.

Подушки-шторки расположены в области крыши по каждой стороне салона (между передней стойкой и отметкой над задним сиденьем). Значок “SRS AIRBAG” расположен на верхней части каждой центральной стойки.

При средних или сильных боковых ударах срабатывает подушка-шторка безопасности, расположенная на той стороне автомобиля, на которую пришелся удар. При срабатывании она заполняет пространство между водителем или пассажиром переднего сиденья и боковым окном, вместе с ремнем безопасности уменьшая ударное воздействие на голову водителя или пассажира.

⚠ ВНИМАНИЕ

Боковые подушки безопасности и подушки-шторки представляют собой дополнительную систему безопасности. Основную защиту водителя и пассажиров обеспечивают ремни безопасности. Наличие подушек безопасности не освобождает Вас от необходимости пристегиваться ремнями безопасности. Кроме того, пристегнутые ремни безопасности помогут избежать травм при неправильном положении водителя или пассажира переднего сиденья, в частности, когда они не сидят прямо.

⚠ ВНИМАНИЕ

• Не сидите слишком близко к передним дверям, и не наклоняйтесь к ним без необходимости. Боковые подушки безопасности расположены в спинках передних сидений со стороны дверей. Они обеспечивают защиту водителя или пассажира переднего сиденья путем быстрого, практически мгновенного, срабатывания при боковых ударах. Тем не менее, боковая подушка безопасности раскрывается с большой силой, что может привести к травмам головы и других частей тела, если

они расположены слишком близко от нее.

• Так как Ваш автомобиль оборудован подушками-шторками, не садитесь слишком близко к дверям и не наклоняйтесь к ним без необходимости. Подушки-шторки расположены в области крыши по каждой стороне салона (между передней стойкой и отметкой над задним сиденьем), что обеспечивает защиту, благодаря их мгновенному раскрытию в случае бокового столкновения. Тем не менее, сила, с которой происходит ее раскрытие, может стать причиной травм в случае, если Ваша голова находится слишком близко от нее.

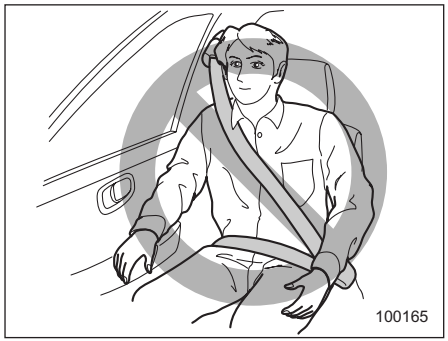

⚠ ВНИМАНИЕ

Не кладите руку на переднюю дверь или ее внутреннюю обивку. Ее может повредить при срабатывании боковой подушки безопасности.

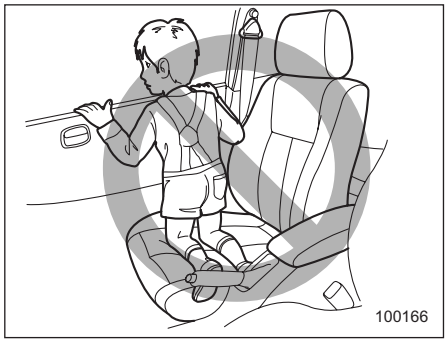

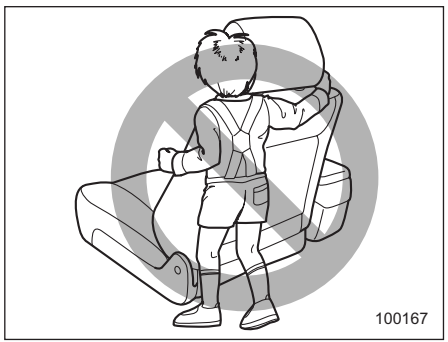

⚠ ВНИМАНИЕ

• Не позволяйте ребенку смотреть в боковое окно, стоя на коленях на переднем

– ПРОДОЛЖЕНИЕ –

пассажирском сиденье, или обхватывать спинку переднего сиденья. При аварии и последующем срабатывании боковой подушки безопасности ребенок может получить серьезные травмы, так как его голова или руки, а также другие части тела находятся слишком близко от боковой подушки безопасности.

• Не позволяйте ребенку смотреть в боковое окно, стоя на коленях на переднем пассажирском сиденье. При аварии и последующем срабатывании подушки-шторки ребенок может получить серьезные травмы, так как его голова находится слишком близко от подушки-шторки.

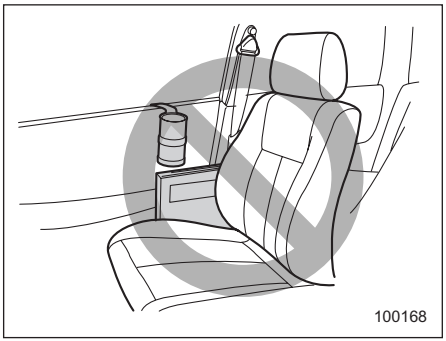

⚠ ВНИМАНИЕ

• Не допускайте крепления каких-либо аксессуаров на обивке двери или возле боковых подушек безопасности, а также не размещайте возле них каких-либо предметов. При срабатывании боковой подушки безопасности они могут быть отброшены в салон и нанести травмы водителю и пассажирам автомобиля.

• Никогда не прикрепляйте микрофон hands-free или другие аксессуары к передней, центральной и задней стойкам, к ветровому стеклу, боковым окнам, верхним ручкам и другим поверхностям автомобиля, которые могут оказаться в зоне раскрытия подушек-шторок. Микрофон hands-free или другие аксессуары, находящиеся в зоне раскрытия подушек-шторок, либо будут с большой силой отброшены назад, либо могут помешать правильному раскрытию подушек-шторок. В обоих случаях результатом могут явиться серьезные травмы.

• Не вешайте плечики для одежды или иные предметы с заостренными краями на крючки для одежды. Такие предметы, висящие на крючках для одежды, в момент раскрытия подушек-шторок могут слететь с крючков и быть отброшены назад или помешать раскрытию подушек-шторок, что может стать причиной серьезных травм.

Перед тем, как повесить одежду на крючки для одежды убедитесь, что в ее карманах нет острых предметов. Вешайте одежду непосредственно на крючки для одежды; не используйте плечики для одежды.

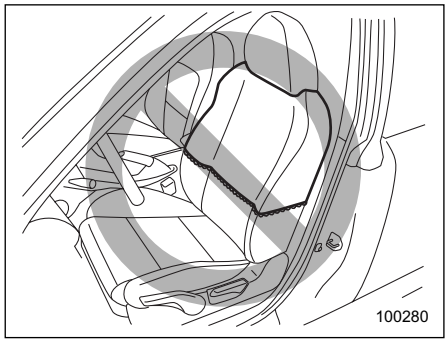

⚠ ВНИМАНИЕ

Не закрывайте спинки передних сидений какими-либо чехлами, предметами одежды или другими предметами, а также не прикрепляйте каких-либо знаков или наклеек на поверхность переднего сиденья или рядом с боковой подушкой безопасности. Они могут препятствовать нормальному срабатыванию боковых подушек безопасности, тем самым, уменьшая защиту водителя или пассажира переднего сиденья.

▼ Описание работы

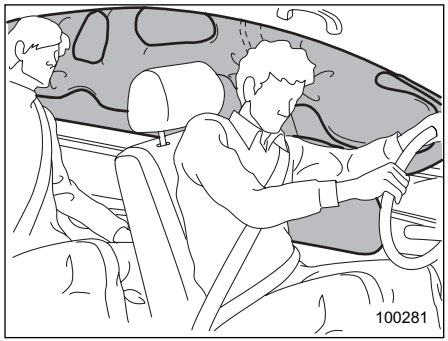

Автомобили, оборудованные боковыми подушками безопасности и подушками-шторками

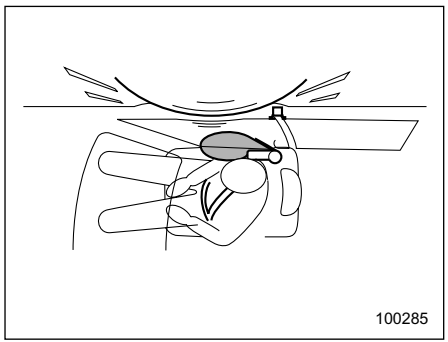

Автомобили, оборудованные боковыми подушками безопасности

Боковая подушка безопасности и подушка-шторка могут сработать только в том случае, если ключ зажигания повёрнут в положение “ON”.

Боковые подушки безопасности и подушки-шторки водителя и переднего пассажира имеют отдельные датчики удара, поэтому они срабатывают независимо друг от друга. Поэтому, при аварии они не всегда раскроются одновременно. Кроме того, срабатывание боковых подушек безопасности и подушек-шторок происходит независимо от срабатывания передних подушек безопасности, расположенных в рулевом колесе и на панели приборов автомобиля.

Датчики удара расположены в левой и правой центральных стойках, а также в арках задних колес. Если при боковом столкновении датчик удара в центральной стойке получил сигнал об ударе, сила которого превышает определенную величину, независимо от того, имеется ли такой же сигнал об ударе на соответствующем датчике

– ПРОДОЛЖЕНИЕ –

удара арки заднего колеса, модуль управления обеспечит раскрытие боковых подушек безопасности и подушек-шторок, находящихся на той стороне автомобиля, которая получила удар. Если сигнал об ударе значительной силы был получен только датчиком удара арки заднего колеса, модуль управления обеспечит раскрытие только подушки-шторки на той стороне автомобиля, которая подверглась удару. Немедленно после срабатывания боковые подушки безопасности начинают сдуваться. Все операции, начиная с момента срабатывания датчика и заканчивая выпуском воздуха из подушек безопасности после их срабатывания, осуществляются практически мгновенно.
Подушка-шторка остается в развернутом состоянии некоторое время после раскрытия, а затем медленно сдувается.

Боковая подушка безопасности и подушка-шторка срабатывают даже в том случае, когда сиденье, расположенное со стороны полученного удара, никем не занято.

При срабатывании боковой подушки безопасности и подушки-шторки будет слышен резкий и довольно громкий шум нагнетаемого газа, а также выделится некоторое количество дыма. Это – нормальные явления при срабатывании подушки безопасности. Такой дым не является следствием какого-либо возгорания в автомобиле.

⚠ ОСТОРОЖНО

Не прикасайтесь незащищенными руками к каким-либо компонентам системы боковых подушек безопасности, расположенным в зоне передних сидений, сразу же после их срабатывания. Это может привести к ожогам, так как при срабатывании подушек безопасности может произойти сильный нагрев этих компонентов.
После раскрытия подушек-шторок не прикасайтесь ни к каким участкам системы подушек-шторок (от передней стойки до области крыши над задним сиденьем). Это может привести к ожогам, так как при срабатывании подушек безопасности может произойти сильный нагрев этих компонентов.

Конструкция боковой подушки безопасности и подушки-шторки предусматривает ее срабатывание только при средних и сильных боковых ударах. Такая подушка безопасности не предназначена для срабатывания при слабых боковых ударах. Кроме того, конструкция боковой подушки безопасности и подушки-шторки не предусматривает ее срабатывание при ударах сзади или лобовых столкновениях, поскольку ее срабатывание не обеспечит защиту водителя или пассажира переднего сиденья в этих ситуациях.
Конструкция боковых подушек безопасности и подушек-шторок предусматривает только одноразовое их срабатывание.

Боковая подушка безопасности и подушка-шторка срабатывают только при определенной силе удара в область пассажирского отсека автомобиля при столкновении. Величина этой силы зависит от типа столкновения, но, при этом, не находится в прямой зависимости от

величины видимых повреждений автомобиля.

▽ **В каких случаях срабатывание боковой подушки безопасности и подушки-шторки наиболее вероятно?**

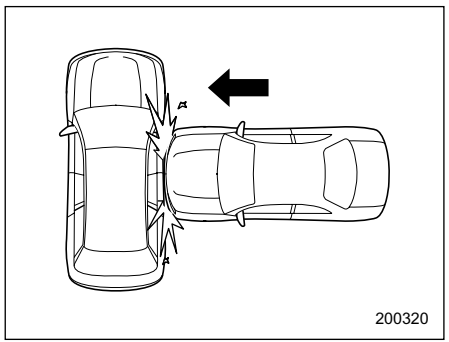

Боковая подушка безопасности и подушка-шторка срабатывают при сильном боковом ударе в область одного из передних сидений.

– ПРОДОЛЖЕНИЕ –

▽ **В каких случаях вероятность срабатывания боковой подушки безопасности и подушки-шторки очень мала?**

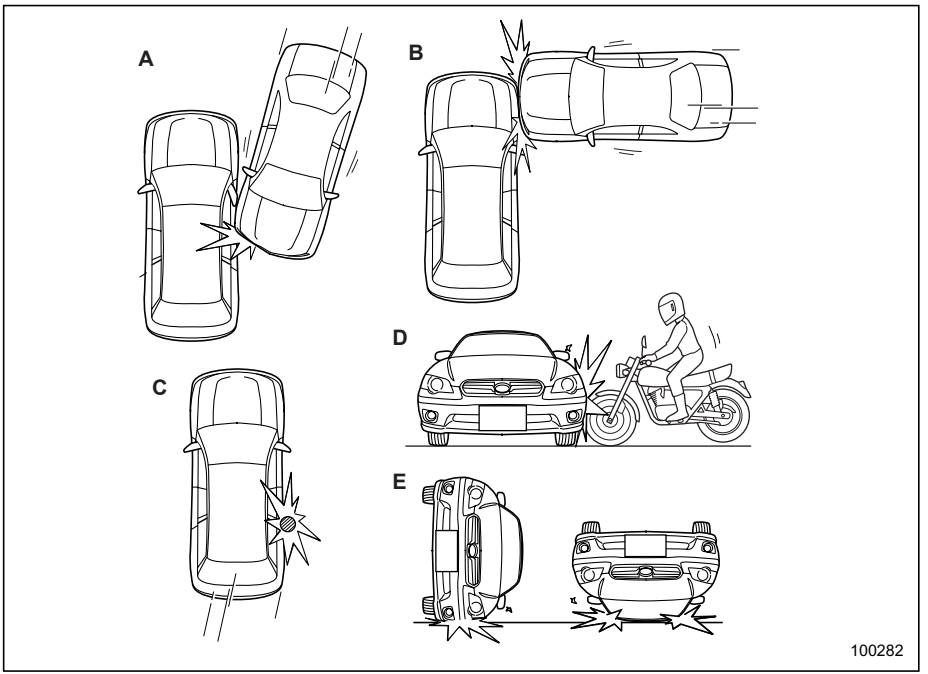

A) Автомобиль получил скользящий удар сбоку.
B) Автомобиль получил удар сбоку вне пределов пассажирского отсека.
C) Автомобиль столкнулся с телеграфным столбом или другим подобным объектом.
D) Автомобиль получил боковой удар от мотоцикла.
E) Автомобиль перевернулся на бок или на крышу.

Существует множество типов столкновений, при которых боковая подушка безопасности и подушка-шторка могут не сработать. Примеры подобных аварий приведены на рисунках. Срабатывание боковой подушки безопасности и подушки-шторки зависит и от силы воздействия на автомобиль при аварии.

▽ **В каких случаях боковая подушка безопасности и подушка-шторка не сработают?**

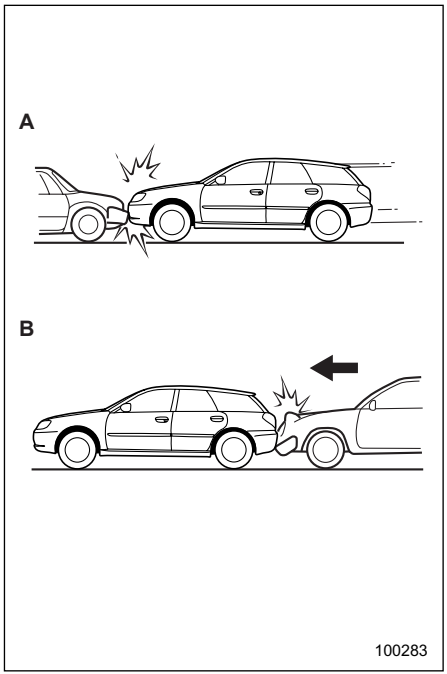

A) Лобовое столкновение Вашего автомобиля с другим автомобилем (как с движущимся, так и с неподвижным).
B) Автомобиль получил удар сзади.

Конструкции боковой подушки безопасности и подушки-шторки не предусматривает их срабатывания при лобовых столкновениях, а также в тех случаях, когда Ваш автомобиль получил удар сзади. Примеры такого рода столкновений показаны на рисунках.

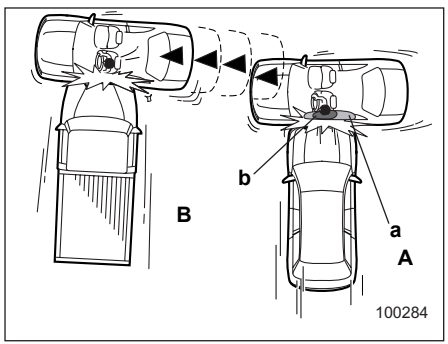

A) Первый удар
B) Второй удар
a) Подушка-шторка
b) Боковая подушка безопасности

При аварии, в которой автомобиль получил два и более боковых удара, боковая подушка безопасности и подушка-шторка сработают только один раз – после первого удара.
Пример: Авария, в которой автомобиль получил два боковых удара, сначала от одного автомобиля, затем сразу же – от другого и в ту же самую сторону. При этом боковая подушка безопасности и подушка-шторка сработают только после первого удара, а после второго – не сработают.

■ Контроль состояния системы подушек безопасности

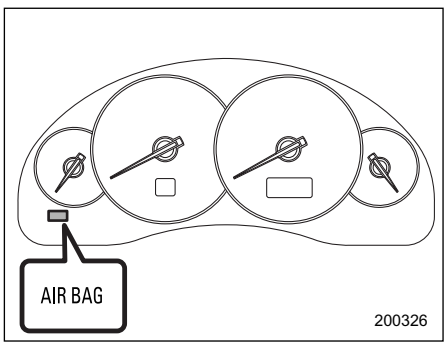

При движении автомобиля, постоянный контроль готовности системы подушек безопасности обеспечивается системой диагностического контроля. Если

– *ПРОДОЛЖЕНИЕ* –

предупреждающая лампа системы подушек безопасности “AIRBAG” горит в течение приблизительно шести секунд после поворота ключа зажигания в положение “ON”, то это свидетельствует о нормальном состоянии системы подушек безопасности.

Индикатор аварийной сигнализации системы подушек безопасности контролирует работу следующих устройств:

- Дополнительный передний датчик (правый)
- Дополнительный передний датчик(левый)
- Модуль управления системой подушек безопасности (включая датчики удара)
- Модуль передней подушки безопасности водителя
- Модуль передней подушки безопасности пассажира переднего сиденья
- Датчик боковой подушки безопасности (если установлена), расположенный в правой центральной стойке
- Датчик боковой подушки безопасности (если установлена), расположенный в левой центральной стойке
- Модуль боковой подушки безопасности водителя (если установлена)
- Модуль боковой подушки безопасности пассажира переднего сиденья (если установлена)
- Датчик подушек-шторок безопасности (если установлены), расположенный в районе арки заднего правого колеса
- Датчик подушек-шторок безопасности (если установлены), расположенный в районе арки заднего левого колеса
- Модуль боковой подушки безопасности правой стороны (если установлена)
- Модуль боковой подушки безопасности левой стороны (если установлена)
- Преднатяжитель ремня безопасности водителя
- Преднатяжитель поясной лямки ремня безопасности водителя (только в моделях, предназначенных для Австралии)
- Преднатяжитель ремня безопасности пассажира переднего сиденья
- Вся соответствующая электропроводка

⚠ ВНИМАНИЕ

Если предупреждающая лампа системы подушек безопасности находится в одном из перечисленных ниже состояний, это может свидетельствовать о неисправности системы преднатяжителей и/или подушек безопасности. В таких случаях мы рекомендуем Вам немедленно обратиться к ближайшему дилеру SUBARU для проведения проверки системы. В противном случае возможно нештатное срабатывание этих систем, что, в свою очередь, сопряжено с повышенным риском получения травм. Например, подушки безопасности могут сработать при слабом лобовом столкновении или не сработать при сильном лобовом ударе.

- **Мигание или мерцание контрольной лампы**
- **При повороте ключа зажигания в положение “ON” предупреждающая лампа не загорается.**
- **Предупреждающая лампа горит непрерывно.**
- **При движении автомобиля**

предупреждающая лампа горит непрерывно.

■ Техническое обслуживание системы подушек безопасности

⚠ ВНИМАНИЕ

• Перед утилизацией одного из модулей подушек безопасности или всего автомобиля, пострадавшего при аварии, мы рекомендуем Вам обратиться к официальному дилеру SUBARU.
• Конструкция подушек безопасности не предполагает проведение владельцем автомобиля работ по их ремонту или техническому обслуживанию. Запрещается использование электрических тестеров на любых электрических цепях системы подушек безопасности. При необходимости проведения технического обслуживания подушек безопасности Вам следует обратиться к ближайшему дилеру SUBARU. Изменение конфигурации или отключение электропроводки системы может привести к случайному срабатыванию подушек безопасности или вывести всю систему из строя, что, в свою очередь, может привести к серьезным травмам. Для легкости распознавания, изоляция электропроводки системы подушек безопасности имеет желтый цвет

⚠ ОСТОРОЖНО

При необходимости проведения работ по техническому обслуживанию или ремонту в перечисленных ниже зонах, Вам рекомендуется обратиться к официальному дилеру SUBARU. В этих зонах расположен модуль управления системой подушек безопасности, датчики удара и модули подушек безопасности.
• Под центральной консолью
• Внутри каждого из передних крыльев
• Рулевое колесо, рулевая колонка и прилегающие участки
• Верхняя часть панели приборов перед пассажиром переднего сиденья и прилегающие участки
• Передние сиденья и прилегающие участки (только для автомобилей, оборудованных боковыми подушками безопасности)
• В каждой центральной стойке
• На каждой стороне крыши (от передней стойки до отметки на заднем сиденье)
• Между подушкой заднего сиденья и аркой заднего колеса с каждой стороны

Для замены подушки безопасности после ее срабатывания мы рекомендуем Вам обратиться к официальному дилеру SUBARU. При замене должны использоваться только оригинальные запасные части SUBARU.

ПРИМЕЧАНИЕ

В перечисленных ниже случаях мы рекомендуем Вам срочно обратиться к официальному дилеру SUBARU.
• Передняя часть автомобиля была повреждена в аварии, причем передние подушки безопасности не сработали.

– ПРОДОЛЖЕНИЕ –

• Подушка рулевого колеса, крышка над передней подушкой безопасности пассажира переднего сиденья или любой из участков крыши (от передней стойки до отметки на заднем сиденье) поцарапаны, имеют трещины или иным образом повреждены.

Кроме того, если Ваш автомобиль оснащен боковыми подушками безопасности и подушками-шторками, то мы рекомендуем Вам срочно обратиться к официальному дилеру SUBARU и в случаях, перечисленных ниже.

• После бокового удара в одну из средних стоек и арку заднего колеса или прилегающие к ним участки боковая подушка безопасности и подушка-шторка не сработали.

• Кожа или ткань на одной из спинок переднего сиденья порезана, протерлась или получила другие повреждения.

■ Меры предосторожности при переоборудовании автомобиля

⚠ ВНИМАНИЕ

• Во избежание серьезных травм при случайном срабатывании системы подушек безопасности или выходе ее из строя, запрещается изменять конструкцию компонентов системы подушек безопасности или изменять конфигурацию ее электропроводки.

Это включает в себя следующее:

• Установка нештатного рулевого колеса

• Дополнительная отделка панели приборов

• Установка нештатных сидений (только для автомобилей с боковыми подушками безопасности)

• Замена ткани или кожи на сиденьях (только для автомобилей с боковыми подушками безопасности)

• Дополнительная отделка передних сидений кожей или ткаными материалами (только для автомобилей с боковыми подушками безопасности)

• Установка микрофона hands-free или других аксессуаров к передней, центральной и задней стойкам, к ветровому стеклу, боковым окнам, верхним ручкам и другим поверхностям автомобиля, которые могут оказаться в зоне раскрытия соответствующих подушек-шторок.

• Не рекомендуется устанавливать на какие-либо компоненты системы подушек безопасности, включая ее электропроводку, а также возле них, дополнительное электрическое или электронное оборудование, например, мобильные радиостанции. Это может привести к неполадкам в работе системы подушек безопасности.

⚠ ОСТОРОЖНО

Не допускайте внесение перечисленных ниже изменений в конструкцию автомобиля. Подобные изменения могут нарушить нормальную работу

системы подушек безопасности.

- **Монтаж в передней части автомобиля какого-либо оборудования (различного рода защитные решетки, лебедки, снегоочистительные устройства, трелевочные щиты и т.д.), которое не входит в число дополнительного оборудования, изготавливаемого на заводах SUBARU, или не соответствует оригинальному дополнительному оборудованию SUBARU по качеству.**
- **Внесение изменений в систему подвески автомобиля или в конструкцию передней части автомобиля.**
- **Установка шины, размер и конструкция которой не указана в табличке, расположенной на средней стойке со стороны водителя.**
- **Монтаж любого оборудования (боковых подножек, защиты порогов и т.д.) на боковые детали кузова автомобиля, кроме оригинального дополнительного оборудования SUBARU, специально предназначенного для использования с боковыми подушками безопасности, а также дополнительного оборудования других заводов-изготовителей, соответствующего по качеству оригинальному дополнительному оборудованию SUBARU и также предназначенного для использования с боковыми подушками безопасности (только для автомобилей с боковыми подушками безопасности).**

Перед установкой любого дополнительного оборудования на Ваш автомобиль мы настоятельно рекомендуем Вам получить консультацию у официального дилера SUBARU.

– ПРОДОЛЖЕНИЕ –

Ключи 2-4
Табличка с номером ключа 2-4
Иммобилайзер (если установлен) 2-5
Табличка с идентификационным кодом 2-5
Контрольная лампа иммобилайзера 2-6
Изготовление нового ключа 2-6
Дверные замки 2-7
Запирание и отпирание дверей ключом снаружи 2-7
Запирание и отпирание дверей снаружи без ключа 2-7
Запирание и отпирание дверей изнутри 2-8
Функция предотвращения разрядки аккумулятора 2-8
Переключатель блокировки дверей 2-9
Функция предотвращения запирания ключей (за исключением автомобилей с системой двойного запирания) 2-9
Система дистанционного управления замками дверей автомобиля 2-10
Запирание и отпирание дверей 2-10
Открывание крышки багажника/дверцы багажного отсека 2-12

Работа освещения салона при дистанционном управлении замками автомобиля 2-12
Работа ламп аварийной сигнализации при дистанционном управлении замками автомобиля ... 2-13
Замена батарейки 2-14
Система двойного запирания (если установлена) 2-15
Включение системы двойного запирания 2-16
Отключение системы двойного запирания 2-16
В экстренных случаях 2-17
В случае разрядки аккумулятора 2-17
Для переустановки системы двойного запирания 2-17
Механизм блокировки дверей от детей 2-18
Электростеклоподъемники 2-19
Переключатели электро- стеклоподъемников 2-19

Крышка багажника (Седан) 2-22
Открывание и закрывание крышки багажника снаружи 2-22
Открывание крышки багажника из салона 2-22
Блокировка рычага открывания крышки багажника (модели с системой двойного запирания) . 2-23
Дверца багажного отсека (Универсал) 2-23
Верхний люк (если установлен) 2-25
Установка под углом/сдвигание люка (Седан) 2-25
Верхний люк (Универсал) 2-26

Ключи

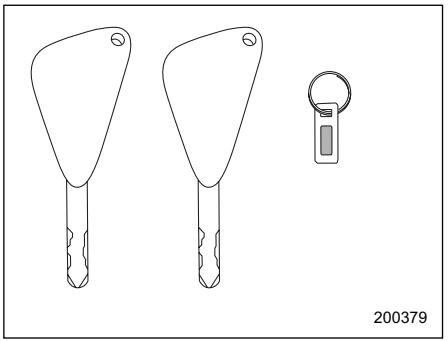

Тип A

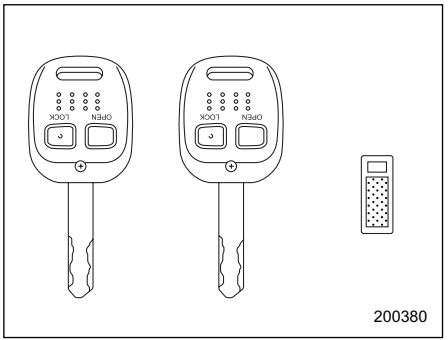

Тип B

С Вашим автомобилем поставляются два или три ключа, а также табличка с номером ключа.
Все ключи, поставляемые с Вашим автомобилем, подходят к следующим замкам:

- Замок зажигания
- Замок двери водителя

■ Табличка с номером ключа

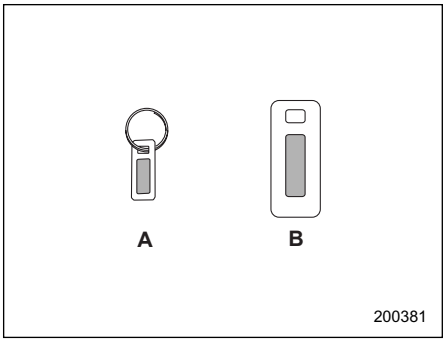

A) Табличка с номером ключа
B) Табличка с идентификационным кодом

Номер ключа выштампован на пластинке, крепящейся на связке ключей Вашего автомобиля. Вам следует переписать номер ключа и хранить эту запись в надежном месте вне автомобиля. Этот номер потребуется Вам для изготовления нового ключа при утрате оригинала или в том случае, если ключ будет случайно заперт в автомобиле.

Более подробно порядок изготовления новых ключей для автомобилей, оборудованных иммобилайзером, рассматривается в разделе “Иммобилайзер (если установлен)” данной главы.

Иммобилайзер (если установлен)

Иммобилайзер предназначен для предотвращения запуска двигателя Вашего автомобиля посторонними лицами. Для замков Вашего автомобиля могут использоваться только ключи, зарегистрированные в системе иммобилайзера Вашего автомобиля. Даже если незарегистрированный ключ подойдет к замку зажигания и будет переведен в положение “START”, через несколько секунд работы иммобилайзер автоматически остановит двигатель.

Каждый ключ иммобилайзера содержит транспондер (ответчик системы распознавания), в котором хранится идентификационный код ключа. Когда ключ вставляется в замок зажигания и поворачивается в положение “ON”, транспондер передает идентификационный код ключа на принимающее устройство системы иммобилайзера. Если переданный идентификационный код совпадает с идентификационным кодом, зарегистрированным в системе иммобилайзера, то она дает разрешение на запуск двигателя. Так как идентификационный код передается и считывается практически мгновенно, работа системы иммобилайзера не препятствует нормальному запуску двигателя.
Если двигатель не запускается, то перед повторной попыткой следует вначале полностью извлечь ключ из замка зажигания. (См. раздел “Замок зажигания” Главы 3).

Для автомобилей, поставляемых в европейские страны:
Данное устройство соответствует основным требованиям Директивы 1999/5/EC, предъявляемым к оконечному оборудованию радио и телекоммуникационных устройств. Копия оригинала Декларации о соответствии и маркировка CE приведены в Главе 13.

ПРИМЕЧАНИЕ

Для защиты Вашего автомобиля от угона, пожалуйста, внимательно изучите приведенные ниже меры предосторожности.

- **Выходя из автомобиля не оставляйте ключи в его салоне.**
- **Выходя из автомобиля, закройте все окна и двери, включая дверцу багажного отсека.**
- **Не храните в Вашем автомобиле запасной комплект ключей, а также каких-либо записей с номером ключа Вашего автомобиля.**

⚠ ОСТОРОЖНО

Не допускайте попадания на ключ Вашего автомобиля влаги. При попадании на ключ влаги следует немедленно удалить ее при помощи ткани.

■ Табличка с идентификационным кодом

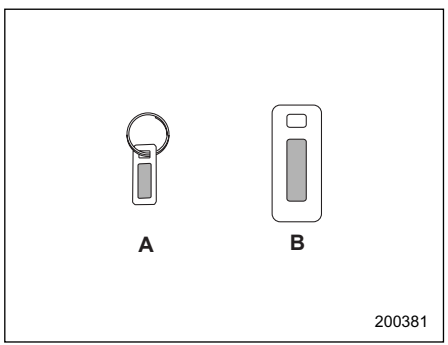

A) Табличка с номером ключа
B) Табличка с идентификационным кодом

– ПРОДОЛЖЕНИЕ –

Идентификационный код выштампован на пластинке, крепящейся на связке ключей Вашего автомобиля. Вам следует переписать идентификационный код и хранить эту запись в надежном месте вне автомобиля. Этот номер потребуется Вам для изготовления нового ключа при утрате оригинала или в том случае, если ключ будет случайно заперт в автомобиле.
Этот номер также необходим при замене или ремонте блока управления двигателем, центрального блока управления и комбинации приборов.

■ Контрольная лампа иммобилайзера

Контрольная лампа иммобилайзера предупреждает возможных угонщиков о том, что автомобиль оснащен системой иммобилайзера. Она начинает мигать приблизительно через 60 секунд после перевода замка зажигания из положения “ON” в положение “ACC” или “LOCK”, а также сразу же после извлечения ключа из замка зажигания.
Если контрольная лампа иммобилайзера не мигает, то это может свидетельствовать о неисправности системы иммобилайзера. В таких случаях мы рекомендуем Вам при первой возможности обратиться к официальному дилеру SUBARU.

Контрольная лампа иммобилайзера загорается при использовании ключа, незарегистрированного в системе иммобилайзера (например, поддельного ключа).

ПРИМЕЧАНИЕ

Система иммобилайзера будет нормально функционировать даже при неритмичном мигании контрольной лампы, а также в том случае, если перегорел ее предохранитель (в этом случае, контрольная лампа иммобилайзера не будет мигать).

■ Изготовление нового ключа

Всякий раз, когда возникнет необходимость в изготовлении дубликата ключа, потребуются табличка с номером ключа и табличка с идентификационным кодом. Новый ключ Вы сможете использовать только после его регистрации в системе иммобилайзера Вашего автомобиля. Предусматривается регистрация не более четырех ключей для одного автомобиля.
В целях безопасности при изготовлении нового ключа идентификационные коды всех ключей, зарегистрированных в системе иммобилайзера Вашего автомобиля, стираются и регистрируются повторно. Поэтому, при регистрации нового ключа необходимо наличие всех остальных ключей. Ключ, чей идентификационный код не прошел повторную регистрацию при изготовлении нового ключа, не может быть использован после того, как все остальные ключи были зарегистрированы повторно. Для получения информацию об изготовлении новых ключей и регистрации идентификационных кодов ключей в системе иммобилайзера Вашего автомобиля мы рекомендуем Вам обратиться к официальному дилеру SUBARU.

Дверные замки

■ Запирание и отпирание дверей ключом снаружи

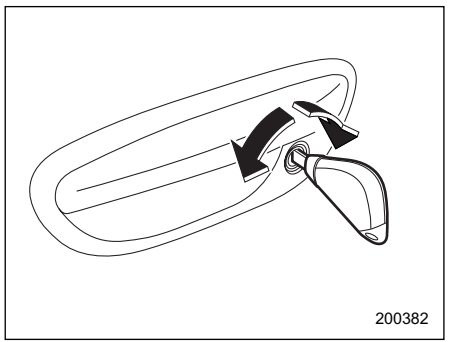

Для запирания двери автомобиля ключом снаружи поверните его назад. Для отпирания двери поверните ключ вперед.

Чтобы открыть незапертую дверь автомобиля, потяните за наружную ручку этой двери.

■ Запирание и отпирание дверей снаружи без ключа

▼ Автомобили, на которых не установлена система двойного запирания

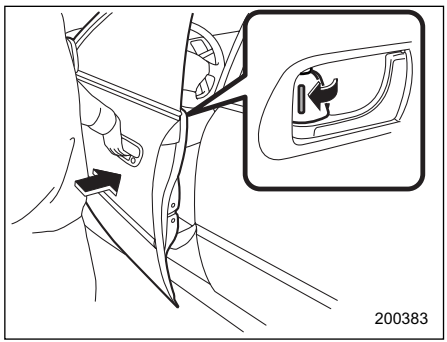

Для запирания передней двери снаружи без ключа поверните рычажок замка назад и закройте дверь, одновременно оттягивая ее ручку.

Для запирания задней двери снаружи без ключа поверните рычажок замка назад и закройте дверь.

Перед тем как покинуть автомобиль, убедитесь в том, что все двери, включая дверцу багажного отсека (Универсал), заперты.

ПРИМЕЧАНИЕ

При запирании дверей автомобиля снаружи без ключа убедитесь в том, что Вы не забыли ключ внутри автомобиля.

▼ Автомобили, на которых установлена система двойного запирания

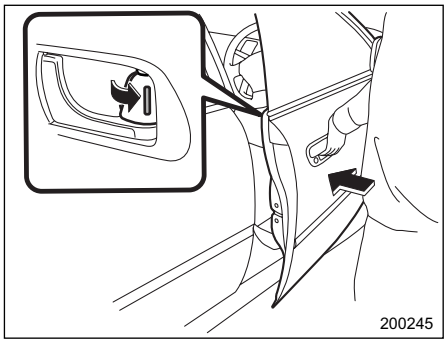

Для запирания передней пассажирской двери снаружи без ключа поверните рычажок замка назад и закройте дверь, одновременно оттягивая ее ручку.

Для запирания задней двери снаружи без ключа поверните рычажок замка назад и закройте дверь.

Перед тем как покинуть автомобиль, убедитесь в том, что все двери,

– ПРОДОЛЖЕНИЕ –

включая дверцу багажного отсека (Универсал), заперты.

ПРИМЕЧАНИЕ

Если на автомобиле установлена система двойного запирания, то рычажок замка двери водителя невозможно перевести назад, когда дверь водителя открыта. Рычажки замков дверей автомобиля обеспечивают запирание этих замков только в тех случаях, если на автомобиле не установлена система двойного запирания, а все двери плотно закрыты.

■ Запирание и отпирание дверей изнутри

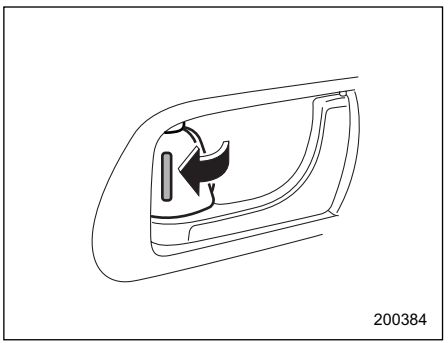

Для запирания двери изнутри поверните рычажок замка назад.

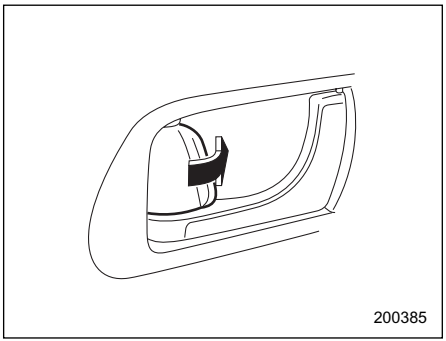

Для отпирания двери изнутри поверните рычажок замка вперед.

После отпирания двери на рычажке замка становится видна красная метка.

Для открытия незапертой двери потяните за внутреннюю ручку.

Перед началом движения убедитесь в том, что все двери автомобиля, включая дверцу багажного отсека (Универсал), закрыты.

ПРИМЕЧАНИЕ

Если в Вашем автомобиле установлена система двойного запирания, при активации этой системы двери невозможно открыть, даже если передвинуть рычажки дверных замков вперед.

■ Функция предотвращения разрядки аккумулятора

В случае если дверь или дверца багажного отсека не полностью закрыта и в результате этого продолжают гореть плафон освещения салона, подсветка замка зажигания и предупреждающая лампа открытой двери, по истечении 30 минут сработает функция предотвращения разрядки аккумулятора, которая автоматически отключит эти источники света. Установку включения/выключения данной функции можно изменить у дилера SUBARU. Если Вы желаете изменить установку, мы рекомендуем Вам обратиться к ближайшему дилеру SUBARU.

ПРИМЕЧАНИЕ

• Покидая автомобиль, пожалуйста, убедитесь, что все двери, включая дверцу багажного отсека, полностью закрыты.

• Пока ключ находится в замке зажигания, функция предотвращения разрядки аккумулятора работать не будет.

Переключатель блокировки дверей

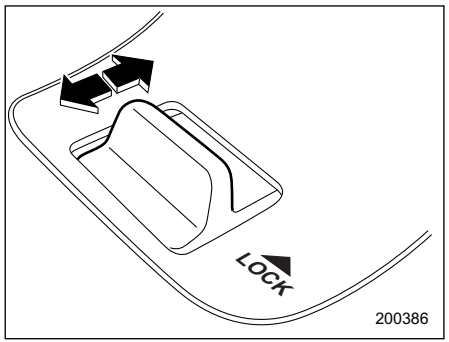

Все двери, включая дверцу багажного отсека (Универсал), могут быть заперты и отперты при помощи переключателя блокировки дверей, расположенного на двери водителя.

Для запирания всех дверей (включая дверцу багажного отсека модели Универсал), нажмите на переключатель вперед (по направлению “LOCK”).
Для отпирания всех дверей (включая дверцу багажного отсека модели Универсал), потяните переключатель назад.

ПРИМЕЧАНИЕ

В автомобилях, на которых установлена система двойного запирания, при активации этой системы перевод переключателя блокировки дверей в положение разблокировки дверей не приводит к отпиранию замков дверей.

■ Функция предотвращения запирания ключей (за исключением автомобилей с системой двойного запирания)

Данная функция предотвращает запирание дверей, пока ключ находится в замке зажигания.

▼ Режим работы при включенной функции предотвращения запирания ключей.

При открытой двери водителя, двери автоматически будут оставаться в незапертом состоянии, даже если переключатель блокировки дверей будет нажат вперед в положение “LOCK”.

▼ Режим работы при выключенной функции предотвращения запирания ключей.

- Если при открытой двери водителя рычажок замка повернут в заднее положение (“LOCK”), а затем дверь водителя закрыть при этом положении рычажка замка, дверь водителя будет заперта.
- Если для запирания двери водителя снаружи воспользоваться запасным ключом, дверь также будет заперта.

Установка включения/выключения данной функции может быть изменена.
Автомобили с системой навигации:
Установка включения/выключения может быть изменена при помощи монитора. Более подробная информация содержится в руководстве по эксплуатации монитора. Установку также можно изменить у дилера SUBARU. За подробной информацией мы рекомендуем Вам обратиться к ближайшему дилеру SUBARU.
Автомобили без системы навигации:
Установку можно изменить у дилера SUBARU. За подробной информацией мы рекомендуем Вам обратиться к дилеру SUBARU.

– ПРОДОЛЖЕНИЕ –

ПРИМЕЧАНИЕ
Покидая автомобиль, перед тем как запереть двери убедитесь, что ключ находится при Вас.

Система дистанционного управления замками дверей автомобиля

Передатчик можно использовать на расстоянии приблизительно одного метра (3,2 фута) от автомобиля.
В модели Универсал его можно использовать для отпирания и запирания всех дверей, включая дверцу багажного отсека.
В модели Седан его можно использовать для отпирания и запирания всех дверей, включая крышку багажника.
Дальность действия передатчика уменьшается возле источников излучения сильных радиоволн, например, электростанций, радиовещательных и телевизионных станций, телевизионных башен, а также пультов дистанционного управления бытовых электронных устройств.
Ниже приведены наименования изготовителя, модели и поставщика данного устройства.
• Наименование фирмы-изготовителя оборудования: SUBARU
• Наименование модели оборудования: ASREU52
• Наименование поставщика: Calsonic Kansei

Для автомобилей, поставляемых в европейские страны:
Данное устройство соответствует основным требованиям Директивы 1999/5/EC, предъявляемым к оконечному оборудованию радио и телекоммуникационных устройств. Копия оригинала Декларации о соответствии и маркировка CE приведены в Главе 13.

■ Запирание и отпирание дверей

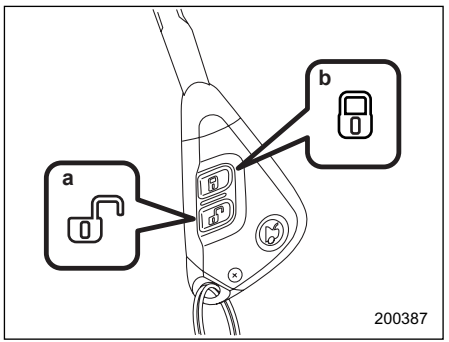

Тип A

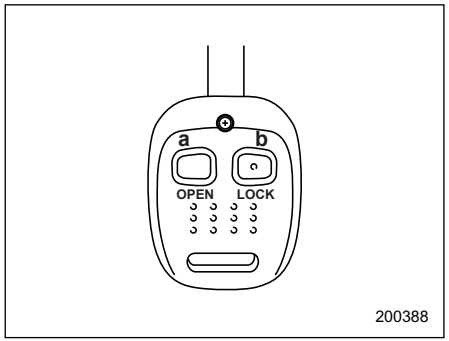

Тип B
a) Открывание
b) Запирание

При нажатии кнопки “ 🔒 ” или “LOCK” все двери, включая дверцу багажного отсека (Универсал), запираются, а при нажатии кнопки “ 🔓 ” или “OPEN” – отпираются. Покинув автомобиль, потяните за наружную ручку двери, чтобы убедиться в том, что все двери Вашего автомобиля заперты.

ПРИМЕЧАНИЕ

Система дистанционного управления замками дверей автомобиля не будет работать, если ключ зажигания находится в замке зажигания, а также в том случае, если одна из дверей автомобиля, включая дверцу багажного отсека, не полностью закрыта.

⚠ ОСТОРОЖНО

- **Берегите передатчик от ударов.**
- **Не производите разборку передатчика.**
- **Не допускайте попадания влаги на передатчик. При попадании влаги немедленно протрите его тканью.**

▼ Функция двухшагового отпирания дверей (за исключением автомобилей с системой двойного запирания)

Функция двухшагового отпирания дверей дает возможность отпирать дверь водителя без отпирания всех остальных дверей.

▽ Отпирание дверей при включенной функции двухшагового отпирания дверей

1. Когда все двери закрыты, нажатие на кнопку “ 🔓 ” передатчика обеспечит отпирание только двери водителя.
2. Если Вы снова нажмете кнопку “ 🔓 ” в течение 5 секунд после отпирания двери водителя, отопрутся все остальные двери (включая дверцу багажного отсека модели Универсал).

Установку включения/выключения данной функции можно изменить у дилера SUBARU.
Включено: Отпирается только дверь водителя.
Выключено: Отпираются все двери (включая дверцу багажного отсека модели Универсал).
Для получения более детальной информации, пожалуйста, проконсультируйтесь у дилера SUBARU.

▼ Автоматическое запирание (за исключением автомобилей с системой двойного запирания)

При нажатии кнопки “ 🔓 ”, все двери, включая дверцу багажного отсека, будут заперты через 30 секунд, если в течение этого времени ни одна из четырех дверей или дверца багажного отсека не будет открыта. Установка включения/выключения функции автоматического запирания, а также время задержки автоматического запирания (период времени, по истечении которого происходит запирание) могут быть изменены.
Автомобили с системой навигации:
Установка включения/выключения

– ПРОДОЛЖЕНИЕ –

функции автоматического запирания, а также время задержки автоматического запирания могут быть изменены при помощи монитора. Более подробная информация содержится в руководстве по эксплуатации монитора.
Автомобили без системы навигации:
Функцию автоматического запирания можно отключить у дилера SUBARU. За подробной информацией мы рекомендуем Вам обратиться к ближайшему дилеру SUBARU.

■ Открывание крышки багажника/дверцы багажного отсека

▼ Автомобили, на которых не установлена система двойного запирания

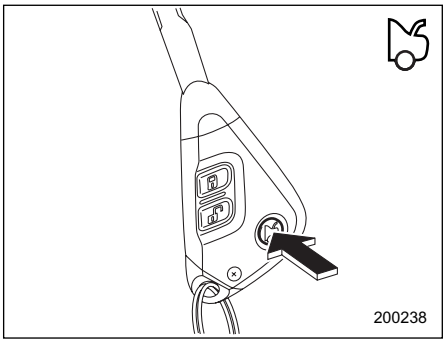

Седан:
Крышка багажника отпирается продолжительным, не менее 1,5 секунд, нажатием на кнопку “ ” . При этом дважды мигнут огни аварийной сигнализации.
Универсал:
Нажатие кнопки “ ” приведет к открытию дверцы багажного отсека.

▼ Автомобили, на которых установлена система двойного запирания

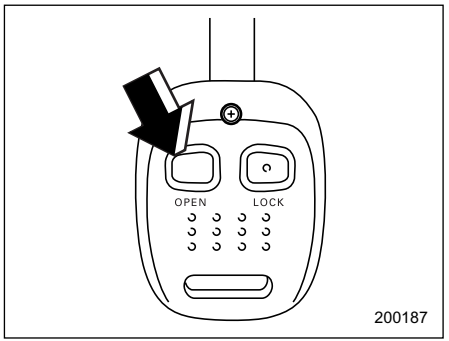

При продолжительном, не менее 2 секунд, нажатии на кнопку “OPEN”, отопрутся все четыре двери, а также крышка багажника.

■ Работа освещения салона при дистанционном управлении замками автомобиля

При нажатии кнопки “ ” или “OPEN”, включится освещение салона. Лампы подсветки будут гореть в течение примерно 15 секунд, а затем свет постепенно погаснет. При нажатии

кнопки “ 🔒 ” или “LOCK”, лампа освещения салона немедленно погаснет. Эти же лампы погаснут и после того, как ключ зажигания будет вставлен в замок зажигания.
Для реализации данной функции, переключатель освещения салона должен быть установлен в **среднее положение**.
В соответствии с Вашими пожеланиями, у дилера SUBARU можно изменить установку периода времени, в течение которого будет гореть эта лампа.
• Автомобили с системой навигации:
Установка может быть изменена при помощи монитора.
Обратитесь, пожалуйста, к руководству по эксплуатации монитора.
Установку также можно изменить у дилера SUBARU. За подробной информацией мы рекомендуем Вам обратиться к ближайшему дилеру SUBARU.
• Автомобили без системы навигации:
Установку можно изменить у дилера SUBARU. За подробной информацией мы рекомендуем Вам обратиться к ближайшему дилеру SUBARU.

■ Работа ламп аварийной сигнализации при дистанционном управлении замками автомобиля

Имеется возможность, находясь вне автомобиля, контролировать работу системы дистанционного управления замками автомобиля.
• При нажатии кнопки “ 🔓 ” или “OPEN” для отпирания всех дверей (включая дверцу багажного отсека модели Универсал), дважды мигнут лампы аварийной сигнализации.
• При нажатии кнопки “ 🔒 ” или “LOCK” для запирания всех дверей (включая дверцу багажного отсека модели Универсал), лампы аварийной сигнализации мигнут один раз.
• При нажатии кнопки “ 🔓 ”, откроется только дверца багажного отсека (Универсал). При этом дважды мигнут огни аварийной сигнализации. (для автомобилей, на которых не установлена система двойного запирания)
• При нажатии на кнопку “ 🔓 ” не менее 1,5 секунд, отопрется крышка багажника (только для модели Седан). При этом дважды мигнут огни аварийной сигнализации.
Если при нажатии на кнопку “ 🔒 ” крышка багажника модели Седан будет закрыта не полностью, огни аварийной сигнализации мигнут пять раз. (для автомобилей, на которых не установлена система двойного запирания)
• При нажатии на кнопку “OPEN” не менее 2 секунд, отопрутся все четыре двери, а также крышка багажника. При этом дважды мигнут огни аварийной сигнализации (для автомобилей с системой двойного запирания).

Установка включения/выключения функции мигания огней аварийной сигнализации при отпирании и запирании дверей и дверцы багажного отсека или крышки багажника может быть изменена.
Автомобили с системой навигации:
Установка включения/выключения может быть изменена при помощи монитора. Более подробная информация содержится в руководстве по эксплуатации монитора.
Автомобили без системы навигации:
Установку включения/выключения можно изменить у дилера SUBARU. За подробной информацией мы рекомендуем Вам обратиться к ближайшему дилеру SUBARU.

– ПРОДОЛЖЕНИЕ –

■ Замена батарейки

Если передатчик не передает команды на должное расстояние, то это может свидетельствовать о том, что батарейка разряжена. При первой возможности замените батарейку. Для замены батарейки мы рекомендуем Вам обратиться к официальному дилеру SUBARU. При самостоятельной замене батарейки примите все меры к тому, чтобы не допустить попадания в передатчик пыли и воды.

▼ Тип A

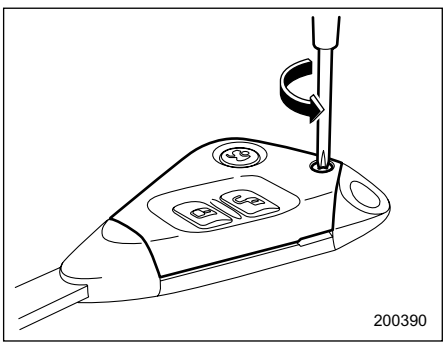

1. Выкрутите винт на крышке корпуса передатчика.

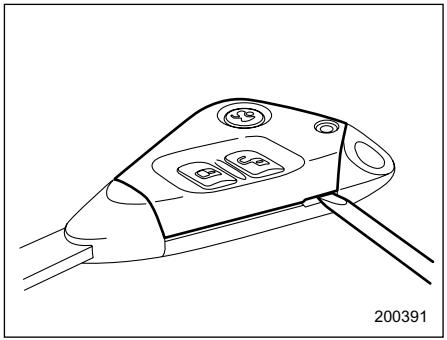

2. Откройте корпус при помощи плоской отвертки.

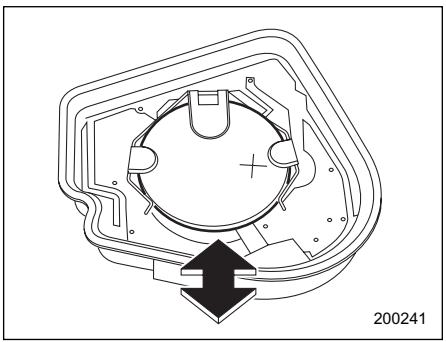

3. Извлеките старую батарейку.
4. Установите в корпус новую батарейку (3В типа CR-1620 или аналогичную) так, чтобы ее положительная (+) сторона была обращена вверх.
5. Установите крышку на корпус передатчика, обеспечив попадание в фиксирующие пазы на корпусе передатчика соответствующих выступов на его крышке.
6. Снова зафиксируйте крышку на корпусе передатчика винтом.

⚠ ОСТОРОЖНО

- **При замене батарейки не допускайте попадания на крышку и корпус передатчика, а также внутрь него пыли, масла или воды.**
- **При замене батарейки соблюдайте особую осторожность, чтобы не повредить печатную плату передатчика.**
- **Не позволяйте детям трогать батарейку и разобранные детали, так как дети могут проглотить их.**

▼ **Тип B**

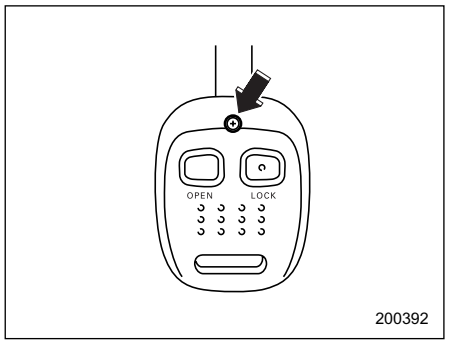

1. Выкрутите винт на крышке корпуса передатчика.
2. Отсоедините крышку корпуса.

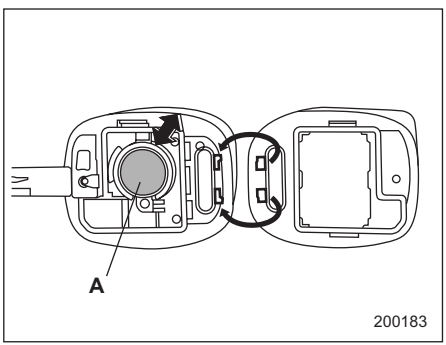

3. Извлеките старую батарейку.
4. Установите в корпус новую батарейку (3В типа CR-1620 или аналогичную) так, чтобы ее отрицательная (–) сторона была обращена вверх.
5. Установите крышку на корпус передатчика, обеспечив попадание в фиксирующие пазы на корпусе передатчика соответствующих выступов на его крышке.
6. Снова зафиксируйте крышку на корпусе передатчика винтом.

⚠ ОСТОРОЖНО

- **При замене батарейки не допускайте попадания на крышку и корпус передатчика, а также внутрь него пыли, масла или воды.**
- **При замене батарейки соблюдайте особую осторожность, чтобы не повредить печатную плату передатчика.**
- **Не позволяйте детям трогать батарейку и разобранные детали, так как дети могут проглотить их.**

Система двойного запирания (если установлена)

Система двойного запирания является противоугонным устройством. Она обеспечивает дополнительную защиту автомобиля после того, как его двери были заперты при помощи ключа или передатчика. Когда эта система включена, замки дверей не могут быть отперты переключателем блокировки дверей или поворотом рычажков замков со стороны салона автомобиля.

⚠ ВНИМАНИЕ

Не включайте систему двойного запирания, если в салоне автомобиля находятся пассажиры. При включенной системе двойного запирания люди, находящиеся в салоне автомобиля, не смогут открыть двери изнутри. Это может привести к получению серьезных травм или даже смертельному исходу.

– ПРОДОЛЖЕНИЕ –

■ Включение системы двойного запирания

▼ Включение системы двойного запирания при помощи ключа

1. Высадив всех пассажиров из автомобиля, извлеките ключ из замка зажигания и также выйдите из автомобиля.
2. Плотно закройте все двери автомобиля, включая дверцу багажного отсека.

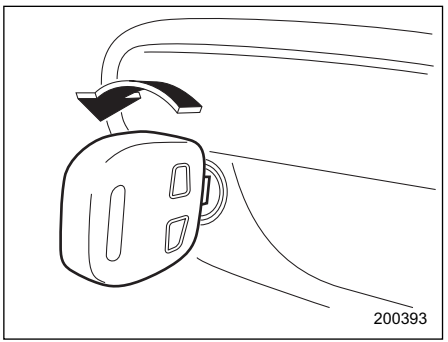

3. Для включения системы двойного запирания вставьте ключ в цилиндр замка двери водителя и заприте дверь. Все двери Вашего автомобиля, включая дверцу багажного отсека, будут заперты.

▼ Включение системы двойного запирания при помощи передатчика.

1. Высадив всех пассажиров из автомобиля, извлеките ключ из замка зажигания и также выйдите из автомобиля.
2. Плотно закройте все двери автомобиля, включая дверцу багажного отсека.

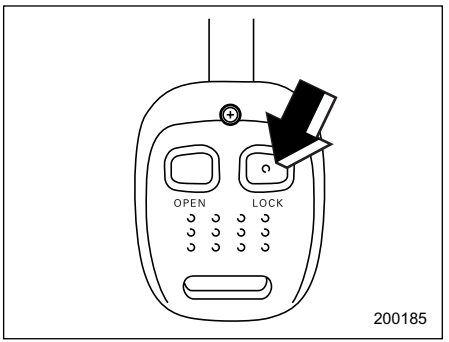

3. Нажмите на кнопку “LOCK” передатчика. Одноразовое мигание огней аварийной сигнализации будет свидетельствовать о том, что система двойного запирания включена. Все двери Вашего автомобиля, включая дверцу багажного отсека, будут заперты.

■ Отключение системы двойного запирания

▼ Отключение системы двойного запирания при помощи ключа

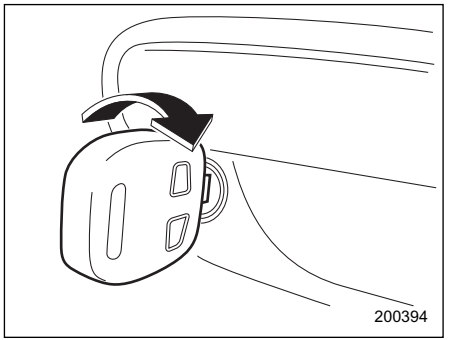

Для отключения системы двойного запирания вставьте ключ в цилиндр замка двери водителя и отоприте дверь. Все двери Вашего автомобиля, включая дверцу багажного отсека, будут отперты.

▼ **Отключение системы двойного запирания при помощи передатчика.**

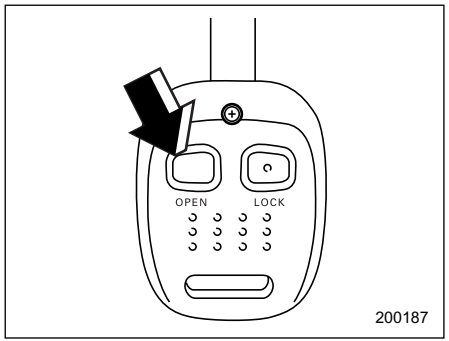

Нажмите на кнопку “OPEN” передатчика. Двухразовое мигание огней аварийной сигнализации будет свидетельствовать о том, что система двойного запирания отключена. Все двери Вашего автомобиля, включая дверцу багажного отсека, будут отперты.

■ В экстренных случаях

Для экстренного открывания дверей в случае аварии или других непредвиденных обстоятельствах можно предпринять следующие шаги.

- Извлеките ключ из замка зажигания и нажмите кнопку “OPEN” передатчика.
- Вставьте ключ в замок зажигания и поверните его в положение “ON”.
- Откройте окно двери водителя, вставьте ключ в цилиндр замка этой двери и отоприте дверь.
- Разбейте одно из окон Вашего автомобиля и эвакуируйтесь из автомобиля через это окно.

■ В случае разрядки аккумулятора

Если систему двойного запирания невозможно отключить из-за разрядки аккумулятора автомобиля или батарейки передатчика, из-за перегоревшего предохранителя или других неисправностей электрооборудования, вставьте ключ в цилиндр замка двери водителя и отоприте эту дверь.

■ Для переустановки системы двойного запирания

После отключения аккумулятора Вашего автомобиля для подзарядки или после замены аккумулятора необходимо переустановить систему двойного запирания. Это достигается нажатием кнопки “OPEN” передатчика или однократным отпиранием замка двери водителя ключом. Эти операции обеспечат нормальную работу системы двойного запирания.

– ПРОДОЛЖЕНИЕ –

Функция блокировки отпирания дверей при помощи переключателя блокировки дверей (только в моделях, предназначенных для Австралии)

⚠ ВНИМАНИЕ

Никогда не запирайте двери при помощи системы дистанционного управления замками автомобиля, пока в автомобиле находятся пассажиры. Это приведет к активации функции блокировки отпирания дверей при помощи переключателя блокировки дверей и люди, находящиеся в автомобиле, не смогут открыть двери изнутри. Это может привести к получению серьезных травм или даже смертельному исходу.

Модели для Австралии снабжены противоугонной функцией, которая блокирует отпирание дверей при помощи переключателя блокировки дверей. Эта функция, блокирующая отпирание дверей при помощи переключателя блокировки дверей, активируется в следующих случаях (см. раздел “Система дистанционного управления замками дверей автомобиля” данной главы):

- Двери закрыты при помощи системы дистанционного управления замками автомобиля.
- Сработала функция автоматического запирания.

Действие этой функции отменяется в случае отпирания дверей при помощи системы дистанционного управления замками автомобиля или при повороте замка зажигания в положение “ON”.

ПРИМЕЧАНИЕ

- **Даже в то время как эта функция активирована, двери можно отпереть при помощи соответствующих рычажков замков дверей (см. раздел “Дверные замки” данной главы).**
- **Эта функция не будет активирована в случаях, когда двери запираются при помощи ключа или переключателя блокировки дверей.**

Механизм блокировки дверей от детей

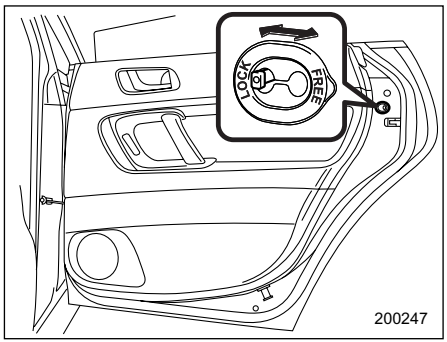

Каждая задняя дверь Вашего автомобиля снабжена специальным механизмом блокировки дверей от детей, блокирующим открывание этой двери внутренней ручкой.

Если рычажок механизма блокировки дверей от детей переведен в положение блокировки, то дверь нельзя открыть изнутри, независимо от того, в каком положении находится рычажок замка двери. Эту дверь можно открыть только снаружи.

⚠ ВНИМАНИЕ

При перевозке ребенка на заднем сиденье Вашего автомобиля рычажок механизма блокировки дверей от детей должен быть переведен в положение блокировки. Если ребенок случайно откроет дверь и выпадет из автомобиля, он может получить серьезные травмы.

Электростеклоподъемники

■ Переключатели электростеклоподъемников

⚠ ВНИМАНИЕ

Во избежание серьезных травм, которые могут быть вызваны защемлением, следует выполнять следующие правила.

- **Соблюдайте особую осторожность при открывании или закрывании окон при помощи электростеклоподъемников с тем, чтобы не защемить пальцы, руки, шею или голову стеклом двери.**
- **При перевозке детей стекла окон пассажирских дверей должны быть заблокированы.**
- **Перед тем как покинуть машину не забывайте вынуть ключ из замка зажигания. Никогда не оставляйте ребенка в автомобиле без присмотра. В противном случае, ребенок может привести в действие электростеклоподъемник и получить травму.**

Работа электростеклоподъемников возможна только в том случае, если замок зажигания находится в положение “ON”.

▼ Переключатели, расположенные на водительской двери

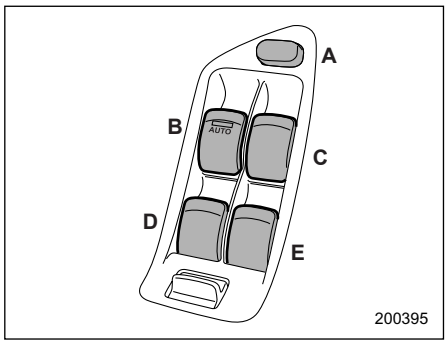

A) Переключатель блокировки стеклоподъемников
B) Переключатель стеклоподъемника окна водителя (с функцией поднимания и опускания стекла одним нажатием).
C) Переключатель стеклоподъемника окна пассажира переднего сиденья.
D) Переключатель стеклоподъемника левого заднего окна.
E) Переключатель стеклоподъемника правого заднего окна.

– ПРОДОЛЖЕНИЕ –

Все окна дверей автомобиля могут управляться с блока переключателей, установленного в двери водителя.

▽ **Управление стеклоподъемником окна двери водителя**

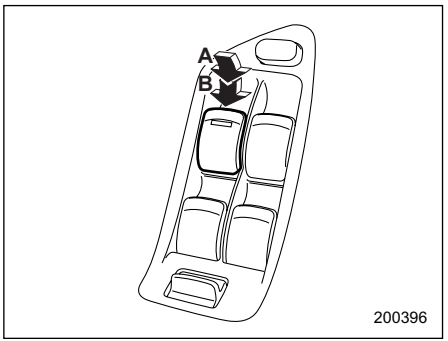

A) Автоматическое открывание
B) Открывание

Открывание окна:
Слегка нажмите на переключатель, удерживая его в этом положении. Окно будет открываться до тех пор, пока Вы не отпустите переключатель.
Этот переключатель позволяет также одним нажатием полностью опустить стекло, не удерживая его в нажатом положении.
Стекло полностью опустится, если нажать переключатель до щелчка и отпустить его. Чтобы остановить опускание стекла, слегка потяните переключатель вверх.

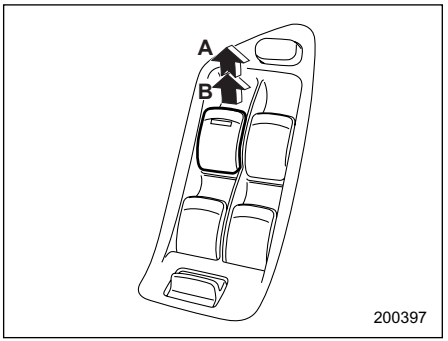

A) Автоматическое закрывание
B) Закрывание

Закрывание окна:
Слегка потяните переключатель вверх, удерживая его в этом положении. Окно будет закрываться до тех пор, пока Вы не отпустите переключатель.
Этот переключатель позволяет также одним нажатием полностью закрыть окно, не удерживая при этом переключатель.
Окно полностью закроется, если потянуть переключатель вверх до щелчка и отпустить его. Чтобы остановить поднятие стекла, слегка нажмите на переключатель.

▽ **Управление стеклоподъемниками окон пассажирских дверей**

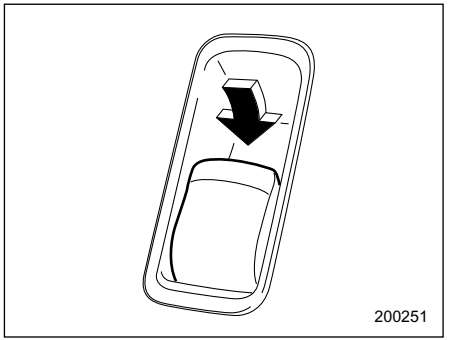

Чтобы открыть окно пассажирской двери, нажмите на соответствующий переключатель и удерживайте его в этом положении до тех пор, пока стекло не поднимется до нужного положения.

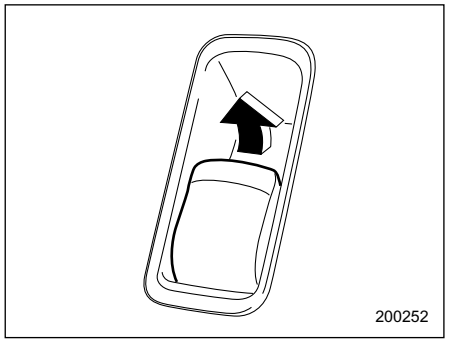

Чтобы закрыть окно, потяните соответствующий переключатель вверх и удерживайте его в этом положении до тех пор, пока стекло не поднимется до нужного положения.

▽ Блокировка окон пассажирских дверей

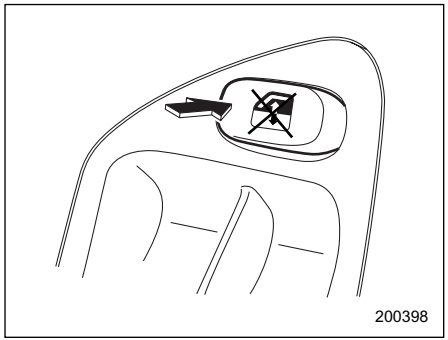

Состояние блокировки/разблокировки стекол окон пассажирских дверей изменяется последовательным нажатием переключателя блокировки. Если переключатель блокировки окон пассажирских дверей находится в положении "LOCK", пассажиры не смогут пользоваться стеклоподъемниками своих окон.
При этом выключаются контрольные лампы на всех переключателях, расположенных на пассажирских дверях.

⚠ ВНИМАНИЕ

Держите свои пальцы и другие части тела подальше от окна. Устройство предотвращения защемления может не обнаружить препятствие, когда окно почти достигло своего полностью закрытого положения.

ПРИМЕЧАНИЕ

При определенных погодных и дорожных условиях, устройство предотвращения защемления, даже если ничего не защемлено, может сработать от толчка или удара по окну, который может быть воспринят как защемление препятствия.

▼ Переключатели, расположенные на пассажирских дверях

Чтобы открыть окно, нажмите на переключатель и удерживайте его в этом положении до тех пор, пока стекло не опустится до нужного положения. Чтобы закрыть окно, потяните переключатель вверх и удерживайте его в этом положении до тех пор, пока стекло не поднимется до нужного положения.

– ПРОДОЛЖЕНИЕ –

Если выключатель блокировки окон пассажирских дверей находится в положении “LOCK”, то управление окнами пассажирских дверей не может осуществляться переключателями, расположенными в этих дверях.

Крышка багажника (Седан)

⚠ ВНИМАНИЕ

• При движении автомобиля крышка багажника должна быть всегда закрытой, чтобы избежать попадания в автомобиль вредных выхлопных газов.

• Примите необходимые меры, чтобы маленькие дети не смогли запереться в багажнике. Покидая автомобиль, закройте все окна и заприте все двери или заблокируйте внутренний рычаг открывания багажника. Убедитесь также, что багажник закрыт. В жаркие или солнечные дни температура в закрытом багажнике может быстро повыситься. Это может привести к смерти ребенка или вызвать у него серьезные тепловые травмы, в том числе повреждение головного мозга, что особенно опасно для маленьких детей.

■ Открывание и закрывание крышки багажника снаружи

Крышку багажника можно отпереть при помощи системы дистанционного управления замками автомобиля. См. раздел “Система дистанционного управления замками дверей автомобиля” данной главы.

Чтобы закрыть крышку багажника, слегка нажмите на крышку багажника до срабатывания защелки.

■ Открывание крышки багажника из салона

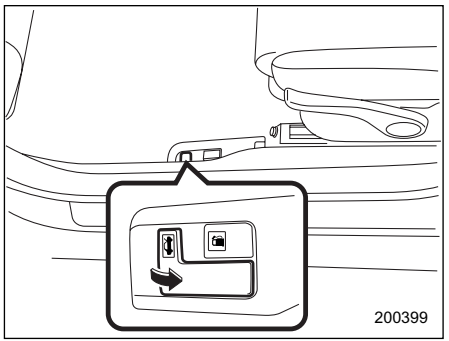

Потяните рычаг открывания крышки багажника вверх.

■ Блокировка рычага открывания крышки багажника (модели с системой двойного запирания)

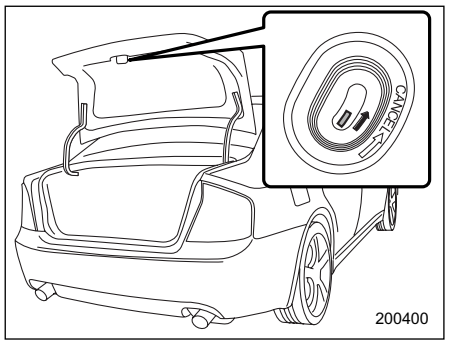

Для предотвращения несанкционированного доступа в багажник, внутренний рычаг открывания крышки багажника можно заблокировать.

Для блокировки рычага открывания крышки багажника, установите рычажок блокировки рычага открывания крышки багажника, расположенный с внутренней стороны отделки крышки багажника, в положение “CANCEL”. Когда данный рычажок находится в положении “CANCEL”, багажник можно открыть только при помощи системы дистанционного управления замками автомобиля. См. раздел “Система дистанционного управления замками дверей автомобиля” данной главы.

Дверца багажного отсека (Универсал)

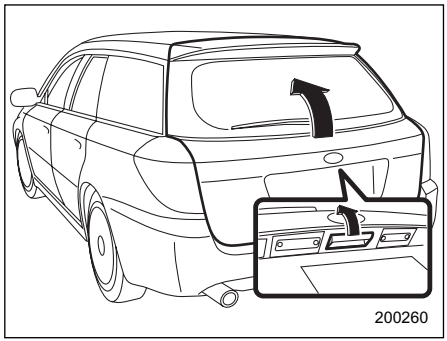

Запирание и отпирание дверцы багажного отсека осуществляется либо переключателем блокировки дверей, либо передатчиком системы дистанционного управления замками дверей автомобиля.

См. разделы “Переключатель блокировки дверей” и “Система дистанционного управления замками дверей автомобиля” данной главы.

Чтобы открыть дверцу багажного отсека, необходимо сначала отпереть замок дверцы багажного отсека, а затем потянуть за наружную ручку двери.

– ПРОДОЛЖЕНИЕ –

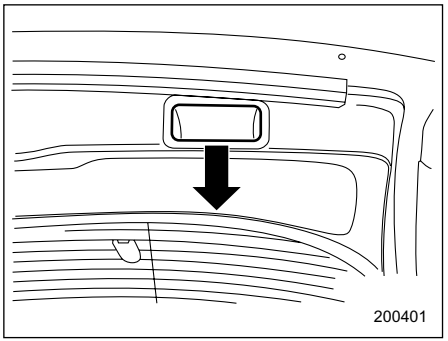

Для закрывания дверцы багажного отсека следует плавно опустить ее, а затем с усилием прижать книзу до срабатывания защелки.

Дверцу багажного отсека легко опустить, если вы потянете ее вниз за специальную внутреннюю ручку, утопленную в нижнем торце двери.

⚠ ВНИМАНИЕ

При движении автомобиля дверца багажного отсека должна быть всегда закрытой, чтобы избежать попадания в автомобиль вредных выхлопных газов.

⚠ ОСТОРОЖНО

• При погрузке или выгрузке грузов избегайте зажатия в стойках дверцы багажного отсека пластиковых пакетов или самоклеющихся лент, а также случайного царапания стоек. Это может привести к утечке газа из стоек, в результате чего они не смогут фиксировать дверцу багажного отсека в открытом положении.

• При открывании или закрывании дверцы багажного отсека, а также при погрузке и выгрузке грузов будьте осторожны, чтобы не удариться головой или лицом об дверцу багажного отсека.

ПРИМЕЧАНИЕ

Если замок дверцы багажного отсека невозможно отпереть из-за разрядки батарейки передатчика, из-за неисправностей системы отпирания-запирания дверей или по другим причинам, существует возможность отпереть дверцу багажного отсека вручную, при помощи рычага открывания дверцы багажного отсека.

Более детально эта операция описана в разделе “Дверца багажного отсека – если замок дверцы багажного отсека не отпирается” Главы 9 “Порядок действий в экстренных случаях”.

Верхний люк (если установлен)

Люк имеет функции сдвигания и установки под углом.

Люк работает только в том случае, если замок зажигания находится в положение “ON”.

■ Установка под углом/ сдвигание люка (Седан)

▼ Функция установки люка под углом

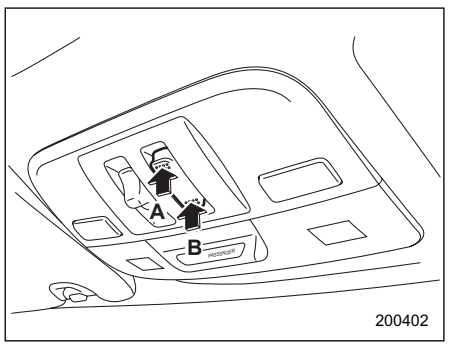

A) Наклон вверх
B) Наклон вниз

Функция установки люка под углом доступна только при полностью закрытом люке.

Чтобы поднять люк, нажмите на заднюю часть переключателя “Tilt”.
Чтобы опустить люк, нажмите на переднюю часть переключателя “Tilt”.

После того, как люк будет полностью поднят или опущен, отпустите переключатель. Более продолжительное нажатие на переключатель может привести к повреждению люка.

▼ Функция сдвигания люка

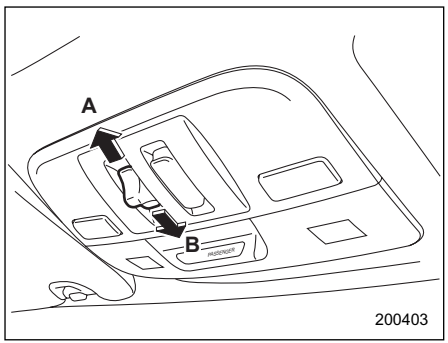

A) Открыть
B) Закрыть

Чтобы открыть люк, потяните переключатель “Open/Close” назад. При этом вместе с люком откроется и солнцезащитная шторка.
Чтобы закрыть люк, нажмите переключатель “Open/Close” вперед. Если Вы будете непрерывно нажимать на переключатель, люк остановится.
Чтобы полностью закрыть люк, отпустите переключатель, а затем снова нажмите на него.
Чтобы остановить закрывающийся или открывающийся люк в выбранном промежуточном положении, быстро нажмите и отпустите сторону “Open” или “Close” переключателя (сторону, противоположную направлению движения люка).

Прежде чем открыть люк, досуха вытрите крышу автомобиля после его мойки или дождя, чтобы предотвратить попадание воды в салон автомобиля.

▼ Устройство предотвращения защемления

Если в процессе закрывания верхний люк натолкнется на какой-либо предмет, попавший между ним и крышей автомобиля, то люк автоматически отодвинется на 15 см от этой точки, а затем остановится. Сильный удар по поверхности верхнего люка вызовет аналогичную реакцию

– ПРОДОЛЖЕНИЕ –

даже в том случае, если между люком и крышей автомобиля не будет находиться каких-либо предметов.

ПРИМЕЧАНИЕ

• Приведение в действие одним нажатием не работает при наклоне люка вверх или вниз. Для наклона люка вверх или вниз необходимо непрерывно нажимать на переключатель.

• Если при нажатии на соответствующий переключатель люк не закрывается из-за каких-либо неисправностей в системе, его можно закрыть вручную при помощи ключа с шестигранной головкой. Более детально эта операция описана в разделе "Верхний люк – если люк не закрывается" Главы 9 "Порядок действий в экстренных случаях".

⚠ ВНИМАНИЕ

• Не позволяйте никому высовывать руки, голову или какие-либо предметы из люка. При резком торможении или крутом повороте, а также в случае аварии это может привести к получению серьезных травм.

Во избежание серьезных травм, которые могут быть вызваны защемлением, следует выполнять следующие правила.

• Перед закрытием люка убедитесь в том, что это не приведет к защемлению чьей-либо головы, рук или каких-либо предметов.

• Перед тем как покинуть машину не забывайте вынуть ключ из замка зажигания. Никогда не оставляйте ребенка в автомобиле без присмотра. В противном случае, при открытии или закрытии верхнего люка ребенок может причинить себе травму.

• Никогда не проверяйте исправность устройства предотвращения защемления, специально подставляя в отверстие части своего тела.

⚠ ОСТОРОЖНО

• Запрещается сидеть на краю открытого люка.

• Не пытайтесь воспользоваться люком, если он примерз к крыше после снегопада или из-за холодных погодных условий.

• Устройство предотвращения защемления не работает при наклоне люка вниз. Перед наклоном люка вниз убедитесь, что это будет безопасно.

▼ Солнцезащитная шторка

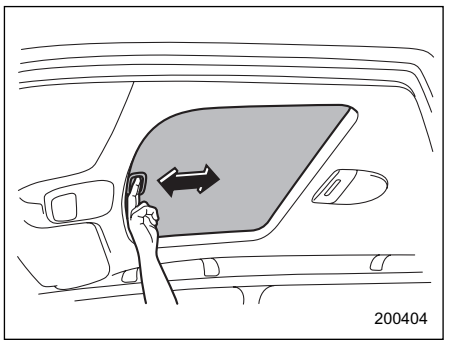

Когда люк закрыт, Вы можете передвигать солнцезащитную шторку вперед-назад вручную.
При открывании люка солнцезащитная шторка отходит назад.

■ Верхний люк (Универсал)

Передний люк имеет функцию установки под углом, а задний – функцию сдвигания.

Оба люка работают только в том случае, если замок зажигания переведен в положение “ON”.

▼ Установка люка под углом

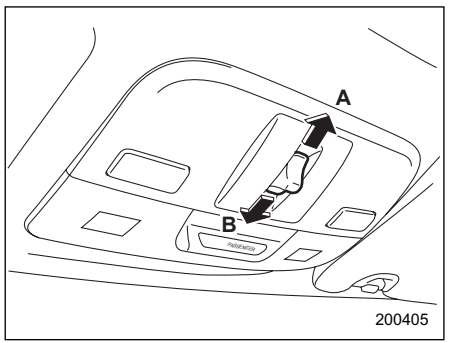

A) Открыть
B) Закрыть

Для наклона переднего люка вверх, откройте солнцезащитную шторку и потяните переключатель в сторону “OPEN”.
Для наклона переднего люка вниз, нажмите переключатель в сторону “CLOSE”.
Если Вы хотите остановить поднятие или опускание переднего люка, нажмите на любую из сторон “OPEN” или “CLOSE” переключателя.

▼ Сдвигание люка

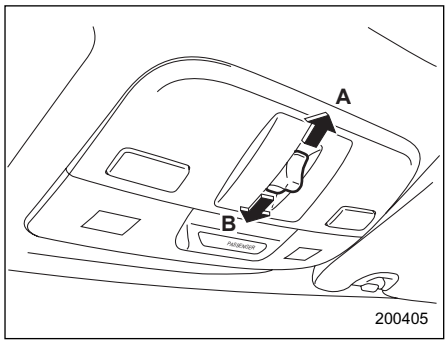

A) Открыть
B) Закрыть

Для полного открывания заднего люка, наклоните вверх передний люк, затем удерживайте переключатель нажатым в сторону “OPEN”. Задний люк остановится на расстоянии 17 см (6,7 дюймов) от своего полностью закрытого положения.
Отпустите переключатель, затем, после того как убедитесь в безопасности продолжения открывания люка, снова потяните переключатель. Задний люк откроется до своего полностью открытого положения.
Для полного закрытия заднего люка, нажмите переключатель в сторону “CLOSE”.
Задний люк остановится на расстоянии 15 см (5,9 дюймов) до своего полностью закрытого положения. После того, как убедитесь в безопасности продолжения закрывания люка, еще раз нажмите переключатель в сторону “CLOSE”. Задний люк полностью закроется. Чтобы остановить люк, движущийся в сторону полностью открытого или полностью закрытого положения в выбранном промежуточном положении, быстро нажмите и отпустите сторону “CLOSE” или “OPEN” переключателя.
После полного закрытия заднего люка, нажмите переключатель в сторону “CLOSE”; передний люк опустится вниз.

▼ Устройство предотвращения защемления

Если в процессе закрывания верхний люк натолкнется на какой-либо предмет, попавший между ним и крышей автомобиля, то люк автоматически отодвинется на 15 см от этой точки, а затем остановится. Сильный удар по поверхности верхнего люка вызовет аналогичную реакцию даже в том случае, если между люком и

– ПРОДОЛЖЕНИЕ –

крышей автомобиля не будет находиться каких-либо предметов.

ПРИМЕЧАНИЕ

• Из соображений безопасности не рекомендуется ездить с полностью открытым люком.

• При езде на высоких скоростях с полностью открытым люком могут появляться неприятные звуки. В таких случаях прикройте люк до первого положения автоматического открытия, то есть на расстояние 50 см (20 дюймов).

• Если при нажатии на соответствующий переключатель люк не закрывается из-за каких-либо неисправностей в системе, его можно закрыть вручную при помощи ключа с шестигранной головкой. Более детально эта операция описана в разделе "Верхний люк – если люк не закрывается" Главы 9 "Порядок действий в экстренных случаях".

⚠ ВНИМАНИЕ

• Не позволяйте никому высовывать руки, голову или какие-либо предметы из люка. При резком торможении или крутом повороте, а также в случае аварии это может привести к получению серьезных травм.

Во избежание серьезных травм, которые могут быть вызваны защемлением, следует выполнять следующие правила.

• Перед закрытием люка убедитесь в том, что это не приведет к защемлению чьей-либо головы, рук или каких-либо предметов.

• Перед тем как покинуть машину не забывайте вынуть ключ из замка зажигания. Никогда не оставляйте ребенка в автомобиле без присмотра. В противном случае, при открытии или закрытии верхнего люка ребенок может причинить себе травму.

• Никогда не проверяйте исправность устройства предотвращения защемления, специально подставляя в отверстие части своего тела.

⚠ ОСТОРОЖНО

• Запрещается сидеть на краю открытого люка.

• Не пытайтесь воспользоваться люком, если он примерз к крыше после снегопада или из-за холодных погодных условий.

• Устройство предотвращения защемления не работает при наклоне люка вниз. Перед наклоном люка вниз убедитесь, что это будет безопасно.

▼ Солнцезащитная шторка

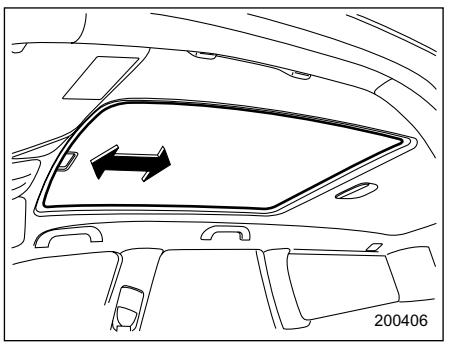

Когда люк закрыт, Вы можете передвигать солнцезащитную шторку вперед-назад вручную.

При открывании люка солнцезащитная шторка отходит назад.

Контрольно-измерительные приборы и органы управления

Замок зажигания 3-5
Положение “LOCK” 3-5
Положение “ACC” 3-6
Положение “ON” 3-6
Положение “START” 3-6
Звуковая сигнализация напоминания о ключах (если установлена) 3-6
Подсветка замка зажигания 3-6
Аварийная световая сигнализация 3-7
Контрольно-измерительные приборы (модели с турбонаддувом и модели с двигателем, объемом 3,0 л, кроме модели OUTBACK) 3-8
Выключение режима последовательного высвечивания элементов комбинации приборов 3-8
Спидометр 3-9
Одометр 3-9
Двойной счетчик пройденного пути 3-10
Тахометр 3-11
Указатель уровня топлива 3-11
Указатель температуры 3-12
Контрольно-измерительные приборы (модели с двигателем, объемом 2,0 л без турбонаддува, с двигателем, объемом 2,5 л и с двигателем, объемом 3,0 л OUTBACK) 3-13
Выключение режима последовательного высвечивания элементов комбинации приборов 3-13
Спидометр 3-14
Одометр 3-14

Двойной счетчик пройденного пути 3-15
Тахометр 3-16
Указатель уровня топлива 3-16
Указатель температуры 3-17
Предупреждающие и контрольные лампы 3-18
Предупреждающая световая и звуковая сигнализация ремней безопасности (если установлена) 3-19
Предупреждающая лампа подушек безопасности SRS 3-20
Контрольная лампа обнаружения неисправности (лампа “Проверьте двигатель”) 3-21
Предупреждающая лампа разрядки аккумуляторной батареи 3-22
Предупреждающая лампа низкого давления масла 3-23
Предупреждающая лампа температуры масла в автоматической коробке переключения передач (в автомобилях с АКПП) 3-23
Предупреждающая лампа системы ABS 3-23
Предупреждающая лампа системы стабилизации курсовой устойчивости (если установлена)/ контрольная лампа выключения системы стабилизации курсовой устойчивости (если установлена) 3-24
Предупреждающая лампа тормозной системы 3-26
Предупреждающая лампа открытой двери 3-27
Предупреждающая лампа полного привода (в автомобилях с АКПП) 3-27
Световой индикатор, предупреждающий о непристегнутых ремнях безопасности задних сидений (модели для Австралии) 3-28

Контрольная лампа работы системы стабилизации курсовой устойчивости (если установлена) 3-28
Контрольная лампа иммобилайзера (для автомобилей с иммобилайзером) 3-29
Контрольная лампа режима “SPORT” (для автомобилей с АКПП) 3-29
Индикатор положения рычага выбора режима (автомобили с АКПП) 3-29
Индикатор выбранной передачи (автомобили с АКПП) 3-30
Контрольная лампа положения “LO” (для автомобилей с двухдиапазонной трансмиссией) 3-30
Контрольные лампы указателей поворота 3-30
Контрольная лампа дальнего света фар 3-30
Контрольная лампа круиз-контроля (если установлен) 3-30
Контрольная лампа установки круиз-контроля (если установлен) 3-31
Контрольная лампа света фар (модели с турбонаддувом и модели с двигателем, объемом 3,0 л, кроме модели OUTBACK) 3-31
Контрольная лампа передних противотуманных фар 3-31
Контрольная лампа задних противотуманных фонарей 3-31
Часы (если установлены) 3-31
Информационный дисплей (если установлен) 3-32
Индикатор температуры наружного воздуха 3-33
Текущий расход топлива 3-34
Средний расход топлива 3-35
Расстояние, на которое хватит оставшегося топлива (расстояние до заправки) 3-36
Время поездки 3-37

Переключатель освещения 3-38
Передние фары 3-39
Переключатель ближнего/дальнего света 3-39
“Мигание фарами” 3-39
Рычаг указателей поворотов 3-40
Регулировка яркости освещения панели приборов 3-41
Переключатель “BRIGHT” (Ночное снижение уровня яркости дисплея) 3-41
Регулятор светового пучка фар (если установлен) 3-42
Переключатель стояночных огней 3-45
Переключатель противотуманных фар 3-45
Переключатель задних противотуманных фонарей (если установлены) 3-46
Стеклоочистители и омыватель стекол 3-47
Переключатели омывателя и стеклоочистителя ветрового стекла 3-49
Переключатель омывателя и стеклоочистителя заднего стекла (Универсал) 3-50
Антиобледенитель щеток стеклоочистителя ветрового стекла (если установлен) 3-51
Кнопка включения обогрева заднего стекла 3-53
Зеркала 3-54
Внутреннее зеркало 3-54
Наружные зеркала 3-55
Рулевое колесо с регулируемым наклоном 3-57
Звуковой сигнал 3-57

Замок зажигания

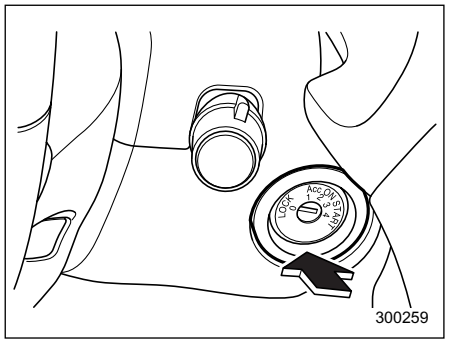

Замок зажигания имеет четыре положения: “LOCK”, “ACC”, “ON” и “START”.

⚠ ОСТОРОЖНО

Не прикрепляйте ключ к большому брелку или к связке с другими ключами. Если они будут биться во время управления автомобилем о Ваши колени, то это может привести к повороту замка зажигания в положение “ACC” или “LOCK” и остановке двигателя.

■ Положение “LOCK”

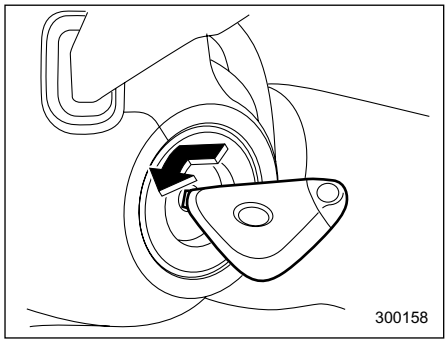

Это единственное положение замка зажигания, позволяющее вставлять и извлекать из него ключ Вашего автомобиля.

Поворот ключа замка зажигания из положения “ACC” в положение “LOCK” осуществляется только при условии, если одновременно с поворотом ключа Вы утапливаете его в замке зажигание. При извлечении ключа замок зажигания блокирует рулевое колесо.

Если ключ поворачивается в замке зажигания с усилием, попробуйте повернуть ключ, одновременно слегка поворачивая рулевое колесо влево и вправо.

⚠ ВНИМАНИЕ

• Никогда не переводите замок зажигания в положение “LOCK” во время движения автомобиля, а также при его буксировке, так как при этом рулевое колесо будет заблокировано, и управление рулем автомобиля станет невозможным. Кроме того, следует отметить, что управление рулем при выключенном двигателе требует гораздо большего усилия.

• В целях безопасности, перед тем как покинуть автомобиль, не забудьте вынуть ключ из замка зажигания. Никогда не оставляйте ребенка в автомобиле без присмотра. В противном случае это может привести к травмам как самого ребенка, так и других лиц. Ребенок может привести в действие электростеклоподъемники, верхний люк и другие механизмы, и даже привести в движение Ваш автомобиль.

– ПРОДОЛЖЕНИЕ –

■ Положение “ACC”

Это положение замка зажигания позволяет пользоваться вспомогательным электрооборудованием Вашего автомобиля (аудиосистемой, прикуривателем и т.п.).

■ Положение “ON”

Это нормальное рабочее положение замка зажигания после запуска двигателя.

■ Положение “START”

В этом положении замка зажигания производится запуск двигателя. Стартер проворачивает коленчатый вал двигателя, производя его запуск. При отпускании ключа после запуска двигателя ключ автоматически возвращается в положение “ON”.

⚠ ОСТОРОЖНО

Не поворачивайте замок зажигания в положение “START” во время работы двигателя Вашего автомобиля.

▼ Для автомобилей, оборудованных системой иммобилайзера

Если Вам не удается запустить двигатель с помощью ключа, зарегистрированного в системе иммобилайзера Вашего автомобиля, извлеките ключ из замка зажигания (в это время контрольная лампа иммобилайзера мигает), затем вставьте его обратно и поверните в положение “START” для повторного запуска двигателя.

ПРИМЕЧАНИЕ

В следующих случаях двигатель может не запуститься:

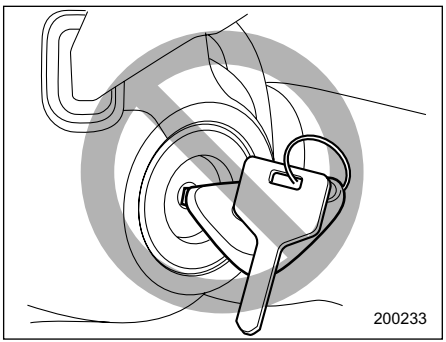

• Ключ зажат другим ключом или металлическим брелком.

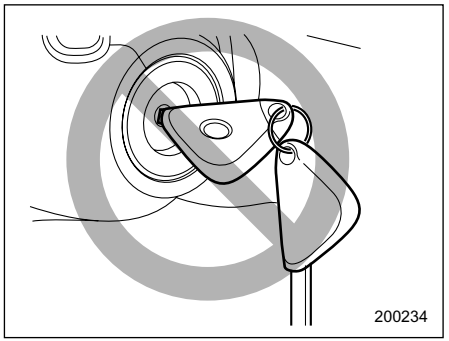

• Рядом с ключом находится другой ключ, имеющий транспондер иммобилайзера.

■ Звуковая сигнализация напоминания о ключах (если установлена)

Звуковой сигнал начинает звучать в том случае, если при открывании двери водителя ключ находится в замке зажигания в положении “LOCK” или “ACC”. После извлечения ключа из замка зажигания подача звукового сигнала прекращается.

■ Подсветка замка зажигания

Для удобства доступа к замку

зажигания в темное время, при открывании любой двери Вашего автомобиля включается подсветка замка зажигания. После закрытия всех дверей автомобиля, а также после того, как ключ зажигания вставлен в замок зажигания, подсветка горит несколько секунд, а затем интенсивность подсветки постепенно уменьшается, и лампа подсветки гаснет.

Следует отметить, что подсветка замка зажигания может быть включена и при помощи системы дистанционного управления замками дверей автомобиля. Более детально см. раздел “Система дистанционного управления замками автомобиля” Главы 2.

Аварийная световая сигнализация

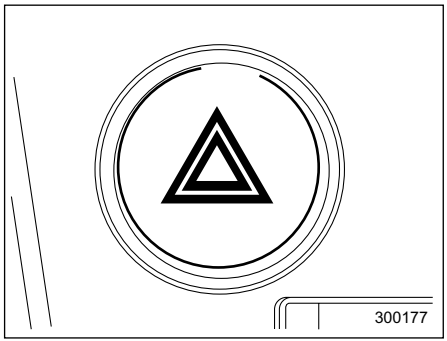

Аварийная световая сигнализация предназначена для извещения других водителей о том, что Вы вынуждены были сделать остановку в связи с возникновением экстренной ситуации. Аварийная световая сигнализация может быть включена при любом положении замка зажигания.

Для включения аварийной световой сигнализации нажмите соответствующую кнопку на панели приборов. Для выключения аварийной световой сигнализации повторно нажмите эту же кнопку.

ПРИМЕЧАНИЕ

При включенной аварийной световой сигнализации указатели поворотов не работают.

– ПРОДОЛЖЕНИЕ –

Контрольно-измерительные приборы (модели с турбонаддувом и модели с двигателем, объемом 3,0 л, кроме модели OUTBACK)

■ Подсветка комбинации приборов

При повороте замка зажигания в положение “ON”, различные элементы комбинации приборов высвечиваются в следующей последовательности:

1. Загораются контуры приборов, предупреждающие и контрольные лампы.
2. Загораются стрелки приборов.
3. Стрелки приборов указывают на максимальное положение.
4. Стрелки приборов указывают на минимальное положение.
5. Загораются циферблаты приборов.
6. Устанавливается стандартная (для вождения) иллюминация.

■ Выключение режима последовательного высвечивания элементов комбинации приборов

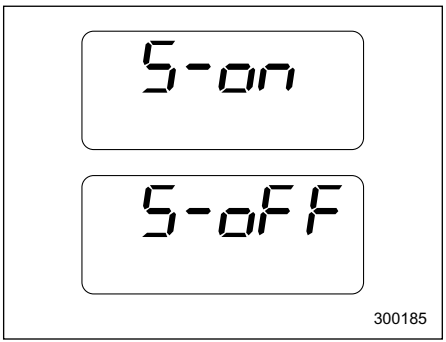

Имеется возможность включить или выключить (посредством соответствующих установок) перемещение стрелок и последовательное высвечивание элементов комбинации приборов, при повороте замка зажигания в положение “ON”.

Поверните замок зажигания в положение “ACC”. Дважды нажмите кнопку счетчика пройденного пути, если установлен режим отображения счетчика пройденного пути A. Теперь, Вы можете включить/выключить режим перемещения стрелок приборов при повороте замка зажигания в положение “ON”. Для изменения текущей установки, нажмите кнопку счетчика пройденного пути и удерживайте ее, по меньшей мере, две секунды.

S-on : Включено
S-oFF : Выключено

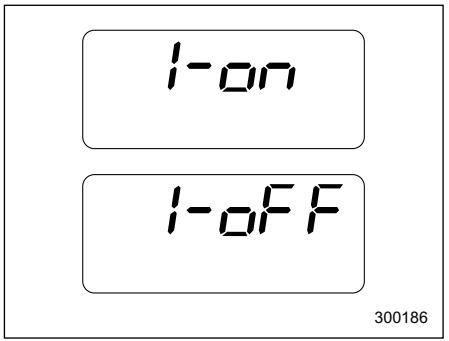

Снова кратковременно нажмите кнопку счетчика пройденного пути. Теперь, Вы можете включить/выключить режим последовательного высвечивания элементов комбинации приборов при повороте замка зажигания в положение “ON”. Для изменения текущей установки, нажмите кнопку счетчика пройденного пути и удерживайте ее, по меньшей мере, две секунды.

1-on: Включено
1-oFF : Выключено

Кратковременно нажмите кнопку счетчика пройденного пути, чтобы вернуться в режим отображения счетчика пройденного пути A.

Установка нового(ых) параметра(ов) будет отменена, если во время процедуры установки открыть и закрыть дверь водителя, или после перевода замка зажигания в положение “LOCK”, перевести его в положение “ON”.
Кроме того, если Вы не нажимаете кнопку счетчика пройденного пути в течение 10 секунд, установка нового(ых) параметра(ов) также будет отменена.

ПРИМЕЧАНИЕ

В процессе последовательного высвечивания элементов комбинации приборов, отмена этого режима невозможна. Выключите режим последовательного высвечивания, когда установится стандартная (для вождения) иллюминация.

■ Спидометр

Спидометр предназначен для отображения скорости движения автомобиля

▼ Предупреждающая звуковая сигнализация превышения скорости (если установлена)

Звуковая сигнализация срабатывает, когда скорость движения Вашего автомобиля превышает уровень, равный приблизительно 120 км/час (75 миль/час).

ПРИМЕЧАНИЕ

Если скорость автомобиля превысит его расчетную максимальную скорость, сработает ограничитель скорости.

■ Одометр

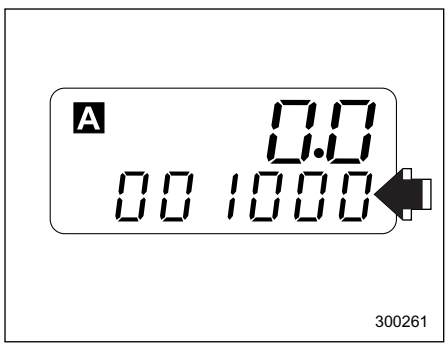

Когда замок зажигания находится в положении “LOCK”, “ACC” или “ON”, то это табло отображает показания одометра.
Одометр показывает общее расстояние, пройденное Вашим автомобилем

Если нажать на кнопку счетчика пройденного пути, когда замок зажигания находится в положении “LOCK”, то загорится комбинированное табло одометра/счетчиков пройденного пути. Если кнопка счетчика пройденного пути не нажимается в течение 10 секунд после того как загорелось комбинированное табло одометра/счетчиков пройденного пути, то это табло гаснет.

Комбинированное табло одометра/ счетчиков пройденного пути также погаснет, если Вы откроете и закроете дверь водителя, или повернете замок зажигания в положение “ON” в течение 10 секунд пока горит это табло.

– ПРОДОЛЖЕНИЕ –

■ Двойной счетчик пройденного пути

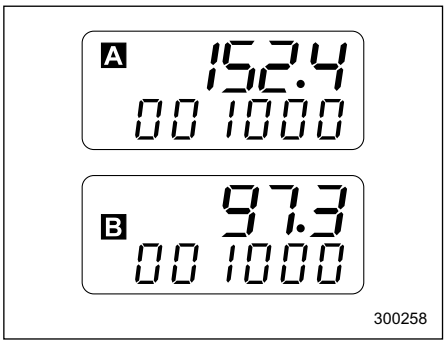

Когда замок зажигания находится в положении “LOCK”, “ACC” или “ON”, то это табло отображает показания двух счетчиков пройденного пути.

Счетчик пройденного пути показывает расстояние, пройденное автомобилем после последнего сброса его показаний.

Для изменения режима индикации кратковременно нажмите кнопку счетчика пройденного пути.

Каждое нажатие этой кнопки приводит к поочередному изменению индикации счетчика пройденного пути “A” и счетчика пройденного пути “B”.

A trip meter

B trip meter

Для сброса показания одного из счетчиков пройденного пути вначале выберите режим его индикации, кратковременно нажав на кнопку счетчика пройденного пути, а затем повторно нажмите на эту кнопку и удерживайте ее в этом положении не менее двух секунд.

Если нажать на кнопку счетчика пройденного пути, когда замок зажигания находится в положении “LOCK”, то загорится комбинированное табло одометра/счетчиков пройденного пути. Когда это табло горит, Вы можете переключать его между режимом отображения пройденного пути на счетчике “A” и на счетчике “B”. Если кнопка счетчика пройденного пути не нажимается в течение 10 секунд после того как загорелось комбинированное табло одометра/счетчиков пройденного пути, то это табло гаснет. Комбинированное табло одометра/счетчиков пройденного пути также погаснет, если Вы откроете и закроете дверь водителя, или повернете замок зажигания в положение “ON” в течение 10 секунд пока горит это табло.

⚠ ОСТОРОЖНО

В целях безопасности, не пытайтесь изменять режим индикации пройденного пути во время движения. Это может привести к аварии.

ПРИМЕЧАНИЕ

При разрыве электрического соединения между комбинацией приборов и аккумуляторной батареей, произошедшем, например, во время проведения работ по техническому обслуживанию автомобиля, при замене предохранителя или по другим причинам, данные, хранящиеся в памяти счетчиков пути, сотрутся.

▼ Индикация неисправности системы связи автомобиля

Система связи автомобиля передает различного рода информацию (скорость автомобиля, рабочий режим, и т.п.) в блоки управления. В случае

обнаружения неисправности в этой системе связи, на счетчике пройденного пути будет отображаться “ Er○○ ”.
Если на счетчике пройденного пути отображается “ Er○○ ”, немедленно обратитесь к ближайшему дилеру SUBARU для проверки системы связи автомобиля.

ПРИМЕЧАНИЕ

Если при отображении “ Er○○ ” на счетчике пройденного пути Вы нажмете кнопку счетчика пройденного пути, то на 10 секунд отобразятся его показания.

■ Тахометр

Тахометр показывает частоту вращения двигателя, выраженную в тысячах оборотов в минуту.

⚠ ОСТОРОЖНО

Не допускайте, чтобы во время работы двигателя стрелка тахометра находилась в красной зоне. В целях защиты двигателя, при достижении этого уровня частоты вращения двигателя блок управления двигателем отключит подачу топлива. Когда частота вращения двигателя понизиться до допустимого уровня (ниже уровня красной зоны), нормальная работа двигателя возобновиться.

ПРИМЕЧАНИЕ (только модели с двигателем объемом 3,0 л

Для защиты двигателя, когда установлено положение “P” или “N”, он управляется таким образом, что частоту вращения двигателя нельзя сильно увеличить, даже если сильно нажать на педаль газа.

■ Указатель уровня топлива

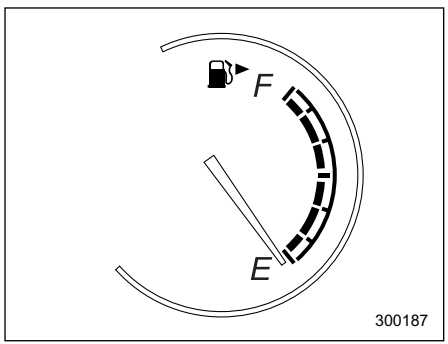

Указатель уровня топлива показывает приблизительное количество топлива, оставшегося в бензобаке.
Если замок зажигания находится в положении “LOCK” или “ACC”, указатель уровня топлива показывает “E”, даже если в топливном баке есть бензин.

При торможении, поворотах или разгоне автомобиля стрелка указателя может незначительно изменять показания из-за перемещения топлива в бензобаке.
Если в то время как замок зажигания установлен в положение “LOCK”, Вы нажмете на кнопку счетчика пройденного пути, то зажгутся шкала, стрелка и контур указателя уровня топлива и стрелка покажет оставшееся в баке количество топлива.
Если в то время как стрелка указателя уровня топлива показывает оставшееся в баке количество топлива, Вы (a) в течение 10 секунд не нажмете кнопку счетчика пройденного пути, или (b) откроете и закроете дверь водителя, или (c) повернете замок зажигания в положение “ON”, стрелка указателя уровня топлива опустится в положение “E” а шкала, стрелка и контур указателя погаснут.

– ПРОДОЛЖЕНИЕ –

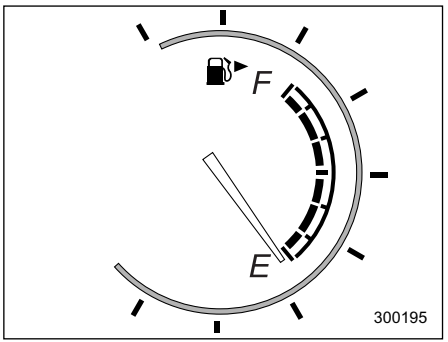

Когда количество топлива, оставшееся в баке, достигнет 10 литров (2,6 галлона США, 2,2 английских галлона), пять раз мигнет контур указателя уровня топлива.
Если Вы повернете замок зажигания в положение “LOCK”, а затем вернете его обратно в положение “ON”, то контур указателя уровня топлива снова мигнет пять раз.

ПРИМЕЧАНИЕ

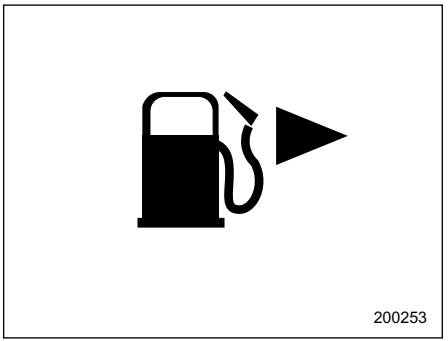

На шкале указателя уровня топлива Вы можете увидеть значок “ ”. Это означает, что дверца (лючок) топливозаправочной горловины расположен с правой стороны автомобиля.

▼ Предупреждающая лампа низкого уровня топлива

Предупреждающая лампа низкого уровня топлива загорается, когда топливный бак почти пуст [при остатке топлива порядка 10 литров (2,6 галлона США; 2,2 английских галлонов)].

Эта предупреждающая лампа работает только в том случае, если замок зажигания находится в положении “ON”.

ПРИМЕЧАНИЕ

Эта лампа погаснет только тогда, когда уровень топлива в бензобаке составит приблизительно 15 литров (4,0 галлонов США, 3,3 английских галлонов).

■ Указатель температуры

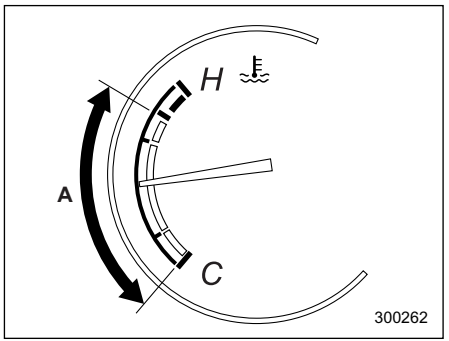

A) Нормальный режим работы

Указатель температуры показывает температуру охлаждающей жидкости двигателя только в том случае, если замок зажигания находится в положении “ON”.

Температура охлаждающей жидкости двигателя изменяется в зависимости от температуры наружного воздуха и других условий движения автомобиля.

Пока стрелка указателя температуры не достигнет середины шкалы, мы рекомендуем Вам придерживаться умеренного стиля вождения. Такая температура охлаждающей жидкости является оптимальной для работы двигателя. Вам следует избегать чрезмерного повышения частоты вращения двигателя до его прогрева.

⚠ ОСТОРОЖНО

Если стрелка указателя температуры вышла за границу сектора нормальной работы, при первой возможности осторожно припаркуйте Ваш автомобиль в безопасном месте.
Более подробно см. Главу 9 "Порядок действий в экстренных случаях" настоящего Руководства.

Контрольно-измерительные приборы (модели с двигателем, объемом 2,0 л без турбонаддува, с двигателем, объемом 2,5 л и с двигателем, объемом 3,0 л OUTBACK)

■ Подсветка комбинации приборов

При повороте замка зажигания в положение "ON", различные элементы комбинации приборов высвечиваются в следующей последовательности:
1. Загораются шкалы комбинации приборов.
2. Стрелки приборов указывают на максимальное положение.
3. Стрелки приборов указывают на минимальное положение.
4. Устанавливается стандартная (для вождения) иллюминация.

■ Выключение режима последовательного высвечивания элементов комбинации приборов

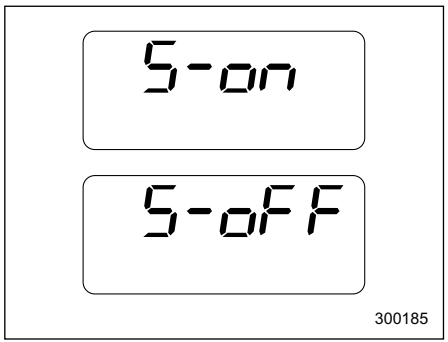

Имеется возможность включить или выключить (посредством соответствующих установок) перемещение стрелок приборов, при повороте замка зажигания в положение "ON".
Поверните замок зажигания в положение "ACC". Дважды нажмите кнопку счетчика пройденного пути, если установлен режим отображения счетчика пройденного пути A. Теперь, Вы можете включить/выключить режим перемещения стрелок приборов. Для изменения текущей установки,

– ПРОДОЛЖЕНИЕ –

нажмите кнопку счетчика пройденного пути и удерживайте ее, по меньшей мере, две секунды.

S-on : Включено
S-oFF : Выключено

Кратковременно нажмите кнопку счетчика пройденного пути, чтобы вернуться в режим отображения счетчика пройденного пути A.

Установка нового(ых) параметра(ов) будет отменена, если во время процедуры установки открыть и закрыть дверь водителя, или после перевода замка зажигания в положение “LOCK”, перевести его в положение “ON”. Кроме того, если Вы не нажимаете кнопку счетчика пройденного пути в течение 10 секунд, установка нового(ых) параметра(ов) также будет отменена.

ПРИМЕЧАНИЕ

В процессе последовательного высвечивания элементов комбинации приборов, отмена этого режима невозможна. Выключите режим последовательного высвечивания, когда установится стандартная (для вождения) иллюминация.

■ Спидометр

Спидометр предназначен для отображения скорости движения автомобиля

▼ Предупреждающая звуковая сигнализация превышения скорости (если установлена)

Звуковая сигнализация срабатывает, когда скорость движения Вашего автомобиля превышает уровень, равный приблизительно 120 км/час (75 миль/час).

ПРИМЕЧАНИЕ

Если скорость автомобиля превысит его расчетную максимальную скорость, сработает ограничитель скорости.

■ Одометр

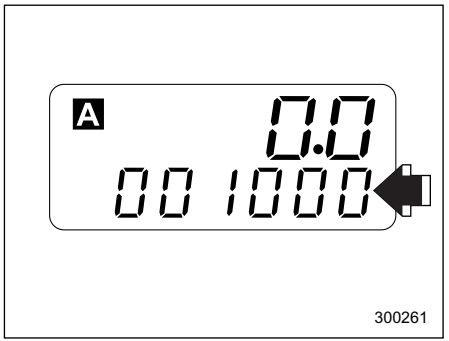

Когда замок зажигания находится в положении “LOCK”, “ACC” или “ON”, то это табло отображает показания одометра.
Одометр показывает общее расстояние, пройденное Вашим автомобилем

Если нажать на кнопку счетчика пройденного пути, когда замок зажигания находится в положении “LOCK”, то загорится комбинированное табло одометра/счетчиков пройденного пути. Если кнопка счетчика пройденного пути не нажимается в течение 10 секунд после того как загорелось комбинированное табло одометра/счетчиков

пройденного пути, то это табло гаснет. Комбинированное табло одометра/ счетчиков пройденного пути также погаснет, если Вы откроете и закроете дверь водителя, или повернете замок зажигания в положение “ON” в течение 10 секунд пока горит это табло.

■ Двойной счетчик пройденного пути

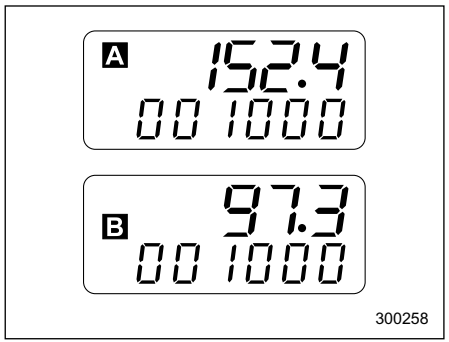

Когда замок зажигания находится в положении “LOCK”, “ACC” или “ON”, то это табло отображает показания двух счетчиков пройденного пути.
Счетчик пройденного пути показывает расстояние, пройденное автомобилем после последнего сброса его показаний.

Для изменения режима индикации кратковременно нажмите кнопку счетчика пройденного пути.
Каждое нажатие этой кнопки приводит к поочередному изменению индикации счетчика пройденного пути “A” и счетчика пройденного пути “B”.

A trip meter
↕
B trip meter

Для сброса показания одного из счетчиков пройденного пути вначале выберите режим его индикации, кратковременно нажав на кнопку счетчика пройденного пути, а затем повторно нажмите на эту кнопку и удерживайте ее в этом положении не менее двух секунд.

Если нажать на кнопку счетчика пройденного пути, когда замок зажигания находится в положении “LOCK”, то загорится комбинированное табло одометра/счетчиков пройденного пути. Когда это табло горит, Вы можете переключать его между режимом отображения пройденного пути на счетчике “A” и на счетчике “B”. Если кнопка счетчика пройденного пути не нажимается в течение 10 секунд после того как загорелось комбинированное табло одометра/счетчиков пройденного пути, то это табло гаснет.
Комбинированное табло одометра/ счетчиков пройденного пути также погаснет, если Вы откроете и закроете дверь водителя, или повернете замок зажигания в положение “ON” в течение 10 секунд пока горит это табло.

⚠ ОСТОРОЖНО

В целях безопасности, не пытайтесь изменять режим индикации пройденного пути во время движения. Это может привести к аварии.

ПРИМЕЧАНИЕ

При разрыве электрического соединения между комбинацией приборов и аккумуляторной батареей, произошедшем, например, во время проведения работ по техническому обслуживанию автомобиля, при замене предохранителя или по другим причинам, данные,

– ПРОДОЛЖЕНИЕ –

хранящиеся в памяти счетчиков пути, сотрутся.

▼ Индикация неисправности системы связи автомобиля

Система связи автомобиля передает различного рода информацию (скорость автомобиля, рабочий режим, и т.п.) в блоки управления. В случае обнаружения неисправности в этой системе связи, на счетчике пройденного пути будет отображаться "Er-OO".

Если на счетчике пройденного пути отображается "Er-OO", немедленно обратитесь к ближайшему дилеру SUBARU для проверки системы связи автомобиля.

ПРИМЕЧАНИЕ

Если при отображении "Er-OO" на счетчике пройденного пути Вы нажмете кнопку счетчика пройденного пути, то на 10 секунд отобразятся его показания.

■ Тахометр

Тахометр показывает частоту вращения двигателя, выраженную в тысячах оборотов в минуту.

⚠ ОСТОРОЖНО

Не допускайте, чтобы во время работы двигателя стрелка тахометра находилась в красной зоне. В целях защиты двигателя, при достижении этого уровня частоты вращения двигателя блок управления двигателем отключит подачу топлива. Когда частота вращения двигателя понизиться до допустимого уровня (ниже уровня красной зоны), нормальная работа двигателя возобновиться.

ПРИМЕЧАНИЕ (только модели с двигателем объемом 3,0 л

Когда автомобиль не движется, для защиты двигателя он управляется таким образом, что частоту вращения двигателя нельзя сильно увеличить, даже если сильно нажать на педаль газа.

■ Указатель уровня топлива

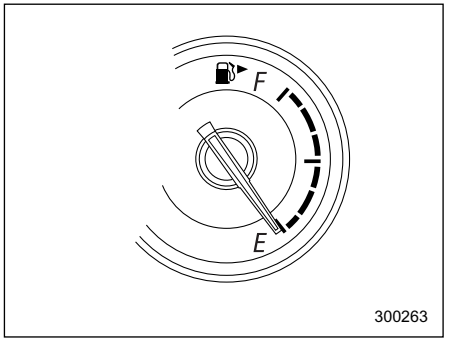

Указатель уровня топлива показывает приблизительное количество топлива, оставшегося в бензобаке.

Стрелка указателя уровня топлива не опускается до положения "E" (пустой бак) даже в тех случаях, когда замок зажигания находится в положении "ACC" или "LOCK".

При торможении, поворотах или разгоне автомобиля стрелка указателя может незначительно изменять показания из-за перемещения топлива в бензобаке.

Если в то время как замок зажигания установлен в положение "LOCK", Вы нажмете на кнопку счетчика пройденного пути, то зажжется шкала

указателя уровня топлива и стрелка покажет оставшееся в баке количество топлива.
Если в то время как стрелка указателя уровня топлива показывает оставшееся в баке количество топлива, Вы (a) в течение 10 секунд не нажмете кнопку счетчика пройденного пути, или (b) откроете и закроете дверь водителя, или (c) повернете замок зажигания в положение “ON”, стрелка указателя уровня топлива опустится в положение “E” а шкала, стрелка и контур указателя погаснут.

ПРИМЕЧАНИЕ

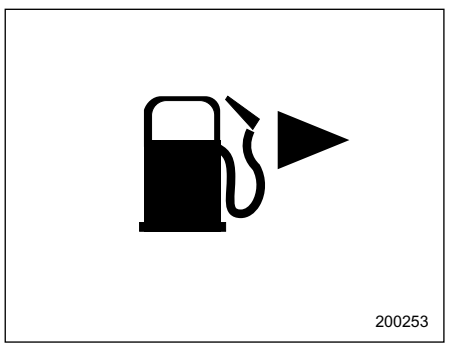

На комбинации приборов Вы можете увидеть значок “ ⛽► ”.
Это означает, что дверца (лючок) топливозаправочной горловины расположен с правой стороны автомобиля.

▼ Предупреждающая лампа низкого уровня топлива

Предупреждающая лампа низкого уровня топлива загорается, когда топливный бак почти пуст [при остатке топлива порядка 10 литров (2,6 галлона США; 2,2 английских галлонов)].

Эта предупреждающая лампа работает только в том случае, если замок зажигания находится в положении “ON”.

ПРИМЕЧАНИЕ

Эта лампа погаснет только тогда, когда уровень топлива в бензобаке составит приблизительно 15 литров (4,0 галлонов США, 3,3 английских галлонов).

■ Указатель температуры

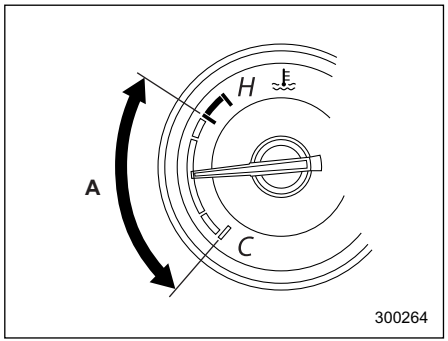

A) Нормальный режим работы

Указатель температуры показывает температуру охлаждающей жидкости двигателя только в том случае, если замок зажигания находится в положении “ON”.

Температура охлаждающей жидкости двигателя изменяется в зависимости от температуры наружного воздуха и других условий движения автомобиля.

Пока стрелка указателя температуры не достигнет середины шкалы, мы рекомендуем Вам придерживаться умеренного стиля вождения. Такая температура охлаждающей жидкости является оптимальной для работы

– ПРОДОЛЖЕНИЕ –

двигателя. Вам следует избегать чрезмерного повышения частоты вращения двигателя до его прогрева.

⚠ ОСТОРОЖНО

Если стрелка указателя температуры вышла за границу сектора нормальной работы, при первой возможности осторожно припаркуйте Ваш автомобиль в безопасном месте.
Более подробно см. Главу 9 "Порядок действий в экстренных случаях" настоящего Руководства.

Предупреждающие и контрольные лампы

При повороте замка зажигания в положение "ON" сразу же загорается и гаснет ряд предупреждающих и контрольных ламп. Этим обеспечивается проверка их работоспособности.
Включите стояночный тормоз и поверните замок зажигания в положение "ON". При этом должны загореться следующие лампы:

AWD: Предупреждающая лампа полного привода (если установлена)

: Предупреждающая лампа ремней безопасности (если установлена)

AIR BAG: Предупреждающая лампа подушек безопасности SRS

: Контрольная лампа обнаружения неисправности

: Предупреждающая лампа разрядки аккумуляторной батареи

: Предупреждающая лампа низкого давления масла

AT OIL TEMP: Предупреждающая лампа температуры масла в автоматической коробке переключения передач (в автомобилях с АКПП)

: Предупреждающая лампа системы ABS

: Предупреждающая лампа тормозной системы

SPORT: Контрольная лампа режима "SPORT" (автомобили с АКПП)

: Контрольная лампа работы системы стабилизации курсовой устойчивости

: Предупреждающая лампа системы стабилизации курсовой устойчивости (если установлена)/ контрольная лампа выключения системы стабилизации курсовой устойчивости (если установлена)

CRUISE: Контрольная лампа круиз-контроля

SET: Контрольная лампа установки круиз-контроля

Если какая-либо предупреждающая или контрольная лампа не загорается, то это свидетельствует либо о том, что перегорела лампочка, либо о неисправности соответствующей системы.
В таких случаях мы рекомендуем Вам обратиться к официальному дилеру SUBARU для проведения ремонта.

■ Предупреждающая световая и звуковая сигнализация ремней безопасности (если установлена)

▼ Для моделей, предназначенных для Европы и Австралии

Ваш автомобиль оснащен устройством, предупреждающим о непристегнутых ремнях безопасности водителя и переднего пассажира.
При повороте ключа зажигания в положение “ON” данное устройство напоминает водителю и переднему пассажиру о необходимости пристегнуть ремни безопасности, с помощью предупреждающих ламп, расположенных в следующих местах:

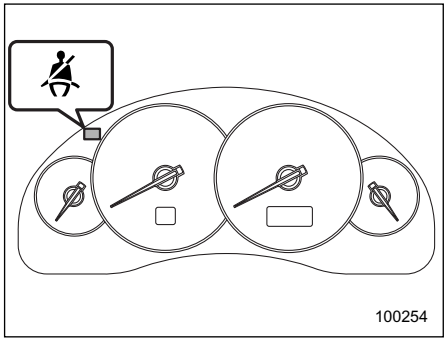

Для водителя: На панели приборов

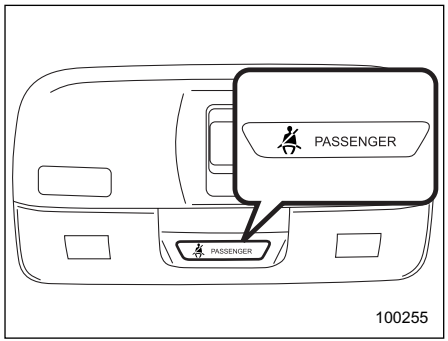

Модели для Европы

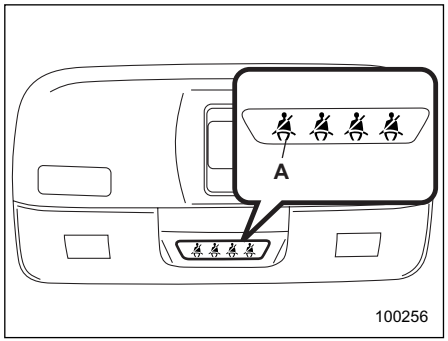

Модели для Австралии
A) Для переднего пассажира

Для переднего пассажира: Между точечными светильниками

Если автомобиль движется на скорости не более чем примерно 24 км/ч (15 миль/ч), и при этом не пристегнуты ремни безопасности водителя и/или пассажира, загорится предупреждающая лампа, соответствующая непристегнутому ремню безопасности, которая будет гореть постоянно.

Если далее автомобиль достигнет скорости примерно 24 км/ч (15 миль/ч), и при этом ремни безопасности водителя и/или пассажира не будут

– ПРОДОЛЖЕНИЕ –

пристегнуты, соответствующая предупреждающая лампа будет работать в циклическом режиме: мигание – в течение 5 секунд, затем, 1 секунда – пауза. Одновременно в циклическом режиме заработает звуковой сигнал: звучание – в течение 5 секунд, затем, 1 секунда – пауза. Если в это время будет пристегнут один из непристегнутых ремней безопасности, соответствующая ему предупреждающая лампа немедленно погаснет, но звуковой сигнал будет продолжать работу до тех пор, пока не будет пристегнут второй ремень безопасности. В этой ситуации (когда звуковой сигнал продолжает работу до тех пор, пока не будет пристегнут второй ремень безопасности), звуковой сигнал прекратится примерно через 108 секунд.

ПРИМЕЧАНИЕ

Если ремни безопасности водителя и пассажира были пристегнуты не одновременно (если один из ремней был пристегнут значительно раньше или позже другого), звуковой сигнал может работать несколько дольше (максимум на 10 секунд).

Если ремни безопасности водителя и/или пассажира не будут пристегнуты даже по прошествии 108-ми секундного периода, предупреждающая лампа перестанет мигать, а звуковой сигнал прекратит свою работу. Тем не менее, предупреждающая лампа будет продолжать гореть до тех пор, пока не будет пристегнут соответствующий ей ремень безопасности.

ПРИМЕЧАНИЕ

Если устройство, предупреждающее о непристегнутых ремнях на Вашем автомобиле, не работает, как описано выше, возможно, оно неисправно. В этом случае мы рекомендуем Вам проверить и, при необходимости, отремонтировать это устройство у ближайшего дилера SUBARU.

▼ Кроме моделей, предназначенных для Европы и Австралии

При повороте замка зажигания в положение “ON” загорается предупреждающая лампа ремней безопасности, и в течение шести секунд звучит звуковая сигнализация, напоминающие водителю о необходимости пристегнуться ремнем безопасности.
Предупреждающая лампа ремней безопасности горит шесть секунд, а затем автоматически гаснет.
Звучание звуковой сигнализации прекращается при пристегивании водителем ремня безопасности, либо автоматически через шесть секунд.

■ Предупреждающая лампа подушек безопасности SRS AIR BAG

При повороте замка зажигания в положение “ON” загорается также предупреждающая лампа подушек безопасности SRS Если приблизительно через шесть секунд эта лампа гаснет, то это свидетельствует о нормальном состоянии как передних и боковых (если установлены) подушек безопасности, подушек-шторок (если установлены), так и преднатяжителей ремней безопасности.

⚠ ВНИМАНИЕ

Если предупреждающая лампа системы подушек безопасности находится в одном из перечисленных ниже состояний, это может свидетельствовать о неисправности системы преднатяжителей и/или подушек

безопасности. Незамедлительно предоставьте Ваш автомобиль ближайшему дилеру SUBARU для диагностики системы. До тех пор, пока система не будет проверена и должным образом отремонтирована, в случае аварии преднатяжители ремней безопасности и/или подушки безопасности не будут нормально работать, что повышает риск получения травм.
- **Мигание или мерцание контрольной лампы.**
- **При повороте ключа зажигания в положение "ON" предупреждающая лампа не загорается.**
- **Предупреждающая лампа горит непрерывно.**
- **Предупреждающая лампа горит при движении автомобиля.**

■ Контрольная лампа обнаружения неисправности (лампа "Проверьте двигатель")

⚠ ОСТОРОЖНО

Если контрольная лампа обнаружения неисправности загорается во время движения автомобиля, мы рекомендуем Вам при первой возможности обратиться к официальному дилеру SUBARU для проведения работ по диагностике/ремонту. В противном случае продолжение эксплуатации Вашего автомобиля может привести к другим серьезным неисправностям, на которые не будут распространяться гарантийные обязательства.

▼ Автомобили, оборудованные системой бортовой диагностики (OBD)

Автомобили, реализуемые в Европе, оснащены усовершенствованной системой бортовой диагностики (называемой OBD), контролирующей работу системы снижения токсичности выхлопных газов автомобиля.
Автомобили, реализуемые в некоторых странах за пределами Европы, также могут оснащаться системой OBD. Мы рекомендуем Вам узнать у Вашего дилера SUBARU, оборудован ли Ваш автомобиль системой OBD.

Система OBD предназначена для защиты окружающей среды. Ее работа направлена на то, чтобы весь срок службы автомобиля уровень его выбросов в атмосферу не превышал допустимый уровень.

Если во время работы двигателя контрольная лампа обнаружения неисправности горит постоянно или мигает, то это может свидетельствовать о неисправности, либо о потенциальной неисправности в системе снижения токсичности выхлопных газов, а также о необходимости соответствующих работ по диагностике и ремонту. Система OBD поможет работникам технического центра правильно определить причину неисправности.

– ПРОДОЛЖЕНИЕ –

▽ **Если контрольная лампа обнаружения неисправности горит постоянно:**

Если контрольная лампа обнаружения неисправности загорается при движении автомобиля и горит постоянно, либо не гаснет после запуска двигателя, то это свидетельствует о неисправности в системе снижения токсичности выхлопных газов.

В таких случаях мы рекомендуем Вам немедленно обратиться к официальному дилеру SUBARU для проведения работ по диагностике автомобиля.

▽ **Если контрольная лампа обнаружения неисправности мигает:**

Если во время движения автомобиля контрольная лампа обнаружения неисправности мигает, то это свидетельствует об обнаружении пропусков зажигания в двигателе, что, в свою очередь, может привести к повреждению системы снижения токсичности выхлопных газов.

Во избежание серьезного повреждения системы снижения токсичности выхлопных газов, Вам следует предпринять следующее.

- Снизьте скорость автомобиля.
- Избегайте резких ускорений.
- Избегайте крутых подъемов.
- При возможности, уменьшите вес перевозимого груза.
- При первой возможности прекратите буксировку прицепа.

После нескольких поездок контрольная лампа обнаружения неисправности может прекратить мигать и начать гореть постоянно. В таких случаях мы рекомендуем Вам немедленно обратиться к официальному дилеру SUBARU для проведения работ по диагностике автомобиля.

▼ **Автомобили, НЕ оборудованные системой бортовой диагностики (OBD)**

Если во время работы двигателя контрольная лампа обнаружения неисправности загорается, то это может свидетельствовать о неисправностях в системе управления двигателя.

Если контрольная лампа обнаружения неисправности загорается во время движения автомобиля или не гаснет после запуска двигателя, мы рекомендуем Вам немедленно обратиться к официальному дилеру SUBARU.

■ Предупреждающая лампа разрядки аккумуляторной батареи

Если эта лампа загорается во время работы двигателя, то это может свидетельствовать о неисправностях в системе зарядки аккумуляторной батареи.

Если эта лампа загорается при движении автомобиля либо не гаснет после запуска двигателя, при первой возможности заглушите двигатель, соблюдая при этом должные меры предосторожности, и проверьте состояние ремня генератора. Если ремень генератора слабо натянут или порван, а также в тех случаях, когда состояние ремня хорошее, а лампа не гаснет, мы рекомендуем Вам немедленно обратиться к официальному дилеру SUBARU.

■ Предупреждающая лампа низкого давления масла

⚠ ОСТОРОЖНО

Не допускайте работы двигателя, если горит предупреждающая лампа низкого давления масла. В противном случае это может привести к серьезным поломкам двигателя.

Если эта лампа загорается во время работы двигателя, то это может свидетельствовать о низком давлении масла, а также о неисправностях в системе смазки.
Если эта лампа загорается при движении автомобиля либо не гаснет после запуска двигателя, при первой возможности заглушите двигатель, соблюдая при этом должные меры предосторожности, и проверьте уровень масла в двигателе. При низком уровне масла, немедленно долейте масло в двигатель. Если уровень масла находится в пределах нормы, а лампа не гаснет, мы рекомендуем Вам немедленно обратиться к официальному дилеру SUBARU.

■ Предупреждающая лампа температуры масла в автоматической коробке переключения передач (в автомобилях с АКПП)

AT OIL TEMP

Предупреждающая лампа температуры масла в АКПП загорается при переводе замка зажигания в положение “ON” и гаснет приблизительно через две секунды после этого.
Если эта лампа загорается во время работы двигателя, то это может свидетельствовать о том, что температура жидкости автоматической коробки переключения передач выше нормы.

Если эта лампа загорается при движении автомобиля, то совсем не обязательно останавливать автомобиль, однако, следует избегать крутых подъемов и езды в пробках.

■ Предупреждающая лампа системы ABS

Предупреждающая лампа системы ABS загорается при переводе замка зажигания в положение “ON” и гаснет приблизительно через две секунды после этого.
Это свидетельствует о нормальной работе системы ABS.

⚠ ОСТОРОЖНО

Свидетельствами неисправностей в системе ABS могут являться приведенные ниже режимы работы предупреждающей лампа системы ABS.
При включении этой предупреждающей лампы (когда не горит предупреждающая лампа тормозной системы) система ABS отключается, а сохраняется нормальная работоспособность традиционной тормозной системы Вашего автомобиля.
- **Предупреждающая лампа системы ABS не загорается при переводе замка зажигания в положение “ON”.**
- **При переводе замка зажигания в положение “ON” предупреждающая лампа системы ABS загорается, однако, она не гаснет даже тогда, когда скорость движения автомобиля**

– ПРОДОЛЖЕНИЕ –

превышает приблизительно 12 км/час (8 миль/час).
• Предупреждающая лампа загорается во время движения автомобиля.

В этих случаях мы рекомендуем Вам при первой возможности отремонтировать систему ABS у официального дилера SUBARU.

При выходе из строя системы EBD (электронной системы распределения тормозного усилия) предупреждающая лампа системы ABS загорается вместе с предупреждающей лампой тормозной системы. Более детально аварийная индикация системы EBD описана в разделе “Предупреждающая лампа тормозной системы”.

ПРИМЕЧАНИЕ

Свидетельствами нормальной работы системы ABS могут являться режимы работы предупреждающей лампы системы ABS, приведенные ниже.
• Предупреждающая лампа загорается сразу же после запуска двигателя, но мгновенно гаснет и больше не загорается.
• Предупреждающая лампа загорается после запуска двигателя и горит до тех пор, пока скорость автомобиля не достигнет приблизительно 12 км/час (8 миль/час).
• Предупреждающая лампа загорается во время движения автомобиля, но сразу же гаснет и больше не загорается.

Предупреждающая лампа системы ABS может загораться при движении с разряженной аккумуляторной батареей, например, после запуска автомобиля от внешнего источника. Это является следствием низкой зарядки и не свидетельствует о неисправности. После полной зарядки аккумуляторной батареи предупреждающая лампа системы ABS гаснет.

■ Предупреждающая лампа системы стабилизации курсовой устойчивости (если установлена)/ контрольная лампа выключения системы

стабилизации курсовой устойчивости (если установлена)

Эта предупреждающая лампа предназначена для индикации неисправности системы стабилизации курсовой устойчивости, а также для информирования о том, что система стабилизации курсовой устойчивости была отключена.
Она загорается при обнаружении какой-либо неисправности в системе и горит, когда система на задействована. Данная предупреждающая лампа загорается при переводе замка зажигания в положение “ON” и гаснет после запуска двигателя автомобиля. Это является свидетельством нормальной работы системы стабилизации курсовой устойчивости.

▼ Предупреждающая лампа системы стабилизации курсовой устойчивости

Приведенные ниже режимы работы предупреждающей лампы системы стабилизации курсовой устойчивости могут свидетельствовать о выходе системы из строя. Мы рекомендуем Вам немедленно обратиться к официальному дилеру SUBARU для проведения работ по диагностике

Вашего автомобиля.
• Предупреждающая лампа системы ABS не загорается при переводе замка зажигания в положение “ON”.
• Предупреждающая лампа загорается во время движения автомобиля.
• При выходе из строя или неисправности электрической цепи системы стабилизации курсовой устойчивости загорается предупреждающая лампа. При этом система ABS (Антиблокировочная тормозная система) полностью сохраняет свою работоспособность.
• При выходе из строя или неисправности электронной системы управления системы ABS/Системы стабилизации курсовой устойчивости загорается предупреждающая лампа. Система стабилизации курсовой устойчивости осуществляет управление системой ABS через электрическую цепь системы ABS. Соответственно, если система ABS вышла из строя, то система стабилизации курсовой устойчивости не может осуществлять ее управление. В результате, система стабилизации курсовой устойчивости также выходит из строя, что вызывает включение предупреждающей лампы. Даже в случае, когда система ABS и система стабилизации курсовой устойчивости не работают, традиционная тормозная система автомобиля сохраняет свою работоспособность. При этом сохраняется безопасность управления, но мы рекомендуем Вам при первой возможности обратиться к официальному дилеру SUBARU для проведения работ по диагностике Вашего автомобиля.

ПРИМЕЧАНИЕ

Свидетельствами нормальной работы системы стабилизации курсовой устойчивости являются режимы работы предупреждающей лампы, приведенные ниже.
• Предупреждающая лампа загорается сразу же после запуска двигателя, но мгновенно гаснет и больше не загорается.
• Предупреждающая лампа загорается после запуска двигателя и выключается при начале движения автомобиля.
• Предупреждающая лампа загорается во время движения автомобиля, но сразу же гаснет и больше не загорается.

▼ Контрольная лампа выключения системы стабилизации курсовой устойчивости

• Эта лампа загорается при нажатии переключателя отключения системы стабилизации курсовой устойчивости.
• Эта лампа загорается также при отключении системы стабилизации курсовой устойчивости.

ПРИМЕЧАНИЕ

• Контрольная лампа может гореть некоторое время после запуска двигателя, особенно, в холодную погоду. Это не является свидетельством какой-либо неисправности. Контрольная лампа погаснет, как только двигатель прогреется.
• Эта контрольная лампа загорается при проявлении какой-либо неисправности двигателя, вызвавшей включение лампы обнаружения неисправности.

Приведенные ниже режимы работы контрольной лампы выключения системы стабилизации курсовой устойчивости могут свидетельствовать о выходе системы из строя. Мы рекомендуем Вам при первой возможности обратиться к официальному дилеру SUBARU для

– ПРОДОЛЖЕНИЕ –

проведения работ по диагностике Вашего автомобиля.
• Контрольная лампа не гаснет даже через несколько минут после запуска двигателя (двигатель уже успел прогреться).

■ Предупреждающая лампа тормозной системы

⚠ ВНИМАНИЕ

• Движение на автомобиле при горящей предупреждающей лампе тормозной системы – опасно. Включение предупреждающей лампы может свидетельствовать о неисправностях в тормозной системе. Если предупреждающая лампа не гаснет, мы рекомендуем Вам немедленно обратиться к официальному дилеру SUBARU для проведения работ по диагностике Вашего автомобиля.
• Не следует управлять автомобилем, если у Вас возникли серьезные сомнения относительно работоспособности его тормозной системы. Для доставки Вашего автомобиля к официальному дилеру SUBARU для проведения ремонта мы рекомендуем Вам воспользоваться услугами буксировщика.

Эта предупреждающая лампа выполняет три функции:

▼ Предупреждение о включении стояночного тормоза

Если замок зажигания переведен в положение “ON”, то данная предупреждающая лампа загорается при включении стояночного тормоза. При полном выключении стояночного тормоза предупреждающая лампа гаснет.

▼ Предупреждение о низком уровне тормозной жидкости

Если замок зажигания переведен в положение “ON”, а стояночный тормоз выключен, то данная предупреждающая лампа загорается в тех случаях, когда уровень тормозной жидкости в бачке тормозной жидкости приближается к отметке “MIN”.

Если предупреждающая лампа тормозной системы загорается во время движения автомобиля, когда замок зажигания находится в положении “ON”, а стояночный тормоз выключен, то это может свидетельствовать об утечке тормозной жидкости или изношенности тормозных колодок. В таких случаях немедленно остановите автомобиль в ближайшем безопасном месте и проверьте уровень тормозной жидкости. Если уровень тормозной жидкости ниже отметки “MIN” бачка тормозной жидкости, то дальнейшая эксплуатация автомобиля запрещена. Мы рекомендуем Вам воспользоваться услугами буксировщика для доставки своего автомобиля к официальному дилеру SUBARU и последующего ремонта.

▼ Предупреждение системы распределения тормозного усилия (EBD)

Предупреждающая лампа тормозной системы загорается при неисправностях в системе EBD. В этом случае одновременно с предупреждающей лампой тормозной системы загорается предупреждающая лампа системы ABS.
Система EBD может быть неисправна,

если во время движения автомобиля предупреждающие лампы тормозной системы и системы ABS загораются одновременно.
Традиционная тормозная система сохраняет свою работоспособность даже при выходе системы EBD из строя. Вместе с тем, при усилии на педаль тормоза, превышающем обычное, повысится вероятность блокировки задних колес. Это может затруднить управление автомобилем.
При одновременном включении предупреждающих ламп тормозной системы и системы ABS выполните следующие действия:
1. Остановите автомобиль в ближайшем безопасном месте с горизонтальной поверхностью.
2. Заглушите двигатель, а затем вновь запустите его.
3. Выключите стояночный тормоз. Если обе предупреждающие лампы погаснут, то это может свидетельствовать о неисправности системы EBD.
Мы рекомендуем Вам, соблюдая особую осторожность, доехать до ближайшего официального дилера SUBARU и провести диагностику системы.
4. Если обе предупреждающие лампы вновь загорятся и продолжат гореть после повторного запуска двигателя, еще раз заглушите двигатель, включите стояночный тормоз и проверьте уровень тормозной жидкости.
5. Если уровень тормозной жидкости не опустился ниже отметки “MIN”, то это может свидетельствовать о неисправности системы EBD. Мы рекомендуем Вам, соблюдая особую осторожность, доехать до ближайшего официального дилера SUBARU и провести диагностику системы.
6. Если уровень тормозной жидкости ниже отметки “MIN”, то дальнейшая эксплуатация автомобиля запрещена. Мы рекомендуем Вам воспользоваться услугами буксировщика для доставки своего автомобиля к ближайшему официальному дилеру SUBARU и последующего ремонта.

■ Предупреждающая лампа открытой двери

Если любая из дверей, дверца багажного отсека (Универсал) или крышка багажника (Седан) не полностью закрыта, это отображается путем подсвечивания соответствующей части предупреждающей лампы открытой двери.

Перед началом поездки убедитесь в том, что эта предупреждающая лампа не горит.

■ Предупреждающая лампа полного привода (в автомобилях с АКПП) AWD

⚠ ВНИМАНИЕ

Продолжение поездки при мигающей предупреждающей лампе полного привода может привести к повреждению силовой передачи. Если предупреждающая лампа полного привода мигает, при первой возможности остановитесь в безопасном месте и проверьте, все ли шины имеют одинаковый диаметр. Кроме того, следует проверить все шины на наличие проколов или других повреждений, вызвавших потерю давления в шинах.

– ПРОДОЛЖЕНИЕ –

Предупреждающая лампа полного привода загорается при переводе замка зажигания в положение “ON” и гаснет после запуска двигателя.

▼ Для автомобилей с системой стабилизации курсовой устойчивости и 5-ти ступенчатой или 4-х ступенчатой автоматической коробкой переключения передач.

Эта предупреждающая лампа мигает во время поездки, если на автомобиле установлены шины разного диаметра, либо если давление воздуха в любой из шин слишком мало.

▼ Для автомобилей с 4-х ступенчатой автоматической коробкой переключения передач без системы стабилизации курсовой устойчивости

Эта контрольная лампа загорается в тех случаях, когда механизм привода переключен из режима полного привода в режим привода на передние колеса для технического обслуживания или других подобных целей.
Эта предупреждающая лампа мигает во время поездки, если на автомобиле установлены шины разного диаметра, либо если давление воздуха в любой из шин слишком мало.

■ Световой индикатор, предупреждающий о непристегнутых ремнях безопасности задних сидений (модели для Австралии)

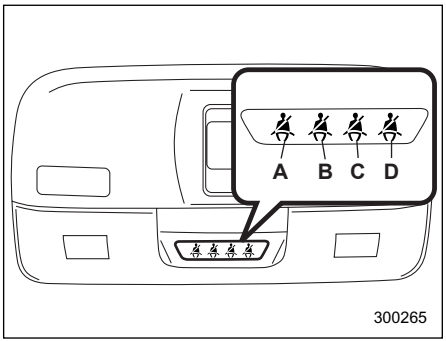

A) Переднее пассажирское сиденье
B) Заднее сиденье (левое)
C) Заднее сиденье (центральное)
D) Заднее сиденье (правое)

Данный световой индикатор расположен между точечными светильниками. Он высвечивает символы тех сидений, ремни безопасности которых пристегнуты.

■ Контрольная лампа работы системы стабилизации курсовой устойчивости (если установлена)

Данная контрольная лампа загорается, когда замок зажигания поворачивается в положение “ON”, и гаснет через две секунды.
Мигание этой лампы свидетельствует о включении механизма предотвращения заноса. Постоянное горение этой лампы свидетельствует о том, что включена только функция регулировки тягового усилия.

Приведенные ниже режимы работы контрольной лампы системы стабилизации курсовой устойчивости могут свидетельствовать о выходе системы из строя. Мы рекомендуем Вам немедленно обратиться к официальному дилеру SUBARU для проведения работ по диагностике Вашего автомобиля.

- Контрольная лампа не загорается при переводе замка зажигания в положение “ON”.
- Контрольная лампа не гаснет даже приблизительно через 2 секунды после перевода замка зажигания в

положение “ON”.

■ Контрольная лампа иммобилайзера (для автомобилей с иммобилайзером)

Данная контрольная лампа мигает в течение 60 секунд, если замок зажигания переведен из положения “ON” в положение “ACC” или “LOCK”, либо сразу после извлечения ключа из замка зажигания. (См. раздел “Иммобилайзер (если установлен)” Главы 2.)

Если контрольная лампа не мигает, то это может свидетельствовать о возможных неисправностях в системе иммобилайзера. В таких случаях мы рекомендуем Вам немедленно обратиться к ближайшему официальному дилеру SUBARU.

В случае использования незарегистрированного ключа (например, незарегистрированного дубликата ключа), загорится контрольная лампа иммобилайзера.

■ Контрольная лампа режима “SPORT” (для автомобилей с АКПП) SPORT

Данная лампа загорается при переводе замка зажигания в положение “ON” и гаснет после запуска двигателя автомобиля. При перемещении рычага выбора режима в паз ручного управления, установится режим “SPORT” и загорится контрольная лампа. (См. раздел “Автоматическая 4-х ступенчатая коробка переключения передач” или “Автоматическая 5-ти ступенчатая коробка переключения передач” Главы 7.)

▼ Предупреждение о неисправностях в системе управления АКПП

Если контрольная лампа режима “SPORT” мигает после запуска двигателя, то это может свидетельствовать о неисправной работе системы управления АКПП. Мы рекомендуем Вам немедленно обратиться к ближайшему официальному дилеру SUBARU для проведения работ по техническому обслуживанию Вашего автомобиля.

■ Индикатор положения рычага выбора режима (автомобили с АКПП)

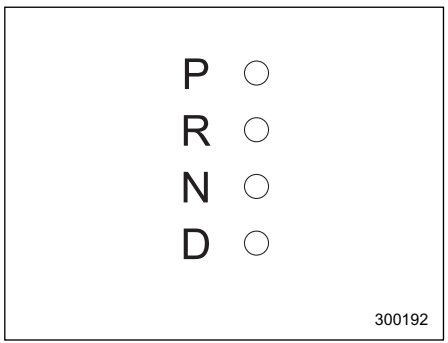

Данный индикатор показывает положение рычага выбора режима.

– ПРОДОЛЖЕНИЕ –

■ Индикатор выбранной передачи (автомобили с АКПП)

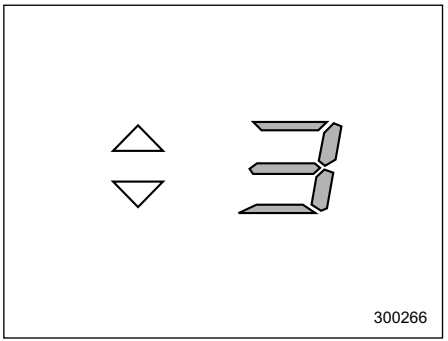

Если выбран режим “SPORT” или режим ручного управления, загорится индикатор выбранной передачи (который показывает текущую установленную передачу) и индикатор повышения/понижения передачи. (См. раздел “Автоматическая 4-х ступенчатая коробка переключения передач” или “Автоматическая 5-ти ступенчатая коробка переключения передач” Главы 7.)

■ Контрольная лампа положения “LO” (для автомобилей с двухдиапазонной трансмиссией) LO

Эта контрольная лампа загорается при переводе рычага “Hi-Lo” в положение “Lo”.

■ Контрольные лампы указателей поворота

Эти контрольные лампы показывают, что включен указатель поворота или указатель смены полосы движения.
Если эти контрольные лампы не мигают или мигают слишком часто, то это может свидетельствовать о том, что лампы указателей поворотов перегорели. При первой возможности замените перегоревшие лампы указателей поворота. См. раздел “Замена ламп” Главы 11.

■ Контрольная лампа дальнего света фар

Горение этой лампы свидетельствует о том, что передние фары горят в режиме дальнего света.
Эта контрольная лампа загорается также при “мигании фарами”.

■ Контрольная лампа круиз-контроля (если установлен) CRUISE

Контрольная лампа круиз-контроля загорается при переводе замка зажигания в положение “ON” и гаснет приблизительно через три секунды после этого.
Данная контрольная лампа загорается после нажатия основного переключателя “CRUISE”.

ПРИМЕЧАНИЕ

• Если Вы осуществляете перевод рычажка системы круиз-контроля одновременно с переводом замка зажигания в положение “ON”, то система круиз-контроля отключается, и начинает мигать контрольная лампа круиз-контроля. Для повторного включения режима круиз-контроля поверните замок зажигания обратно в положение “ACC” или “LOCK”, а затем – вновь в положение “ON”.

• Если во время движения автомобиля эта контрольная лампа мигает одновременно с контрольной лампой “ ”, обратитесь к ближайшему

официальному дилеру SUBARU для проведения работ по диагностике Вашего автомобиля.

■ Контрольная лампа установки круиз-контроля (если установлен) SET

Контрольная лампа установки круиз-контроля загорается при переводе замка зажигания в положение “ON” и гаснет приблизительно через три секунды после этого.
Эта контрольная лампа загорается в том случае, если была установлена заданная скорость движения автомобиля.

■ Контрольная лампа света фар (модели с турбонаддувом и модели с двигателем, объемом 3,0 л, кроме модели OUTBACK)

Эта контрольная лампа загорается, когда переключатель освещения повернут в положение “ ≡D◯≡ ” (для включения стояночных огней) или в положение “ ≡D ” (для включения фар).

■ Контрольная лампа передних противотуманных фар

Эта контрольная лампа горит когда включены передние противотуманные фары.

■ Контрольная лампа задних противотуманных фонарей

Эта контрольная лампа горит когда включены задние противотуманные фонари.

Часы (если установлены)

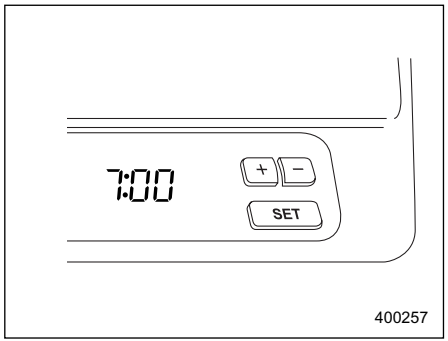

Часы показывают время только в тех случаях, когда ключ зажигания находится в положении “ACC” или “ON”.

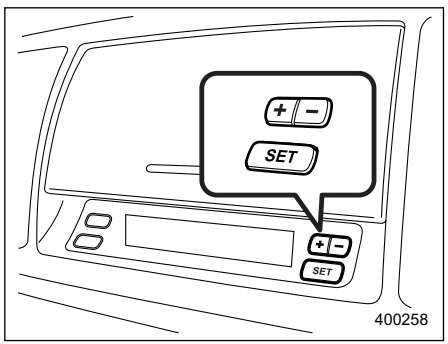

– ПРОДОЛЖЕНИЕ –

Для установки времени на часах, нажмите кнопку “+” или “–”. Отображаемое время будет изменяться, с шагом в одну минуту. Если Вы будете удерживать кнопку нажатой, увеличится скорость изменения отображаемого времени.
Для сброса показаний минут до “00” по сигналу точного времени нажмите кнопку “SET”.

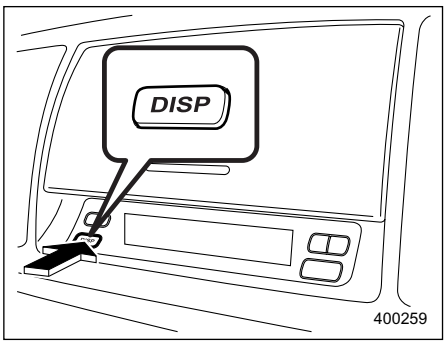

Если, в то время как замок зажигания установлен в положение “LOCK” Вы нажмете кнопку “DISP”, часы будут также отображать текущее время. Установка времени на часах возможна при отображении на них времени. Если в течение 10 секунд пока на часах отображается время, Вы не нажмете кнопку “+”, “–”, или “SET”, то индикация времени погаснет.
Индикация времени также погаснет, если в то время как отображается время, Вы откроете и закроете дверь водителя.

⚠ ОСТОРОЖНО

В целях безопасности не предпринимайте попыток устанавливать время на часах во время движения автомобиля, так как отвлекшись от управления автомобилем, Вы можете попасть в аварию.

Информационный дисплей (если установлен)

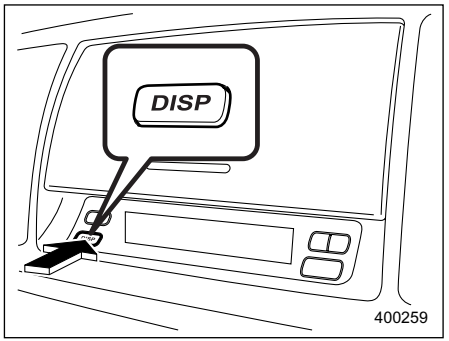

Если замок зажигания установлен в положение “ON”, то каждое последующее нажатие кнопки “DISP” переключает дисплей в следующей последовательности:

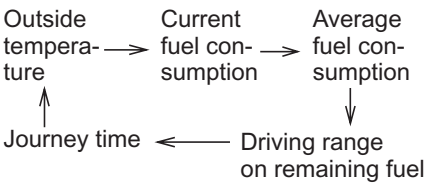

■ Индикатор температуры наружного воздуха

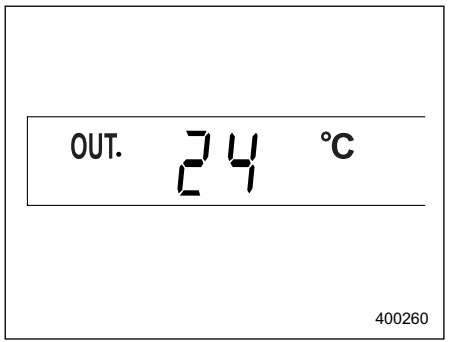

Автомобили с левосторонним расположением руля и автомобили с правосторонним расположением руля (модели для Австралии)

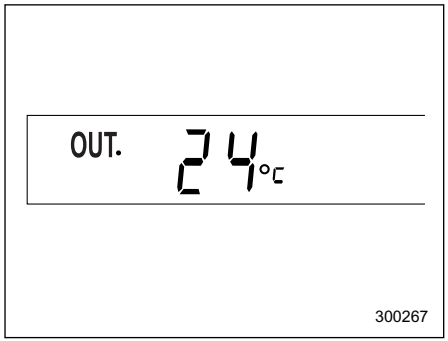

Автомобили с правосторонним расположением руля (кроме моделей для Австралии)

Индикатор температуры наружного воздуха отображает температуру наружного воздуха в диапазоне от –30 до 50?C (от –22 до 122?F).

При перечисленных ниже условиях индикатор температуры наружного воздуха может давать неверные показания:

- В слишком солнечную погоду
- При работе двигателя на холостом ходу; при малых скоростях движения в условиях дорожных пробок; при перезапуске двигателя сразу же после его остановки.
- Если температура наружного воздуха находится вне пределов, на которые рассчитана конструкция данного индикатора.

▼ Предупреждающий индикатор обледенения дорожного покрытия

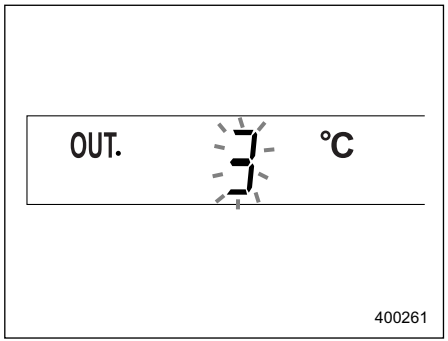

Автомобили с левосторонним расположением руля и автомобили с правосторонним расположением руля (модели для Австралии)

– ПРОДОЛЖЕНИЕ –

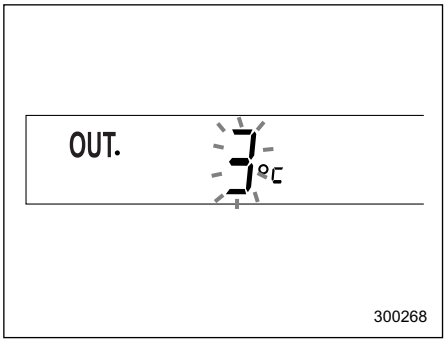

Автомобили с правосторонним расположением руля (кроме моделей для Австралии)

Когда температура наружного воздуха снижается до 3°C или менее, индикатор температуры наружного воздуха начинает мигать, показывая, что дорожное покрытие может быть обледенелым.
Если на дисплее отображаются показания, отличные от показаний температуры наружного воздуха, а температура наружного воздуха снизилась до 3°C или менее, то дисплей переключится на показания температуры наружного воздуха и, прежде чем вернуться к отображению предыдущих показаний, будет мигать в течение пяти секунд.
Если замок зажигания повернут в положение “ON” и на дисплее уже отображается температура наружного воздуха, составляющая 3°C или менее, то индикатор мигать не будет.

ПРИМЕЧАНИЕ

Показания индикатора температуры наружного воздуха могут отличаться от фактической температуры наружного воздуха. Показания предупреждающего индикатора обледенения дорожного покрытия должны рассматриваться только в качестве предупреждения о возможности обледенения. Перед поездкой обязательно проверьте состояние дорожного покрытия.

■ Текущий расход топлива

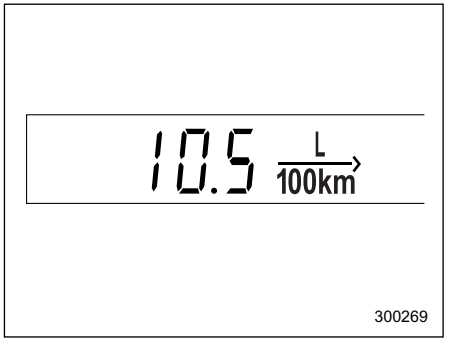

Автомобили с левосторонним расположением руля и автомобили с правосторонним расположением руля (модели для Австралии)

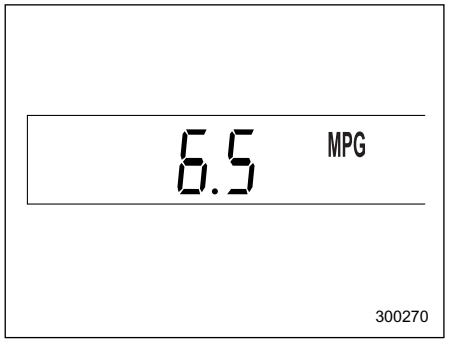

Автомобили с правосторонним расположением руля (кроме моделей для Австралии)

Этот индикатор показывает уровень расхода топлива в данный момент.

■ Средний расход топлива

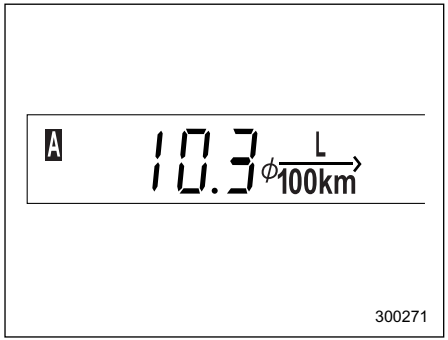

Автомобили с левосторонним расположением руля и автомобили с правосторонним расположением руля (модели для Австралии)

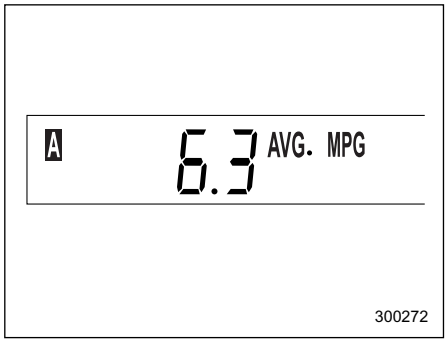

Автомобили с правосторонним расположением руля (кроме моделей для Австралии)

Этот индикатор показывает средний расход топлива с момента последнего сброса показаний счетчика пройденного пути.
Нажатием кнопки счетчика пройденного пути обеспечивается переключение между показаниями среднего расхода топлива, соответствующими счетчику пройденного пути A, и показаниями среднего расхода топлива, соответствующими счетчику пройденного пути B.
При сбросе показаний любого из счетчиков пройденного пути, также

– ПРОДОЛЖЕНИЕ –

сбрасывается и значение среднего расхода топлива, соответствующая этому счетчику.

ПРИМЕЧАНИЕ

• Отображаемая величина изменяется в соответствии с изменением рабочего режима. Кроме того, отображаемые значения могут немного отличаться от реальных значений и, соответственно, должны рассматриваться только как приблизительные показания.

• При сбросе показаний любого из счетчиков пройденного пути, средний расход топлива, соответствующий этому счетчику не будет отображаться до тех пор, пока после такого сброса автомобиль не проедет расстояние в 1 км (или 1 милю).

■ Расстояние, на которое хватит оставшегося топлива (расстояние до заправки)

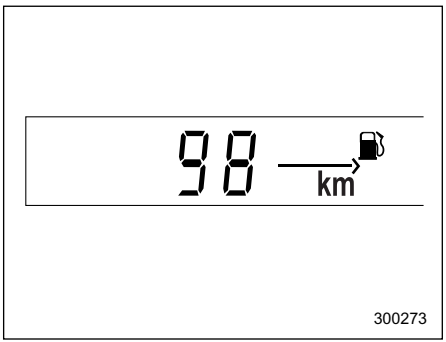

Автомобили с левосторонним расположением руля и автомобили с правосторонним расположением руля (модели для Австралии)

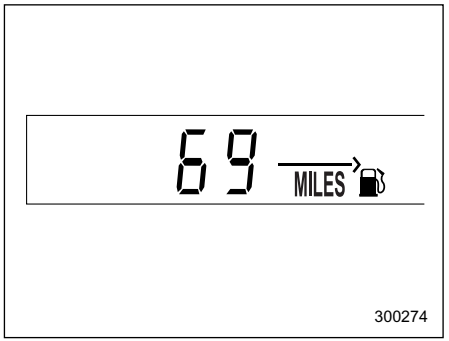

Автомобили с правосторонним расположением руля (кроме моделей для Австралии)

Индикатор расстояния до заправки показывает расстояние, которое можно проехать на оставшемся топливе, рассчитанное исходя из количества топлива, оставшегося в топливном баке, и величины среднего расхода топлива.

Когда загорается предупреждающая лампа низкого уровня топлива, индикатор расстояния до заправки мигает в течение пяти секунд. (Если изначально на дисплее отображались какие-либо другие показания, отличные от расстояния до заправки, то сначала дисплей переключается в

режим отображения расстояния до заправки.)

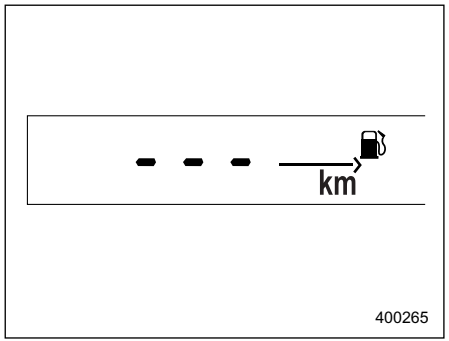

Автомобили с левосторонним расположением руля и автомобили с правосторонним расположением руля (модели для Австралии)

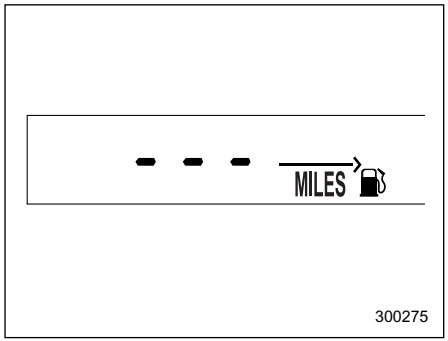

Автомобили с правосторонним расположением руля (кроме моделей для Австралии)

Если индикатор расстояния до заправки показывает “ --- ”, это означает, что в баке осталось совсем мало топлива. В этом случае Вы должны немедленно заправить автомобиль топливом.

ПРИМЕЧАНИЕ

Расстояние, на которое хватит оставшегося топлива, является приблизительным. Отображаемая величина может отличаться от реального расстояния, на которое хватит оставшегося топлива. При включении предупреждающей лампы низкого уровня топлива, Вы должны немедленно заправить автомобиль топливом.

■ Время поездки

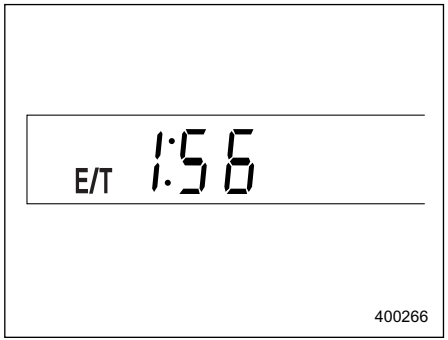

Время поездки отображается как время, прошедшее с момента поворота замка зажигания в положение “START”.

– ПРОДОЛЖЕНИЕ –

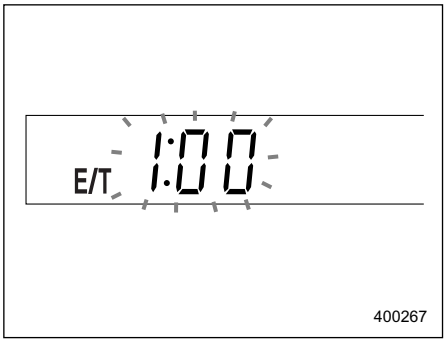

Индикация времени поездки мигает каждый раз, по прошествии полного часа. Если на дисплее отображаются какие-либо другие показания, отличные от времени поездки, то каждый раз, по прошествии полного часа, дисплей переключится в режим отображения времени поездки, затем будет мигать в течение пяти секунд, а потом вернется в изначальный режим индикации.

ПРИМЕЧАНИЕ

При повороте замка зажигания в положение “LOCK”, время поездки сбрасывается. Оно также сбрасывается, если перед повторным запуском двигателя замок зажигания повернуть в положение “LOCK” или “ACC”.

Переключатель освещения

Переключатель освещения работает только в том случае, если замок зажигания переведен в положение “ON”.

⚠ ВНИМАНИЕ

Работа переключателя освещения возможна только в том случае, если замок зажигания установлен в положение “ON”. Этим обеспечивается предотвращение разрядки аккумуляторной батареи, если, припарковав свой автомобиль, Вы забыли выключить его освещение. При любом другом положении замка зажигания освещение автомобиля будет выключено.

Чтобы привлечь внимание других водителей к припаркованному автомобилю в темное время суток, включите аварийную световую сигнализацию.

■ Передние фары

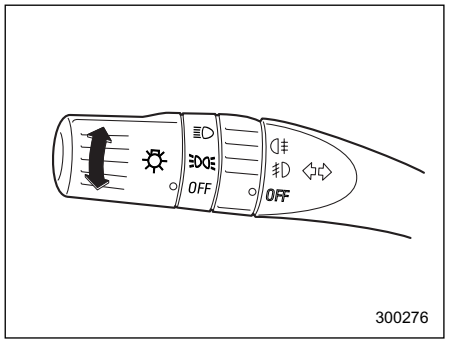

Для включения передних фар поверните ручку, расположенную на конце рычага указателей поворота.

≡▷◁≡ первое положение
Включены передние габаритные огни, освещение панели приборов, задние габаритные огни и подсветка номерного знака.

≡D второе положение
Включены фары, стояночные огни, освещение панели приборов, задние габаритные огни и подсветка номерного знака.

■ Переключатель ближнего/ дальнего света

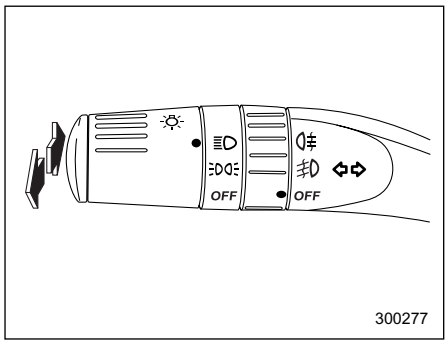

Для смены ближнего света на дальний, переведите рычаг указателей поворотов вперед. После включения дальнего света фар на панели приборов загорается контрольная лампа “ ≡D ” дальнего света фар.
Для переключения на ближний свет фар отведите рычаг назад до фиксации.

■ “Мигание фарами”

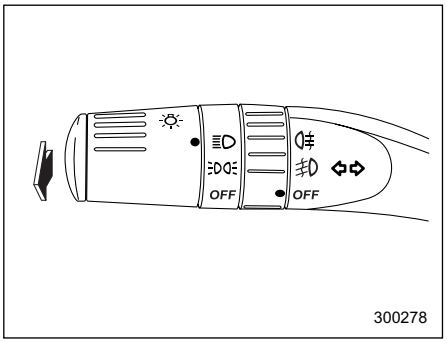

Для “мигания фарами” потяните рычаг переключателя указателей поворотов на себя, а затем отпустите его. Дальний свет фар включается только на то время, пока Вы удерживаете рычаг. “Мигание фарами” возможно даже в том случае, если переключатель режимов освещения находится в положении “OFF”.

После переключения на дальний свет фар на приборной панели загорается контрольная лампа “ ≡D ”.

– ПРОДОЛЖЕНИЕ –

⚠ ОСТОРОЖНО

При “мигании фарами”, не включайте дальний свет фар дольше, чем на несколько секунд.

Рычаг указателей поворотов

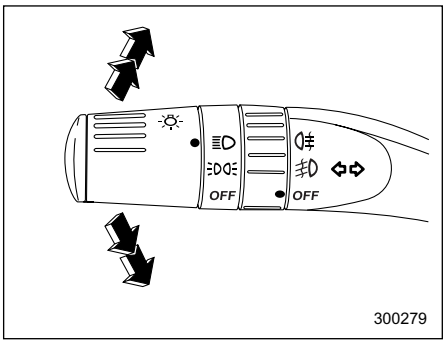

Для включения указателей правого поворота переведите рычаг переключателя указателей поворотов вверх. Для включения указателей левого поворота переведите рычаг указателей поворотов вниз. После завершения поворота рычаг автоматически вернется в исходное положение. Если после завершения поворота рычаг переключателя не возвращается в исходное положение, переведите его в нейтральное положение вручную.

Для подачи сигнала о смене полосы движения слегка отожмите рычаг переключателя, соответственно, вниз или вверх и удерживайте его в этом положении во время смены полосы движения. При этом указатели поворотов будут мигать, указывая направление поворота или новой полосы движения. После того, как Вы отпустили рычаг переключателя, он автоматически возвратится в нейтральное положение.

Регулировка яркости освещения панели приборов

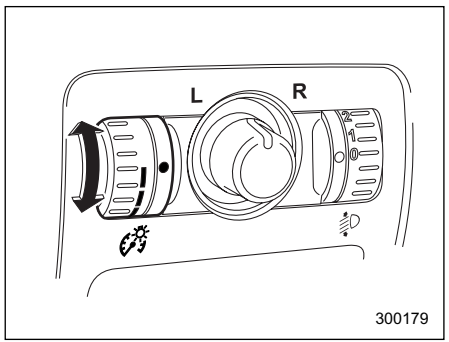

Если переключатель режимов освещения находится в положении “ ≡DC≡ ” или “ ≡D ”, Вы можете регулировать яркость освещения панели приборов.
В моделях с турбонаддувом и в моделях с двигателем, объемом 3,0 л (кроме OUTBACK), Вы можете регулировать яркость освещения панели приборов также и тогда, когда переключатель режимов освещения находится в положении “OFF”.
Для увеличения яркости поверните диск вниз.

Для уменьшения яркости поверните диск вверх.

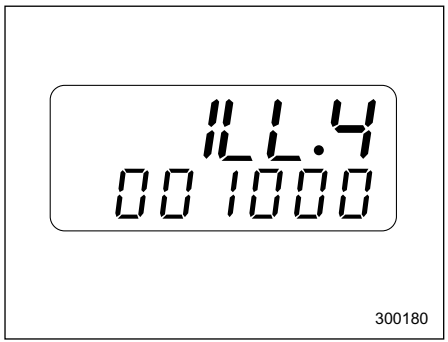

При повороте диска вверх или вниз, уровень яркости освещения панели приборов высвечивается на счетчике пройденного пути. Отображается шесть положений уровня яркости, от “ ILL.1 ” (тусклый) до “ ILL.6 ” (яркий).

Если в течение трех секунд диск не поворачивался, счетчик пройденного пути вернется в исходный режим отображения пройденного пути.

Переключатель “BRIGHT” (Ночное снижение уровня яркости дисплея)

Когда переключатель режимов освещения находится в положении “ ≡DC≡ ” или “ ≡D ”, яркость дисплея часов, дисплея кондиционера воздуха, информационного дисплея и панели приборов снижена.
Если дисплей слишком тусклый для его восприятия, нажмите показанную ниже кнопку.

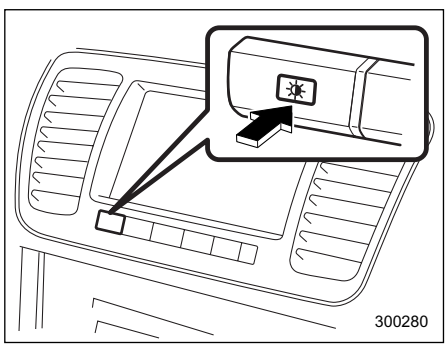

Автомобили с системой навигации:
Для увеличения яркости, нажмите кнопку “ ☼ ” и удерживайте ее в этом положении не менее одной секунды. Для возврата яркости на прежний

– ПРОДОЛЖЕНИЕ –

низкий уровень, снова нажмите ее как минимум на одну секунду.

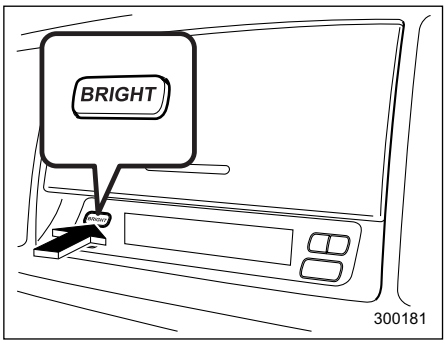

Автомобили без системы навигации:
Для увеличения яркости нажмите кнопку “ BRIGHT ”. Для возврата яркости на прежний низкий уровень, нажмите ее снова.

ПРИМЕЧАНИЕ

При повороте замка зажигания в положение “LOCK”, установки уровня яркости сбрасываются.

Регулятор светового пучка фар (если установлен)

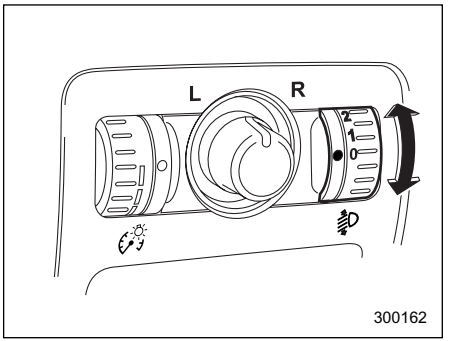

Отрегулируйте свет фар диском регулировки светового пучка фар, установив его в соответствующее положение в зависимости от числа пассажиров и перевозимого груза:

▼ Модели Седан и Универсал, за исключением моделей OUTBACK

Положение диска регулировки	Количество лиц на передних сиденьях автомобиля	Количество пассажиров на задних сиденьях автомобиля	Груз, перевозимый в багажном отсеке	Буксировка прицепа
0	1 или 2	0	Без груза	Нет
1	2	3	Без груза	Нет
2	2	3	Полная загрузка	Нет
3	1	0	Полная загрузка	Нет
	2	3	Полная загрузка	Да
4	1	0	Полная загрузка	Да
5	Не применимо	Не применимо	Не применимо	Не применимо

▼ Модели OUTBACK

Положение переключателя	Количество лиц на передних сиденьях автомобиля	Количество пассажиров на задних сиденьях автомобиля	Груз, перевозимый в багажном отсеке	Буксировка прицепа
0	1 или 2	0	Без груза	Нет
1	2	3	Без груза	Нет
2	2	3	Полная загрузка	Нет
	1	0	Полная загрузка	Нет
	2	3	Полная загрузка	Да
3	1	0	Полная загрузка	Да
4	Не применимо	Не применимо	Не применимо	Не применимо

– ПРОДОЛЖЕНИЕ –

Положение переключателя	Количество лиц на передних сиденьях автомобиля	Количество пассажиров на задних сиденьях автомобиля	Груз, перевозимый в багажном отсеке	Буксировка прицепа
5	Не применимо	Не применимо	Не применимо	Не применимо

Переключатель стояночных огней

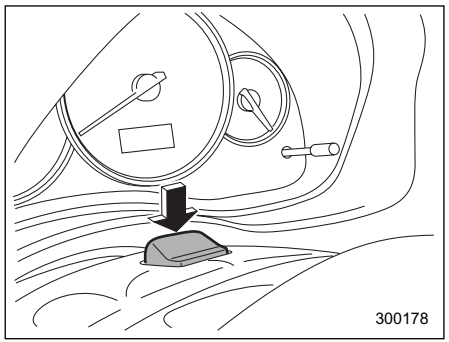

Работа переключателя стояночных огней не зависит от положения замка зажигания.

При нажатии на переднюю часть переключателя включается следующее освещение:
– Передние габаритные огни
– Задние габаритные огни

Для выключения стояночных и задних габаритных огней нажмите заднюю часть переключателя.
Избегайте оставлять включенными на продолжительное время стояночные и задние габаритные огни, так как это может привести к разрядке аккумуляторной батареи.

Переключатель противотуманных фар

■ Переключатель передних противотуманных фар (если установлены)

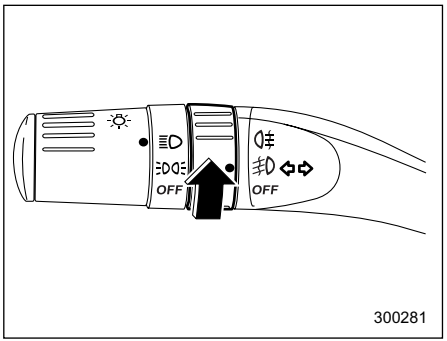

Передние противотуманные фары могут быть включены только в том случае, если переключатель освещения находится в положении “ ≡D◯≡ ” или “ ≡D ”.
Для включения передних противотуманных фар, поверните переключатель противотуманного света, расположенный на рычаге указателей поворота, вверх в положение “ ≢D ”. Для выключения передних противотуманных фар,

– ПРОДОЛЖЕНИЕ –

поверните переключатель обратно вниз в положение “OFF”.

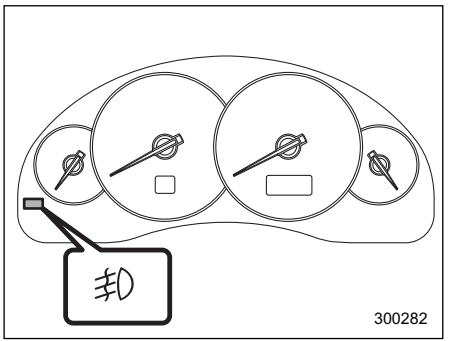

При включении передних противотуманных фар загорается контрольная лампа, расположенная на комбинации приборов.

■ Переключатель задних противотуманных фонарей (если установлены)

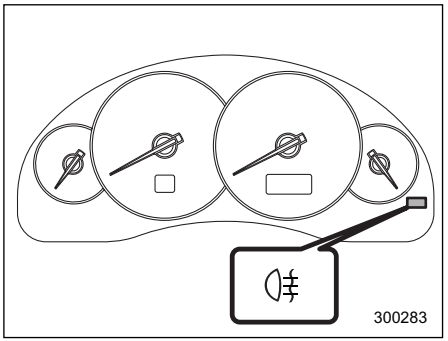

Задние противотуманные фонари могут быть включены только в том случае, если переключатель освещения находится в положении “ ≡D ”, либо если включены передние противотуманные фары.
При включении передних противотуманных фар загорается контрольная лампа, расположенная на комбинации приборов.

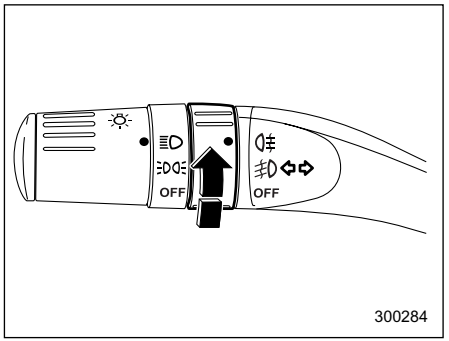

Автомобили с передними противотуманными фарами:
Для включения задних противотуманных фар, поверните переключатель противотуманного света, расположенный на рычаге указателей поворота, вверх в положение “ ”. При отпускании переключателя, он вернется в положение “ ”.
Для выключения задних противотуманных фонарей, поверните переключатель вниз в положение “OFF”.

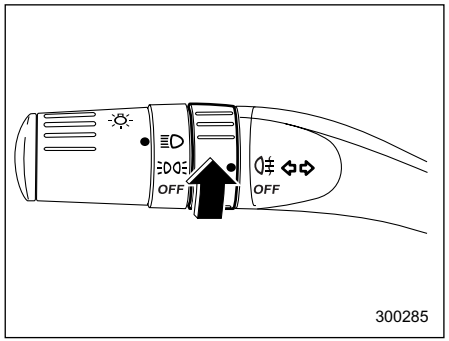

Автомобили без передних противотуманных фар:
Для включения задних противотуманных фар, поверните переключатель противотуманного света, расположенный на рычаге указателей поворота, вверх в положение “ ”. При отпускании переключателя, он вернется в положение “OFF”. Для выключения задних противотуманных фонарей, снова поверните переключатель в положение “ ”.

ПРИМЕЧАНИЕ

Электрическая цепь задних противотуманных фонарей предусматривает возможность их выключения как при положении “ ”, так и при положении “OFF” переключателя освещения, а также в том случае, когда замок зажигания находится в положении “ACC” или “LOCK”. Вместе с тем, это не значит, что задние противотуманные фонари включаются после перевода переключателя режимов освещения в положение “ ” или после поворота замка зажигания в положение “ON”. Таким образом, если Вы хотите снова включить задние противотуманные фонари, снова поверните переключатель вверх.

Стеклоочистители и омыватель стекол

⚠ ВНИМАНИЕ

Не включайте омыватель ветрового стекла в морозную погоду, пока оно не прогреется обогревателем ветрового стекла. В противном случае жидкость омывателя может замерзнуть и существенно снизить обзорность через ветровое стекло.

⚠ ОСТОРОЖНО

- **Не допускайте непрерывной работы омывателя более 10 секунд, или при отсутствии в бачке жидкости стеклоомывателя. В противном случае это может привести к перегреву электромотора омывателя. Регулярно, например, при каждой заправке, проверяйте уровень жидкости стеклоомывателя в бачке.**
- **Не включайте стеклоочистители, если ветровое (или заднее) стекло сухое. Это может привести к появлению**

– ПРОДОЛЖЕНИЕ –

царапин на стекле, повредить щетки или привести к перегоранию электромотора стеклоочистителя. Если ветровое или заднее стекло – сухое, то перед включением стеклоочистителей всегда включайте соответствующие омыватели стекол.

• Перед включением стеклоочистителей в морозную погоду убедитесь в том, что их щетки не примерзли к ветровому (или заднему) стеклу. Попытка включения стеклоочистителей с примерзшими к стеклу щетками может привести не только к повреждению щеток, но и к перегоранию электромоторов стеклоочистителей. Если щетки примерзли к стеклу, то перед включением стеклоочистителей обязательно включите обогреватель ветрового стекла, антиобледенитель щеток стеклоочистителей (если установлен) или обогрев заднего стекла.

• Если во время работы стеклоочистителей произошла их остановка из-за наледи или других препятствий на ветровом стекле, то электромотор стеклоочистителей может перегореть даже в том случае, если выключить стеклоочистители. Если это произошло, немедленно остановите автомобиль в безопасном месте, поверните зажигание в положение “LOCK” и протрите ветровое стекло, обеспечив свободный ход стеклоочистителям.

• При отсутствии специальной жидкости стеклоомывателя используйте только чистую воду. В районах, где зимой вода замерзает, используйте жидкость стеклоомывателя фирмы SUBARU или ее аналог. (См. раздел “Жидкость стеклоомывателя” в Главе 11.) Следует также помнить, что при эксплуатации автомобиля в морозную погоду следует использовать специальные “незамерзающие” щетки стеклоочистителей.

• Не промывайте щетки стеклоочистителей бензином или какими-либо растворителями. Это приведет к повреждению щеток.

ПРИМЕЧАНИЕ

• Электромотор передних стеклоочистителей защищен от перегрузки автоматическим выключателем. При постоянной работе электромотора в условиях чрезмерных нагрузок автоматический выключатель может временно отключить электромотор. В таких случаях припаркуйте автомобиль в безопасном месте, отключите стеклоочистители и подождите примерно 10 минут. Произойдет возврат автоматического выключателя в рабочее положение, и стеклоочистители снова смогут работать в нормальном режиме.

• Периодически промывайте щетки стеклоочистителя и стекла жидкостью стеклоомывателя, чтобы устранить разводы, а также налет дорожной соли или дорожной пыли. Нажмите на кнопку омывателя и удерживайте ее в этом положении не менее 1 секунды, чтобы обеспечить разбрызгивание жидкости по всему ветровому или заднему стеклу.

• Наличие жира, воска, насекомых и других веществ на ветровом стекле или щетках стеклоочистителей приводит к тому, что стеклоочистители начинают двигаться по стеклам рывками. Кроме того, на стеклах появляются грязные разводы. Если Вам не удается убрать эти разводы при обычной работе омывателя, или в том случае, если стеклоочистители начали двигаться по стеклам рывками, очистите наружную поверхность ветрового или заднего стекла, а также щетки стеклоочистителей с помощью раствора нейтрального моющего средства или чистящим веществом с умеренной абразивностью при помощи губки или мягкой ткани. После очистки промойте стекла и щетки стеклоочистителей чистой водой. Стекло является чистым, когда стекающая вода не образует на нем капли.

• Если разводы не убираются даже после описанной выше процедуры, замените щетки стеклоочистителей новыми. Более детально порядок замены щеток стеклоочистителей описан в разделе "Замена щеток стеклоочистителей" Главы 11.

■ Переключатели омывателя и стеклоочистителя ветрового стекла

Стеклоочистители могут работать только в тех случаях, когда ключ зажигания находится в положении "ACC" или "ON".

▼ Стеклоочистители ветрового стекла

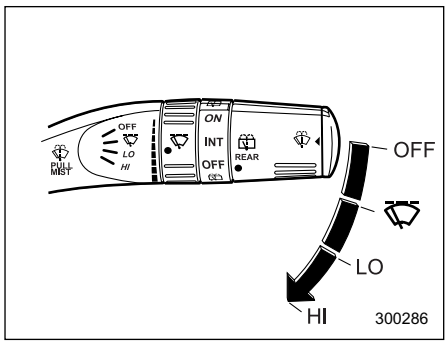

OFF : Исходное положение
: Прерывистый режим работы
LO : Низкая скорость движения стеклоочистителей
HI : Высокая скорость движения стеклоочистителей

Для включения стеклоочистителей переведите рычаг управления стеклоочистителями вниз.
Для выключения стеклоочистителей переведите рычаг управления стеклоочистителями в положение "OFF".

▼ Регулятор интервала срабатывания стеклоочистителей при прерывистом режиме работы

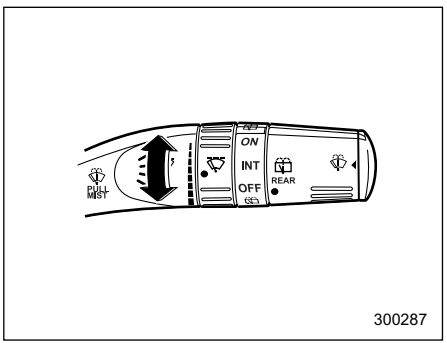

Когда переключатель стеклоочистителя находится в положении " ", то установка требуемого временного интервала обеспечивается поворотом диска.
При повороте диск фиксируется при каждом втором щелчке, что облегчает установку требуемого временного интервала.

– ПРОДОЛЖЕНИЕ –

Может быть установлен один из девяти временных интервалов.

▼ Одноразовое срабатывание стеклоочистителей

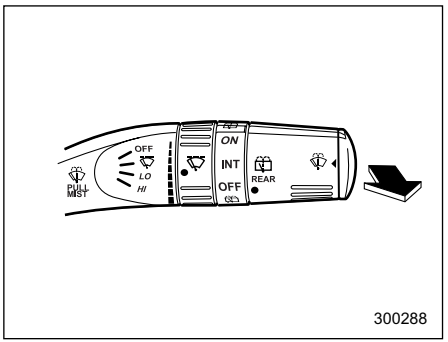

Для одноразового срабатывания стеклоочистителей потяните рычаг управления стеклоочистителями на себя. Стеклоочистители будут работать пока Вы не отпустите рычаг.

▼ Стеклоомыватель

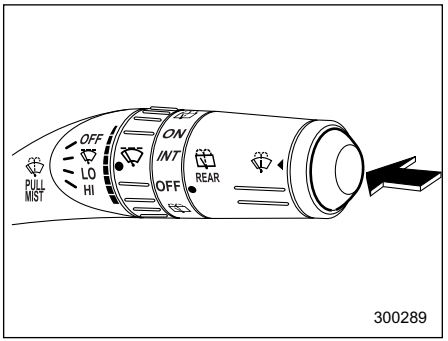

Для включения омывателя ветрового стекла нажмите кнопку включения стеклоомывателя, расположенную на торце рычага управления стеклоочистителя. Разбрызгивание жидкости будет происходить до тех пор, пока Вы не отпустите кнопку. Стеклоочистители работают все время, пока Вы держите кнопку нажатой.

■ Переключатель омывателя и стеклоочистителя заднего стекла (Универсал)

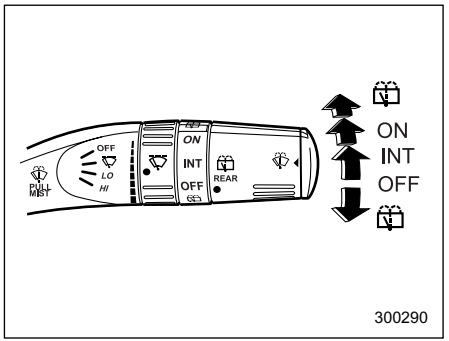

: Стеклоомыватель (одновременно работает стеклоочиститель)
ON : Непрерывный режим работы
INT : Прерывистый режим работы
OFF : Исходное положение
: Стеклоомыватель

▼ Стеклоочиститель заднего стекла

Для включения стеклоочистителя заднего стекла поверните ручку, расположенную на конце рычага управления стеклоочистителями вверх, в положение “INT” или “ON”.
Для выключения стеклоочистителя поверните ручку, расположенную на

конце рычага, в положение “OFF”.
Если переключатель установлен в положение “INT”, стеклоочиститель заднего стекла работает с перерывами, с интервалом работы соответствующим скорости автомобиля (более короткий – при низкой скорости автомобиля; более длинный – при высокой скорости автомобиля).
Если Вы переведете рычаг выбора режима АКПП в положение “R”, то стеклоочиститель заднего стекла переключится в непрерывный режим работы. Если Вы переведете рычаг выбора режима из положения “R” в любое другое положение, то стеклоочиститель заднего стекла вернется в прерывистый режим работы.

▼ Стеклоомыватель

Для включения омывателя заднего стекла при работающем стеклоочистителе, поверните ручку, расположенную на конце рычага управления стеклоочистителями, вверх до положения “ ”. Разбрызгивание жидкости будет происходить до тех пор, пока Вы не отпустите ручку.
Для включения омывателя заднего стекла при неработающем стеклоочистителе, поверните ручку, расположенную на конце рычага управления стеклоочистителями, вниз до положения “ ”. Начнется разбрызгивание жидкости стеклоомывателя и работа стеклоочистителя, которые будут происходить до тех пор, пока Вы не отпустите ручку.

Антиобледенитель щеток стеклоочистителя ветрового стекла (если установлен)

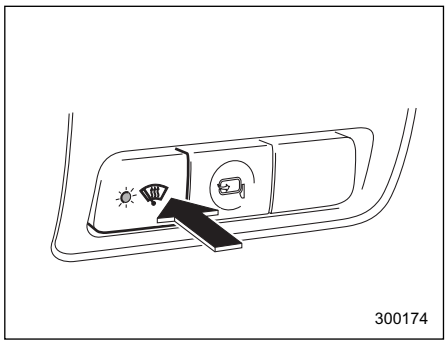

Работа антиобледенителя щеток стеклоочистителей ветрового стекла возможна только в том случае, если замок зажигания переведен в положение “ON”.

Перед включением антиобледенителя щеток стеклоочистителей удалите снег с ветрового стекла. Для включения антиобледенителя щеток стеклоочистителя нажмите соответствующую кнопку. Во время работы антиобледенителя щеток

– ПРОДОЛЖЕНИЕ –

стеклоочистителя загорается контрольная лампа, расположенная в кнопке его включения.
Антиобледенитель щеток стеклоочистителей ветрового стекла автоматически отключится через 15 минут работы. Если обледенение щеток стеклоочистителей ветрового стекла полностью устранено до истечения этого времени, повторно нажмите на кнопку включения антиобледенителя, чтобы выключить его. Он также отключается при повороте зажигания в положение “ACC” или “LOCK”. Если обледенение щеток стеклоочистителей не устранено, вновь нажмите на кнопку включения антиобледенителя.
Вы можете, по желанию, установить непрерывный режим работы антиобледенителя щеток стеклоочистителей ветрового стекла.
• Автомобили с системой навигации:
При помощи монитора можно изменить установку режима работы антиобледенителя щеток стеклоочистителей ветрового стекла на непрерывный режим работы. Более подробная информация содержится в руководстве по эксплуатации монитора.
Установку также можно изменить у дилера SUBARU. За подробной информацией мы рекомендуем Вам обратиться к ближайшему дилеру SUBARU.
• Автомобили без системы навигации:
Установку также можно изменить у дилера SUBARU. За подробной информацией мы рекомендуем Вам обратиться к ближайшему дилеру SUBARU.

Если был установлен непрерывный режим работы антиобледенителя щеток стеклоочистителей ветрового стекла, нажатие кнопки приведет к его непрерывной работе.
Антиобледенитель щеток стеклоочистителей ветрового стекла автоматически прекратит работать, если во время его работы в непрерывном режиме наступит одно из следующих обстоятельств:
• Температура наружного воздуха повысится до 5°C (41°F) или более.
• В течение 15 минут скорость автомобиля будет находиться на уровне 15 км/ч (9 миль/ч) или менее.
• Напряжение аккумуляторной батареи опустится ниже допустимого уровня.

⚠ ОСТОРОЖНО

В целях предотвращения разрядки аккумуляторной батареи, не допускайте, чтобы антиобледенитель щеток стеклоочистителей ветрового стекла работал дольше необходимого.

Кнопка включения обогрева заднего стекла

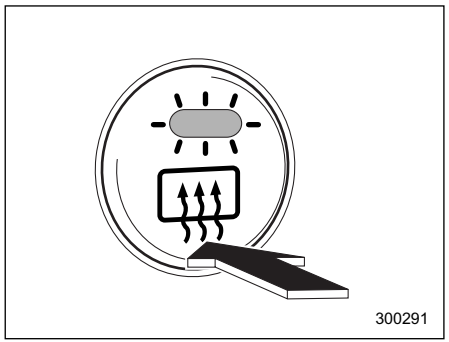

Автомобили с системой климат-контроля с ручным управлением

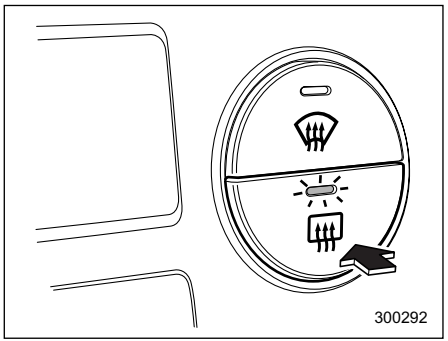

Автомобили с автоматической системой климат-контроля

Работа обогревателя заднего стекла возможна только в том случае, если замок зажигания переведен в положение “ON”.
Кнопка включения обогревателя заднего стекла расположена на панели управления системой климат-контроля.

Обогреватель автоматически отключается через 15 минут работы. Если окно становится чистым до истечения этого времени, повторно нажмите на кнопку включения обогревателя заднего стекла, чтобы выключить его. Он также отключается при повороте зажигания в положение “ACC” или “LOCK”. Если необходимо произвести обогрев стекол или справиться с их запотеванием, при повторном запуске двигателя автомобиля следует снова нажать на эту кнопку.

Для включения обогревателя заднего стекла нажмите на соответствующую кнопку. Для его выключения повторно нажмите эту же кнопку.
Во время работы обогревателя заднего стекла загорается контрольная лампа, расположенная в кнопке включения обогревателя.
Вы можете, по желанию, установить непрерывный режим работы обогревателя заднего стекла.

- Автомобили с системой навигации:

При помощи монитора можно изменить установку режима работы обогревателя заднего стекла на непрерывный режим работы. Более подробная информация содержится в руководстве по эксплуатации монитора.
Установку также можно изменить у дилера SUBARU. За подробной информацией мы рекомендуем Вам обратиться к ближайшему дилеру SUBARU.

- Автомобили без системы навигации:

Установку также можно изменить у

– ПРОДОЛЖЕНИЕ –

дилера SUBARU. За подробной информацией мы рекомендуем Вам обратиться к ближайшему дилеру SUBARU.

Если был установлен непрерывный режим работы обогревателя заднего стекла, то будет повторяться следующий цикл его работы: работа обогревателя заднего стекла в течение 15 минут, перерыв на две минуты, а затем снова работа в течение 15 минут. Если напряжение аккумуляторной батареи опустится ниже допустимого уровня, непрерывный режим работы будет отменен и работа прекратится как описано ниже.

- Если напряжение аккумуляторной батареи опустится ниже допустимого уровня в течение 15 минут после нажатия кнопки, непрерывный режим работы будет отменен и обогреватель заднего стекла прекратит работу через 15 минут.
- Если напряжение аккумуляторной батареи опустится ниже допустимого уровня после того, как была нажата кнопка, обогреватель заднего стекла работал в течение 15 минут, затем прервал работу на две минуты и снова начал работу, то обогреватель заднего стекла немедленно прекратит работу.

⚠ ОСТОРОЖНО

- **Не используйте острых предметов или абразивных чистящих веществ для очистки внутренней поверхности заднего стекла. Они могут повредить печатные проводники стекла.**
- **В целях предотвращения разрядки аккумуляторной батареи, не допускайте, чтобы обогреватель заднего стекла работал дольше необходимого.**

ПРИМЕЧАНИЕ

- **Если Ваш автомобиль оборудован обогревателями наружных зеркал, то они включаются одновременно с включением обогревателя заднего стекла.**
- **Если стеклоочиститель примерз к заднему стеклу, включите обогреватель заднего стекла.**

Зеркала

Перед началом движения убедитесь в том, что внутреннее и наружные зеркала правильно отрегулированы.

■ Внутреннее зеркало

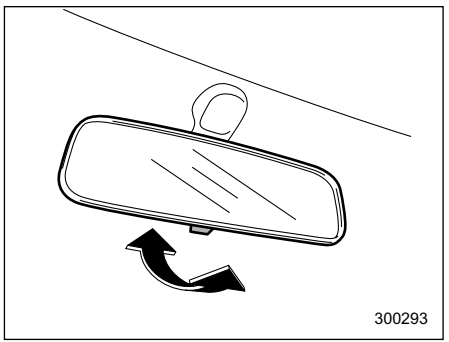

Внутреннее зеркало имеет дневное и ночное положения. Для установки зеркала в ночное положение, потяните на себя язычок, расположенный в нижней части зеркала. Для установки зеркала в дневное положение, нажмите язычок в обратном направлении. Когда внутреннее зеркало установлено в ночное положение, то это уменьшает степень ослепления светом фар.

■ Наружные зеркала

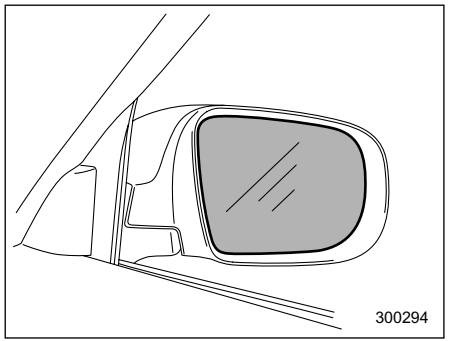

▼ Выпуклое зеркало (если установлено)

⚠ ВНИМАНИЕ

В выпуклом зеркале предметы выглядят меньше и кажутся дальше, чем в плоском зеркале. При смене полосы движения не используйте выпуклое зеркало для определения дистанции между Вашим автомобилем и автомобилями, идущими сзади. Для определения действительных размеров объектов и дистанции используйте внутреннее зеркало или посмотрите назад.

▼ Переключатель дистанционного управления зеркалами

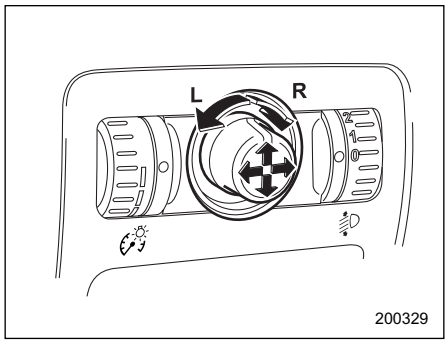

Работа системы дистанционного управления наружными зеркалами возможна только в тех случаях, когда ключ зажигания находится в положении “ACC” или “ON”.

1. Для регулировки левого зеркала, поверните ручку в сторону “L”, а для регулировки правого зеркала – в сторону “R”.
2. Перемещайте ручку в том направлении, в которое Вы хотите переместить зеркало.
3. Чтобы предотвратить случайную регулировку зеркал, верните ручку в нейтральное положение.

Наружные зеркала можно регулировать также вручную.

▼ Обогрев наружных зеркал (если установлен)

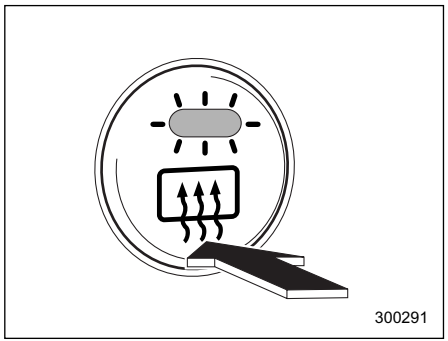

Автомобили с системой климат-контроля с ручным управлением

– ПРОДОЛЖЕНИЕ –

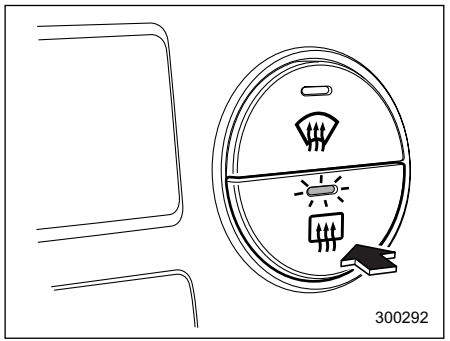

Автомобили с автоматической системой климат-контроля

Обогрев наружных зеркал включается той же кнопкой, что и обогрев заднего стекла.
Работа обогревателя наружных зеркал возможна только в том случае, если замок зажигания переведен в положение “ON”.
Для включения обогревателя наружных зеркал нажмите соответствующую кнопку.
Для его выключения повторно нажмите эту же кнопку. Во время работы обогревателя наружных зеркал включается контрольная лампа, расположенная на кнопке его включения.

Обогреватель автоматически отключается через 15 минут работы. Если зеркала становятся чистым до истечения этого времени, повторно нажмите на кнопку включения обогревателя наружных зеркал, чтобы выключить его. Он также отключается при повороте зажигания в положение “ACC” или “LOCK”. Если необходимо произвести обогрев стекол или справиться с их запотеванием, при повторном запуске двигателя автомобиля следует снова нажать на эту кнопку.

ПРИМЕЧАНИЕ

• При включении обогрева наружных зеркал, включается и обогрев заднего стекла.
• Если был установлен непрерывный режим работы обогревателя заднего стекла, то обогреватель наружных зеркал также будет работать непрерывно. См. раздел “Кнопка включения обогрева заднего стекла” данной главы.

⚠ ОСТОРОЖНО

В целях предотвращения разрядки аккумуляторной батареи, не допускайте, чтобы обогреватель заднего стекла работал дольше необходимого.

Рулевое колесо с регулируемым наклоном

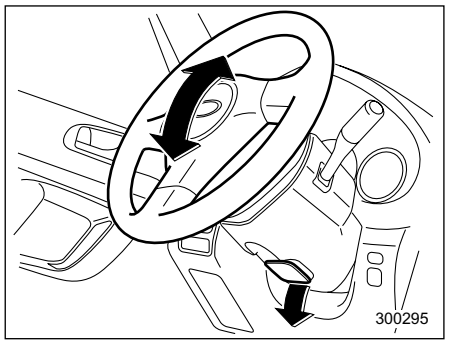

1. Отрегулируйте положение сиденья. См. раздел “Передние сиденья” (Глава 1).
2. Переведите рычаг блокировки наклона рулевой колонки вниз
3. Отрегулируйте рулевое колесо под себя по высоте.
4. Потяните рычаг вверх, чтобы зафиксировать положение рулевого колеса.
5. Подвигав рулевое колесо вверх и вниз, убедитесь что оно надежно зафиксировано.

⚠ ВНИМАНИЕ

Не регулируйте наклон рулевого колеса во время движения. Это может привести к потере управления автомобилем, и, как следствие – к травмам.

Звуковой сигнал

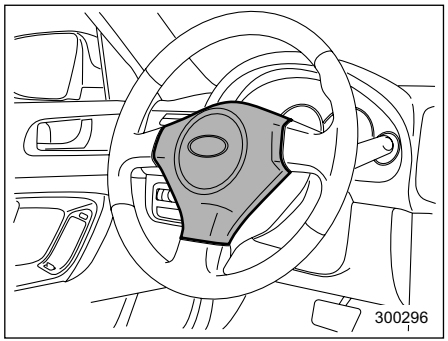

Для включения звукового сигнала нажмите на подушку рулевого колеса.

– ПРОДОЛЖЕНИЕ –

Вентиляция 4-2
Распределение потока воздуха 4-2
Центральные и боковые дефлекторы 4-4
Система климат-контроля с ручным управлением (если установлена) 4-4
Панель управления 4-4
Работа обогревателя 4-7
Работа кондиционера воздуха (если установлен) 4-9
Автоматическая система климат-контроля (если установлена) 4-10
Датчики температуры 4-15
Рекомендации по обслуживанию и эксплуатации обогревателя и кондиционера воздуха 4-16
Очистка решётки воздухозаборника системы вентиляции 4-16
Эффективное охлаждение салона автомобиля после стоянки на солнце 4-16
Циркуляция смазки в контуре хладагента 4-16
Проверка системы кондиционера воздуха перед началом летнего сезона 4-17
Охлаждение и осушение воздуха в салоне автомобиля при погодных условиях, характеризующихся повышенной влажностью и низкой температурой 4-17
Отключение компрессора кондиционера воздуха при работе двигателя в режиме тяжелых нагрузок 4-17
Хладагент для системы климат-контроля Вашего автомобиля 4-17
Система очистки воздуха (если установлена) 4-18

Вентиляция

■ Распределение потока воздуха

▼ Автомобили с левосторонним расположением руля

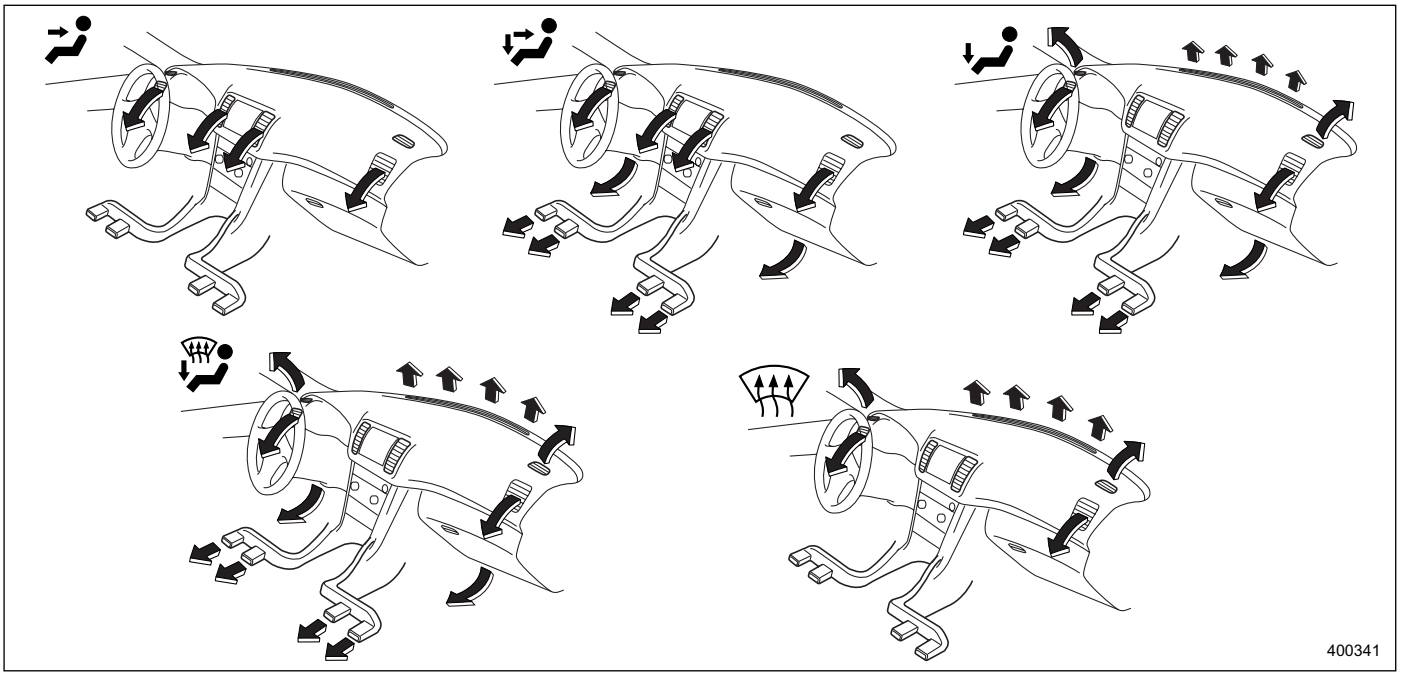

▼ Автомобили с правосторонним расположением руля

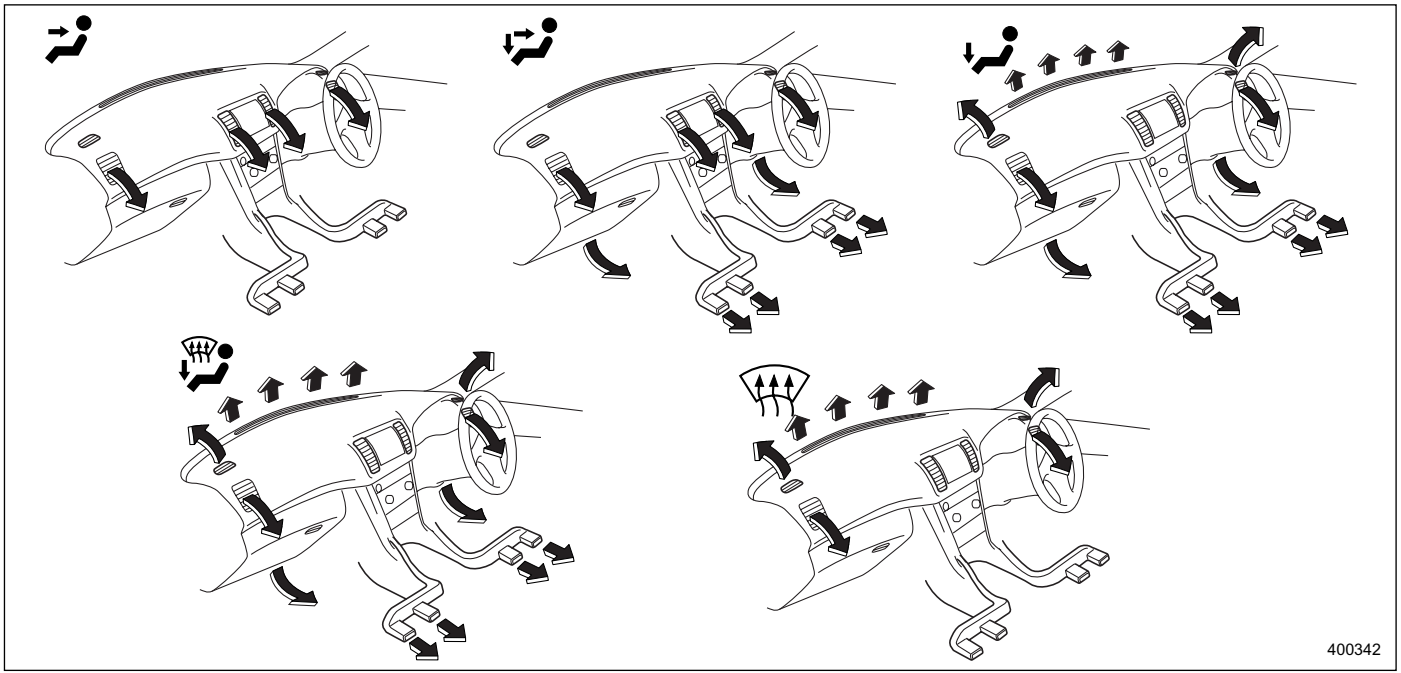

– ПРОДОЛЖЕНИЕ –

■ Центральные и боковые дефлекторы

▼ Центральные дефлекторы

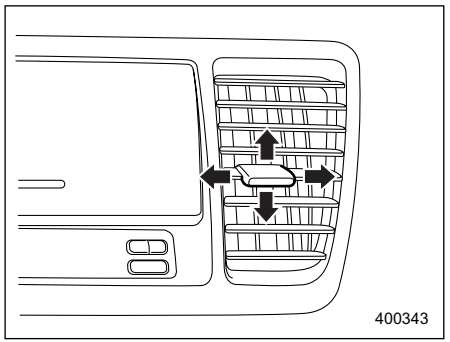

Для регулировки направления подачи воздуха переместите язычок вверх или вниз, вправо или влево.

▼ Боковые дефлекторы

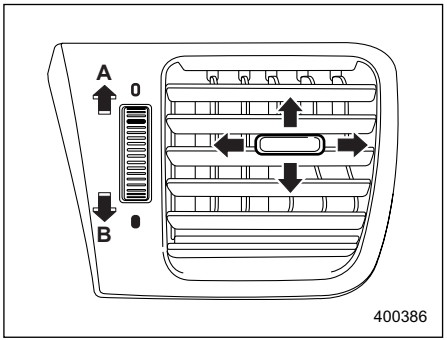

A) Открыть
B) Закрыть

Для регулировки направления подачи воздуха переместите язычок вверх или вниз, вправо или влево.
Чтобы открыть дефлектор поверните колесико открывания/закрывания дефлектора вверх в положение “ 0 ”.
Чтобы закрыть его поверните колесико вниз в положение “ ▮ ”.

Система климат-контроля с ручным управлением (если установлена)

■ Панель управления

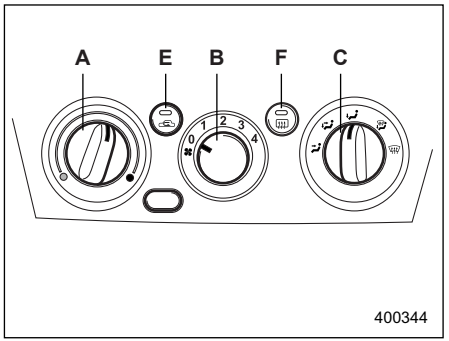

Автомобили с левосторонним расположением руля

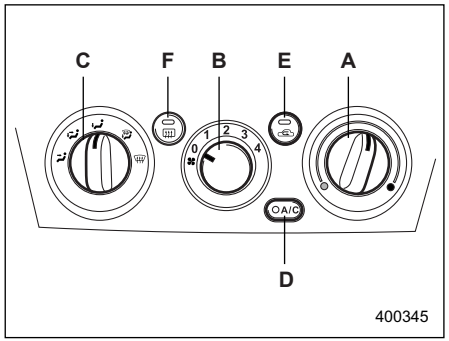

Автомобили с правосторонним расположением руля

A) Ручка регулировки температуры
B) Ручка регулировки скорости вентилятора
C) Ручка установки режимов распределения потоков воздуха
D) Кнопка включения кондиционера воздуха
E) Кнопка управления воздухозаборником
F) Кнопка включения обогрева заднего стекла (см. раздел “Кнопка включения обогрева заднего стекла” Главы 3)

▼ Ручка регулировки температуры

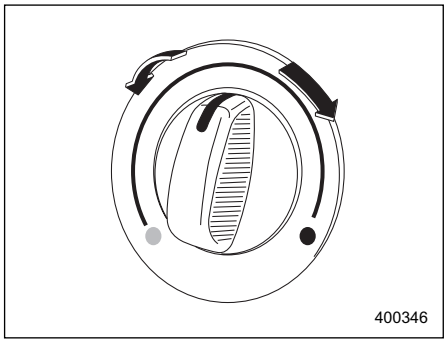

Данная ручка предназначена для регулировки температуры воздуха, подаваемого через вентиляционные отверстия в салон автомобиля. Регулировка осуществляется в диапазоне от синего (холод) до красного (тепло) сектора.

▼ Ручка регулировки скорости вентилятора

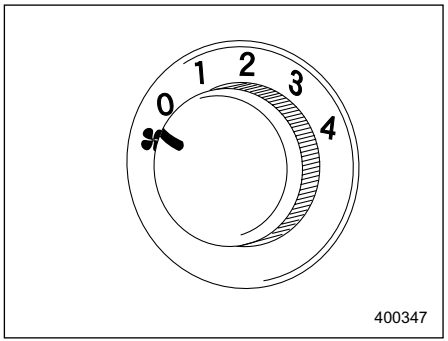

Вентилятор работает только в том случае, если замок зажигания повернут в положение “ON”. Ручкой регулировки скорости вентилятора можно выбрать один из пяти скоростных режимов его работы.

– ПРОДОЛЖЕНИЕ –

▼ Ручка установки режимов распределения потоков воздуха

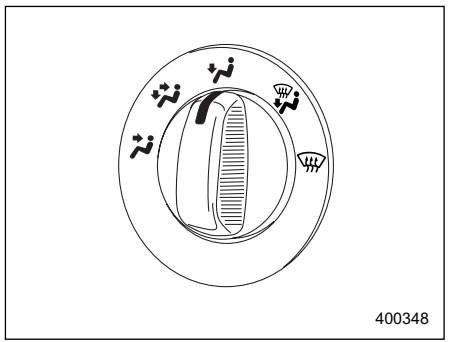

Эта ручка имеет пять следующих положений:

: Подача воздуха через вентиляционные отверстия панели приборов.

: Подача воздух через вентиляционные отверстия панели приборов и вентиляционные отверстия обдува ног.

: Основная подача воздуха через вентиляционные отверстия панели приборов, вентиляционные отверстия обдува ног и слабая – через вентиляционные отверстия обогрева ветрового стекла.

: Подача воздуха через вентиляционные отверстия панели приборов, вентиляционные отверстия обогрева ветрового стекла и вентиляционные отверстия обдува ног.

: Подача воздух через вентиляционные отверстия панели приборов и вентиляционные отверстия обогрева ветрового стекла.

ПРИМЕЧАНИЕ

Если Ваш автомобиль оснащен кондиционером воздуха, то когда ручка находится в положении “ ” или “ ”, компрессор кондиционера воздуха автоматически включается для быстрой очистки запотевшего стекла. Однако при этом контрольная лампа, расположенная в кнопке включения кондиционера, не загорается. Одновременно осуществляется автоматический переход в режим забора наружного воздуха.
В этом случае, Вы не сможете вручную установить режим “Рециркуляция” при помощи кнопки управления воздухозаборником.
Выключение компрессора кондиционера путем нажатия кнопки включения кондиционера также невозможно.

▼ Кнопка включения кондиционера (если установлен)

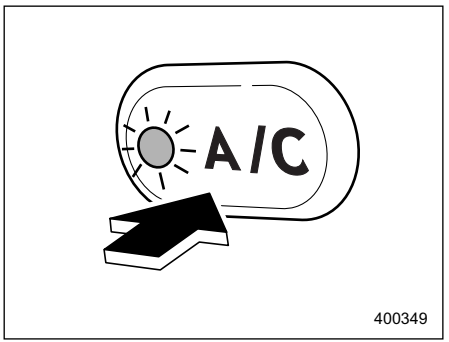

Работа кондиционера возможна только в том случае, если работает двигатель автомобиля.

Включение кондиционера воздуха осуществляется нажатием кнопки включения кондиционера при работающем вентиляторе. При этом загорается соответствующая контрольная лампа.

Выключение кондиционера воздуха осуществляется повторным нажатием этой же кнопки.

▼ Кнопка управления воздухозаборником

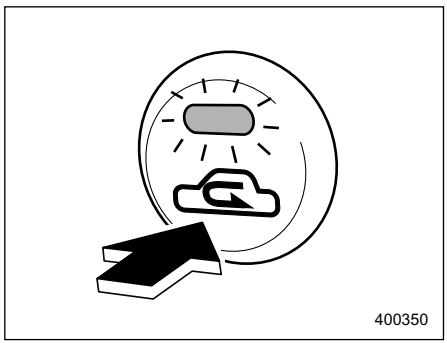

Положение “ON” (Рециркуляция): В салоне автомобиля осуществляется рециркуляция воздуха.
Нажмите кнопку управления воздухозаборником, установив ее в положение “ON”. При этом загорается соответствующая контрольная лампа.
Для быстрого охлаждения воздуха в салоне (для автомобилей с кондиционером воздуха) или при передвижении по пыльным дорогам, переведите кнопку управления воздухозаборником в положение “ON”.

Положение “OFF” (Забор наружного воздуха): В салон автомобиля осуществляется подача наружного воздуха.
Повторно нажмите кнопку управления воздухозаборником для перевода ее в положение “OFF”. При этом соответствующая контрольная лампа погаснет.
Когда в салоне автомобиля установится комфортная температура, а движение автомобиля осуществляется уже не по пыльной дороге, переведите кнопку управления воздухозаборником в положение “OFF”.

⚠ ВНИМАНИЕ

При длительном нахождении кнопки управления воздухозаборником в положении “ON” может произойти запотевание стекол. Как только Вы проедете пыльный участок дороги, установите кнопку управления воздухозаборником в положение “OFF”.

■ Работа обогревателя

▼ Обогрев и предотвращение запотевания ветрового стекла

Для подачи теплого воздуха на ветровое стекло и стекла передних дверей:
1. Установите кнопку управления воздухозаборником в положение “OFF”.
2. Установите ручку установки режимов распределения потоков воздуха в положение “ ⛆ ”.
3. Поворачивайте ручку регулировки температуры вправо.
4. Ручкой регулировки скорости вентилятора установите максимальную скорость вентилятора.

ПРИМЕЧАНИЕ

• Если Ваш автомобиль оснащен кондиционером воздуха, то когда ручка находится в положении “ ⛆ ” или “ ⛆ ”, компрессор кондиционера воздуха автоматически включается для быстрой очистки запотевшего стекла. Однако при этом контрольная лампа, расположенная в кнопке включения кондиционера, не загорается. Одновременно осуществляется автоматический

– ПРОДОЛЖЕНИЕ –

переход в режим забора наружного воздуха.
В этом случае, Вы не сможете вручную установить режим "Рециркуляция" при помощи кнопки управления воздухозаборником.
Выключение компрессора кондиционера путем нажатия кнопки включения кондиционера также невозможно.
• Теплый воздух подается также через правое и левое вентиляционные отверстия. Для прекращения подачи теплого воздуха через эти вентиляционные отверстия поверните колесико открывания/закрывания соответствующего дефлектора в положение " ● ".

▼ Обогрев салона и ветрового стекла

Для подачи теплого воздуха в ноги и на ветровое стекло:
1. Установите кнопку управления воздухозаборником в положение "OFF".
2. Установите ручку установки режимов распределения потоков воздуха в положение " ".
3. Установите ручку регулировки температуры в положение, обеспечивающее комфортную температуру воздуха.
4. Ручкой регулировки скорости вентилятора установите требуемую скорость вентилятора.

ПРИМЕЧАНИЕ

• Если Ваш автомобиль оснащен кондиционером воздуха, то когда ручка находится в положении " " или " ", компрессор кондиционера воздуха автоматически включается для быстрой очистки запотевшего стекла. Однако при этом контрольная лампа, расположенная в кнопке включения кондиционера, не загорается. Одновременно осуществляется автоматический переход в режим забора наружного воздуха.
В этом случае, Вы не сможете вручную установить режим "Рециркуляция" при помощи кнопки управления воздухозаборником.
Выключение компрессора кондиционера путем нажатия кнопки включения кондиционера также невозможно.
• Теплый воздух подается также через правое и левое вентиляционные отверстия. Для прекращения подачи теплого воздуха через эти вентиляционные отверстия поверните колесико открывания/закрывания соответствующего дефлектора в положение " ● ".

▼ Обогрев салона

Для подачи теплого воздуха в ноги:
1. Установите кнопку управления воздухозаборником в положение "OFF".
2. Установите ручку установки режимов распределения потоков воздуха в положение " ".
3. Установите ручку регулировки температуры в положение, обеспечивающее комфортную температуру воздуха.
4. Ручкой регулировки скорости вентилятора установите требуемую скорость вентилятора.

ПРИМЕЧАНИЕ

Теплый воздух подается также через правое и левое вентиляционные отверстия. Для прекращения подачи теплого воздуха через эти вентиляционные отверстия поверните колесико открывания/ закрывания соответствующего дефлектора в положение " ● ".

▼ Двухуровневый обогрев

Данная регулировка позволяет Вам подавать через вентиляционные отверстия панели приборов и вентиляционные отверстия обдува ног воздух разной температуры. Воздух, поступающий из вентиляционных отверстий обдува ног, будет слегка теплее воздуха, поступающего из вентиляционных отверстий панели приборов.

1. Установите кнопку управления воздухозаборником в положение “OFF”.
2. Установите ручку установки режимов распределения потоков воздуха в положение “ ”.
3. Установите нужный уровень температуры при помощи ручки регулировки температуры.
4. Ручкой регулировки скорости вентилятора установите требуемую скорость вентилятора.

Установка ручки регулировки температуры полностью в красный или синий сектор уменьшает разницу температур между потоками воздуха, поступающими из вентиляционных отверстий обдува ног и вентиляционных отверстий панели приборов.

▼ Вентиляция

Для принудительной подачи наружного воздуха через вентиляционные отверстия панели приборов:

1. Установите кнопку управления воздухозаборником в положение “OFF”.
2. Установите ручку установки режимов распределения потоков воздуха в положение “ ”.
3. Поворачивайте ручку регулировки температуры влево.
4. Ручкой регулировки скорости вентилятора установите требуемую скорость вентилятора.

При движении по пыльной дороге установите кнопку управления воздухозаборником воздуха в положение “ON”.

⚠ ВНИМАНИЕ

При длительном нахождении кнопки управления воздухозаборником в положении “ON” может произойти запотевание стекол. Как только Вы проедете пыльный участок дороги, установите кнопку управления воздухозаборником в положение “OFF”.

■ Работа кондиционера воздуха (если установлен)

▼ Охлаждение или осушение воздуха

Для охлаждения и осушения воздуха в салоне автомобиля, направив воздух через вентиляционные отверстия панели приборов, выполните следующие операции:

1. Установите кнопку управления воздухозаборником в положение “OFF”.
2. Установите ручку установки режимов распределения потоков воздуха в положение “ ”.
3. Установите кнопку включения кондиционера воздуха в положение “ON”.
4. Установите ручку регулировки температуры в синий сектор.
5. Ручкой регулировки скорости вентилятора установите требуемую скорость вентилятора.

▼ Обогрев или предотвращение запотевания ветрового стекла

Для подачи теплого воздуха на ветровое стекло и стекла передних дверей:

1. Установите ручку установки режимов распределения потоков

– ПРОДОЛЖЕНИЕ –

воздуха в положение “ ”.
2. Установите ручку регулировки температуры в красный сектор.
3. Ручкой регулировки скорости вентилятора установите максимальную скорость вентилятора.

ПРИМЕЧАНИЕ

Если Ваш автомобиль оснащен кондиционером воздуха, то когда ручка находится в положении “ ” или “ ”, компрессор кондиционера воздуха автоматически включается для быстрой очистки запотевшего стекла. Однако при этом контрольная лампа, расположенная в кнопке включения кондиционера, не загорается. Одновременно осуществляется автоматический переход в режим забора наружного воздуха.
В этом случае, Вы не сможете вручную установить режим “Рециркуляция” при помощи кнопки управления воздухозаборником.
Выключение компрессора кондиционера путем нажатия кнопки включения кондиционера также невозможно.

Автоматическая система климат-контроля (если установлена)

ПРИМЕЧАНИЕ

- **Работа автоматической системы климат-контроля может регулироваться только при работающем двигателе автомобиля.**
- **При низкой температуре охлаждающей жидкости двигателя вентилятор не включается.**
- **При работе в режиме “AUTO”, если температура воздуха в салоне автомобиля достаточно прохладная, компрессор кондиционера воздуха не включается. Для эффективного устранения запотевания стекол или осушения воздуха в холодную погоду включите компрессор кондиционера воздуха, нажав на кнопку “A/C”.**
- **Даже в тех случаях, когда в охлаждении воздуха нет необходимости, при установке соответствующей ручкой уровня температуры, значительно более низкой, чем температура воздуха, подаваемого в салон автомобиля в данный момент, автоматически включается компрессор кондиционера воздуха, а на панели управления загорается контрольная лампа “A/C”.**

Автоматическая система климат-контроля автоматически регулирует температуру подаваемого в салон воздуха, скорость вращения вентилятора, распределение воздушного потока, управление забором воздуха и работу компрессора кондиционера воздуха. Она включается нажатием кнопки “AUTO” и, используя установку ручки регулировки температуры, поддерживает комфортную атмосферу в салоне автомобиля.
Уровень температуры может устанавливаться в диапазоне от 18 до 32°C (от 65 до 85°F).

▼ Панель управления

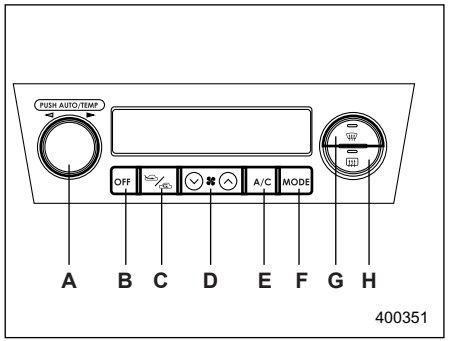

Автомобили с левосторонним расположением руля

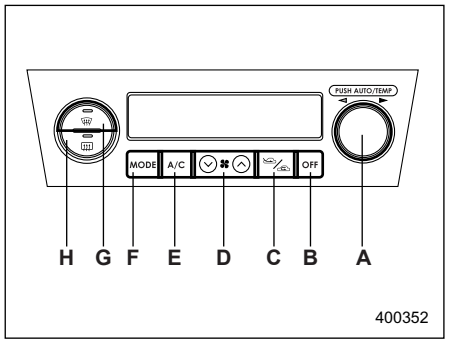

Автомобили с правосторонним расположением руля

A) Кнопка “AUTO”/Ручка регулировки температуры
B) Кнопка “OFF”
C) Кнопка управления воздухозаборником
D) Кнопка регулировки скорости вентилятора
E) Кнопка включения кондиционера воздуха
F) Кнопка установки режимов распределения потоков воздуха
G) Кнопка обогрева ветрового стекла
H) Кнопка включения обогрева заднего стекла (см. раздел “Кнопка включения обогрева заднего стекла” Главы 3)

▼ Кнопка “AUTO”

Работа в режиме “AUTO”:

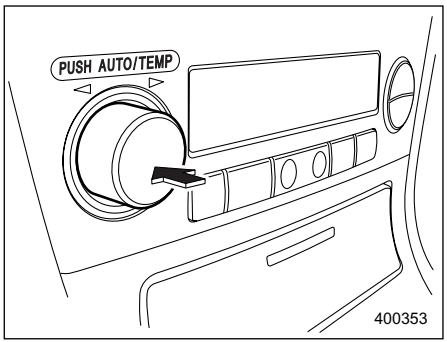

В режиме “AUTO” автоматическая система климат-контроля автоматически регулирует температуру воздуха в салоне автомобиля. При нажатии на кнопку “AUTO”, на дисплее загорается контрольная лампа “AUTO”. В этом режиме скорость вращения вентилятора, распределение воздушного потока, управление забором воздуха и работа компрессора кондиционера воздуха регулируются автоматически.

Работа в режиме ручного управления:

Если во время работы в автоматическом режиме нажать на любую кнопку на панели управления, то контрольная лампа “AUTO” погаснет (кроме случая нажатия на кнопку “OFF” или поворота ручки регулировки температуры). В этом случае Вы можете вручную управлять системой, устанавливая выбранной Вами кнопкой необходимый режим работы.

Для возврата системы в режим “AUTO”, нажмите кнопку “AUTO”.

– ПРОДОЛЖЕНИЕ –

▼ Кнопка “OFF”

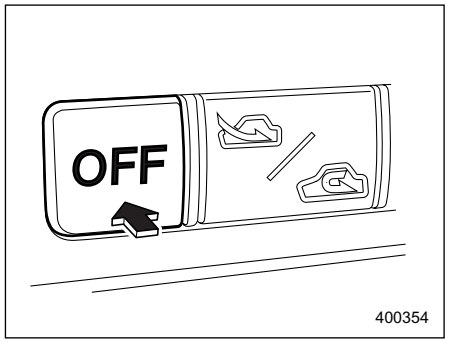

При нажатии на кнопку “OFF”, автоматическая система климат-контроля выключится (выключится компрессор кондиционера воздуха и вентилятор).
При нажатии на кнопку “OFF” автоматически установится режим забора наружного воздуха (кнопка управления воздухозаборником установится в положение “OFF”).

▼ Ручка регулировки температуры

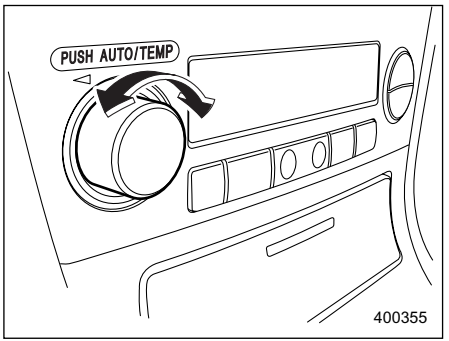

Данная ручка предназначена для установки требуемой температуры в салоне автомобиля. Установленная температура отображается на дисплее. После установки требуемого уровня температуры система климат-контроля будет автоматически регулировать температуру воздуха, подаваемого в салон автомобиля, чтобы обеспечить постоянное поддержание этого установленного уровня температуры.
При повороте этой ручки против часовой стрелки до упора, система климат-контроля обеспечивает максимальное охлаждение. При повороте этой ручки по часовой стрелке до упора, система климат-контроля обеспечивает максимальный обогрев.

▼ – Кнопка обогрева ветрового стекла

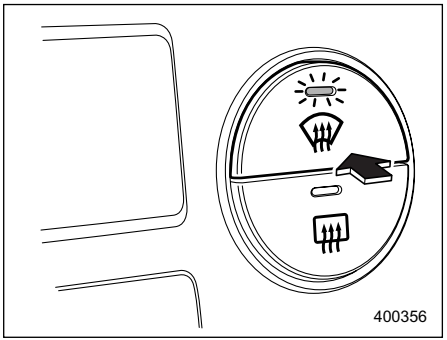

Для обогрева или устранения запотевания ветрового стекла и окон передних дверей, нажмите кнопку “ ” обогрева ветрового стекла. При нажатой кнопке “ ” независимо от того, работает кондиционер воздуха или нет, в салон автомобиля будет подаваться наружный воздух, направленный на ветровое стекло и окна передних дверей, включится компрессор кондиционера воздуха, а на кнопке загорится контрольная лампа.
После устранения запотевания

ветрового стекла, нажав на кнопку “AUTO” верните систему климат-контроля в режим “AUTO”, или выключите ее, нажав на кнопку “OFF”.
Для возврата системы в режим, в котором она работала до активации обогрева ветрового стекла, снова нажмите кнопку “ ⛆ ”.

▼ Кнопка регулировки скорости вентилятора

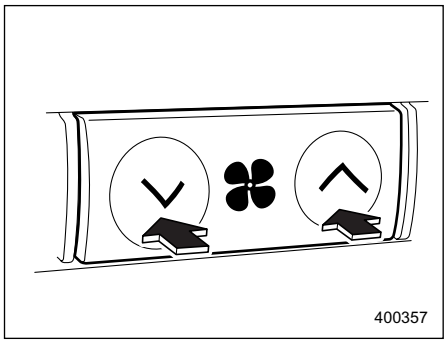

Кнопкой регулировки скорости вентилятора можно выбрать один из семи режимов: режим “AUTO” и 6 различных скоростных режимов его работы.
Установленная скорость работы вентилятора отображается на дисплее. При установке кнопкой регулировки скорости вентилятора режима “AUTO”, скорость работы вентилятора регулируется автоматически в зависимости от различных условий: температуры воздуха в салоне автомобиля и температуры наружного воздуха, интенсивности солнечного света и т.д.

▼ A/C – Кнопка включения кондиционера

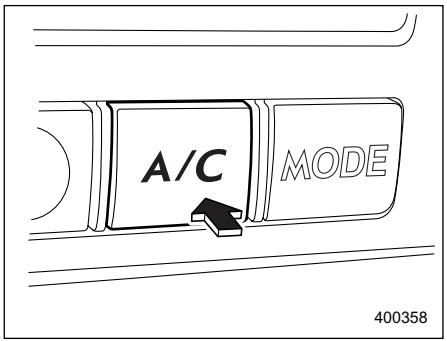

Если при работе системы климат-контроля в режиме “AUTO” ветровое стекло начинает запотевать, для устранения запотевания и осушения воздуха нажмите кнопку “A/C” включения кондиционера.
При нажатии этой кнопки, включится компрессор кондиционера воздуха и на дисплее загорится контрольная лампа “A/C”. После устранения запотевания ветрового стекла, нажав на кнопку “AUTO” установите систему обратно в режим “AUTO”.

ПРИМЕЧАНИЕ

Компрессор кондиционера воздуха не будет работать, если температура наружного воздуха ниже 0°C (32°F).

▼ Кнопка установки режимов распределения потоков воздуха

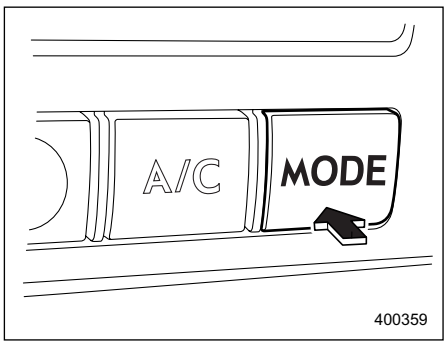

Нажатием копки установки режимов распределения потоков воздуха, выберите желаемый режим распределения потоков воздуха. Выбранный режим распределения потоков воздуха отображается на

– ПРОДОЛЖЕНИЕ –

дисплее.

(Вентиляция): Подача воздуха через вентиляционные отверстия панели приборов.

(Двухуровневый): Подача воздух через вентиляционные отверстия панели приборов и вентиляционные отверстия обдува ног.

(Обогрев салона): Основная подача воздуха через вентиляционные отверстия панели приборов, вентиляционные отверстия обдува ног и слабая – через вентиляционные отверстия обогрева ветрового стекла.

(Обогрев салона/ветрового стекла): Подача воздуха через вентиляционные отверстия панели приборов, вентиляционные отверстия обогрева ветрового стекла и вентиляционные отверстия обдува ног.

▼ Кнопка управления воздухозаборником

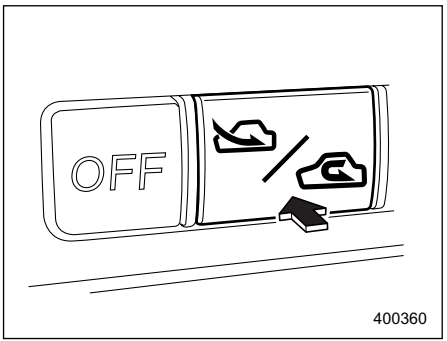

Нажатием кнопки “ / ”, выберите режим забора воздуха.
Выбранный режим забора воздуха отображается на дисплее.
(Рециркуляция): В салоне автомобиля осуществляется рециркуляция воздуха. Используйте этот режим для быстрого охлаждения воздуха в салоне или для предотвращения поступления в салон наружного воздуха. При выборе режима рециркуляции, на дисплее загорится контрольная лампа “ ”.
(Забор наружного воздуха): В салон автомобиля осуществляется подача наружного воздуха. При работе системы климат-контроля в режиме “AUTO”, этот режим выбирается автоматически. (Существует одно исключение: При повороте ручки регулировки температуры до упора против часовой стрелки, режим рециркуляции устанавливается автоматически.) При выборе режима забора наружного воздуха, на дисплее загорится контрольная лампа “ ”.

⚠ ВНИМАНИЕ

При длительном нахождении рычага управления воздухозаборником в положении “ ” может произойти запотевание стекол. Как только Вы проедете пыльный участок дороги, установите рычаг управления воздухозаборником в положение “ ”.

ПРИМЕЧАНИЕ

При движении по пыльной дороге или за автомобилем, выделяющим неприятные выхлопные газы, установите кнопку управления воздухозаборником в положение “ ”.

Время от времени, для подачи в

салон автомобиля наружного воздуха, возвращайте кнопку управления воздухозаборником в положение “ ”.

■ Датчики температуры

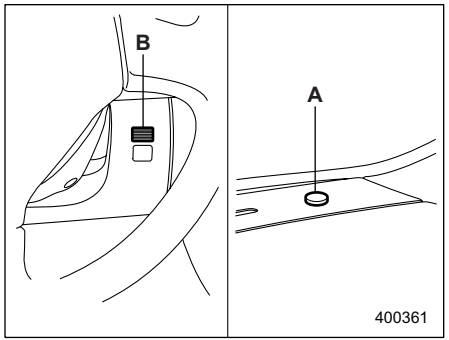

A) Датчик интенсивности солнечного света
B) Датчик температуры воздуха в салоне автомобиля

В работе автоматической системы климат-контроля используются показания нескольких датчиков. Эти датчики имеют хрупкую конструкцию. При неосторожном обращении они могут легко повредиться, в результате чего система климат-контроля не сможет осуществлять правильную регулировку температуры в салоне. Во избежание повреждения датчиков соблюдайте следующие меры предосторожности:

– Не подвергайте датчики ударам.
– Не допускайте попадания на датчики воды.
– Ничем не закрывайте датчики.

Датчики расположены в следующих местах:

– Датчик интенсивности солнечного света: рядом с решеткой вентиляционных отверстий обогревателя ветрового стекла
– Датчик температуры воздуха в салоне автомобиля: около рулевой колонки.
– Датчик температуры наружного воздуха: за решеткой радиатора.

– ПРОДОЛЖЕНИЕ –

Рекомендации по обслуживанию и эксплуатации обогревателя и кондиционера воздуха

■ Очистка решётки воздухозаборника системы вентиляции

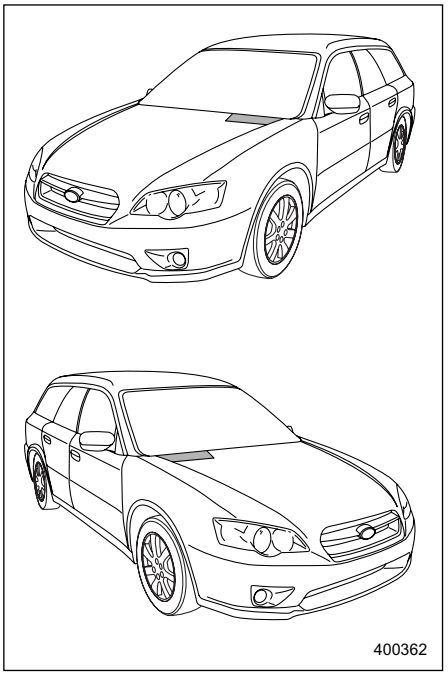

Для обеспечения эффективного обогрева салона и ветрового стекла, следите за тем, чтобы передняя решётка воздухозаборника системы вентиляции всегда была очищена от снега, листьев и других предметов, препятствующих поступлению воздух в салон автомобиля. В связи с тем, что испаритель находится в передней части радиатора, эту область всегда следует содержать в чистоте, так как насекомые и листья, скапливающиеся на нем, ухудшают эффективность охлаждения.

■ Эффективное охлаждение салона автомобиля после стоянки на солнце

После стоянки на солнце Вам следует открыть окна автомобиля в первые несколько минут поездки, обеспечив приток и циркуляцию наружного воздуха в салоне автомобиля. Это поможет кондиционеру воздуха быстрее охладить воздух в салоне. Для обеспечения максимальной эффективности охлаждения воздуха, закрывайте окна автомобиля при работе кондиционера воздуха.

■ Циркуляция смазки в контуре хладагента

Для циркуляции масла в системе кондиционера, в межсезонье раз в месяц необходимо обеспечивать работу его компрессора в течение

нескольких минут при низких оборотах двигателя (в режиме холостого хода или при движении на малой скорости).

■ Проверка системы кондиционера воздуха перед началом летнего сезона

Каждую весну осуществляйте проверку работоспособности и состояния шлангов кондиционера Вашего автомобиля, а также осмотр кондиционера для выявления возможных утечек хладагента. Для проведения этих работ мы рекомендуем Вам обратиться к официальному дилеру SUBARU.

■ Охлаждение и осушение воздуха в салоне автомобиля при погодных условиях, характеризующихся повышенной влажностью и низкой температурой

При определенных погодных условиях (высокая относительная влажность воздуха, низкая температура и т.п.) можно заметить выделение водяных паров из вентиляционных отверстий подачи воздуха в салон автомобиля. Это – нормальное явление, не свидетельствующее о каких-либо неисправностях в системе кондиционирования воздуха.

■ Отключение компрессора кондиционера воздуха при работе двигателя в режиме тяжелых нагрузок

Для улучшения динамических характеристик автомобиля и в целях экономии топлива, конструкция компрессора кондиционера воздуха предусматривает его временное отключение при полном нажатии педали газа во время осуществления резкого ускорения автомобиля или при въезде на крутой склон.

■ Хладагент для системы климат-контроля Вашего автомобиля

В Вашем кондиционере используется озоносберегающий хладагент HFC134a. Поэтому способы заправки, замены или проверки хладагента отличаются от тех, что используются при работе с хладагентом CFC12 (фреон). По поводу обслуживания мы рекомендуем Вам проконсультироваться у Вашего дилера SUBARU. Гарантийные обязательства не распространяются на проведение ремонта, вызванного использованием ненадлежащего хладагента.

– ПРОДОЛЖЕНИЕ –

Система очистки воздуха (если установлена)

Если система кондиционирования воздуха Вашего автомобиля включает в себя систему очистки воздуха, то замена фильтрующего элемента этой системы должна проводиться в соответствии с графиком, приведенным ниже. Соблюдение этого графика обеспечит эффективную очистку воздуха от пыли. Если Ваш автомобиль эксплуатируется в условиях повышенной запыленности воздуха, то фильтрующий элемент должен заменяться чаще, чем указано в графике. Мы рекомендуем Вам проверять состояние системы очистки воздуха и осуществлять замену фильтрующего элемента у официального дилера SUBARU. Кроме того, мы рекомендуем Вам использовать для замены фирменный комплект воздушного фильтра.

График замены:

Каждые 12 месяцев или через 12 000 км (7 500 миль) пробега – в зависимости от того, что наступит раньше.

⚠ ОСТОРОЖНО

В перечисленных ниже случаях мы рекомендуем Вам обратиться к Вашему дилеру SUBARU, даже если еще не подошло время замены фильтрующего элемента воздушного фильтра:
– Снижение объемов воздуха, проходящего через воздуховоды системы вентиляции и кондиционирования.
– Ветровое стекло быстро запотевает.

ПРИМЕЧАНИЕ

Ненадлежащее обслуживание воздушного фильтра может повлиять на работу систем кондиционирования воздуха, обогрева салона и ветрового стекла.

Антенна **5-4**
Печатная антенна **5-4**
Прием радиостанций диапазона FM **5-4**
Установка дополнительного электрического оборудования **5-5**
Аудиосистема **5-5**
Аудиосистема типа “A” **5-5**
Аудиосистема типа “B” **5-6**
Аудиосистема типа “C” **5-6**
Аудиосистема типа “D”: **5-6**
Аудиосистема типа “E” **5-7**
Аудиосистема типа “F” **5-7**
Аудиосистема McIntosh **5-8**
Аудиосистема типа “A” (если установлена) **5-8**
Работа радиоприемника **5-9**
Работа кассетного проигрывателя **5-17**
Работа встроенного CD-чейнджера **5-21**
Органы управления CD-чейнджером (если подключен дополнительный CD-чейнджер) **5-28**

Аудиосистема типа “B” (если установлена) 5-32
Работа радиоприемника 5-32
Работа проигрывателя компакт-дисков 5-40
Органы управления CD-чейнджером (если подключен дополнительный CD-чейнджер) 5-44
Аудиосистема типа “C” (если установлена) 5-48
Работа радиоприемника 5-48
Работа проигрывателя компакт-дисков 5-56
Аудиосистема типа “D” (если установлена) 5-60
Работа радиоприемника 5-60
Работа кассетного проигрывателя 5-66
Работа встроенного CD-чейнджера 5-70
Органы управления CD-чейнджером (если подключен дополнительный CD-чейнджер) 5-77
Аудиосистема типа “E” (если установлена) 5-81
Работа радиоприемника 5-82
Работа проигрывателя компакт-дисков 5-87
Органы управления CD-чейнджером (если подключен дополнительный CD-чейнджер) 5-91

Аудиосистема типа “F” (если установлена) 5-96
Работа радиоприемника 5-96
Работа проигрывателя компакт-дисков 5-101
Аудиосистема McIntosh (если установлена) 5-106
Работа радиоприемника 5-106
Работа встроенного CD-чейнджера 5-111
Кнопки управления аудиосистемой (для моделей с двигателем, объемом 3,0 л) 5-118
Меры предосторожности при работе с компакт-дисками (CD) 5-119

Антенна

■ Печатная антенна

⚠ ОСТОРОЖНО

Никогда не используйте для чистки внутренней поверхности стекла, на которое нанесена печатная антенна, острые инструменты или очистители стекол, содержащие абразивные вещества. В противном случае, можно повредить нанесенную на стекло печатную антенну.

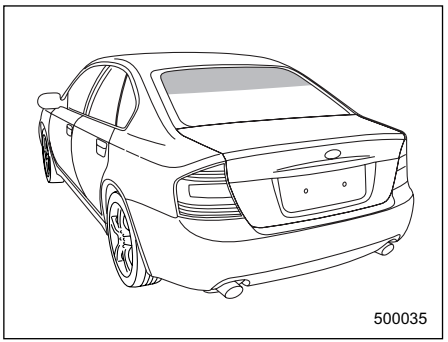

Седан

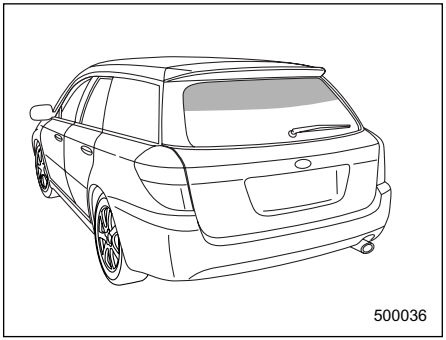

Универсал

Антенна нанесена печатным способом на внутреннюю часть стекла заднего окна.

■ Прием радиостанций диапазона FM

Несмотря на то, что обычно в диапазоне FM отсутствуют помехи, все же на качество приема радиостанций может повлиять окружающая среда, атмосферные условия, мощность передающей радиостанции и удаленность передатчика. Здания или другие препятствия могут стать причиной временных помех, пульсаций или взаимных помех от других радиостанций. Если продолжается плохой прием, переключитесь на другую радиостанцию с устойчивым приемом.

Установка дополнительного электрического оборудования

Перед установкой переносного радиотелефона, а также других радиопередающих устройств, мы рекомендуем Вам всегда обращаться за консультацией к Вашему дилеру SUBARU. Если установка таких устройств произведена неправильно или если они не предназначены для данного автомобиля, то эти устройства могут стать причиной сбоя в работе электронного оборудования автомобиля.

Аудиосистема

Ваш автомобиль может быть оборудован одной из указанных ниже аудиосистем. Для получения подробной информации по эксплуатации соответствующей аудиосистемы, обратитесь к соответствующим страницам, указанным в настоящем разделе.

■ Аудиосистема типа “A”

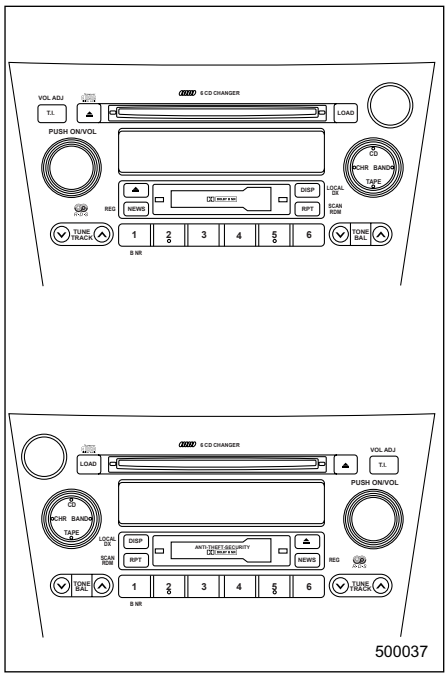

- Работа радиоприемника: см. стр. 5-9
- Работа кассетного проигрывателя: см. стр. 5-17
- Работа встроенного CD-чейнджера см. стр. 5-21

– ПРОДОЛЖЕНИЕ –

• Органы управления CD-чейнджером: см. стр. 5-28

■ Аудиосистема типа “B”

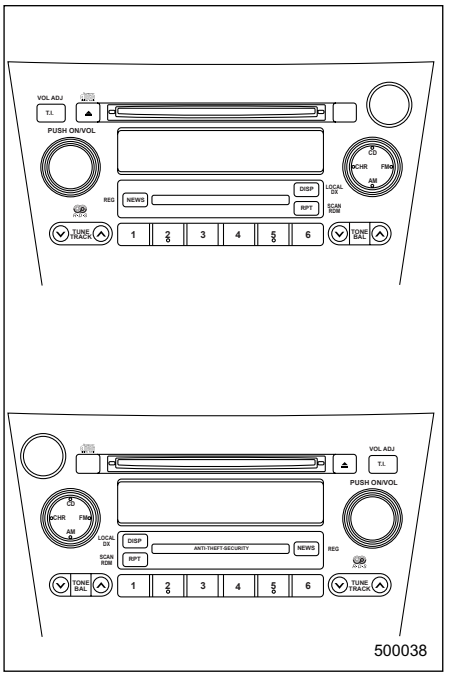

• Работа радиоприемника: см. стр. 5-32

• Работа проигрывателя компакт-дисков: см. стр. 5-40

• Органы управления CD-чейнджером: см. стр. 5-44

■ Аудиосистема типа “C”

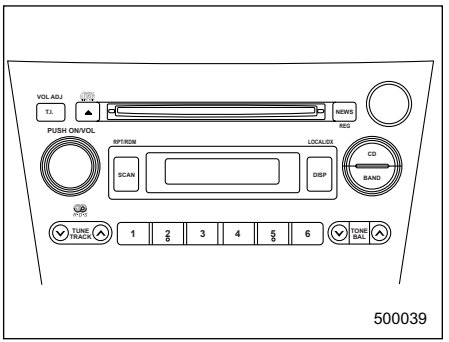

• Работа радиоприемника: см. стр. 5-48

• Работа проигрывателя компакт-дисков: см. стр. 5-56

■ Аудиосистема типа “D”:

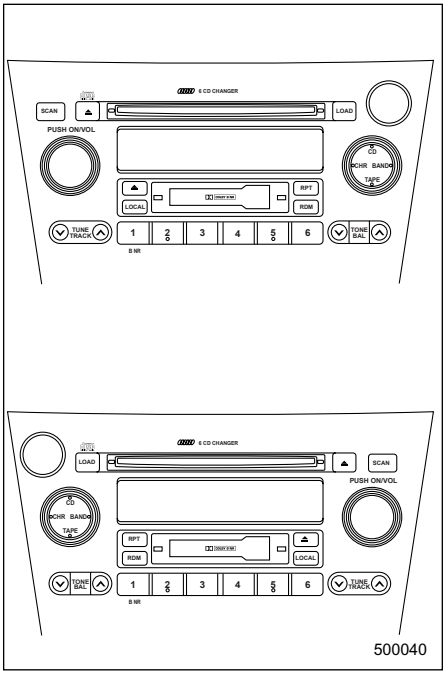

• Работа радиоприемника: см. стр. 5-60

• Работа кассетного проигрывателя: см. стр. 5-56

• Работа встроенного CD-чейнджера

см. стр. 5-70
- Органы управления CD-чейнджером: см. стр. 5-77

■ Аудиосистема типа “E”

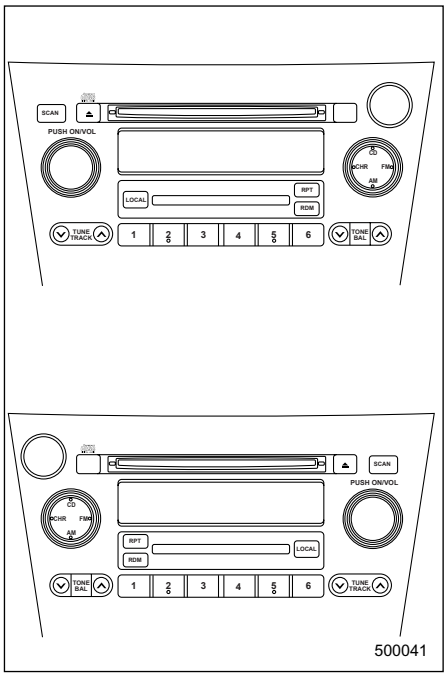

- Работа радиоприемника: см. стр. 5-82
- Работа проигрывателя компакт-дисков: см. стр. 5-87
- Органы управления CD-чейнджером: см. стр. 5-91

■ Аудиосистема типа “F”

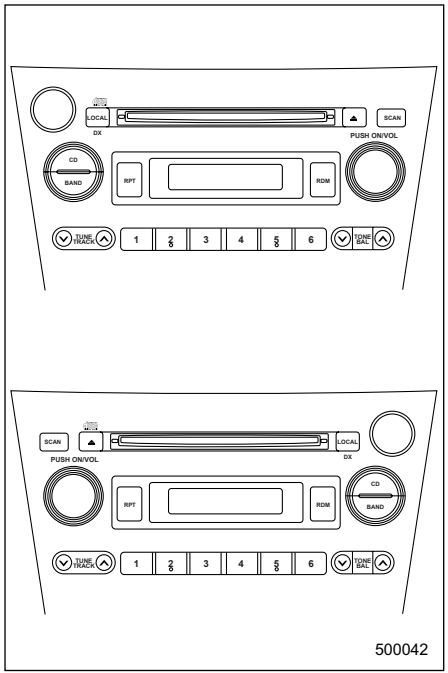

- Работа радиоприемника: см. стр. 5-96
- Работа проигрывателя компакт-дисков: см. стр. 5-101

– ПРОДОЛЖЕНИЕ –

■ Аудиосистема McIntosh

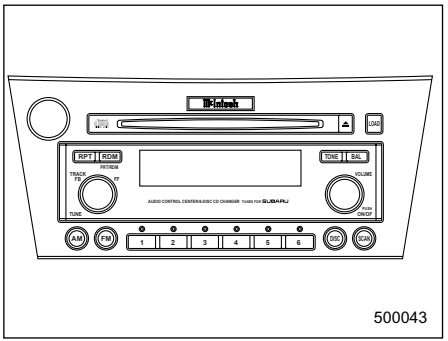

500043

- Работа радиоприемника: см. стр. 5-106
- Работа встроенного CD-чейнджера см. стр. 5-111

Аудиосистема типа “A” (если установлена)

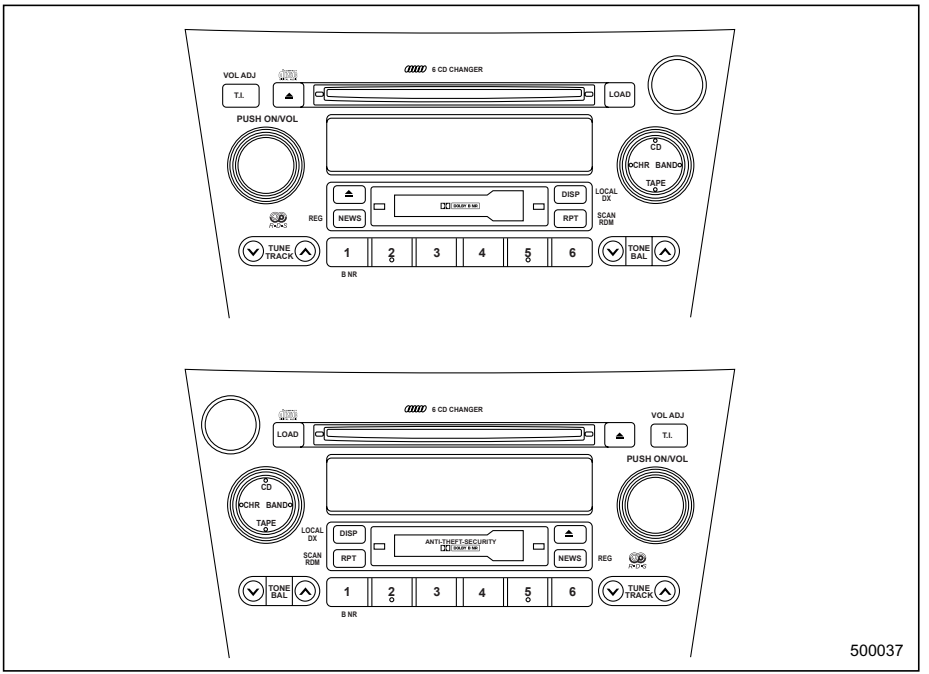

500037

Аудиосистема Вашего автомобиля может работать только в том случае, если замок зажигания переведен в положение “ACC” или “ON”.

■ Работа радиоприемника

▼ Включение электропитания

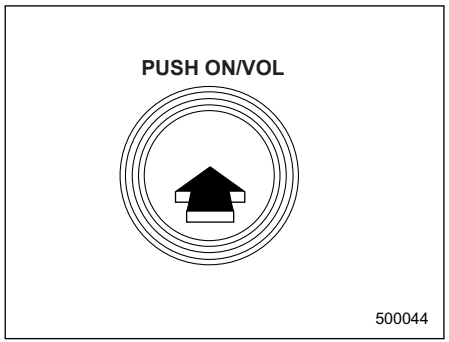

Если замок зажигания Вашего автомобиля находится в положении “ACC” или “ON”, то включение и выключение электропитания аудиосистемы осуществляется последовательным нажатием ручки “ON/VOL”. При включении электропитания аудиосистемы, она будет работать в том режиме, при котором электропитание аудиосистемы было выключено.

ПРИМЕЧАНИЕ

Кроме того, Вы можете включить электропитание аудиосистемы следующим образом:

- **Вставьте компакт-диск или кассету.**
- **Нажмите кнопку выбора другого режима работы, кнопку “T.I.” или кнопку “NEWS”.**
- **Нажмите кнопку “CD”.**
- **Если в аудиосистему установлена кассета, нажмите кнопку “TAPE”.**
- **Если подключен CD-чейнджер, нажмите кнопку “CHR”.**

▼ Регулировка уровня громкости аудиосистемы

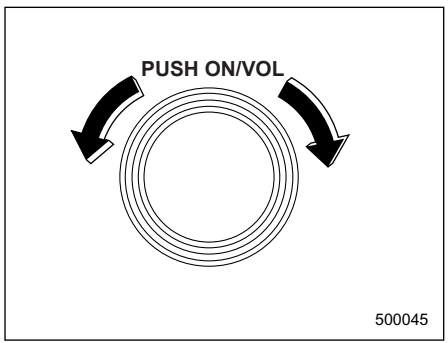

Регулировка уровня громкости аудиосистемы осуществляется поворотом ручки “ON/VOL”.
Для увеличения уровня громкости аудиосистемы поверните ручку по часовой стрелке.
Для уменьшения уровня громкости аудиосистемы поверните ручку против часовой стрелки.
Уровень громкости аудиосистемы высвечивается в виде числа на дисплее (“00” соответствует минимальному уровню воспроизведения, “40” – максимальному).

▼ Регулировка тембра и баланса стереозвучания

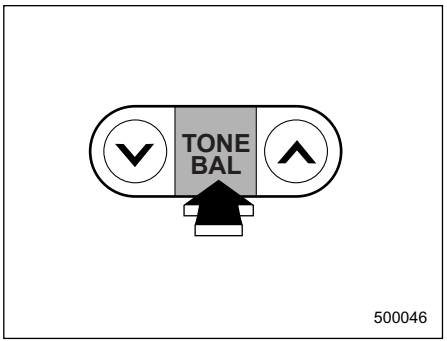

Для выбора режима регулировки нажмите кнопку “TONE/BAL”. При каждом кратковременном нажатии кнопки “TONE/BAL” режим регулировки будет меняться в указанной ниже последовательности. (Указанная последовательность начинается с

– ПРОДОЛЖЕНИЕ –

режима регулировки уровня воспроизведения низких частот (“BASS”)).

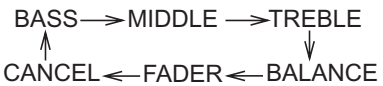

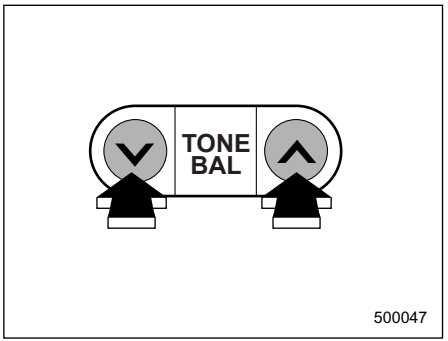

Установив нужный режим регулировки, отрегулируйте соответствующий уровень нажатием кнопок “ ∨ ” и “ ∧ ”, расположенных слева и справа от кнопки “TONE/BAL”.

Режим регулировки	Диапазон регулировок, высвечиваемый на дисплее	∨	∧
BASS	от –8 до +8	Ослабление низких частот	Усиление низких частот
“MIDDLE”	от –8 до +8	Ослабление средних частот	Усиление низких частот
TREBLE	от –8 до +8	Ослабление высоких частот	Усиление высоких частот
BALANCE	от “L9” до “R9”	Ослабление правого канала	Ослабление левого канала
FADER	от “R9” до “F9”	Ослабление передних динамиков	Ослабление задних динамиков

ПРИМЕЧАНИЕ

Если в процессе регулировки в одном из режимов регулировки Вы нажмете кнопку “TONE/BAL” и будете удерживать ее в этом положении более одной секунды, или вообще не будете нажимать кнопку “TONE/BAL” в течение 5 секунд, то произойдет возврат к предшествующему режиму регулировки.

▽ **Установка тембра звучания**

Начальная (заводская) установка тембра звучания аудиосистемы оптимизирована для ее прослушивания в моделях Универсал. Для изменения установки тембра звучания и его оптимизации для прослушивания аудиосистемы в моделях Седан, выполните следующие шаги:

1. Нажмите кнопку “ON/VOL”, чтобы отключить электропитание.
2. Для изменения установки, удерживая нажатой кнопку “TONE/BAL”, нажмите кнопку “ON/VOL”. Установка изменится из режима для модели Универсал (“WAGON SOUND”) в режим для модели Седан (“SEDAN SOUND”). Для возврата установки в режим для модели Универсал, повторите шаги 1 и 2. Выбранная установка будет отображена на дисплее следующим образом:

WAGON SOUND ◄► SEDAN SOUND

– ***ПРОДОЛЖЕНИЕ*** –

▼ Диапазоны волн

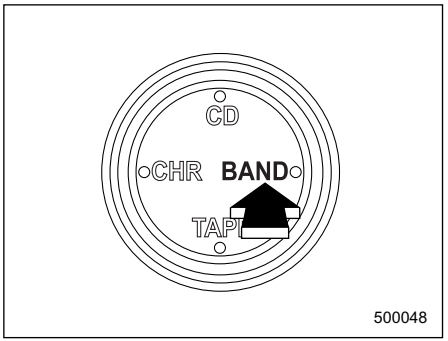

Выберите требуемый диапазон волн нажатием кнопки “BAND”. При каждом нажатии этой кнопки, диапазоны волн будут изменяться в указанной ниже последовательности. Выбранный диапазон волн будет отображаться на дисплее.

FM1 → FM2 → FM3 → MW → LW

▼ Индикатор стереофонического приема

Появление индикатора стереофонического приема “ST” на дисплее свидетельствует о том, что Ваш радиоприемник принимает передачу одной из радиостанций, работающих в диапазоне “FM” и поддерживающих режим стереовещания.

▼ Ручная настройка (“TUNE”)

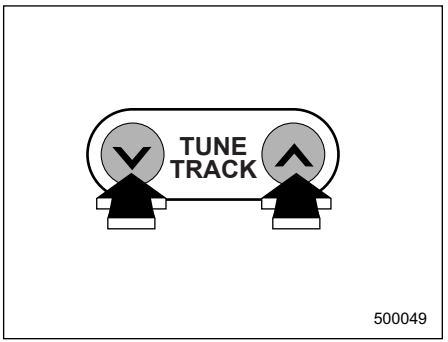

Для повышения частоты настройки нажмите кнопку настройки “ ∧ ”. Для понижения частоты настройки, нажмите кнопку настройки “ ∨ ”.
При каждом нажатии одной из этих кнопок, частота будет изменяться с шагом 0,05 МГц в диапазоне волн “FM”, с шагом 9 кГц в диапазоне волн “MW” и с шагом 1кГц в диапазоне волн “LW”.
Постоянное нажатие на одну из этих кнопок приводит к постоянному изменению частоты настройки.

▽ Настройка-поиск (“SEEK”)

Нажмите одну из сторон кнопки настройки и удерживайте ее в этом положении не мене половины секунды.
Это приведет к поиску следующей доступной радиостанции, после чего настройка-поиск прекратится. Повторяйте эту операцию, пока Вы не найдете требуемую радиостанцию.

▼ Выбор предварительно настроенных радиостанций

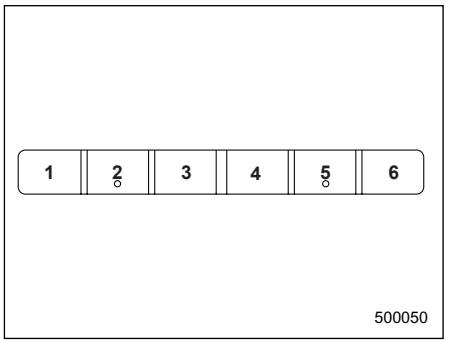

Ввод радиостанции в память радиоприемника при помощи одной из кнопок предварительной настройки позволит Вам впоследствии включать трансляцию данной радиостанции одним нажатием этой кнопки. В память

можно ввести до шести частот радиостанций в каждом из имеющихся диапазонов “FM1”, “FM2”, “FM3”, “MW” и “LW”.

▼ **Предварительная настройка радиостанций**

▽ **Ручной ввод радиостанций в память радиоприемника**

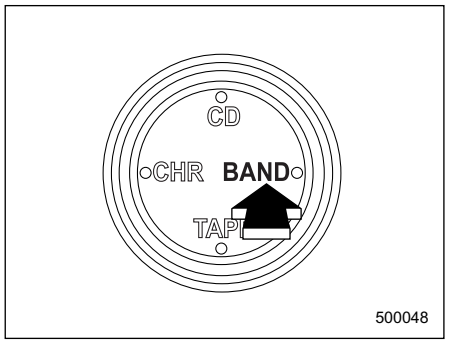

1. Нажатием кнопки “BAND” установите один из имеющихся диапазонов волн “FM1”, “FM2”, “FM3”, “MW” или “LW”.

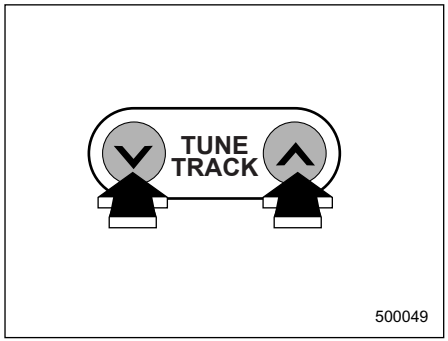

2. Нажимая на одну из сторон кнопки настройки, осуществляйте настройку до тех пор, пока на дисплее аудиосистемы не высветится частота требуемой радиостанции.

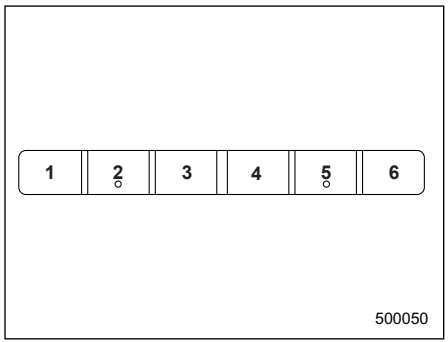

3. Для ввода в память этой радиостанции нажмите одну из кнопок ввода в память и удерживайте ее в этом положении **не менее двух секунд**. При этом однократно мигнет отображаемая на дисплее частота радиостанции. Если кнопка будет удерживаться менее двух секунд, то в памяти останется ранее введенная радиостанция.

ПРИМЕЧАНИЕ

При разрыве электрического соединения между радиоприемником и аккумуляторной батареей, произошедшем, например, во время проведения работ по техническому обслуживанию автомобиля, при снятии радиоприемника или по другим причинам, частоты радиостанций, введенные в память при помощи кнопок предварительной настройки, сотрутся. В этом случае необходимо заново ввести в память радиоприемника требуемые радиостанции.

– ПРОДОЛЖЕНИЕ –

▽ **Сканирование предварительно настроенных радиостанций**

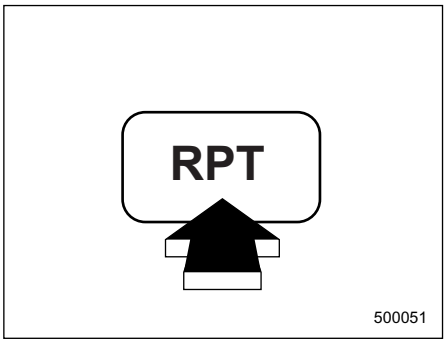

При таком сканировании Вы сможете в течение 10 секунд прослушивать трансляцию каждой из предварительно настроенных радиостанций. Для начала сканирования предварительно установленных радиостанций, во время работы радиоприемника нажмите кнопку “RPT”. Для прекращения сканирования предварительно настроенных радиостанций, еще раз нажмите кнопку “RPT”.

▼ **Поиск местных радиостанций**

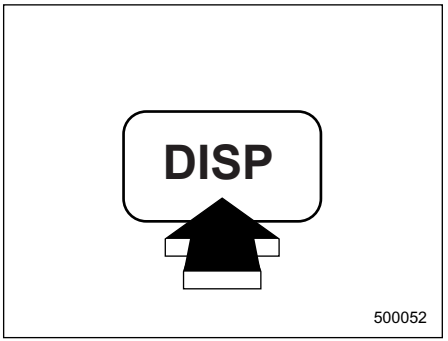

Функция поиска местных радиостанций включается и выключается нажатием кнопки “DISP” и удерживанием ее в этом положении не менее одной секунды во время приема радиопередач в диапазоне “FM”, “MW” или “LW”.

▼ **Система передачи радиоданных (“RDS”) в диапазоне “FM”**

Радиостанции, поддерживающие режим “RDS”, могут помимо обычных радиопередач в диапазоне “FM” осуществлять трансляцию цифровых данных. Радиоприемник Вашего автомобиля позволяет осуществлять прием цифровых данных, передаваемых в режиме “RDS”, что предоставляет Вам ряд дополнительных возможностей.

▽ **Настройка радиоприемника с использованием альтернативных частот (“AF”)**

Если Ваш автомобиль покидает местность, в котором обеспечивается уверенный прием конкретной радиостанции, а затем въезжает в местность, где эта же радиостанция ведет вещание на другой частоте, то радиоприемник Вашего автомобиля автоматически настроится на эту частоту.

▽ **Региональные ограничения**

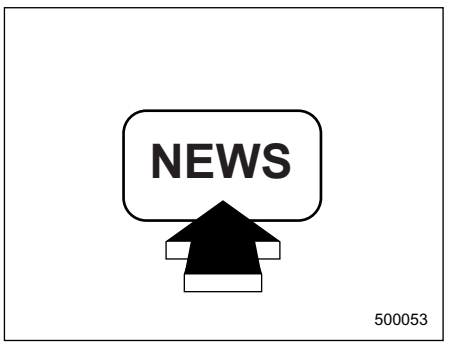

Данная функция позволяет игнорировать выбранные местные

радиостанции во время поиска альтернативных частот. Включение и выключение этой функции осуществляется нажатием кнопки “NEWS” и удерживанием ее в этом положении не менее одной секунды во время приема передач в диапазоне радиоволн “FM”.

▽ **Отображение названия радиостанции (“PS”)**

При этом на дисплее аудиосистемы вместо частоты, на которой работает радиостанция, отображается ее название.

▽ **Переключение режимов дисплея**

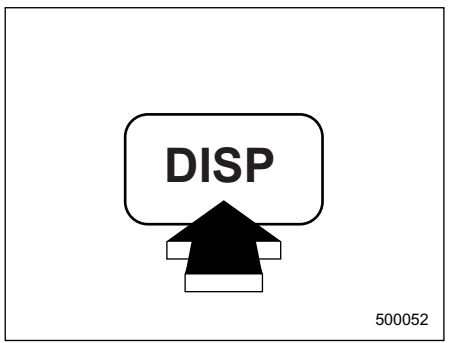

Вы можете переключать дисплей на отображение частоты радиостанции или ее названия путем кратковременного нажатия кнопки “DISP”.

ПРИМЕЧАНИЕ

Если название радиостанции не передается в режиме RDS, а дисплей аудиосистемы переключен на отображение названия, то на нем ничего не будет отображаться.

▽ **Получение информации о ситуации на дорогах (“T.I.”)**

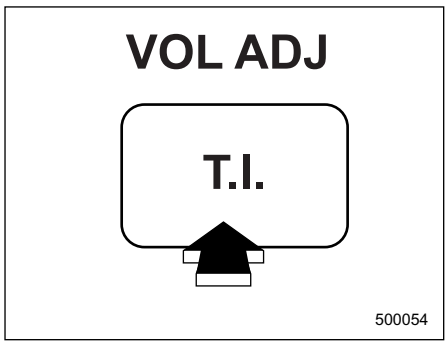

Когда какая-либо радиостанция начинает трансляцию информации о ситуации на дорогах, эта функция дает возможность водителю прослушать ее, автоматически переводя аудиосистему на прием такой радиостанции. Если в это время водитель прослушивает другой аудиоисточник (например, компакт-диск или другую радиостанцию), то аудиосистема прерывает их прослушивание информацией о ситуации на дорогах.

Функцию прерывания прослушивания другого аудиоисточника информацией о ситуации на дорогах можно включать и выключать путем кратковременного (менее двух секунд) нажатия кнопки “T.I.”.

Когда электропитание аудиосистемы отключено, нажатие кнопки “T.I.” обеспечивает не только его включение, но и перевод аудиосистемы в режим прерывания прослушивания другого аудиоисточника информацией о ситуации на дорогах.

При приеме передач радиостанции, которая может передавать информацию о ситуации на дорогах, на дисплее аудиосистемы высвечивается надпись “TP”.

При приеме информации о ситуации на дорогах на дисплее начинает мигать надпись “TA”.

– ПРОДОЛЖЕНИЕ –

▽ **Прослушивание сводок новостей**

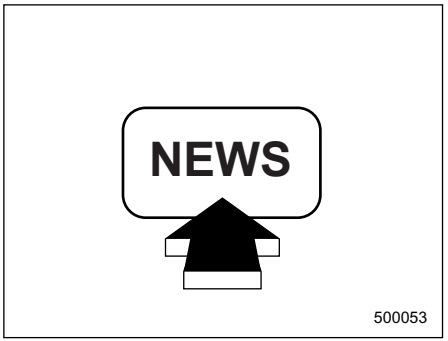

Когда какая-либо радиостанция начинает трансляцию сводок новостей, эта функция дает возможность водителю прослушать их, автоматически переводя аудиосистему на прием такой радиостанции. Если в это время водитель прослушивает другой аудиоисточник (например, компакт-диск или другую радиостанцию), то аудиосистема прерывает их прослушивание сводкой новостей.

Функцию прерывания прослушивания другого аудиоисточника сводкой новостей можно включать и выключать путем кратковременного (менее двух секунд) нажатия кнопки “NEWS”.

Когда электропитание аудиосистемы отключено, нажатие кнопки “NEWS” обеспечивает не только его включение, но и перевод аудиосистемы в режим прерывания прослушивания другого аудиоисточника сводкой новостей.

▽ **Экстренные сообщения (ALARM)**

Когда какая-либо радиостанция начинает трансляцию экстренного сообщения, эта функция дает возможность водителю прослушать его, автоматически переводя аудиосистему на прием такой радиостанции. Если в это время водитель прослушивает другой аудиоисточник (например, компакт-диск или другую радиостанцию), то аудиосистема прерывает их прослушивание экстренным сообщением.

Данная функция Вашей аудиосистемы включена постоянно.

▽ **Регулировка уровня громкости сообщений (VOL ADJUST)**

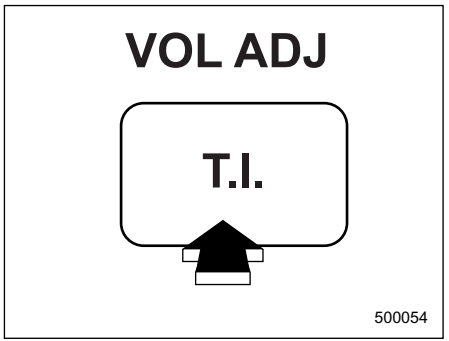

В данной аудиосистеме предусматривается возможность настраивать уровень громкости прерывающих прослушивание других аудиоисточников сообщений о ситуации на дорогах, сводок новостей и экстренных сообщений.

При нажатии кнопки “T.I.” и удерживании ее в этом положении не менее двух секунд установленный уровень громкости будет запрограммирован в качестве уровня громкости сообщений, прерывающих прослушивание других аудиоисточников.

ПРИМЕЧАНИЕ

• Если запрограммированный уровень громкости сообщений, прерывающих прослушивание других аудиоисточников, ниже уровня воспроизведения аудиосистемы, установленного в данное время, то при приеме сообщений, прерывающих прослушивание других аудиоисточников, уровень громкости не изменится на запрограммированный. (Останется на прежнем уровне.)
• Если прием сообщения, прерывающего прослушивание других аудиоисточников, завершится, то уровень громкости вернется на прежний уровень.

■ Работа кассетного проигрывателя

ПРИМЕЧАНИЕ

• Используйте только высококачественные кассеты. (Использовать кассеты с продолжительностью звучания более 90 минут (C-90) использовать не рекомендуется.)
• Для предохранения кассет от пыли и грязи, а также для того, чтобы не допустить случайного разматывания ленты кассет, помещайте их в футляры сразу же после извлечения из проигрывателя.
• Не допускайте нахождения кассет в условиях высокой температуры или повышенной влажности, а также под прямыми лучами солнца.
• Один или два раза в месяц чистите магнитную головку проигрывателя, используя для этого *чистящие кассеты мокрого типа*.

▼ Воспроизведение кассеты

▽ Когда кассета еще не вставлена в проигрыватель

Вставьте кассету в проигрыватель. Если частично вставить кассету в приемное отверстие проигрывателя, произойдет ее автоматическое втягивание в проигрыватель, после чего начнется воспроизведение этой кассеты.

▽ Когда кассета находится внутри проигрывателя

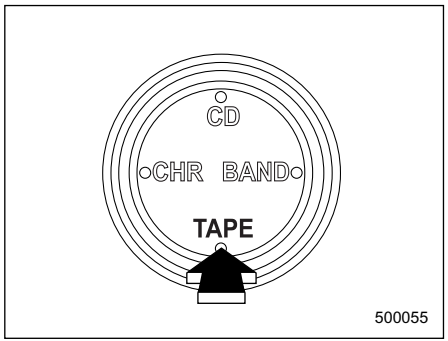

Нажмите кнопку “TAPE”. После этого на дисплее высветится надпись “PLAY”, и проигрыватель начнет воспроизведение.

▽ Указатели направления движения ленты в кассете

Эти указатели показывают направление движения ленты в кассете.
>: показывает, что воспроизводится верхняя сторона кассеты.
<: показывает, что воспроизводится нижняя сторона кассеты.

– ПРОДОЛЖЕНИЕ –

▼ Кнопка переключения направления воспроизведения (“PROG”)

Если нажать кнопку переключения направления воспроизведения “TAPE” во время воспроизведения кассеты, то проигрыватель начнет воспроизводить обратную сторону кассеты. При этом переключаются указатели направления движения ленты в кассете. Этот же механизм автоматически будет приведен в действие при достижении конца пленки. Переключение на воспроизведение обратной стороны кассеты обеспечивает непрерывное воспроизведение кассеты.

▼ Быстрая перемотка вперед (“FF”)

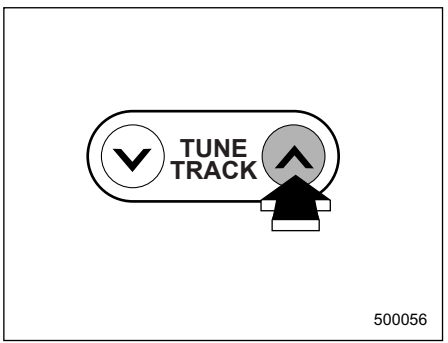

Для быстрой перемотки кассеты вперед нажмите кнопку “ ∧ ” и удерживайте ее в этом положении более одной секунды. На дисплее высветится знак “ > ”. После полной перемотки ленты кассеты в режиме быстрой перемотки вперед, проигрыватель автоматически отключит этот режим и начнет воспроизведение обратной стороны кассеты.

▼ Быстрая перемотка назад (“REW”)

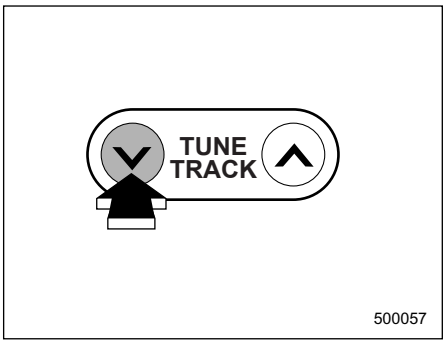

Для быстрой перемотки кассеты назад нажмите кнопку “ ∨ ” и удерживайте ее в этом положении более одной секунды. На дисплее высветится знак “ < ”. После полной перемотки ленты кассеты в режиме быстрой перемотки назад, проигрыватель автоматически отключит этот режим и начнет воспроизведение кассеты.

▼ Кнопка извлечения диска (⏏)

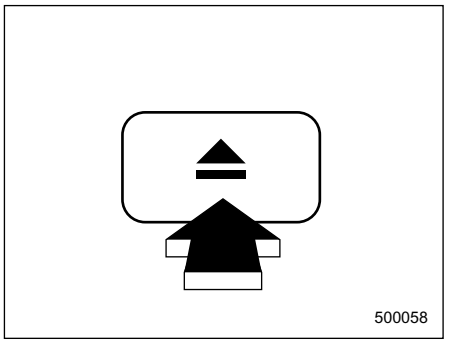

После нажатия кнопки “ ⏏ ” проигрыватель остановит воспроизведение и извлечет кассету из проигрывателя. Аудиосистема переключается в тот режим воспроизведения, в котором она была до выбора режима воспроизведения кассет (“TAPE”).
Обязательно вынимайте кассету из проигрывателя после ее извлечения.

ПРИМЕЧАНИЕ

Функция извлечения кассеты работает также и в том случае, когда замок зажигания находится в положении “LOCK”. Обязательно вынимайте кассету из проигрывателя после ее извлечения.

▼ Система поиска записей (система “DPSS”)

Когда включена функция поиска записей, проигрыватель автоматически определяет паузы между записями на ленте в режиме быстрой перемотки вперед или назад и останавливает перемотку, начиная воспроизведение после этих пауз.

▽ Выбор нужной записи в режиме быстрой перемотки вперед

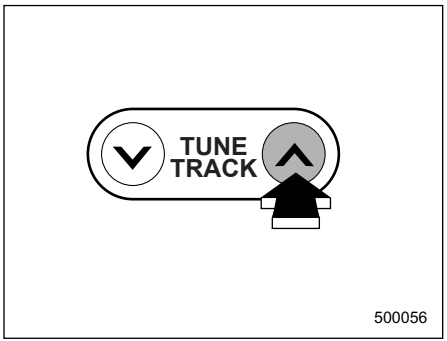

При помощи кнопки “ ∧ ”, Вы можете быстро перейти вперед к началу требуемой записи. Нажмите на кнопку количество раз, соответствующее числу записей, которое Вы хотите пропустить. Это число будет отображено на дисплее (от “+1” до “+9”). Проигрыватель перемотает вперед указанное количество записей и начнет воспроизведение следующей за ними.

▽ Выбор нужной записи в режиме быстрой перемотки назад

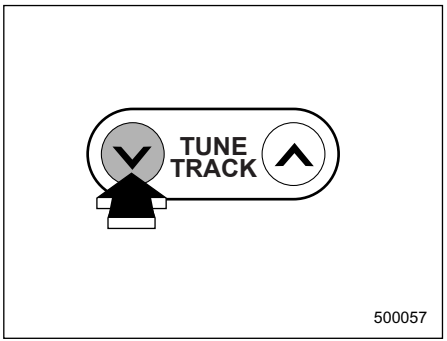

При помощи кнопки “ ∨ ”, Вы можете быстро перейти назад к началу требуемой записи. Нажмите на кнопку количество раз, соответствующее числу записей, которое Вы хотите пропустить. Это число будет отображено на дисплее (от “0” до “–9”). Проигрыватель перемотает назад указанное количество записей и начнет воспроизведение с выбранного места.

– ПРОДОЛЖЕНИЕ –

▽ Изменение выбора нужной записи в режиме работы функции поиска записей

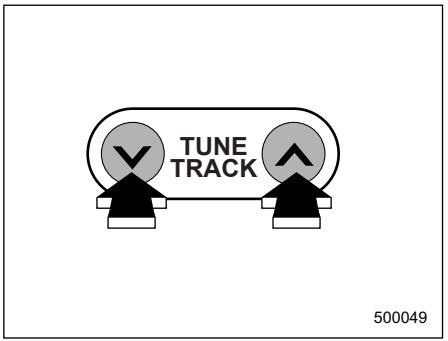

Даже при работе функции поиска записей (в ходе работы быстрой перемотки вперед), выбор нужной записи можно изменить при помощи кнопок “ ∧ ” и “ ∨ ”.

▼ Кнопка повторного воспроизведения (“RPT”)

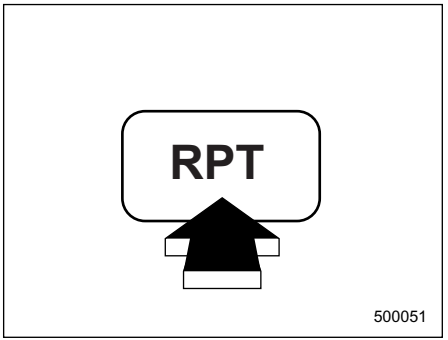

Для повторного воспроизведения прослушиваемой записи нажмите кнопку “RPT”. Для включения данной функции, нажмите кнопку “RPT” во время прослушивания записи, воспроизведение которой Вы хотите повторять. При этом на дисплее аудиосистемы будет высвечиваться надпись “RPT”.

После окончания воспроизведения выбранной записи, проигрыватель автоматически перемотает кассету к началу этой же записи и вновь начнет ее воспроизведение.

Для отмены режима повторного воспроизведения снова нажмите кнопку “RPT”.

▼ Кнопка включения системы шумоподавления Dolby B NR (“B NR”)

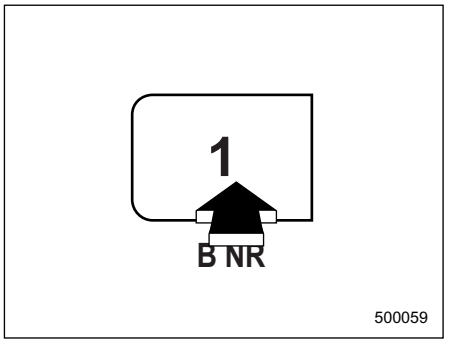

При воспроизведении кассет, запись на которые осуществлялась с использованием системы Dolby NR*, нажмите кнопку “B NR”. При этом загорится индикатор “B NR”, а качество воспроизводимого звука улучшится за счет снижения уровня высокочастотных шумов.

*: Система шумоподавления, произведенная по лицензии “Dolby Laboratories Licensing Corporation”. “Dolby” и значок двойного D (“DD”) являются товарными знаками “Dolby Laboratories Licensing Corporation”.

▼ Датчик автоматического определения ленты с металлизированным покрытием

Проигрыватель автоматически подстраивается под воспроизведение кассет, ленты которых имеют металлизированное покрытие или покрытие из оксида хрома (CrO_2).

▼ Автореверс

Если система обнаружит, что лента на проигрываемой стороне кассеты дошла до конца, она автоматически начнет воспроизведение другой стороны кассеты.

■ Работа встроенного CD-чейнджера

ПРИМЕЧАНИЕ

• Компакт-диски должны вставляться в проигрыватель только этикеткой вверх. Если Вы вставите диск этикеткой вниз, то на дисплее аудиосистемы отобразится надпись “ERROR04”.

• Конструкция данного CD-чейнджера предусматривает воспроизведение только компакт-дисков с диаметром 12 см (5 дюймов). Не предпринимайте попыток воспроизведения компакт-дисков с диаметром 8 см (3 дюйма). Это может привести к повреждению CD-чейнджера.

• Конструкция CD-чейнджера предусматривает воспроизведение как записываемых (CD-R), так и перезаписываемых (CD-RW) компакт-дисков. Тем не менее, существует возможность того, что некоторые диски этих типов не будут воспроизводиться на данном CD-чейнджере из-за несовместимости по качественным характеристикам записи или самого диска, а также из-за наличия на дисках царапин, загрязненных участков или по другим причинам. Кроме того, данный CD-чейнджер не может воспроизводить записываемые и перезаписываемые компакт-диски, запись на которых не была завершена должным образом для последующего их воспроизведения в стандартных проигрывателях компакт-дисков.

• Данный CD-чейнджер не проигрывает компакт-диски в формате “MP3” и “CD-ROM”.

• Конструкция CD-чейнджера не предусматривает отображения на дисплее текстовой информации, записанной на компакт-диске.

▼ Установка компакт-дисков

▽ Установка в CD-чейнджер одного компакт-диска

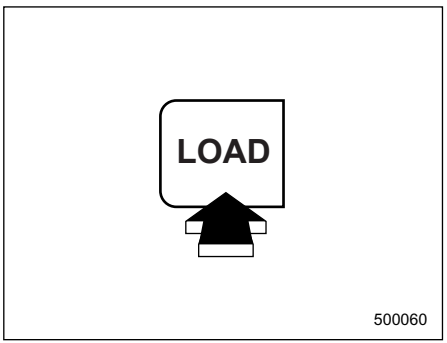

1. Нажмите кнопку “LOAD”. Если магазин CD-чейнджера не полностью заполнен, то начнет мигать индикатор “LOAD”, соответствующий пустой ячейке магазина.
Если не мигает ни один индикатор, то это свидетельствует о том, что магазин CD-чейнджера полностью заполнен.
2. Как только индикатор “LOAD” начнет мигать, на дисплее в течение 15 секунд будет высвечиваться надпись “CD IN”. В этот момент следует вставить компакт-диск в CD-чейнджер.

– ПРОДОЛЖЕНИЕ –

Автоматически произойдет полное втягивание компакт-диска в CD-чейнджер, после чего начнется воспроизведение первого трека компакт-диска.

▽ **Последовательная установка в CD-чейнджер нескольких компакт-дисков**

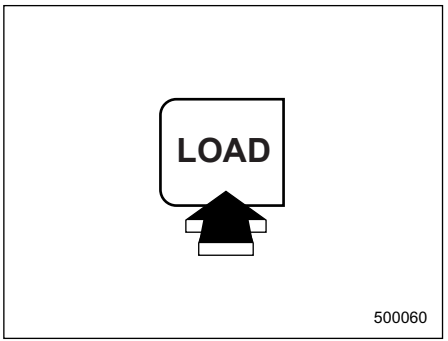

1. Нажмите кнопку “LOAD” и удерживайте ее в этом положении более одной секунды. Вы услышите звуковой сигнал.
2. На дисплее высветится надпись “ALL LOAD”.
3. Один за другим вставьте в CD-чейнджер требуемые компакт-диски.
4. Воспроизведение начнется с того компакт-диска, который был загружен первым. (Однако если Вы вновь нажмете кнопку “LOAD” для отмены режима загрузки компакт-дисков, воспроизведение начнется с компакт-диска, который был загружен последним.)

Если в течение 15 секунд после нажатия кнопки “LOAD” ни один компакт-диск не будет загружен, проигрыватель компакт-дисков начнет воспроизведение первого трека того диска, который был вставлен в CD-чейнджер последним.

- Постоянное горение индикатора компакт-диска свидетельствует о том, что в соответствующей ячейке магазина находится компакт-диск.
- Если нажать кнопку “BAND” или “TAPE” в то время, когда проигрыватель находится в режиме загрузки компакт-дисков, то проигрыватель компакт-дисков будет переведен в режим “Пауза”. В этом случае для начала воспроизведения компакт-диска нажмите кнопку “CD”.

▽ **Установка в CD-чейнджер нескольких компакт-дисков в требуемой очередности**

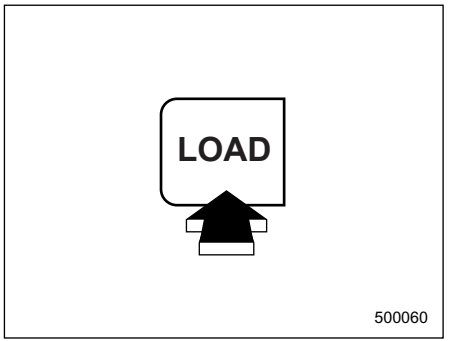

1. Нажмите кнопку “LOAD”. Если магазин CD-чейнджера не полностью заполнен, то начнет мигать индикатор “LOAD”, соответствующий пустой ячейке магазина.
Постоянное горение соответствующего индикатора свидетельствует о том, что данная ячейка магазина уже содержит компакт-диск.
2. Нажмите ту кнопку выбора дисков, которая соответствует ячейке магазина, куда Вы предполагаете загрузить данный компакт-диск. После этого начнет мигать соответствующий индикатор “LOAD”.

• Для последовательной загрузки еще нескольких дисков повторите операции 1 и 2. При загрузке компакт-дисков в магазин CD-чейнджера они нумеруются в восходящем порядке.
• Если нажать кнопку “BAND” или “TAPE” в то время, когда проигрыватель находится в режиме загрузки компакт-дисков, то проигрыватель компакт-дисков будет переведен в режим “Пауза”. В этом случае для начала воспроизведения компакт-диска нажмите кнопку “CD”.

ПРИМЕЧАНИЕ

• Если в течение 15 секунд после высвечивания на дисплее надписи “LOAD” или “ALL LOAD” ни один компакт-диск не будет загружен, проигрыватель компакт-дисков вновь перейдет в режим, который был установлен до нажатия кнопки “LOAD”.
• Компакт-диск следует вставлять в CD-чейнджер этикеткой вверх, удерживая диск за его кромку и придерживая его пальцем в районе центрального отверстия.

▼ Воспроизведение компакт-дисков

▽ Прослушивание компакт-диска

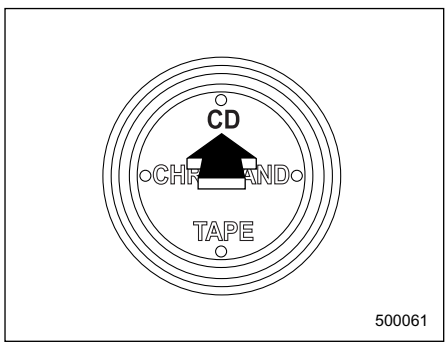

Если в CD-чейнджер загружены компакт-диски, то при нажатии кнопки CD начнется воспроизведения того диска, который воспроизводился в прошлый раз. Во время воспроизведения компакт-диска на дисплее отображается номер диска, номер трека и время, прошедшее после начала воспроизведения.

ПРИМЕЧАНИЕ

Загруженные в магазин CD-чейнджера компакт-диски воспроизводятся в восходящем порядке, начиная с №1. После завершения воспроизведения диска №6 проигрыватель компакт-дисков вновь начнет воспроизведение всех загруженных в магазин компакт-дисков, начиная с диска №1. При этом проигрыватель автоматически пропустит номер той ячейки, куда не был загружен компакт-диск.

▽ Выбор диска для воспроизведения

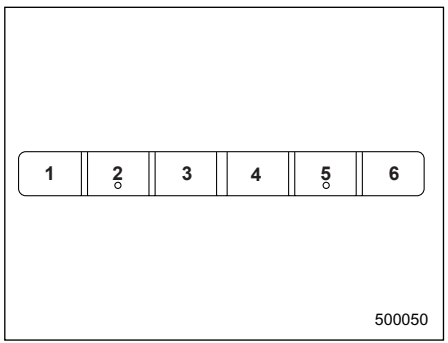

Если аудиосистема находится в режиме воспроизведения компакт-дисков, нажмите кнопку выбора диска с соответствующим номером. После этого начнется воспроизведение выбранного компакт-диска.

– ПРОДОЛЖЕНИЕ –

▼ Воспроизведение трека с начала

▽ Переход вперед

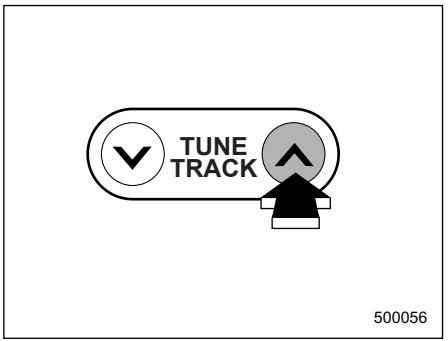

Для перехода к началу следующего трека кратковременно нажмите кнопку “ ∧ ”. После каждого нажатия этой кнопки число, высвечивающееся на дисплее и обозначающее номер трека, будет увеличиваться.

▽ Переход назад

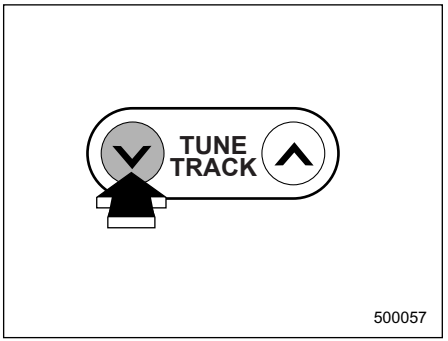

Для перехода к началу воспроизводимого трека кратковременно нажмите кнопку “ ∨ ”. После каждого нажатия этой кнопки число, высвечивающееся на дисплее и обозначающее номер трека, будет уменьшаться.

▼ Быстрый переход вперед и назад

▽ Быстрый переход вперед

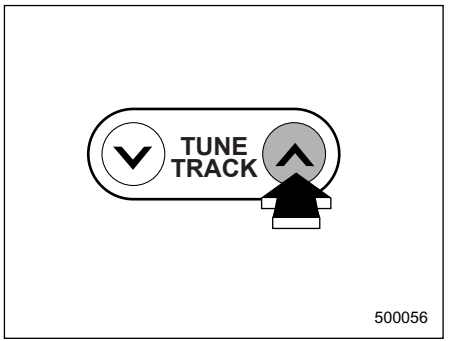

Для быстрого перехода вперед нажмите кнопку “ ∧ ” и удерживайте ее в этом положении не менее одной секунды.
При отпускании этой кнопки быстрый переход вперед прекратится.

▽ **Быстрый переход назад**

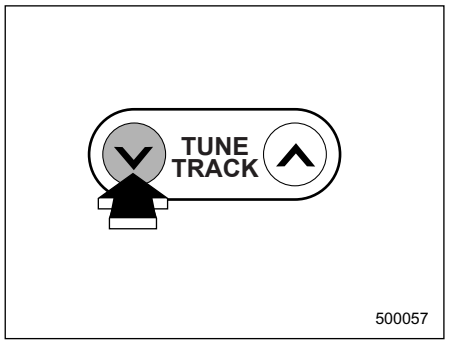

Для быстрого перехода назад нажмите кнопку “ ▽ ” и удерживайте ее в этом положении не менее одной секунды.
Если отпустить кнопку, быстрый переход назад прекратится.

▼ **Повторное воспроизведение**

▽ **Повторное воспроизведение текущего трека**

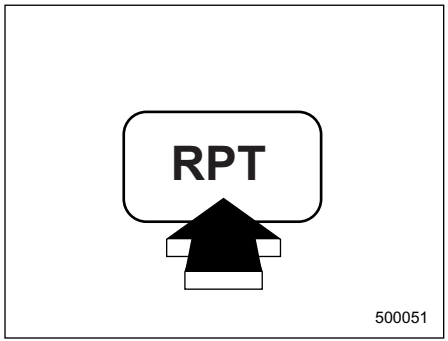

Для повторного воспроизведения трека кратковременно нажмите кнопку “RPT” во время воспроизведения этого трека. На дисплее аудиосистемы высветится надпись “RPT”, и начнется повторное воспроизведение трека.
Для выхода из режима повторного воспроизведения трека дважды нажмите кнопку “RPT”. После этого надпись “RPT” исчезнет с дисплея, а воспроизведение будет вновь осуществляться в нормальном режиме.

ПРИМЕЧАНИЕ

• При каждом кратковременном нажатии этой кнопки, режим регулировки будет меняться в указанной ниже последовательности.

RPT → D-RPT → CANCEL

Если Вы случайно нажали на эту кнопку, тем самым, отменив режим повторного воспроизведения трека, нажмите ее снова, и режим повторного воспроизведения будет установлен вновь.

• Кроме того, Вы можете отменить функцию повторного воспроизведения следующим образом:

- **Извлеките компакт-диск.**
- **Установите режим воспроизведения в произвольной последовательности.**
- **Установите режим повторного воспроизведения компакт-диска (“D-RPT”).**
- **Вставьте другой компакт-диск.**

▽ **Повторное воспроизведение текущего компакт-диска**

Для повторного воспроизведения

– ПРОДОЛЖЕНИЕ –

текущего компакт-диска дважды нажмите кнопку “RPT” во время воспроизведения любого его трека. На дисплее аудиосистемы высветится надпись “D-RPT”, и начнется многократное повторное воспроизведение компакт-диска.
Для выхода из режима повторного воспроизведения компакт-диска еще раз нажмите кнопку “RPT”. После этого надпись “D-RPT” исчезнет с дисплея, а воспроизведение будет вновь осуществляться в нормальном режиме.

ПРИМЕЧАНИЕ

• При каждом кратковременном нажатии этой кнопки, режим регулировки будет меняться в указанной ниже последовательности.

RPT → D-RPT → CANCEL

Если Вы случайно нажали на эту кнопку, тем самым, отменив режим повторного воспроизведения, нажмите ее снова, и режим повторного воспроизведения будет установлен вновь.

• Кроме того, Вы можете отменить функцию повторного воспроизведения диска следующим образом:

- **Извлеките компакт-диск.**
- **Установите режим воспроизведения в произвольной последовательности.**
- **Вставьте другой компакт-диск.**

▼ Воспроизведение в произвольной последовательности

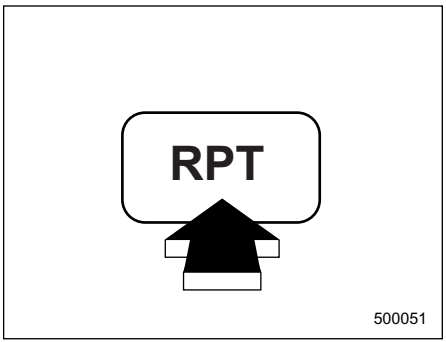

Для воспроизведения всех треков компакт-диска в произвольной последовательности нажмите кнопку “RPT” и удерживайте ее в этом положении не менее одной секунды. После этого на дисплее высветится надпись “RDM”, а все треки данного компакт-диска будут воспроизводиться в произвольной последовательности.
Для отмены режима воспроизведения всех треков компакт-диска в произвольной последовательности повторно нажмите кнопку “RPT” и удерживайте ее в этом положении не менее одной секунды. После этого надпись “RDM” исчезнет с дисплея, а воспроизведение будет вновь осуществляться в нормальном режиме.

ПРИМЕЧАНИЕ

Кроме того, Вы можете отменить функцию воспроизведения всех треков компакт-диска в произвольной последовательности следующим образом:

- **Извлеките компакт-диск.**
- **Установите режим повторного воспроизведения трека (“RPT”).**
- **Вставьте другой компакт-диск.**

▼ Извлечение компакт-дисков из проигрывателя

▽ Извлечение текущего компакт-диска

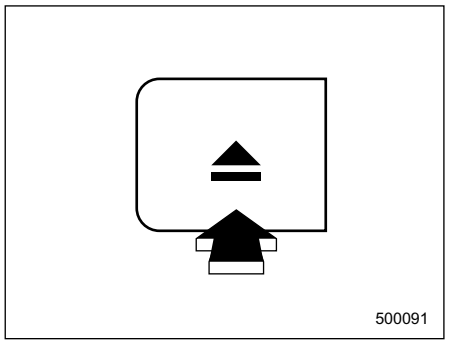

Нажмите кнопку “ ⏏ ”. Воспроизведение прекратится, а компакт-диск будет автоматически извлечен из проигрывателя

▽ Извлечение компакт-диска, не воспроизводимого в данный момент

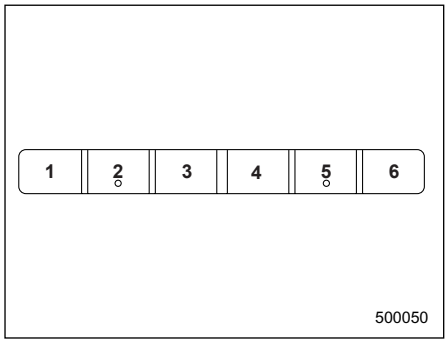

1. Нажмите на кнопку, соответствующую номеру компакт-диска, который Вы хотели бы извлечь.

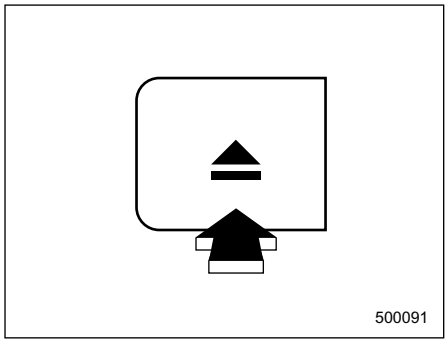

2. Нажмите кнопку “ ⏏ ”. После этого воспроизведение прекратится, а требуемый компакт-диск будет автоматически извлечен из CD-чейнджера. При этом на дисплее будет мигать номер извлекаемого компакт-диска.

Если Вы хотите извлечь еще один компакт-диск, не воспроизводимый в данный момент, повторите операции 1 и 2.

▽ Извлечение всех компакт-дисков

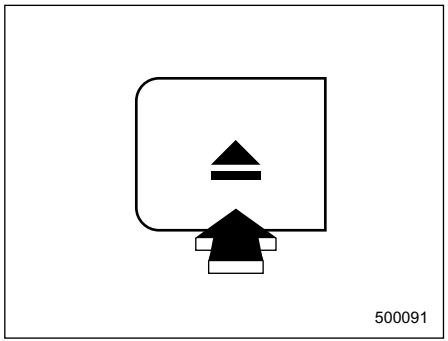

1. Нажмите кнопку “ ⏏ ” и удерживайте ее в этом положении не менее одной секунды.
2. Воспроизведение прекратится, а на дисплее высветится надпись “ALL

– ПРОДОЛЖЕНИЕ –

EJECT". После этого будет извлечен первый компакт-диск, а затем – и все последующие компакт-диски. По мере извлечения компакт-дисков вынимайте их из приемного отверстия. При извлечении из проигрывателя каждого компакт-диска его номер, высвечиваемый на дисплее, будет мигать.

ПРИМЕЧАНИЕ

• Старайтесь, чтобы компакт-диск не высовывался из приемного отверстия проигрывателя компакт-дисков во время движения автомобиля, так как под воздействием вибрации он может выпасть из проигрывателя.

• Извлечение компакт-дисков возможно даже в том случае, если замок зажигания Вашего автомобиля находится в положении "LOCK".

• Если в течение 15 секунд извлеченный из CD-чейнджера компакт-диск не вынуть из приемного отверстия, то произойдет его автоматическое втягивание обратно в CD-чейнджер, а режим извлечения всех компакт-дисков будет отменен.

■ Органы управления CD-чейнджером (если подключен дополнительный CD-чейнджер)

Данная аудиосистема предусматривает возможность подключения CD-чейнджера. За дополнительной информацией обратитесь к Вашему дилеру SUBARU.

▼ Начало воспроизведения

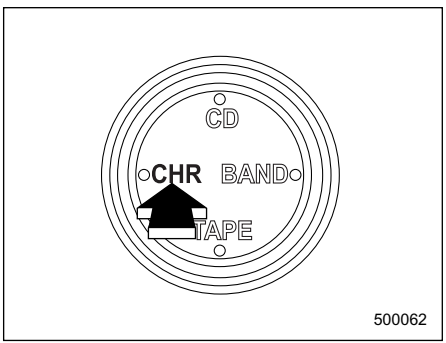

Нажмите кнопку "CHR". Начнется воспроизведение. При этом на дисплее высветится надпись "CHR", а также номер диска и номер воспроизводимого трека.

ПРИМЕЧАНИЕ

• При нажатии кнопки "CHR" во время прослушивания радиоприемника CD-чейнджер прервет радиопередачу.

• Когда все треки диска будут воспроизведены, начнется автоматическое воспроизведение следующего диска.

• После окончания воспроизведения последнего диска проигрыватель компакт-дисков автоматически возвращается к воспроизведению первого диска.

• Если в CD-чейнджер загружено менее 10 компакт-дисков, все пустующие ячейки будут автоматически пропущены.

• Если магазин не загружен в CD-чейнджер, то на дисплее высветится надпись "EJECT".

▼ Прекращение воспроизведения

Для прекращения воспроизведения компакт-диска на дополнительно подключенном CD-чейнджере и включения радиоприемника Вашей аудиосистемы нажмите кнопку "BAND". Для прекращения воспроизведения компакт-диска и переключения в режим воспроизведения кассет в кассетном проигрывателе, нажмите кнопку

“TAPE”. Для прекращения воспроизведения компакт-диска на дополнительно подключенном CD-чейнджере и переключения Вашей аудиосистемы на режим воспроизведения компакт-дисков нажмите кнопку “CD”.

▼ Выбор конкретного компакт-диска для воспроизведения

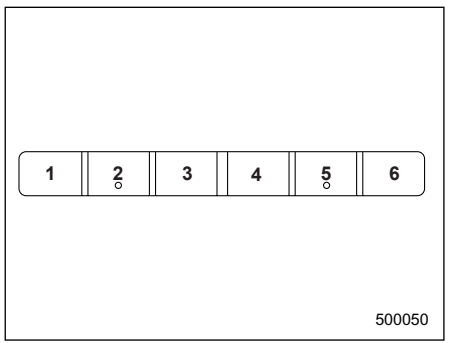

Для воспроизведения одного из компакт-дисков с №1 по №6 кратковременно нажмите одну из кнопок выбора диска, номер которой соответствует номеру требуемого компакт-диска. После этого начнется воспроизведение выбранного компакт-диска. Для воспроизведения компакт-диска №7 нажмите кнопку “Disk select” №1 и удерживайте ее в этом положении не менее одной секунды. Аналогично, для воспроизведения компакт-диска №8 нужно нажать кнопку “Disk select” №2, для воспроизведения компакт-диска №9 – кнопку №3, а для воспроизведения компакт-диска №10 – кнопку №4. В каждом случае время нажатия должно быть не менее одной секунды.

ПРИМЕЧАНИЕ

• Если Вы нажмете кнопку, соответствующую ячейке магазина, в которую не был загружен компакт-диск, то начнется воспроизведение следующего компакт-диска.

• Если в магазин не загружен ни один компакт-диск, то на дисплее высветится надпись “NO DISK”.

▼ Воспроизведение трека с начала

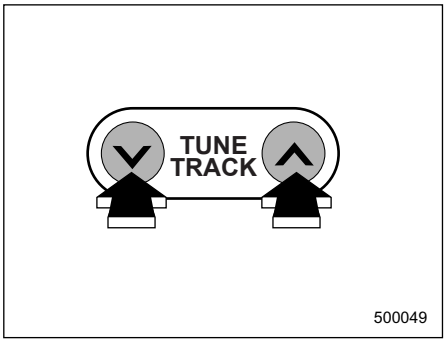

Для перехода к началу следующего трека кратковременно нажмите на кнопку “ ∧ ”. Для перехода к началу воспроизводимого трека кратковременно нажмите на кнопку “ ∨ ”.

– ПРОДОЛЖЕНИЕ –

▼ Быстрый переход вперед и назад

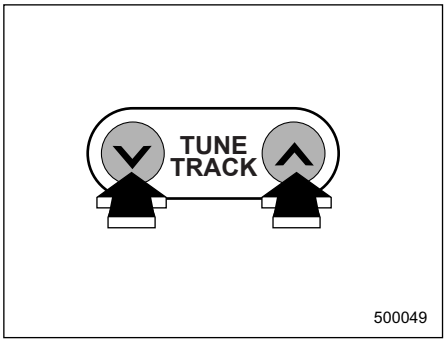

Для быстрого перехода вперед нажмите кнопку “ ∧ ” и удерживайте ее в этом положении не менее половины секунды.
Для быстрого перехода назад нажмите кнопку “ ∨ ” и удерживайте ее в этом положении не менее половины секунды.
Для выхода из режима быстрого перехода вперед или назад отпустите соответствующую кнопку.

▼ Повторное воспроизведение

▽ Повторное воспроизведение текущего трека

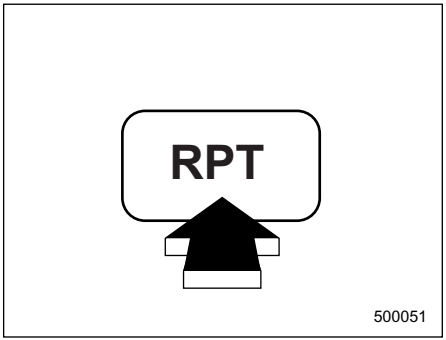

Для повторного воспроизведения трека кратковременно нажмите кнопку “RPT” во время воспроизведения этого трека. На дисплее аудиосистемы высветится надпись “RPT”, и начнется повторное воспроизведение трека.
Для выхода из режима повторного воспроизведения трека дважды нажмите кнопку “RPT”. После этого надпись “RPT” исчезнет с дисплея, а воспроизведение будет вновь осуществляться в нормальном режиме.

ПРИМЕЧАНИЕ

• При каждом кратковременном нажатии этой кнопки, режим регулировки будет меняться в указанной ниже последовательности.

RPT → D-RPT → CANCEL

Если Вы случайно нажали на эту кнопку, тем самым, отменив режим повторного воспроизведения трека, нажмите ее снова, и режим повторного воспроизведения трека будет установлен вновь.

• Кроме того, Вы можете отменить функцию повторного воспроизведения трека следующим образом:

- **Извлеките компакт-диск.**
- **Установите режим воспроизведения в произвольной последовательности.**
- **Установите режим повторного воспроизведения компакт-диска (“D-RPT”).**

▽ Повторное воспроизведение текущего компакт-диска

Для повторного воспроизведения текущего компакт-диска дважды нажмите кнопку “RPT” во время воспроизведения любого его трека. На

дисплее аудиосистемы высветится надпись “D-RPT”, и начнется многократное повторное воспроизведение компакт-диска.
Для выхода из режима повторного воспроизведения компакт-диска еще раз нажмите кнопку “RPT”. После этого надпись “D-RPT” исчезнет с дисплея, а воспроизведение будет вновь осуществляться в нормальном режиме.

ПРИМЕЧАНИЕ

• При каждом кратковременном нажатии этой кнопки, режим регулировки будет меняться в указанной ниже последовательности.

RPT → D-RPT → CANCEL

Если Вы случайно нажали на эту кнопку, тем самым, отменив режим повторного воспроизведения, нажмите ее снова, и режим повторного воспроизведения будет установлен вновь.

• Кроме того, Вы можете отменить функцию повторного воспроизведения диска следующим образом:

• Извлеките компакт-диск.

• Установите режим воспроизведения в произвольной последовательности.

▼ Воспроизведение в произвольной последовательности

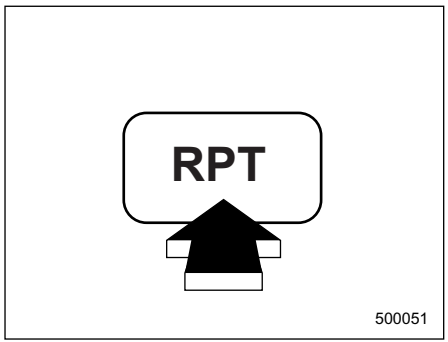

Для воспроизведения всех треков компакт-диска в произвольной последовательности нажмите кнопку “RPT” и удерживайте ее в этом положении не менее одной секунды. После этого на дисплее высветится надпись “RDM”, а все треки данного компакт-диска будут воспроизводиться в произвольной последовательности.
Для отмены режима воспроизведения всех треков компакт-диска в произвольной последовательности повторно нажмите кнопку “RPT” и удерживайте ее в этом положении не менее одной секунды. После этого надпись “RDM” исчезнет с дисплея, а воспроизведение будет вновь осуществляться в нормальном режиме.

ПРИМЕЧАНИЕ

Кроме того, Вы можете отменить функцию воспроизведения всех треков компакт-диска в произвольной последовательности следующим образом:

• Извлечение магазина из CD-чейнджера.

• Установите режим повторного воспроизведения трека (“RPT”).

▼ Загрузка и извлечение магазина

Порядок загрузки и извлечения из CD-чейнджера магазина, а также порядок загрузки и извлечения из магазина компакт-дисков и меры предосторожности при использовании CD-чейнджера содержатся в инструкции по эксплуатации, прилагаемой к CD-чейнджеру.

– ПРОДОЛЖЕНИЕ –

Аудиосистема типа “B” (если установлена)

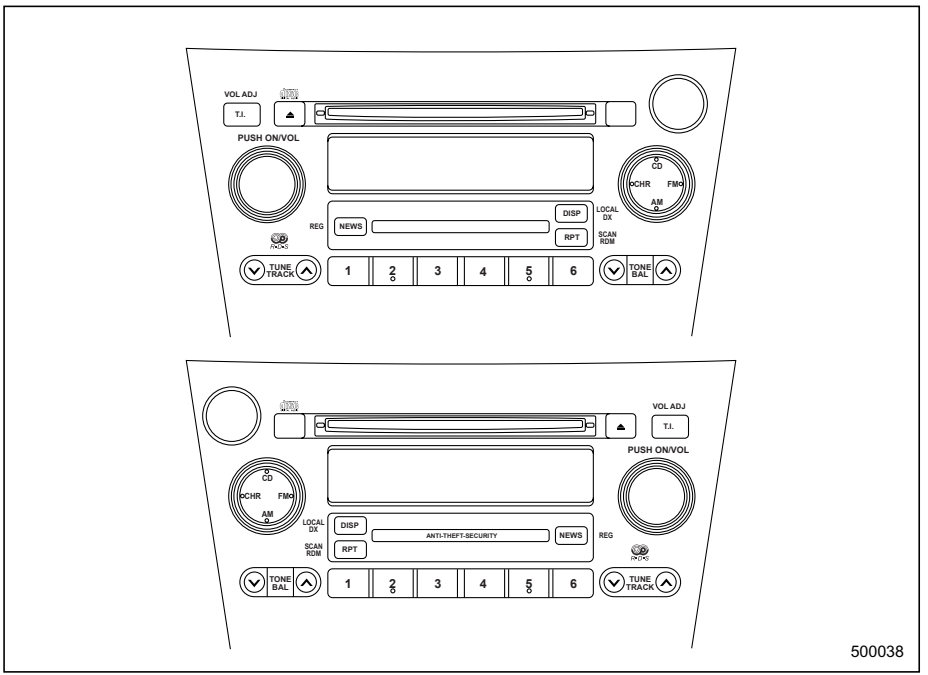

Аудиосистема Вашего автомобиля может работать только в том случае, если замок зажигания переведен в положение “ACC” или “ON”.

■ Работа радиоприемника

▼ Включение электропитания

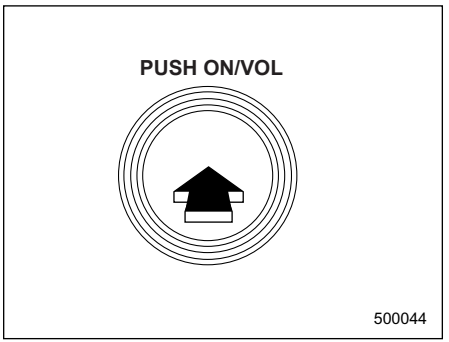

Если замок зажигания Вашего автомобиля находится в положении “ACC” или “ON”, то включение и выключение электропитания аудиосистемы осуществляется последовательным нажатием ручки “ON/VOL”. При включении электропитания аудиосистемы, она будет работать в том режиме, при котором электропитание аудиосистемы было выключено.

ПРИМЕЧАНИЕ

Кроме того, Вы можете включить электропитание аудиосистемы следующим образом:

- **Нажмите кнопку “FM” или “AM”.**
- **Вставьте компакт-диск.**
- **Нажмите кнопку выбора другого режима работы, кнопку “T.I.” или кнопку “NEWS”.**
- **Нажмите кнопку “CD”.**
- **Если подключен CD-чейнджер, нажмите кнопку “CHR”.**

▼ Регулировка уровня громкости аудиосистемы

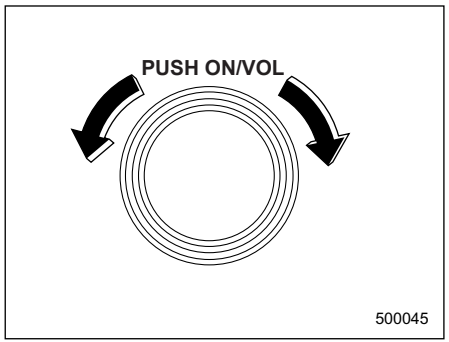

Регулировка уровня громкости аудиосистемы осуществляется поворотом ручки “ON/VOL”.
Для увеличения уровня громкости аудиосистемы поверните ручку по часовой стрелке.
Для уменьшения уровня громкости аудиосистемы поверните ручку против часовой стрелки.
Уровень громкости аудиосистемы высвечивается в виде числа на дисплее (“00” соответствует минимальному уровню воспроизведения, “40” – максимальному).

▼ Регулировка тембра и баланса стереозвучания

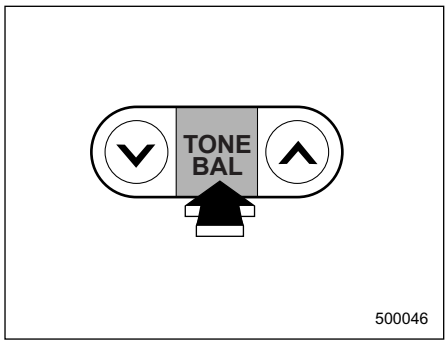

Для выбора режима регулировки нажмите кнопку “TONE/BAL”. При каждом кратковременном нажатии кнопки “TONE/BAL” режим регулировки будет меняться в указанной ниже последовательности. (Указанная последовательность начинается с режима регулировки уровня воспроизведения низких частот (“BASS”)).

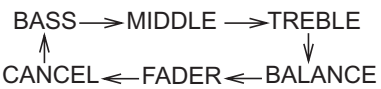

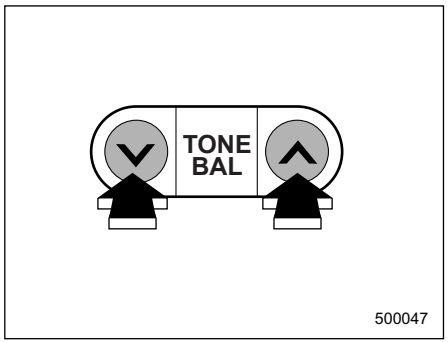

Установив нужный режим регулировки, отрегулируйте соответствующий уровень нажатием кнопок “ ∨ ” и “ ∧ ”, расположенных слева и справа от кнопки “TONE/BAL”.

– ПРОДОЛЖЕНИЕ –

Режим регулировки	Диапазон регулировок, высвечиваемый на дисплее	∨	∧
BASS	от –8 до +8	Ослабление низких частот	Усиление низких частот
“MIDDLE”	от –8 до +8	Ослабление средних частот	Усиление низких частот
TREBLE	от –8 до +8	Ослабление высоких частот	Усиление высоких частот
BALANCE	от “L9” до “R9”	Ослабление правого канала	Ослабление левого канала
FADER	от “R9” до “F9”	Ослабление передних динамиков	Ослабление задних динамиков

ПРИМЕЧАНИЕ

Если в процессе регулировки в одном из режимов регулировки Вы нажмете кнопку “TONE/BAL” и будете удерживать ее в этом положении более одной секунды, или вообще не будете нажимать кнопку “TONE/BAL” в течение 5 секунд, то произойдет возврат к предшествующему режиму регулировки.

▽ Установка тембра звучания

Начальная (заводская) установка тембра звучания аудиосистемы оптимизирована для ее прослушивания в моделях Универсал. Для изменения установки тембра звучания и его оптимизации для прослушивания аудиосистемы в моделях Седан, выполните следующие шаги:

1. Нажмите кнопку “ON/VOL”, чтобы отключить электропитание.
2. Для изменения установки, удерживая нажатой кнопку “TONE/BAL”, нажмите кнопку “ON/VOL”. Установка изменится из режима для модели Универсал(“WAGON SOUND”) в режим для модели Седан (“SEDAN SOUND”). Для возврата установки в режим для модели Универсал, повторите шаги 1 и 2. Выбранная установка будет отображена на дисплее.

WAGON SOUND ◄—► SEDAN SOUND

▼ Кнопка “FM/AM”

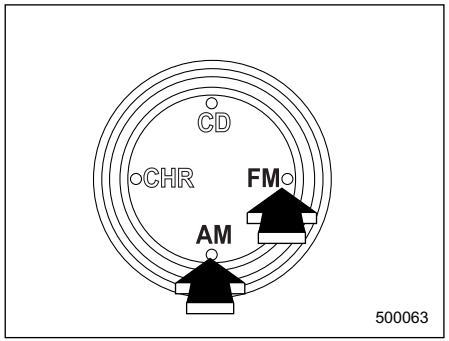

Если радиоприемник выключен, то нажатие кнопки “FM” или “AM” приводит к его включению. Если радиоприемник включен, то нажатием кнопки “FM” или “AM” Вы можете установить требуемый диапазон волн (“FM1”, “FM2”, “FM3” или “AM” (LW, MW)).

▼ Индикатор стереофонического приема

Появление на дисплее индикатора стереофонического приема “ST” свидетельствует о том, что Ваш радиоприемник принимает передачу радиостанции, работающей в диапазоне “FM” и поддерживающей режим стереовещания.

▼ Ручная настройка (“TUNE”)

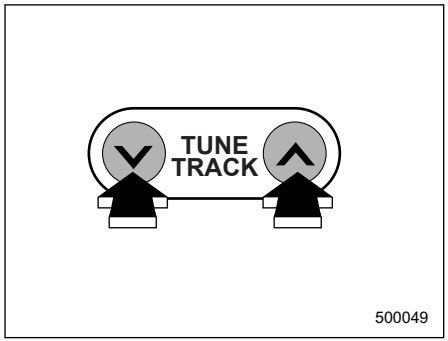

Для повышения частоты настройки нажмите кнопку настройки “ ∧ ”. Для понижения частоты настройки, нажмите кнопку настройки “ ∨ ”.
При каждом нажатии одной из этих кнопок, частота будет изменяться с шагом 0,05 МГц в диапазоне волн “FM”, с шагом 9 кГц в диапазоне волн “MW” и с шагом 1кГц в диапазоне волн “LW”.
Постоянное нажатие на одну из этих кнопок приводит к постоянному изменению частоты настройки.

▽ Настройка-поиск (“SEEK”)

Нажмите одну из сторон кнопки настройки и удерживайте ее в этом положении более половины секунды.

Это приведет к поиску следующей доступной радиостанции, после чего настройка-поиск прекратится. Повторяйте эту операцию, пока Вы не найдете требуемую радиостанцию.

▼ Выбор предварительно настроенных радиостанций

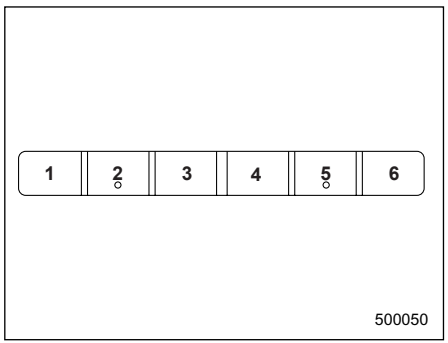

Ввод радиостанции в память радиоприемника при помощи одной из кнопок предварительной настройки позволит Вам впоследствии включать трансляцию данной радиостанции одним нажатием этой кнопки. В память можно ввести до шести частот радиостанций в каждом из имеющихся диапазонов “FM1”, “FM2”, “FM3”, “MW” и “LW”.

– ПРОДОЛЖЕНИЕ –

▼ **Предварительная настройка радиостанций**

▽ **Ручной ввод радиостанций в память радиоприемника**

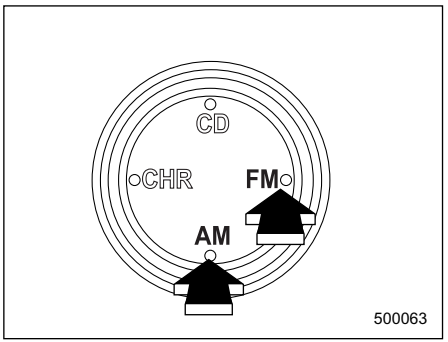

1. Нажатием кнопки “FM” или “AM” установите один из имеющихся диапазонов волн “FM1”, “FM2”, “FM3”, “MW” или “LW”.

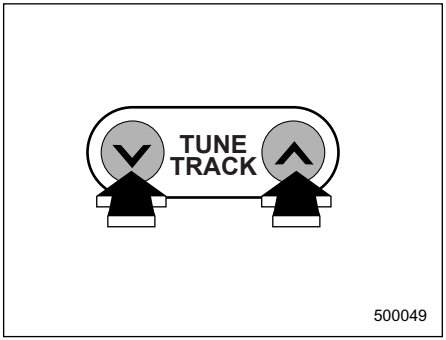

2. Нажимая на одну из сторон кнопки настройки, осуществляйте настройку до тех пор, пока на дисплее аудиосистемы не высветится частота требуемой радиостанции.

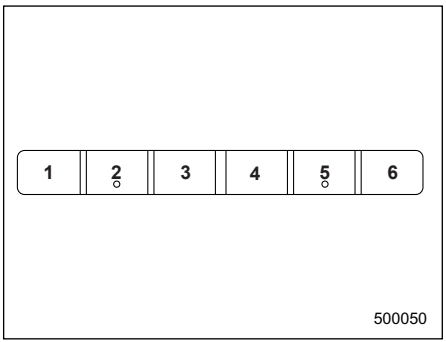

3. Для ввода в память этой радиостанции нажмите одну из кнопок ввода в память и удерживайте ее в этом положении **не менее двух секунд**. При этом однократно мигнет отображаемая на дисплее частота радиостанции. Если кнопка будет удерживаться менее двух секунд, то в памяти останется ранее введенная радиостанция.

ПРИМЕЧАНИЕ

При разрыве электрического соединения между радиоприемником и аккумуляторной батареей, произошедшем, например, во время проведения работ по техническому обслуживанию автомобиля, при снятии радиоприемника или по другим причинам, частоты радиостанций, введенные в память при помощи кнопок предварительной настройки, сотрутся. В этом случае необходимо заново ввести в память радиоприемника требуемые радиостанции.

▽ **Сканирование предварительно настроенных радиостанций**

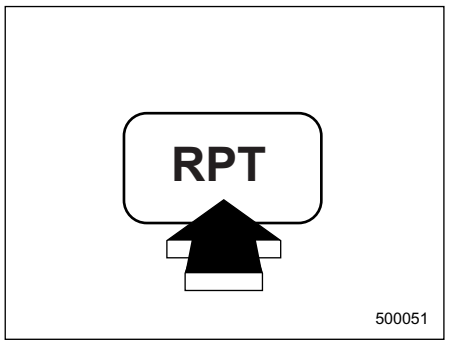

При таком сканировании Вы сможете в течение 10 секунд прослушивать трансляцию каждой из предварительно настроенных радиостанций. Для начала сканирования предварительно установленных радиостанций, во время работы радиоприемника нажмите кнопку “RPT”. Для прекращения сканирования предварительно настроенных радиостанций, еще раз нажмите кнопку “RPT”.

▼ **Поиск местных радиостанций**

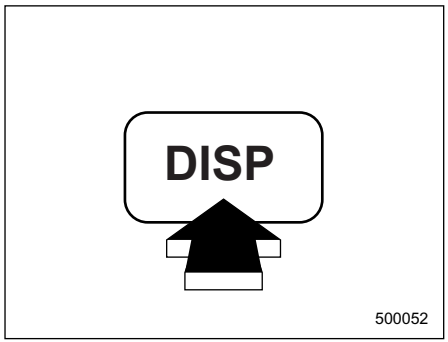

Функция поиска местных радиостанций включается и выключается нажатием кнопки “DISP” и удерживанием ее в этом положении не менее одной секунды во время приема радиопередач в диапазоне “FM”, “MW” или “LW”.

▼ **Система передачи радиоданных (“RDS”) в диапазоне “FM”**

Радиостанции, поддерживающие режим “RDS”, могут помимо обычных радиопередач в диапазоне “FM” осуществлять трансляцию цифровых данных. Радиоприемник Вашего автомобиля позволяет осуществлять прием цифровых данных, передаваемых в режиме “RDS”, что предоставляет Вам ряд дополнительных возможностей.

▽ **Настройка радиоприемника с использованием альтернативных частот (“AF”)**

Если Ваш автомобиль покидает местность, в котором обеспечивается уверенный прием конкретной радиостанции, а затем въезжает в местность, где эта же радиостанция ведет вещание на другой частоте, то радиоприемник Вашего автомобиля автоматически настроится на эту частоту.

▽ **Региональные ограничения**

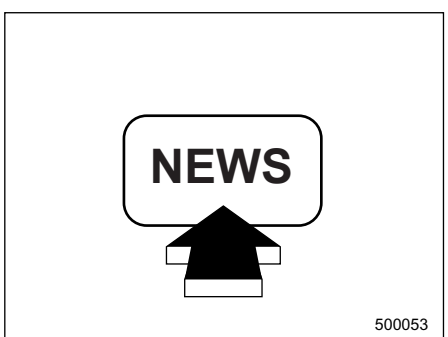

Данная функция позволяет игнорировать выбранные местные

– ПРОДОЛЖЕНИЕ –

радиостанции во время поиска альтернативных частот. Включение и выключение этой функции осуществляется нажатием кнопки “NEWS” и удерживанием ее в этом положении не менее одной секунды во время приема передач в диапазоне радиоволн “FM”.

▽ **Отображение названия радиостанции (“PS”)**

При этом на дисплее аудиосистемы вместо частоты, на которой работает радиостанция, отображается ее название.

▽ **Переключение режимов дисплея**

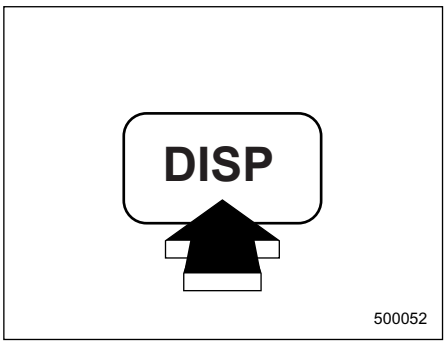

Вы можете переключать дисплей на отображение частоты радиостанции или ее названия путем кратковременного нажатия кнопки “DISP”.

ПРИМЕЧАНИЕ

Если название радиостанции не передается в режиме RDS, а дисплей аудиосистемы переключен на отображение названия, то на нем ничего не будет отображаться.

▽ **Получение информации о ситуации на дорогах (“T.I.”)**

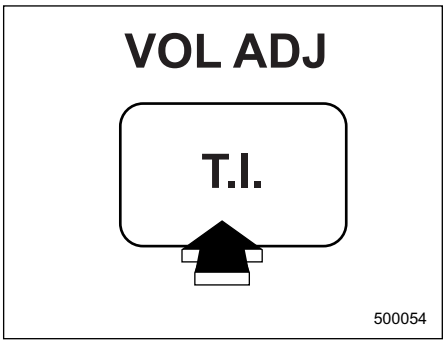

Когда какая-либо радиостанция начинает трансляцию информации о ситуации на дорогах, эта функция дает возможность водителю прослушать ее, автоматически переводя аудиосистему на прием такой радиостанции. Если в это время водитель прослушивает другой аудиоисточник (например, компакт-диск или другую радиостанцию), то аудиосистема прерывает их прослушивание информацией о ситуации на дорогах.

Функцию прерывания прослушивания другого аудиоисточника информацией о ситуации на дорогах можно включать и выключать путем кратковременного (менее двух секунд) нажатия кнопки “T.I.”.

Когда электропитание аудиосистемы отключено, нажатие кнопки “T.I.” обеспечивает не только его включение, но и перевод аудиосистемы в режим прерывания прослушивания другого аудиоисточника информацией о ситуации на дорогах.

При приеме передач радиостанции, которая может передавать информацию о ситуации на дорогах, на дисплее аудиосистемы высвечивается надпись “TP”.

При приеме информации о ситуации на дорогах на дисплее начинает мигать надпись “TA”.

▽ **Прослушивание сводок новостей**

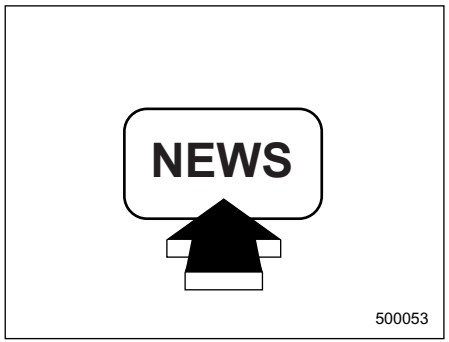

Когда какая-либо радиостанция начинает трансляцию сводок новостей, эта функция дает возможность водителю прослушать их, автоматически переводя аудиосистему на прием такой радиостанции. Если в это время водитель прослушивает другой аудиоисточник (например, компакт-диск или другую радиостанцию), то аудиосистема прерывает их прослушивание сводкой новостей.

Функцию прерывания прослушивания другого аудиоисточника сводкой новостей можно включать и выключать путем кратковременного (менее двух секунд) нажатия кнопки “NEWS”.

Когда электропитание аудиосистемы отключено, нажатие кнопки “NEWS” обеспечивает не только его включение, но и перевод аудиосистемы в режим прерывания прослушивания другого аудиоисточника сводкой новостей.

▽ **Экстренные сообщения (ALARM)**

Когда какая-либо радиостанция начинает трансляцию экстренного сообщения, эта функция дает возможность водителю прослушать его, автоматически переводя аудиосистему на прием такой радиостанции. Если в это время водитель прослушивает другой аудиоисточник (например, компакт-диск или другую радиостанцию), то аудиосистема прерывает их прослушивание экстренным сообщением.

Данная функция Вашей аудиосистемы включена постоянно.

▽ **Регулировка уровня громкости сообщений (VOL ADJUST)**

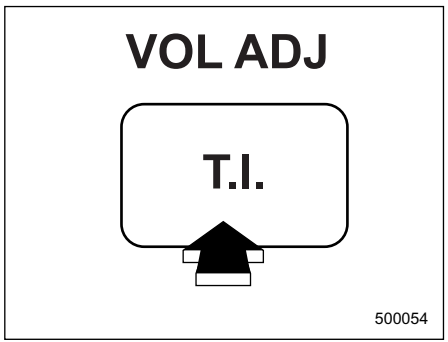

В данной аудиосистеме предусматривается возможность настраивать уровень громкости прерывающих прослушивание других аудиоисточников сообщений о ситуации на дорогах, сводок новостей и экстренных сообщений.

При нажатии кнопки “T.I.” и удерживании ее в этом положении не менее двух секунд установленный уровень громкости будет запрограммирован в качестве уровня громкости сообщений, прерывающих прослушивание других аудиоисточников.

– ПРОДОЛЖЕНИЕ –

ПРИМЕЧАНИЕ

• Если запрограммированный уровень громкости сообщений, прерывающих прослушивание других аудиоисточников, ниже уровня воспроизведения аудиосистемы, установленного в данное время, то при приеме сообщений, прерывающих прослушивание других аудиоисточников, уровень громкости не изменится на запрограммированный. (Останется на прежнем уровне.)

• Если прием сообщения, прерывающего прослушивание других аудиоисточников, завершится, то уровень громкости вернется на прежний уровень.

■ Работа проигрывателя компакт-дисков

ПРИМЕЧАНИЕ

• Компакт-диски должны вставляться в проигрыватель только этикеткой вверх. Если Вы вставили компакт-диск этикеткой вниз, то проигрыватель может отключиться или извлечь компакт-диск.

• После окончания воспроизведения последнего трека, проигрыватель автоматически начнет воспроизведение первого трека (первого трека на диске).

• Конструкция проигрывателя компакт-дисков предусматривает воспроизведение как записываемых (CD-R), так и перезаписываемых (CD-RW) компакт-дисков. Тем не менее, существует возможность того, что некоторые диски этих типов не будут воспроизводиться на данном CD-чейнджере из-за несовместимости по качественным характеристикам записи или самого диска, а также из-за наличия на дисках царапин, загрязненных участков или по другим причинам. Кроме того, данный проигрыватель компакт-дисков не может воспроизводить записываемые и перезаписываемые компакт-диски, запись на которых не была завершена должным образом для последующего их воспроизведения в стандартных проигрывателях компакт-дисков.

• Данный проигрыватель компакт-дисков не проигрывает компакт-диски в формате “MP3” и “CD-ROM”.

• Конструкция проигрывателя компакт-дисков не предусматривает отображения на дисплее текстовой информации, записанной на компакт-диске.

▼ Воспроизведение компакт-диска

▽ Когда компакт-диск еще не вставлен в проигрыватель компакт-дисков

Придерживая компакт-диск пальцами за края и одним пальцем – за центральное отверстие, вставьте компакт-диск в приемное отверстие этикеткой вверх. Проигрыватель автоматически втянет диск внутрь.

Во время воспроизведения компакт-диска на дисплее отображается номер трека.

Кроме того, могут воспроизводиться компакт-диски диаметром 8 см (3 дюйма). Для этого не потребуется какого-либо адаптера.

▽ **Когда компакт-диск уже вставлен в проигрыватель**

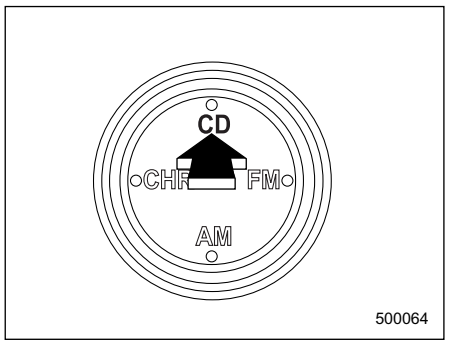

Нажмите кнопку “CD”. Начнется воспроизведение компакт-диска.

ПРИМЕЧАНИЕ

После окончания воспроизведения последнего трека, автоматически начнется воспроизведение первого трека (первого трека на диске).

▼ **Прекращение воспроизведения**

Нажмите на ручку “ON/VOL”, чтобы выключить электропитание или выберете другой режим работы.
В качестве альтернативы, нажмите кнопку “ ⏏ ”, чтобы извлечь компакт-диск.

▼ **Воспроизведение трека с начала**

▽ **Переход вперед**

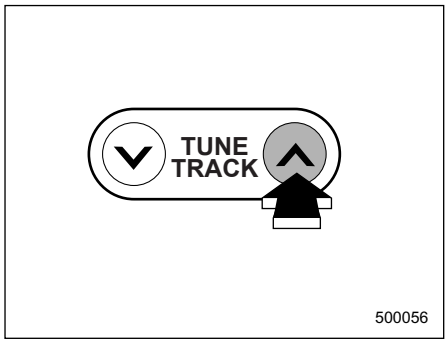

Для перехода к началу следующего трека кратковременно нажмите кнопку “ ∧ ”. После каждого нажатия этой кнопки число, высвечивающееся на дисплее и обозначающее номер трека, будет увеличиваться.

▽ **Переход назад**

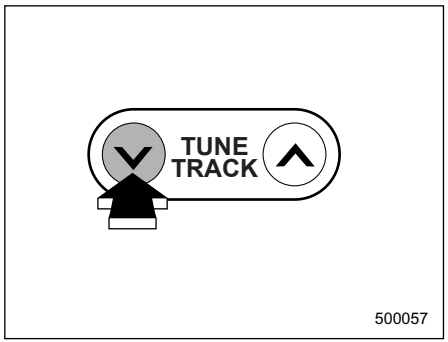

Для перехода к началу воспроизводимого трека кратковременно нажмите кнопку “ ∨ ”. После каждого нажатия этой кнопки число, высвечивающееся на дисплее и обозначающее номер трека, будет уменьшаться.

– ПРОДОЛЖЕНИЕ –

▼ Быстрый переход вперед и назад

▽ Быстрый переход вперед

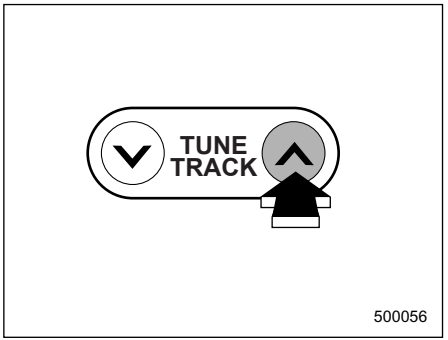

Для быстрого перехода вперед нажмите кнопку “ ∧ ” и удерживайте ее в этом положении не менее одной секунды.
При отпускании этой кнопки быстрый переход вперед прекратится.

▽ Быстрый переход назад

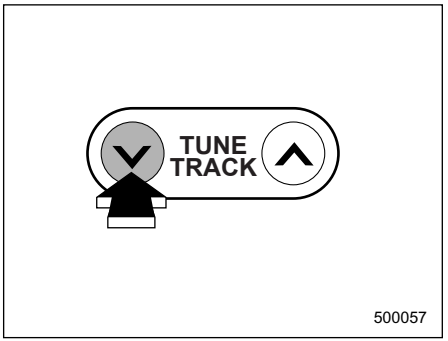

Для быстрого перехода назад нажмите кнопку “ ∨ ” и удерживайте ее в этом положении не менее одной секунды.
Если отпустить кнопку, быстрый переход назад прекратится.

▼ Повторное воспроизведение

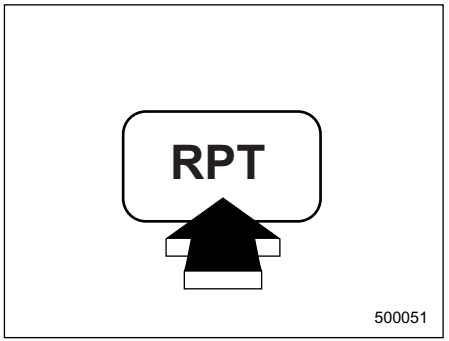

Для повторного воспроизведения трека кратковременно нажмите кнопку “RPT” во время воспроизведения этого трека. На дисплее аудиосистемы высветится надпись “RPT”, и начнется повторное воспроизведение трека.
Для отмены режима повторного воспроизведения снова нажмите кнопку “RPT”. После этого надпись “RPT” исчезнет с дисплея, а воспроизведение будет вновь осуществляться в нормальном режиме.

ПРИМЕЧАНИЕ

Кроме того, Вы можете отменить функцию повторного воспроизведения следующим образом:

• Извлеките компакт-диск.
• Установите режим воспроизведения в произвольной последовательности.

▼ Воспроизведение в произвольной последовательности

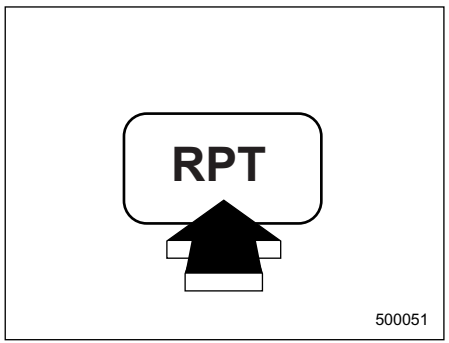

Для воспроизведения всех треков компакт-диска в произвольной последовательности нажмите кнопку “RPT” и удерживайте ее в этом положении не менее одной секунды. После этого на дисплее высветится надпись “RDM”, а все треки данного компакт-диска будут воспроизводиться в произвольной последовательности.
Для отмены режима воспроизведения всех треков компакт-диска в произвольной последовательности повторно нажмите кнопку “RPT” и удерживайте ее в этом положении не менее одной секунды. После этого надпись “RDM” исчезнет с дисплея, а воспроизведение будет вновь осуществляться в нормальном режиме.

ПРИМЕЧАНИЕ

Кроме того, Вы можете отменить функцию воспроизведения всех треков компакт-диска в произвольной последовательности следующим образом:
• Извлеките компакт-диск.
• Установите режим повторного воспроизведения трека.

▼ Извлечение компакт-диска

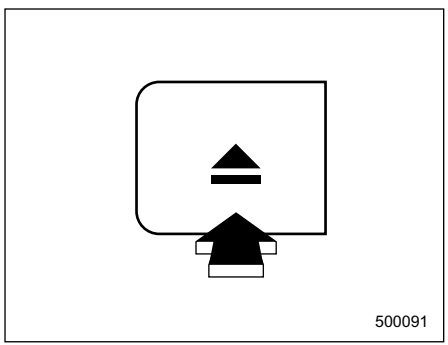

Для извлечения компакт-диска, нажмите кнопку “ ⏏ ”.
Воспроизведение прекратится, а компакт-диск будет автоматически извлечен из проигрывателя

ПРИМЕЧАНИЕ

• Старайтесь, чтобы компакт-диск не высовывался из приемного отверстия проигрывателя компакт-дисков во время движения автомобиля, так как под воздействием вибрации он может выпасть из проигрывателя.
• Извлечение компакт-диска возможно даже в том случае, если замок зажигания Вашего автомобиля находится в положении “LOCK”.
• Если в течение 15 секунд извлеченный из проигрывателя компакт-диск не вынуть из приемного отверстия, то произойдет его автоматическое втягивание обратно в CD-чейнджер, а режим извлечения всех компакт-дисков будет отменен.

– ПРОДОЛЖЕНИЕ –

■ Органы управления CD-чейнджером (если подключен дополнительный CD-чейнджер)

Данная аудиосистема предусматривает возможность подключения CD-чейнджера. За дополнительной информацией обратитесь к Вашему дилеру SUBARU.

▼ Начало воспроизведения

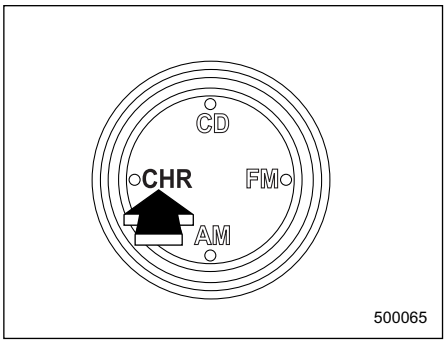

Нажмите кнопку “CHR”. Начнется воспроизведение. При этом на дисплее высветится надпись “CHR”, а также номер диска и номер воспроизводимого трека.

ПРИМЕЧАНИЕ

• При нажатии кнопки “CHR” во время прослушивания радиоприемника CD-чейнджер прервет радиопередачу.

• Когда все треки диска будут воспроизведены, начнется автоматическое воспроизведение следующего диска.

• После окончания воспроизведения последнего диска проигрыватель компакт-дисков автоматически возвращается к воспроизведению первого диска.

• Если в CD-чейнджер загружено менее 10 компакт-дисков, все пустующие ячейки будут автоматически пропущены.

• Если магазин не загружен в CD-чейнджер, то на дисплее высветится надпись “EJECT”.

▼ Прекращение воспроизведения

Для прекращения воспроизведения компакт-диска и перехода в режим прослушивания радиопередач, нажмите кнопку “FM” или “AM”. Для прекращения воспроизведения компакт-диска на дополнительно подключенном CD-чейнджере и переключения Вашей аудиосистемы на режим воспроизведения компакт-дисков нажмите кнопку “CD”.

▼ Выбор конкретного компакт-диска для воспроизведения

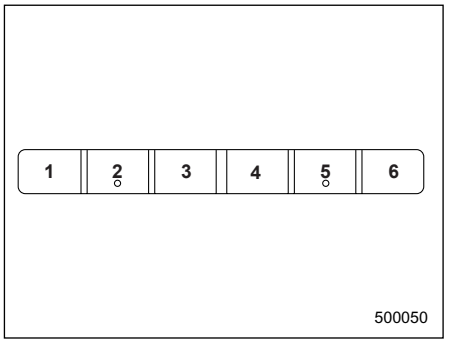

Для воспроизведения одного из компакт-дисков с №1 по №6 кратковременно нажмите одну из кнопок выбора диска, номер которой соответствует номеру требуемого компакт-диска. После этого начнется воспроизведение выбранного компакт-диска. Для воспроизведения компакт-диска №7 нажмите кнопку “Disk select” №1 и удерживайте ее в этом положении не менее одной секунды. Аналогично, для воспроизведения компакт-диска №8 нужно нажать кнопку “Disk select” №2, для воспроизведения компакт-диска №9 – кнопку №3, а для

воспроизведения компакт-диска №10 – кнопку №4. В каждом случае время нажатия должно быть не менее одной секунды.

ПРИМЕЧАНИЕ

• Если Вы нажмете кнопку, соответствующую ячейке магазина, в которую не был загружен компакт-диск, то начнется воспроизведение следующего компакт-диска.

• Если в магазин не загружен ни один компакт-диск, то на дисплее высветится надпись “NO DISK”.

▼ Воспроизведение трека с начала

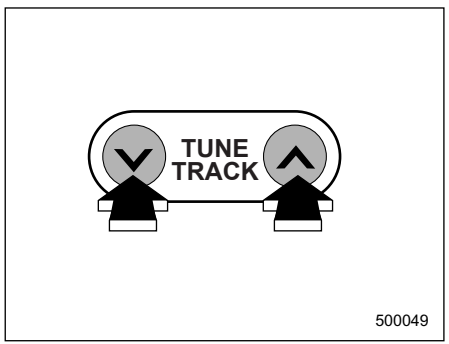

Для перехода к началу следующего трека кратковременно нажмите на кнопку “ ∧ ”. Для перехода к началу воспроизводимого трека кратковременно нажмите на кнопку “ ∨ ”.

▼ Быстрый переход вперед и назад

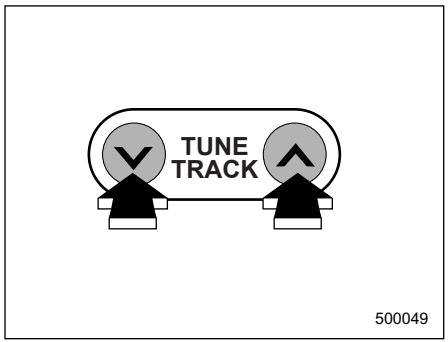

Для быстрого перехода вперед нажмите кнопку “ ∧ ” и удерживайте ее в этом положении не менее половины секунды.

Для быстрого перехода назад нажмите кнопку “ ∨ ” и удерживайте ее в этом положении не менее половины секунды.

Для выхода из режима быстрого перехода вперед или назад отпустите соответствующую кнопку.

▼ Повторное воспроизведение

▽ Повторное воспроизведение текущего трека

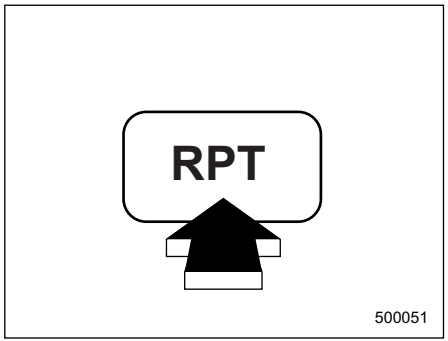

Для повторного воспроизведения трека кратковременно нажмите кнопку “RPT” во время воспроизведения этого трека. На дисплее аудиосистемы высветится надпись “RPT”, и начнется повторное воспроизведение трека.

Для выхода из режима повторного воспроизведения трека дважды нажмите кнопку “RPT”. После этого надпись “RPT” исчезнет с дисплея, а воспроизведение будет вновь осуществляться в нормальном режиме.

– ПРОДОЛЖЕНИЕ –

ПРИМЕЧАНИЕ

• При каждом кратковременном нажатии этой кнопки, режим регулировки будет меняться в указанной ниже последовательности.

RPT → D-RPT → CANCEL

Если Вы случайно нажали на эту кнопку, тем самым, отменив режим повторного воспроизведения трека, нажмите ее снова, и режим повторного воспроизведения трека будет установлен вновь.

• Кроме того, Вы можете отменить функцию повторного воспроизведения трека следующим образом:

• Извлеките компакт-диск.

• Установите режим воспроизведения в произвольной последовательности.

• Установите режим повторного воспроизведения компакт-диска ("D-RPT").

▽ Повторное воспроизведение текущего компакт-диска

Для повторного воспроизведения текущего компакт-диска дважды нажмите кнопку "RPT" во время воспроизведения любого его трека. На дисплее аудиосистемы высветится надпись "D-RPT", и начнется многократное повторное воспроизведение компакт-диска.

Для выхода из режима повторного воспроизведения компакт-диска еще раз нажмите кнопку "RPT". После этого надпись "D-RPT" исчезнет с дисплея, а воспроизведение будет вновь осуществляться в нормальном режиме.

ПРИМЕЧАНИЕ

• При каждом кратковременном нажатии этой кнопки, режим регулировки будет меняться в указанной ниже последовательности.

RPT → D-RPT → CANCEL

Если Вы случайно нажали на эту кнопку, тем самым, отменив режим повторного воспроизведения, нажмите ее снова, и режим повторного воспроизведения будет установлен вновь.

• Кроме того, Вы можете отменить функцию повторного воспроизведения диска следующим образом:

• Извлеките компакт-диск.

• Установите режим воспроизведения в произвольной последовательности.

▼ Воспроизведение в произвольной последовательности

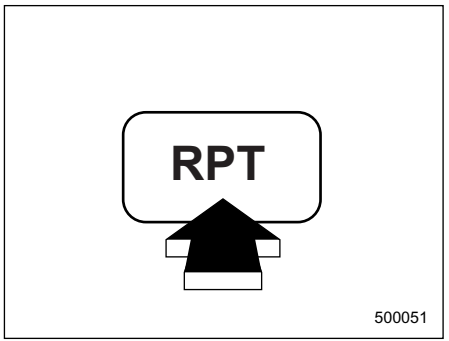

Для воспроизведения всех треков компакт-диска в произвольной последовательности нажмите кнопку "RPT" и удерживайте ее в этом положении не менее одной секунды. После этого на дисплее высветится надпись "RDM", а все треки данного компакт-диска будут воспроизводиться в произвольной последовательности.

Для отмены режима воспроизведения

всех треков компакт-диска в произвольной последовательности повторно нажмите кнопку “RPT” и удерживайте ее в этом положении не менее одной секунды. После этого надпись “RDM” исчезнет с дисплея, а воспроизведение будет вновь осуществляться в нормальном режиме.

ПРИМЕЧАНИЕ

Кроме того, Вы можете отменить функцию воспроизведения всех треков компакт-диска в произвольной последовательности следующим образом:

- **Извлечение магазина из CD-чейнджера.**
- **Установите режим повторного воспроизведения трека (“RPT”).**

▼ Загрузка и извлечение магазина

Порядок загрузки и извлечения из CD-чейнджера магазина, а также порядок загрузки и извлечения из магазина компакт-дисков и меры предосторожности при использовании CD-чейнджера содержатся в инструкции по эксплуатации, прилагаемой к CD-чейнджеру.

– ПРОДОЛЖЕНИЕ –

Аудиосистема типа “C” (если установлена)

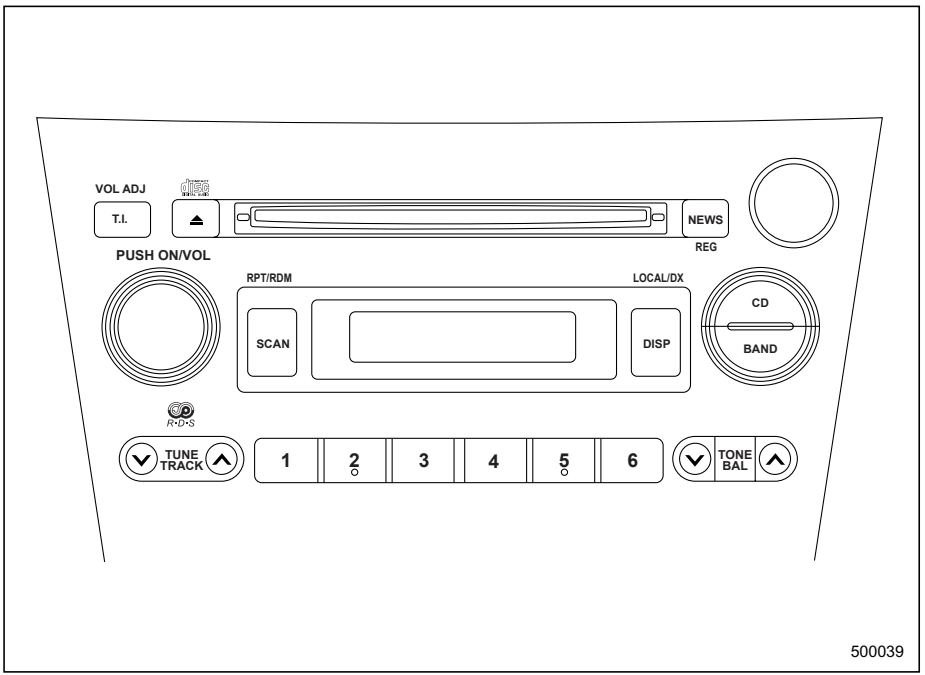

Аудиосистема Вашего автомобиля может работать только в том случае, если замок зажигания переведен в положение “ACC” или “ON”.

■ Работа радиоприемника

▼ Включение электропитания

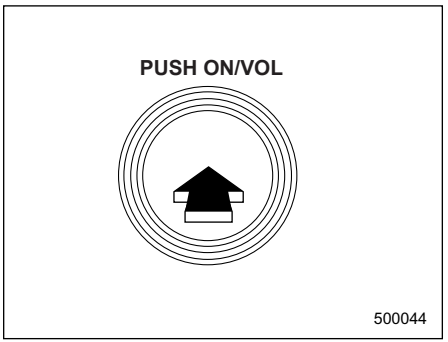

Если замок зажигания Вашего автомобиля находится в положении “ACC” или “ON”, то включение и выключение электропитания аудиосистемы осуществляется последовательным нажатием ручки “ON/VOL”. При включении электропитания аудиосистемы, она будет работать в том режиме, при котором электропитание аудиосистемы было выключено.

ПРИМЕЧАНИЕ

Кроме того, Вы можете включить электропитание аудиосистемы следующим образом:

- **Вставьте компакт-диск.**
- **Нажмите кнопку “BAND”, кнопку “T.I.” или кнопку “NEWS”.**

▼ Регулировка уровня громкости аудиосистемы

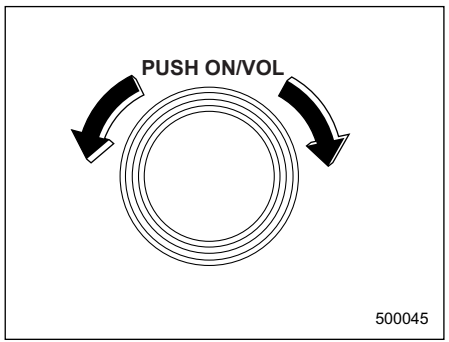

Регулировка уровня громкости аудиосистемы осуществляется поворотом ручки “ON/VOL”.
Для увеличения уровня громкости аудиосистемы поверните ручку по часовой стрелке.
Для уменьшения уровня громкости аудиосистемы поверните ручку против часовой стрелки.
Уровень громкости аудиосистемы высвечивается в виде числа на дисплее (“00” соответствует минимальному уровню воспроизведения, “40” – максимальному).

▼ Регулировка тембра и баланса стереозвучания

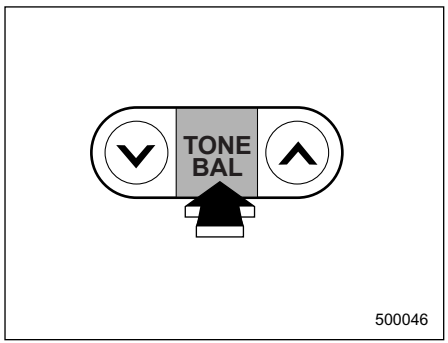

Для выбора режима регулировки нажмите кнопку “TONE/BAL”. При каждом кратковременном нажатии кнопки “TONE/BAL” режим регулировки будет меняться в указанной ниже последовательности. (Указанная последовательность начинается с режима регулировки уровня воспроизведения низких частот (“BASS”)).

BASS → MIDDLE → TREBLE
↑ ↓
CANCEL ← FADER ← BALANCE

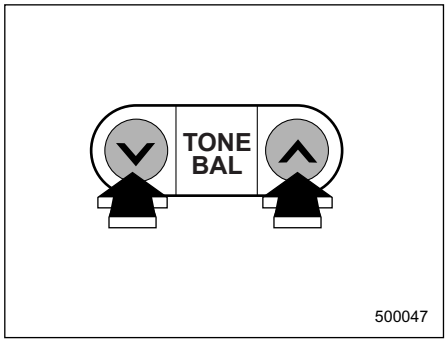

Установив нужный режим регулировки, отрегулируйте соответствующий уровень нажатием кнопок “ ∨ ” и “ ∧ ”, расположенных слева и справа от кнопки “TONE/BAL”.

– ПРОДОЛЖЕНИЕ –

Режим регулировки	Диапазон регулировок, высвечиваемый на дисплее	∨	∧
BASS	от –8 до +8	Ослабление низких частот	Усиление низких частот
“MIDDLE”	от –8 до +8	Ослабление средних частот	Усиление низких частот
TREBLE	от –8 до +8	Ослабление высоких частот	Усиление высоких частот
BALANCE	от “L9” до “R9”	Ослабление правого канала	Ослабление левого канала
FADER	от “R9” до “F9”	Ослабление передних динамиков	Ослабление задних динамиков

ПРИМЕЧАНИЕ

Если в процессе регулировки в одном из режимов регулировки Вы нажмете кнопку “TONE/BAL” и будете удерживать ее в этом положении более одной секунды, или вообще не будете нажимать кнопку “TONE/BAL” в течение 5 секунд, то произойдет возврат к предшествующему режиму регулировки.

▼ Диапазоны волн

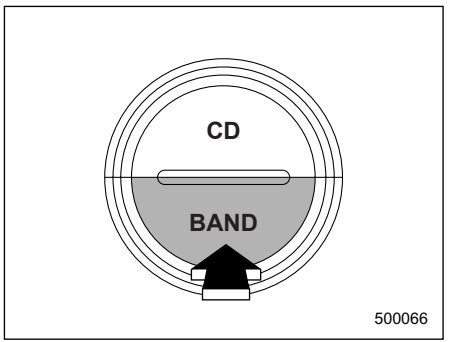

Выберите требуемый диапазон волн нажатием кнопки “BAND”. При каждом нажатии кнопки “BAND”, диапазоны волн будут изменяться в указанной ниже последовательности. Выбранный диапазон волн будет отображаться на дисплее.

FM1 → FM2 → FM3 → MW → LW

▼ Индикатор стереофонического приема

Появление индикатора стереофонического приема “ST” на дисплее свидетельствует о том, что Ваш радиоприемник принимает передачу одной из радиостанций, работающих в диапазоне “FM” и поддерживающих режим стереовещания.

▼ Ручная настройка (“TUNE”)

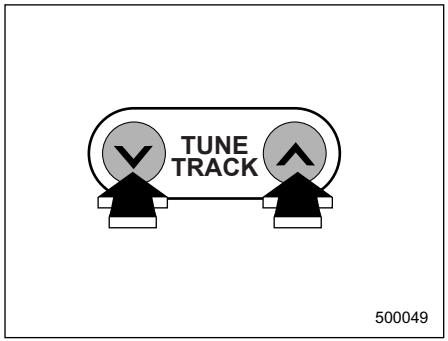

Для повышения частоты настройки нажмите кнопку настройки “ ∧ ”. Для понижения частоты настройки, нажмите кнопку настройки “ ∨ ”.
При каждом нажатии одной из этих кнопок, частота будет изменяться с шагом 0,05 МГц в диапазоне волн “FM”, с шагом 9 кГц в диапазоне волн “MW” и с шагом 1кГц в диапазоне волн “LW”.
Постоянное нажатие на одну из этих кнопок приводит к постоянному изменению частоты настройки.

▽ Настройка-поиск (“SEEK”)

Нажмите одну из сторон кнопки настройки и удерживайте ее в этом положении не мене половины секунды.

Это приведет к поиску следующей доступной радиостанции, после чего настройка-поиск прекратится. Повторяйте эту операцию, пока Вы не найдете требуемую радиостанцию.

▼ Выбор предварительно настроенной радиостанции

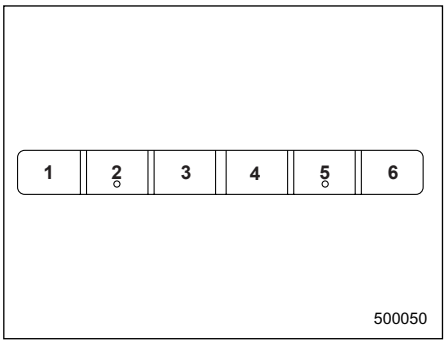

Ввод радиостанции в память радиоприемника при помощи одной из кнопок предварительной настройки позволит Вам впоследствии включать трансляцию данной радиостанции одним нажатием этой кнопки. В память можно ввести до шести частот радиостанций в каждом из имеющихся диапазонов “FM1”, “FM2”, “FM3”, “MW” и “LW”.

– ПРОДОЛЖЕНИЕ –

▼ **Предварительная настройка радиостанций**

▽ **Ручной ввод радиостанций в память радиоприемника**

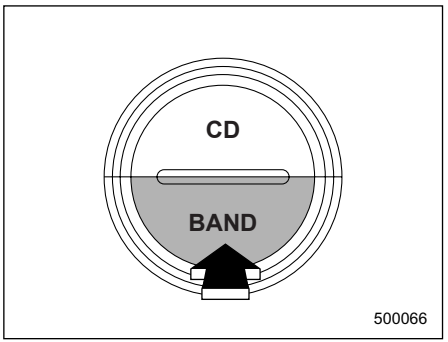

1. Нажатием кнопки “BAND” установите один из имеющихся диапазонов волн “FM1”, “FM2”, “FM3”, “MW” или “LW”.

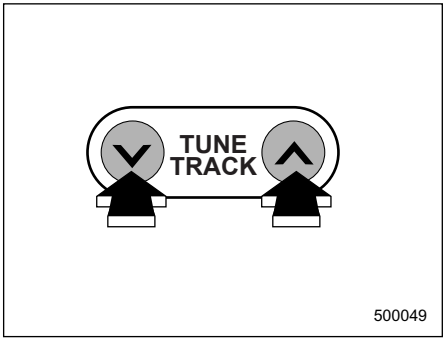

2. Нажимая на одну из сторон кнопки настройки, осуществляйте настройку до тех пор, пока на дисплее аудиосистемы не высветится частота требуемой радиостанции.

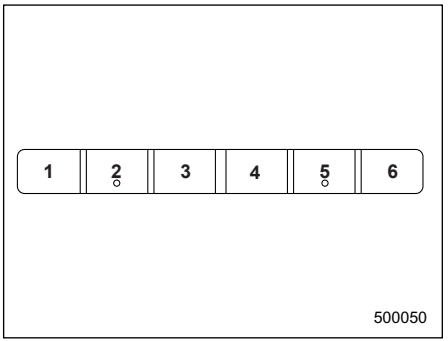

3. Для ввода в память этой радиостанции нажмите одну из кнопок ввода в память и удерживайте ее в этом положении **не менее двух секунд**. При этом однократно мигнет отображаемая на дисплее частота радиостанции.
Если кнопка будет удерживаться менее двух секунд, то в памяти останется ранее введенная радиостанция.

ПРИМЕЧАНИЕ

При разрыве электрического соединения между радиоприемником и аккумуляторной батареей, произошедшем, например, во время проведения работ по техническому обслуживанию автомобиля, при снятии радиоприемника или по другим причинам, частоты радиостанций, введенные в память при помощи кнопок предварительной настройки, сотрутся. В этом случае необходимо заново ввести в память радиоприемника требуемые радиостанции.

▽ **Сканирование предварительно настроенных радиостанций**

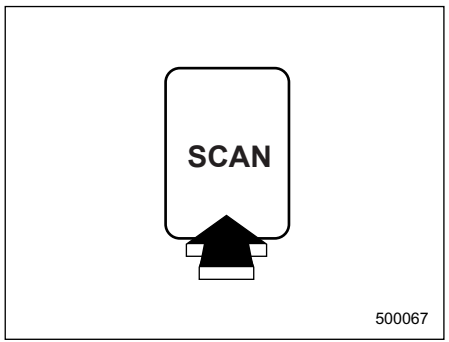

При таком сканировании Вы сможете в течение 10 секунд прослушивать трансляцию каждой из предварительно настроенных радиостанций. Для начала сканирования предварительно настроенных радиостанций, во время работы радиоприемника кратковременно (менее двух секунд) нажмите кнопку “SCAN”. Для прекращения сканирования предварительно настроенных радиостанций, еще раз нажмите кнопку “SCAN”.

▼ **Поиск местных радиостанций**

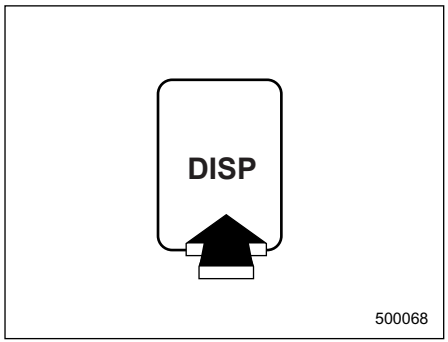

Функция поиска местных радиостанций включается и выключается нажатием кнопки “DISP” и удерживанием ее в этом положении не менее одной секунды во время приема радиопередач в диапазоне “FM”, “MW” или “LW”.

▼ **Система передачи радиоданных (“RDS”) в диапазоне “FM”**

Радиостанции, поддерживающие режим “RDS”, могут помимо обычных радиопередач в диапазоне “FM” осуществлять трансляцию цифровых данных. Радиоприемник Вашего автомобиля позволяет осуществлять прием цифровых данных, передаваемых в режиме “RDS”, что предоставляет Вам ряд дополнительных возможностей.

▽ **Настройка радиоприемника с использованием альтернативных частот (“AF”)**

Если Ваш автомобиль покидает местность, в котором обеспечивается уверенный прием конкретной радиостанции, а затем въезжает в местность, где эта же радиостанция ведет вещание на другой частоте, то радиоприемник Вашего автомобиля автоматически настроится на эту частоту.

▽ **Региональные ограничения**

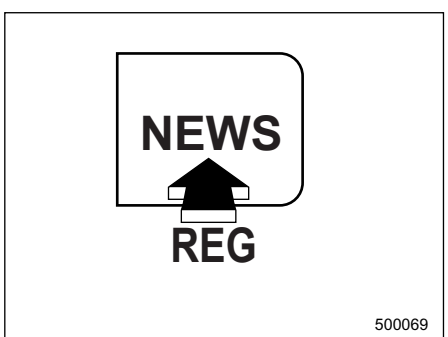

Данная функция позволяет игнорировать выбранные местные

– ПРОДОЛЖЕНИЕ –

радиостанции во время поиска альтернативных частот. Включение и выключение этой функции осуществляется нажатием кнопки “NEWS” и удерживанием ее в этом положении не менее одной секунды во время приема передач в диапазоне радиоволн “FM”.

▽ **Отображение названия радиостанции (“PS”)**

При этом на дисплее аудиосистемы вместо частоты, на которой работает радиостанция, отображается ее название.

▽ **Переключение режимов дисплея**

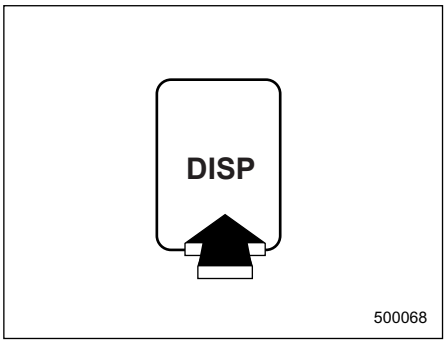

Вы можете переключать дисплей на отображение частоты радиостанции или ее названия путем кратковременного нажатия кнопки “DISP”.

ПРИМЕЧАНИЕ

Если название радиостанции не передается в режиме RDS, а дисплей аудиосистемы переключен на отображение названия, то на нем ничего не будет отображаться.

▽ **Получение информации о ситуации на дорогах (“T.I.”)**

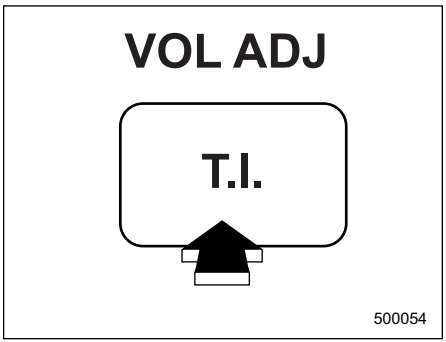

Когда какая-либо радиостанция начинает трансляцию информации о ситуации на дорогах, эта функция дает возможность водителю прослушать ее, автоматически переводя аудиосистему на прием такой радиостанции. Если в это время водитель прослушивает другой аудиоисточник (например, компакт-диск или другую радиостанцию), то аудиосистема прерывает их прослушивание информацией о ситуации на дорогах.

Функцию прерывания прослушивания другого аудиоисточника информацией о ситуации на дорогах можно включать и выключать путем кратковременного (менее двух секунд) нажатия кнопки “T.I.”.

Когда электропитание аудиосистемы отключено, нажатие кнопки “T.I.” обеспечивает не только его включение, но и перевод аудиосистемы в режим прерывания прослушивания другого аудиоисточника информацией о ситуации на дорогах.

При приеме передач радиостанции, которая может передавать информацию о ситуации на дорогах, на дисплее аудиосистемы высвечивается надпись “TP”.

При приеме информации о ситуации на дорогах на дисплее начинает мигать надпись “TA”.

▽ **Прослушивание сводок новостей**

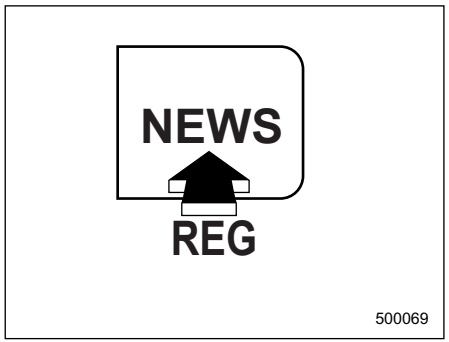

Когда какая-либо радиостанция начинает трансляцию сводок новостей, эта функция дает возможность водителю прослушать их, автоматически переводя аудиосистему на прием такой радиостанции. Если в это время водитель прослушивает другой аудиоисточник (например, компакт-диск или другую радиостанцию), то аудиосистема прерывает их прослушивание сводкой новостей.

Функцию прерывания прослушивания другого аудиоисточника сводкой новостей можно включать и выключать путем кратковременного (менее двух секунд) нажатия кнопки “NEWS”.

Когда электропитание аудиосистемы отключено, нажатие кнопки “NEWS” обеспечивает не только его включение, но и перевод аудиосистемы в режим прерывания прослушивания другого аудиоисточника сводкой новостей.

▽ **Экстренные сообщения (ALARM)**

Когда какая-либо радиостанция начинает трансляцию экстренного сообщения, эта функция дает возможность водителю прослушать его, автоматически переводя аудиосистему на прием такой радиостанции. Если в это время водитель прослушивает другой аудиоисточник (например, компакт-диск или другую радиостанцию), то аудиосистема прерывает их прослушивание экстренным сообщением.

Данная функция Вашей аудиосистемы включена постоянно.

▽ **Регулировка уровня громкости сообщений (VOL ADJUST)**

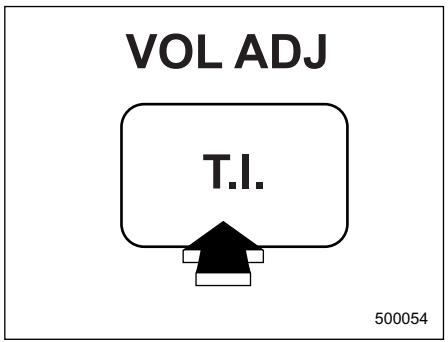

В данной аудиосистеме предусматривается возможность настраивать уровень громкости прерывающих прослушивание других аудиоисточников сообщений о ситуации на дорогах, сводок новостей и экстренных сообщений.

При нажатии кнопки “T.I.” и удерживании ее в этом положении не менее двух секунд установленный уровень громкости будет запрограммирован в качестве уровня громкости сообщений, прерывающих прослушивание других аудиоисточников.

– ПРОДОЛЖЕНИЕ –

ПРИМЕЧАНИЕ

• Если запрограммированный уровень громкости сообщений, прерывающих прослушивание других аудиоисточников, ниже уровня воспроизведения аудиосистемы, установленного в данное время, то при приеме сообщений, прерывающих прослушивание других аудиоисточников, уровень громкости не изменится на запрограммированный. (Останется на прежнем уровне.)

• Если прием сообщения, прерывающего прослушивание других аудиоисточников, завершится, то уровень громкости вернется на прежний уровень.

■ Работа проигрывателя компакт-дисков

ПРИМЕЧАНИЕ

• Компакт-диски должны вставляться в проигрыватель только этикеткой вверх. Если Вы вставили компакт-диск этикеткой вниз, то проигрыватель может отключиться или извлечь компакт-диск.

• После окончания воспроизведения последнего трека, проигрыватель автоматически начнет воспроизведение первого трека (первого трека на диске).

• Конструкция проигрывателя компакт-дисков предусматривает воспроизведение как записываемых (CD-R), так и перезаписываемых (CD-RW) компакт-дисков. Тем не менее, существует возможность того, что некоторые диски этих типов не будут воспроизводиться на данном CD-чейнджере из-за несовместимости по качественным характеристикам записи или самого диска, а также из-за наличия на дисках царапин, загрязненных участков или по другим причинам. Кроме того, данный проигрыватель компакт-дисков не может воспроизводить записываемые и перезаписываемые компакт-диски, запись на которых не была завершена должным образом для последующего их воспроизведения в стандартных проигрывателях компакт-дисков.

• Данный проигрыватель компакт-дисков не проигрывает компакт-диски в формате “MP3” и “CD-ROM”.

• Конструкция проигрывателя компакт-дисков не предусматривает отображения на дисплее текстовой информации, записанной на компакт-диске.

▼ Воспроизведение компакт-диска

▽ Когда компакт-диск еще не вставлен в проигрыватель компакт-дисков

Придерживая компакт-диск пальцами за края и одним пальцем – за центральное отверстие, вставьте компакт-диск в приемное отверстие этикеткой вверх. Проигрыватель автоматически втянет диск внутрь.

Во время воспроизведения компакт-диска на дисплее отображается номер трека.

Кроме того, могут воспроизводиться компакт-диски диаметром 8 см (3 дюйма). Для этого не потребуется какого-либо адаптера.

▽ **Когда компакт-диск уже вставлен в проигрыватель**

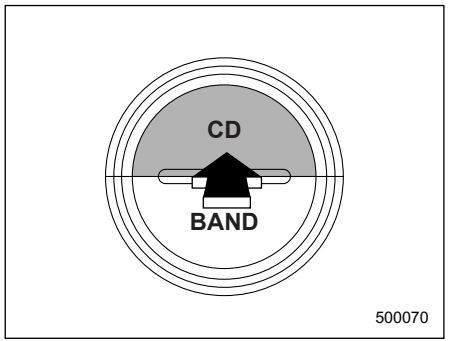

Нажмите кнопку “CD”. Начнется воспроизведение компакт-диска.

ПРИМЕЧАНИЕ

После окончания воспроизведения последнего трека, автоматически начнется воспроизведение первого трека (первого трека на диске).

▼ **Прекращение воспроизведения**

Нажмите на ручку “ON/VOL”, чтобы выключить электропитание или выберете другой режим работы.
В качестве альтернативы, нажмите кнопку “ ⏏ ”, чтобы извлечь компакт-диск.

▼ **Воспроизведение трека с начала**

▽ **Переход вперед**

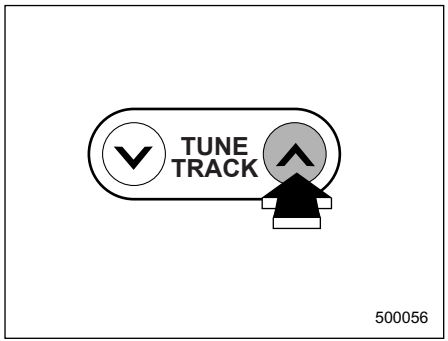

Для перехода к началу следующего трека кратковременно нажмите кнопку “ ∧ ”. После каждого нажатия этой кнопки число, высвечивающееся на дисплее и обозначающее номер трека, будет увеличиваться.

▽ **Переход назад**

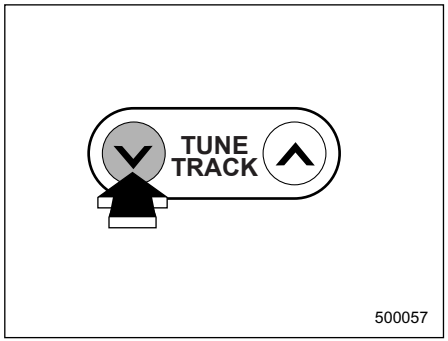

Для перехода к началу воспроизводимого трека кратковременно нажмите кнопку “ ∨ ”. После каждого нажатия этой кнопки число, высвечивающееся на дисплее и обозначающее номер трека, будет уменьшаться.

– ПРОДОЛЖЕНИЕ –

▼ Быстрый переход вперед и назад

▽ Быстрый переход вперед

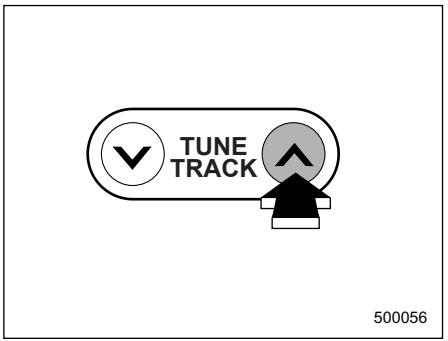

Для быстрого перехода вперед нажмите кнопку “ ∧ ” и удерживайте ее в этом положении не менее одной секунды.
При отпускании этой кнопки быстрый переход вперед прекратится.

▽ Быстрый переход назад

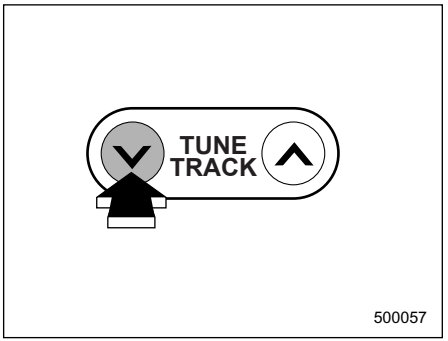

Для быстрого перехода назад нажмите кнопку “ ∨ ” и удерживайте ее в этом положении не менее одной секунды.
Если отпустить кнопку, быстрый переход назад прекратится.

▼ Повторное воспроизведение

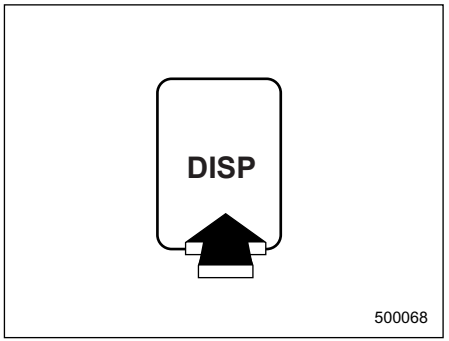

Для повторного воспроизведения трека кратковременно нажмите кнопку “SCAN” во время воспроизведения этого трека. На дисплее аудиосистемы высветится надпись “RPT”, и начнется повторное воспроизведение трека.
Для отмены режима повторного воспроизведения снова нажмите кнопку “SCAN”. После этого надпись “RPT” исчезнет с дисплея, а воспроизведение будет вновь осуществляться в нормальном режиме.

ПРИМЕЧАНИЕ

Кроме того, Вы можете отменить функцию повторного воспроизведения следующим образом:

• Извлеките компакт-диск.
• Установите режим воспроизведения в произвольной последовательности.

▼ Воспроизведение в произвольной последовательности

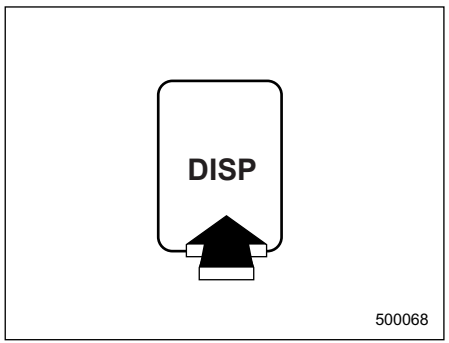

Для воспроизведения всех треков компакт-диска в произвольной последовательности нажмите кнопку “SCAN” и удерживайте ее в этом положении не менее одной секунды. После этого на дисплее высветится надпись “RDM”, а все треки данного компакт-диска будут воспроизводиться в произвольной последовательности.
Для отмены режима воспроизведения всех треков компакт-диска в произвольной последовательности повторно нажмите кнопку “SCAN” и удерживайте ее в этом положении не менее одной секунды. После этого надпись “RDM” исчезнет с дисплея, а воспроизведение будет вновь осуществляться в нормальном режиме.

ПРИМЕЧАНИЕ

Кроме того, Вы можете отменить функцию воспроизведения всех треков компакт-диска в произвольной последовательности следующим образом:
• Извлеките компакт-диск.
• Установите режим повторного воспроизведения трека.

▼ Извлечение компакт-диска

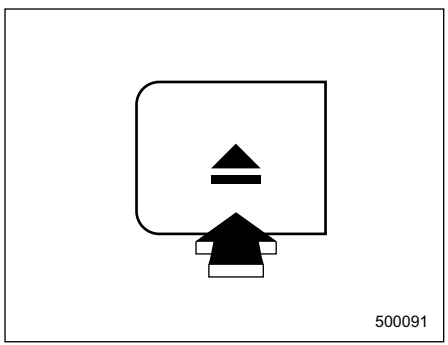

Для извлечения компакт-диска, нажмите кнопку “ ⏏ ”. Воспроизведение прекратится, а компакт-диск будет автоматически извлечен из проигрывателя

ПРИМЕЧАНИЕ

• Старайтесь, чтобы компакт-диск не высовывался из приемного отверстия проигрывателя компакт-дисков во время движения автомобиля, так как под воздействием вибрации он может выпасть из проигрывателя.
• Извлечение компакт-диска возможно даже в том случае, если замок зажигания Вашего автомобиля находится в положении “LOCK”.
• Если в течение 15 секунд извлеченный из проигрывателя компакт-диск не вынуть из приемного отверстия, то произойдет его автоматическое втягивание обратно в CD-чейнджер, а режим извлечения всех компакт-дисков будет отменен.

– ПРОДОЛЖЕНИЕ –

Аудиосистема типа “D” (если установлена)

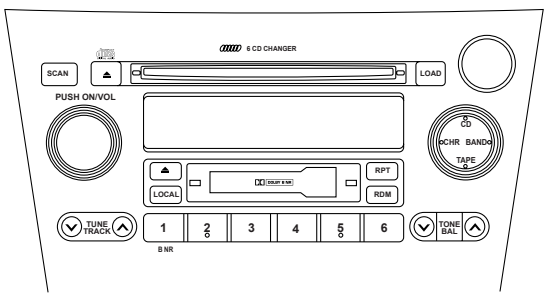

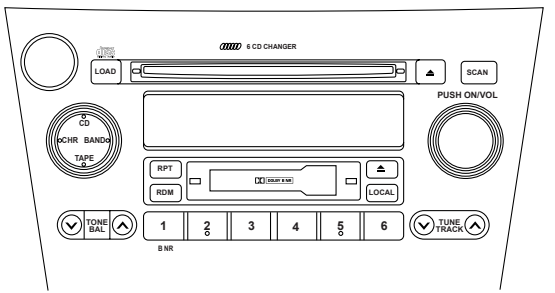

500040

Аудиосистема Вашего автомобиля может работать только в том случае, если замок зажигания переведен в положение “ACC” или “ON”.

■ Работа радиоприемника

▼ Включение электропитания

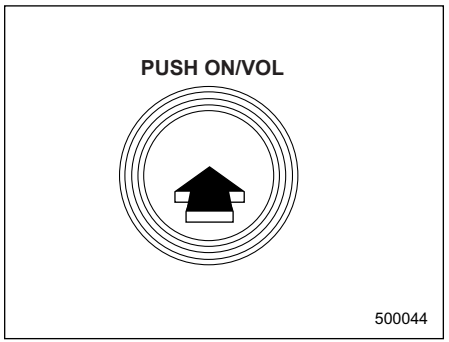

500044

Если замок зажигания Вашего автомобиля находится в положении “ACC” или “ON”, то включение и выключение электропитания аудиосистемы осуществляется последовательным нажатием ручки “ON/VOL”. При включении электропитания аудиосистемы, она будет работать в том режиме, при котором электропитание аудиосистемы было выключено.

ПРИМЕЧАНИЕ

Кроме того, Вы можете включить электропитание аудиосистемы следующим образом:

- **Нажмите кнопку “CD”.**
- **Если в аудиосистему установлена кассета, нажмите кнопку “TAPE”.**
- **Нажмите кнопку “BAND”**
- **Если подключен CD-чейнджер, нажмите кнопку “CHR”.**

▼ Регулировка уровня громкости аудиосистемы

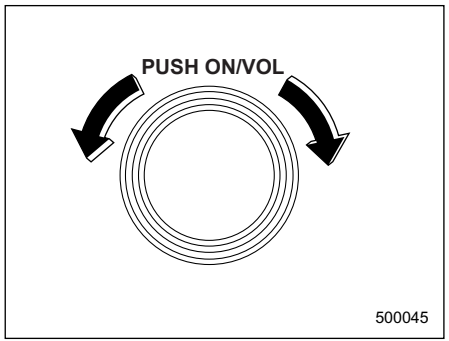

Регулировка уровня громкости аудиосистемы осуществляется поворотом ручки “ON/VOL”.

Для увеличения уровня громкости аудиосистемы поверните ручку по часовой стрелке.

Для уменьшения уровня громкости аудиосистемы поверните ручку против часовой стрелки.

Уровень громкости аудиосистемы высвечивается в виде числа на дисплее (“00” соответствует минимальному уровню воспроизведения, “40” – максимальному).

▼ Регулировка тембра и баланса стереозвучания

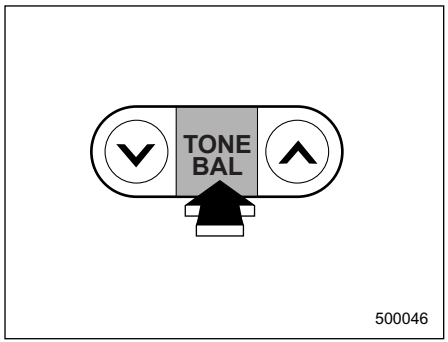

Для выбора режима регулировки нажмите кнопку “TONE/BAL”. При каждом кратковременном нажатии кнопки “TONE/BAL” режим регулировки будет меняться в указанной ниже последовательности. (Указанная последовательность начинается с режима регулировки уровня воспроизведения низких частот (“BASS”)).

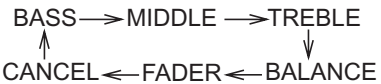

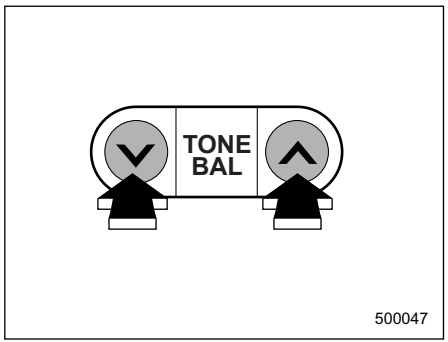

Установив нужный режим регулировки, отрегулируйте соответствующий уровень нажатием кнопок “ ∨ ” и “ ∧ ”, расположенных слева и справа от кнопки “TONE/BAL”.

– ПРОДОЛЖЕНИЕ –

Режим регулировки	Диапазон регулировок, высвечиваемый на дисплее	∨	∧
BASS	от –8 до +8	Ослабление низких частот	Усиление низких частот
“MIDDLE”	от –8 до +8	Ослабление средних частот	Усиление низких частот
TREBLE	от –8 до +8	Ослабление высоких частот	Усиление высоких частот
BALANCE	от “L9” до “R9”	Ослабление правого канала	Ослабление левого канала
FADER	от “R9” до “F9”	Ослабление передних динамиков	Ослабление задних динамиков

ПРИМЕЧАНИЕ

Если в процессе регулировки в одном из режимов регулировки Вы нажмете кнопку “TONE/BAL” и будете удерживать ее в этом положении более одной секунды, или вообще не будете нажимать кнопку “TONE/BAL” в течение 5 секунд, то произойдет возврат к предшествующему режиму регулировки.

▽ **Установка тембра звучания**

Начальная (заводская) установка тембра звучания аудиосистемы оптимизирована для ее прослушивания в моделях Универсал. Для изменения установки тембра звучания и его оптимизации для прослушивания аудиосистемы в моделях Седан, выполните следующие шаги:

1. Нажмите кнопку “ON/VOL”, чтобы отключить электропитание.
2. Для изменения установки, удерживая нажатой кнопку “TONE/BAL”, нажмите кнопку “ON/VOL”. Установка изменится из режима для модели Универсал(“WAGON SOUND”) в режим для модели Седан (“SEDAN SOUND”). Для возврата установки в режим для модели Универсал, повторите шаги 1 и 2. Выбранная установка будет отображена на дисплее следующим образом:

WAGON SOUND ◄—► SEDAN SOUND

▼ **Индикатор стереофонического приема**

Появление индикатора стереофонического приема “ST” на дисплее свидетельствует о том, что Ваш радиоприемник принимает передачу одной из радиостанций, работающих в диапазоне “FM” и поддерживающих режим стереовещания.

▼ **Кнопка “FM/AM”**

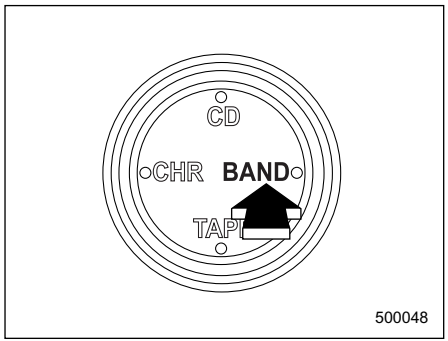

Если радиоприемник выключен, то нажатие кнопки “BAND” приводит к его включению. Если радиоприемник включен, то нажатием кнопки “BAND” Вы можете установить требуемый диапазон волн (“FM1”, “FM2” или “AM”).

▼ **Ручная настройка (“TUNE”)**

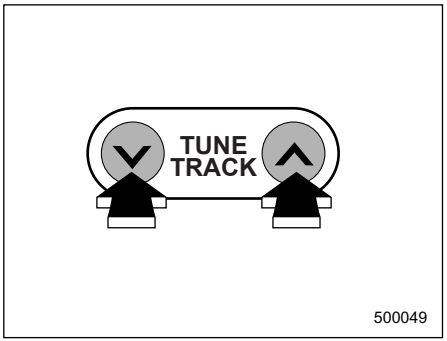

Для повышения частоты настройки нажмите кнопку настройки “ ∧ ”. Для понижения частоты настройки, нажмите кнопку настройки “ ∨ ”.
При каждом нажатии одной из этих кнопок, частота будет изменяться с шагом 0,05 МГц в диапазоне “FM” и с шагом 9 кГц (5 кГц*) в диапазоне “AM”.

*: Для автомобилей с левосторонним расположением руля: В соответствии с условиями радиовещания в районе использования радиоприемника, значение шага настройки может быть выбрано в размере 9кГц или 5 кГц. См. “Изменение шага настройки в диапазоне “AM” (для автомобилей с левосторонним расположением руля)”.

– ПРОДОЛЖЕНИЕ –

▽ **Изменение шага настройки в диапазоне “AM” (для автомобилей с левосторонним расположением руля)**

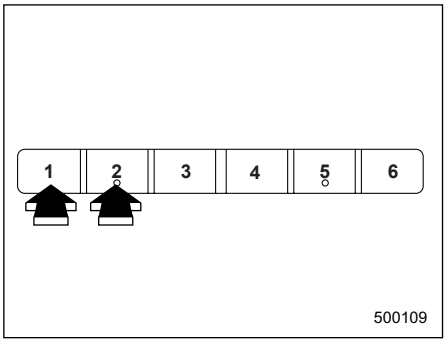

В соответствии с условиями радиовещания в районе использования радиоприемника, значение шага настройки может быть выбрано в размере 9кГц или 5 кГц. Для выбора значения шага настройки в 9 кГц, при нажатой кнопке “BAND” на три секунды нажмите кнопку предварительной настройки “1”. На дисплее высветится “9 kHz step”.
Для выбора значения шага настройки в 5 кГц, при нажатой кнопке “BAND” на три секунды нажмите кнопку предварительной настройки “2”. На дисплее высветится “5 kHz step”.

▽ **Настройка-поиск (“SEEK”)**

Нажмите одну из сторон кнопки настройки и удерживайте ее в этом положении не мене половины секунды.
Это приведет к поиску следующей доступной радиостанции, после чего настройка-поиск прекратится. Повторяйте эту операцию, пока Вы не найдете требуемую радиостанцию.

▼ **Выбор предварительно настроенных радиостанций**

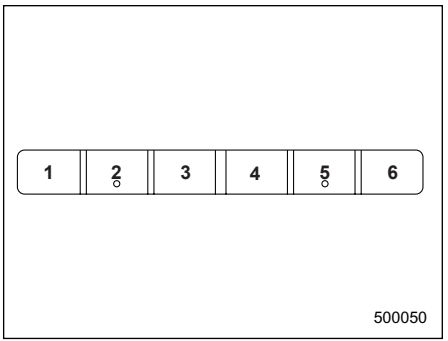

Ввод радиостанции в память радиоприемника при помощи одной из кнопок предварительной настройки позволит Вам впоследствии включать трансляцию данной радиостанции одним нажатием этой кнопки. В память можно ввести до шести радиостанций в каждом из имеющихся диапазонов “AM”, “FM1” и “FM2”.

▼ **Предварительная настройка радиостанций**

▽ **Ручной ввод радиостанций в память радиоприемника**

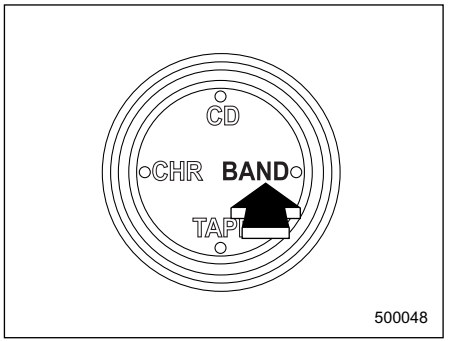

1. Для выбора одного из имеющихся диапазонов волн “AM”, “FM1” или “FM2” нажмите кнопку “BAND”.

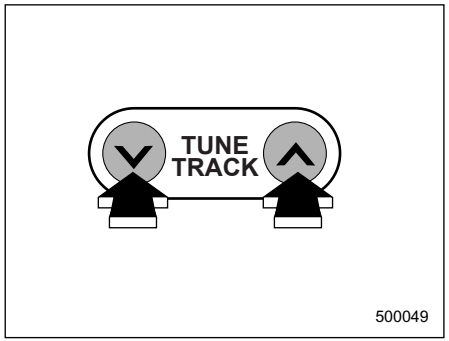

2. Нажимая на одну из сторон кнопки настройки, осуществляйте настройку до тех пор, пока на дисплее аудиосистемы не высветится частота требуемой радиостанции.

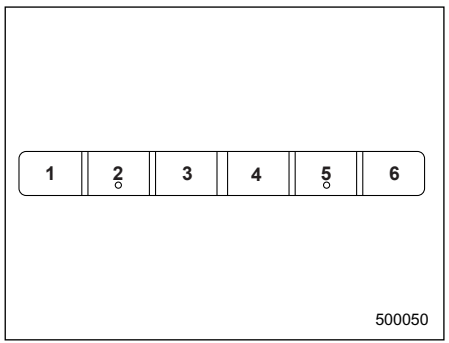

3. Для ввода в память этой радиостанции нажмите одну из кнопок ввода в память и удерживайте ее в этом положении **не менее двух секунд**. При этом однократно мигнет отображаемая на дисплее частота радиостанции. Если кнопка будет удерживаться менее двух секунд, то в памяти останется ранее введенная радиостанция.

ПРИМЕЧАНИЕ

• При разрыве электрического соединения между радиоприемником и аккумуляторной батареей, произошедшем, например, во время проведения работ по техническому обслуживанию автомобиля, при снятии радиоприемника или по другим причинам, частоты радиостанций, введенные в память при помощи кнопок предварительной настройки, сотрутся. В этом случае необходимо заново ввести в память радиоприемника требуемые радиостанции.

• При отсоединении аккумуляторной батареей при ее замене, частоты радиостанций, введенные в память при помощи кнопок предварительной настройки, сотрутся. В этом случае необходимо заново ввести в память радиоприемника требуемые радиостанции.

▽ Сканирование предварительно настроенных радиостанций

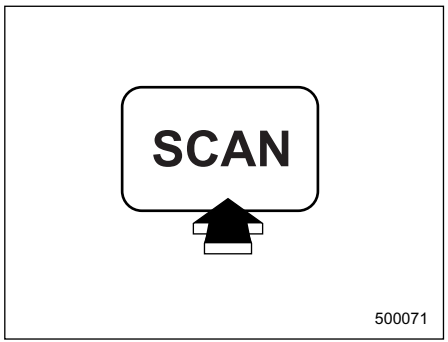

При таком сканировании Вы сможете в течение 10 секунд прослушивать трансляцию каждой из предварительно настроенных радиостанций. Для начала сканирования предварительно установленных радиостанций, во время работы радиоприемника нажмите кнопку “SCAN”. Для прекращения сканирования предварительно настроенных радиостанций, еще раз нажмите кнопку “SCAN”.

– ПРОДОЛЖЕНИЕ –

▼ Поиск местных радиостанций

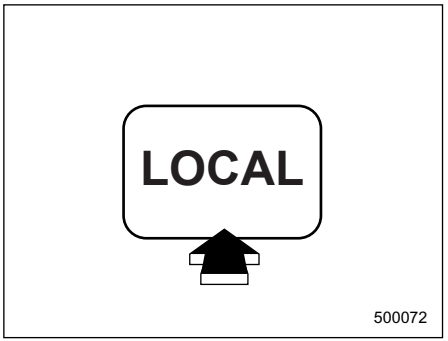

Функция поиска местных радиостанций включается и выключается нажатием кнопки “LOCAL” и удерживанием ее в этом положении не менее одной секунды во время приема радиопередач в диапазоне “FM” или “AM”.

■ Работа кассетного проигрывателя

ПРИМЕЧАНИЕ

• Используйте только высококачественные кассеты. (Использовать кассеты с продолжительностью звучания более 90 минут (C-90) использовать не рекомендуется.)

• Для предохранения кассет от пыли и грязи, а также для того, чтобы не допустить случайного разматывания ленты кассет, помещайте их в футляры сразу же после извлечения из проигрывателя.

• Не допускайте нахождения кассет в условиях высокой температуры или повышенной влажности, а также под прямыми лучами солнца.

• Один или два раза в месяц чистите магнитную головку проигрывателя, используя для этого *чистящие кассеты мокрого типа*.

▼ Воспроизведение кассеты

▽ Когда кассета еще не вставлена в проигрыватель

Вставьте кассету в проигрыватель. Если частично вставить кассету в приемное отверстие проигрывателя, произойдет ее автоматическое втягивание в проигрыватель, после чего начнется воспроизведение этой кассеты.

▽ Когда кассета находится внутри проигрывателя

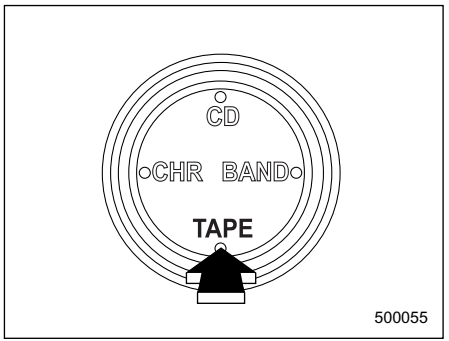

Нажмите кнопку “TAPE”. После этого на дисплее высветится надпись “PLAY”, и проигрыватель начнет воспроизведение.

▽ Указатели направления движения ленты в кассете

Эти указатели показывают направление движения ленты в кассете.

>: показывает, что воспроизводится верхняя сторона кассеты.

<: показывает, что воспроизводится нижняя сторона кассеты.

▼ Кнопка переключения направления воспроизведения (“PROG”)

Если нажать кнопку переключения направления воспроизведения “TAPE” во время воспроизведения кассеты, то проигрыватель начнет воспроизводить обратную сторону кассеты. При этом переключаются указатели направления движения ленты в кассете. Этот же механизм автоматически будет приведен в действие при достижении конца пленки. Переключение на воспроизведение обратной стороны кассеты обеспечивает непрерывное воспроизведение кассеты.

▼ Быстрая перемотка вперед (“FF”)

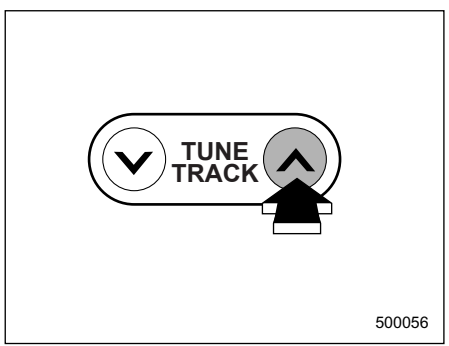

Для быстрой перемотки кассеты вперед нажмите кнопку “ ∧ ” и удерживайте ее в этом положении более одной секунды. На дисплее высветится знак “ > ”. После полной перемотки ленты кассеты в режиме быстрой перемотки вперед, проигрыватель автоматически отключит этот режим и начнет воспроизведение обратной стороны кассеты.

▼ Быстрая перемотка назад (“REW”)

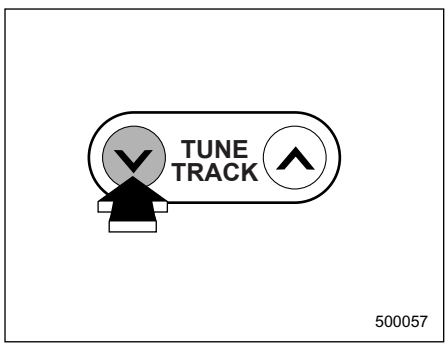

Для быстрой перемотки кассеты назад нажмите кнопку “ ∨ ” и удерживайте ее в этом положении более одной секунды. На дисплее высветится знак “ < ”. После полной перемотки ленты кассеты в режиме быстрой перемотки назад, проигрыватель автоматически отключит этот режим и начнет воспроизведение кассеты.

▼ Кнопка извлечения диска (⏏)

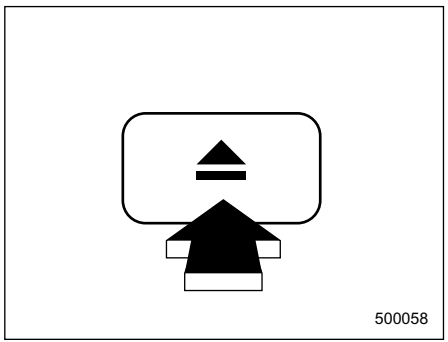

После нажатия кнопки “ ⏏ ” проигрыватель остановит воспроизведение и извлечет кассету из проигрывателя. Аудиосистема переключается в тот режим воспроизведения, в котором она была до выбора режима воспроизведения кассет (“TAPE”).
Обязательно вынимайте кассету из проигрывателя после ее извлечения.

– ПРОДОЛЖЕНИЕ –

ПРИМЕЧАНИЕ

Функция извлечения кассеты работает также и в том случае, когда замок зажигания находится в положении “LOCK”. Обязательно вынимайте кассету из проигрывателя после ее извлечения.

▼ Система поиска записей (система “DPSS”)

Когда включена функция поиска записей, проигрыватель автоматически определяет паузы между записями на ленте в режиме быстрой перемотки вперед или назад и останавливает перемотку, начиная воспроизведение после этих пауз.

▽ Выбор нужной записи в режиме быстрой перемотки вперед

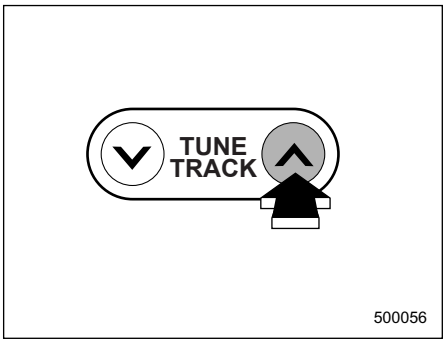

При помощи кнопки “ ∧ ”, Вы можете быстро перейти вперед к началу требуемой записи. Нажмите на кнопку количество раз, соответствующее числу записей, которое Вы хотите пропустить. Это число будет отображено на дисплее (от “+1” до “+9”). Проигрыватель перемотает вперед указанное количество записей и начнет воспроизведение следующей за ними.

▽ Выбор нужной записи в режиме быстрой перемотки назад

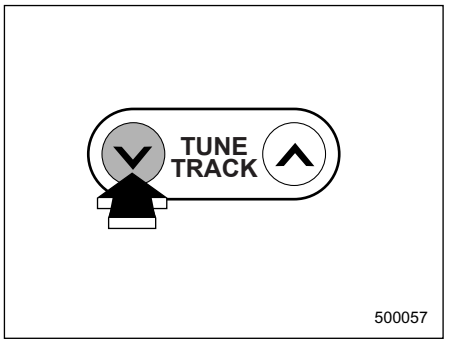

При помощи кнопки “ ∨ ”, Вы можете быстро перейти назад к началу требуемой записи. Нажмите на кнопку количество раз, соответствующее числу записей, которое Вы хотите пропустить. Это число будет отображено на дисплее (от “0” до “–9”). Проигрыватель перемотает назад указанное количество записей и начнет воспроизведение с выбранного места.

▽ Изменение выбора нужной записи в режиме работы функции поиска записей

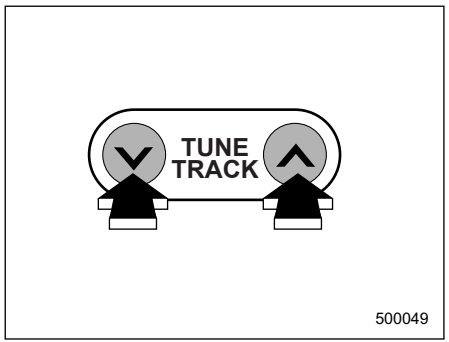

Даже при работе функции поиска записей (в ходе работы быстрой перемотки вперед), выбор нужной записи можно изменить при помощи кнопок “ ∧ ” и “ ∨ ”.

▼ Кнопка повторного воспроизведения (“RPT”)

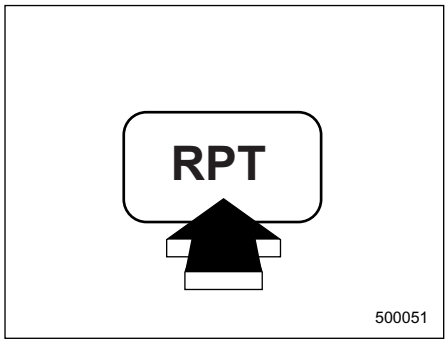

Для повторного воспроизведения прослушиваемой записи нажмите кнопку “RPT”. Для включения данной функции, нажмите кнопку “RPT” во время прослушивания записи, воспроизведение которой Вы хотите повторять. При этом на дисплее аудиосистемы будет высвечиваться надпись “RPT”.

После окончания воспроизведения выбранной записи, проигрыватель автоматически перемотает кассету к началу этой же записи и вновь начнет ее воспроизведение.

Для отмены режима повторного воспроизведения снова нажмите кнопку “RPT”.

▼ Кнопка включения системы шумоподавления Dolby B NR (“B NR”)

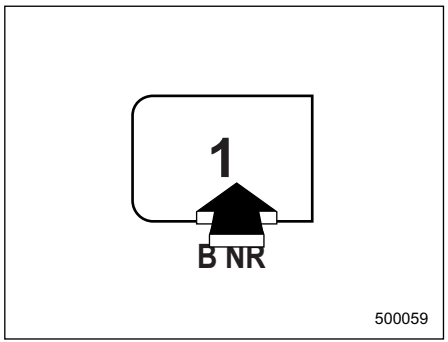

При воспроизведении кассет, запись на которые осуществлялась с использованием системы Dolby NR*, нажмите кнопку “B NR”. При этом загорится индикатор “B NR”, а качество воспроизводимого звука улучшится за счет снижения уровня высокочастотных шумов.

*: Система шумоподавления, произведенная по лицензии “Dolby Laboratories Licensing Corporation”. “Dolby” и значок двойного D (“DD”) являются товарными знаками “Dolby Laboratories Licensing Corporation”.

– ПРОДОЛЖЕНИЕ –

▼ Датчик автоматического определения ленты с металлизированным покрытием

Проигрыватель автоматически подстраивается под воспроизведение кассет, ленты которых имеют металлизированное покрытие или покрытие из оксида хрома (CrO_2).

▼ Автореверс

Если система обнаружит, что лента на проигрываемой стороне кассеты дошла до конца, она автоматически начнет воспроизведение другой стороны кассеты.

■ Работа встроенного CD-чейнджера

ПРИМЕЧАНИЕ

• Компакт-диски должны вставляться в проигрыватель только этикеткой вверх. Если Вы вставите диск этикеткой вниз, то на дисплее аудиосистемы отобразится надпись “ERROR04”.

• Конструкция данного CD-чейнджера предусматривает воспроизведение только компакт-дисков с диаметром 12 см (5 дюймов). Не предпринимайте попыток воспроизведения компакт-дисков с диаметром 8 см (3 дюйма). Это может привести к повреждению CD-чейнджера.

• Конструкция CD-чейнджера предусматривает воспроизведение как записываемых (CD-R), так и перезаписываемых (CD-RW) компакт-дисков. Тем не менее, существует возможность того, что некоторые диски этих типов не будут воспроизводиться на данном CD-чейнджере из-за несовместимости по качественным характеристикам записи или самого диска, а также из-за наличия на дисках царапин, загрязненных участков или по другим причинам. Кроме того, данный CD-чейнджер не может воспроизводить записываемые и перезаписываемые компакт-диски, запись на которых не была завершена должным образом для последующего их воспроизведения в стандартных проигрывателях компакт-дисков.

• Данный CD-чейнджер не проигрывает компакт-диски в формате “MP3” и “CD-ROM”.

• Конструкция CD-чейнджера не предусматривает отображения на дисплее текстовой информации, записанной на компакт-диске.

▼ Установка компакт-дисков

▽ Установка в CD-чейнджер одного компакт-диска

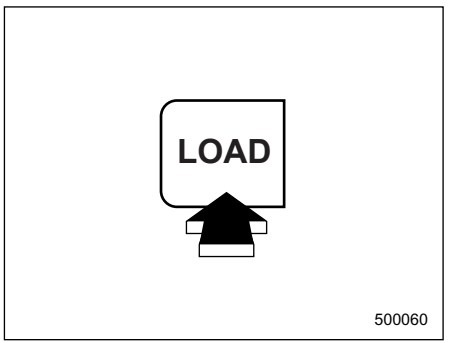

1. Нажмите кнопку “LOAD”. Если магазин CD-чейнджера не полностью заполнен, то начнет мигать индикатор “LOAD”, соответствующий пустой ячейке магазина.
Если не мигает ни один индикатор, то это свидетельствует о том, что магазин CD-чейнджера полностью заполнен.
2. Как только индикатор “LOAD” начнет мигать, на дисплее в течение 15 секунд будет высвечиваться надпись “CD IN”. В этот момент следует вставить компакт-диск в CD-чейнджер.

Автоматически произойдет полное втягивание компакт-диска в CD-чейнджер, после чего начнется воспроизведение первого трека компакт-диска.

▽ **Последовательная установка в CD-чейнджер нескольких компакт-дисков**

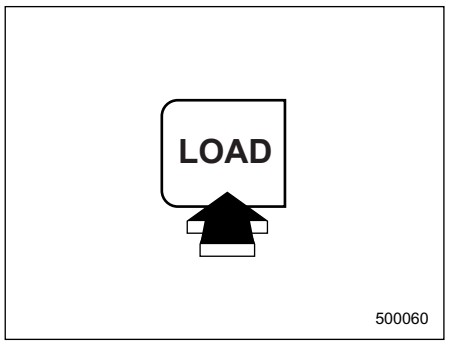

1. Нажмите кнопку “LOAD” и удерживайте ее в этом положении более одной секунды. Вы услышите звуковой сигнал.
2. На дисплее высветится надпись “ALL LOAD”.
3. Один за другим вставьте в CD-чейнджер требуемые компакт-диски.
4. Воспроизведение начнется с того компакт-диска, который был загружен первым. (Однако если Вы вновь нажмете кнопку “LOAD” для отмены режима загрузки компакт-дисков, воспроизведение начнется с компакт-диска, который был загружен последним.)

Если в течение 15 секунд после нажатия кнопки “LOAD” ни один компакт-диск не будет загружен, проигрыватель компакт-дисков начнет воспроизведение первого трека того диска, который был вставлен в CD-чейнджер последним.

- Постоянное горение индикатора компакт-диска свидетельствует о том, что в соответствующей ячейке магазина находится компакт-диск.
- Если нажать кнопку “BAND” или “TAPE” в то время, когда проигрыватель находится в режиме загрузки компакт-дисков, то проигрыватель компакт-дисков будет переведен в режим “Пауза”. В этом случае для начала воспроизведения компакт-диска нажмите кнопку “CD”.

▽ **Установка в CD-чейнджер нескольких компакт-дисков в требуемой очередности**

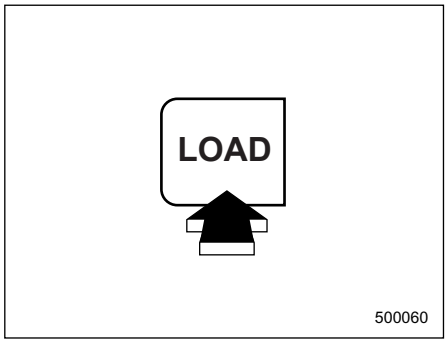

1. Нажмите кнопку “LOAD”. Если магазин CD-чейнджера не полностью заполнен, то начнет мигать индикатор “LOAD”, соответствующий пустой ячейке магазина.
Постоянное горение соответствующего индикатора свидетельствует о том, что данная ячейка магазина уже содержит компакт-диск.
2. Нажмите ту кнопку выбора дисков, которая соответствует ячейке магазина, куда Вы предполагаете загрузить данный компакт-диск. После этого начнет мигать соответствующий индикатор “LOAD”.

– ПРОДОЛЖЕНИЕ –

• Для последовательной загрузки еще нескольких дисков повторите операции 1 и 2. При загрузке компакт-дисков в магазин CD-чейнджера они нумеруются в восходящем порядке.
• Если нажать кнопку “BAND” или “TAPE” в то время, когда проигрыватель находится в режиме загрузки компакт-дисков, то проигрыватель компакт-дисков будет переведен в режим “Пауза”. В этом случае для начала воспроизведения компакт-диска нажмите кнопку “CD”.

ПРИМЕЧАНИЕ

• Если в течение 15 секунд после высвечивания на дисплее надписи “LOAD” или “ALL LOAD” ни один компакт-диск не будет загружен, проигрыватель компакт-дисков вновь перейдет в режим, который был установлен до нажатия кнопки “LOAD”.
• Компакт-диск следует вставлять в CD-чейнджер этикеткой вверх, удерживая диск за его кромку и придерживая его пальцем в районе центрального отверстия.

▼ Воспроизведение компакт-дисков

▽ Прослушивание компакт-диска

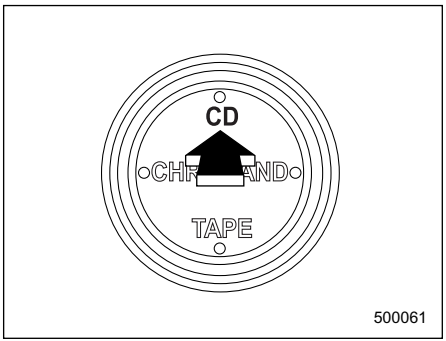

Если в CD-чейнджер загружены компакт-диски, то при нажатии кнопки CD начнется воспроизведения того диска, который воспроизводился в прошлый раз. Во время воспроизведения компакт-диска на дисплее отображается номер диска, номер трека и время, прошедшее после начала воспроизведения.

ПРИМЕЧАНИЕ

Загруженные в магазин CD-чейнджера компакт-диски воспроизводятся в восходящем порядке, начиная с №1. После завершения воспроизведения диска №6 проигрыватель компакт-дисков вновь начнет воспроизведение всех загруженных в магазин компакт-дисков, начиная с диска №1. При этом проигрыватель автоматически пропустит номер той ячейки, куда не был загружен компакт-диск.

▽ Выбор диска для воспроизведения

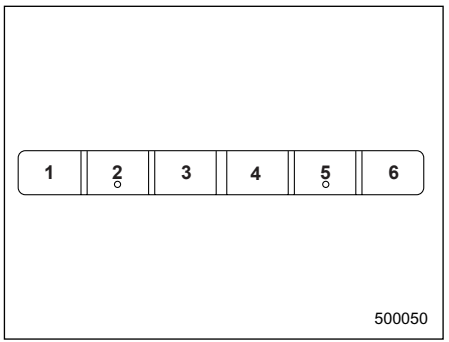

Если аудиосистема находится в режиме воспроизведения компакт-дисков, нажмите кнопку выбора диска с соответствующим номером. После этого начнется воспроизведение выбранного компакт-диска.

▼ Воспроизведение трека с начала

▽ Переход вперед

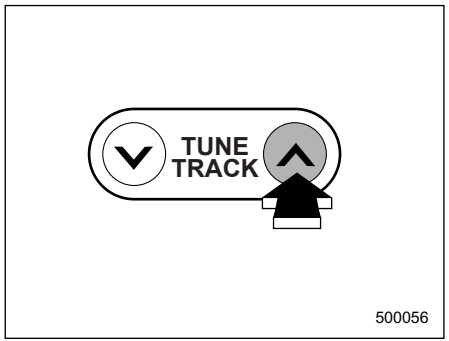

Для перехода к началу следующего трека кратковременно нажмите кнопку “ ∧ ”. После каждого нажатия этой кнопки число, высвечивающееся на дисплее и обозначающее номер трека, будет увеличиваться.

▽ Переход назад

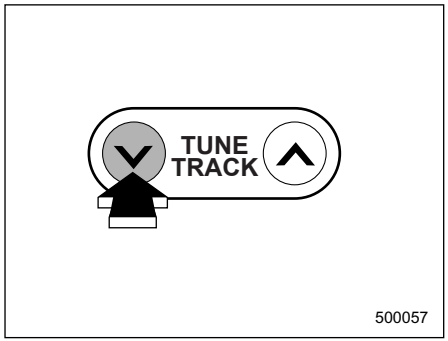

Для перехода к началу воспроизводимого трека кратковременно нажмите кнопку “ ∨ ”. После каждого нажатия этой кнопки число, высвечивающееся на дисплее и обозначающее номер трека, будет уменьшаться.

▼ Быстрый переход вперед и назад

▽ Быстрый переход вперед

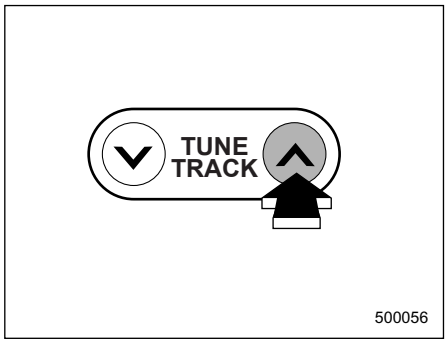

Для быстрого перехода вперед нажмите кнопку “ ∧ ” и удерживайте ее в этом положении не менее одной секунды.
При отпускании этой кнопки быстрый переход вперед прекратится.

– ПРОДОЛЖЕНИЕ –

▽ Быстрый переход назад

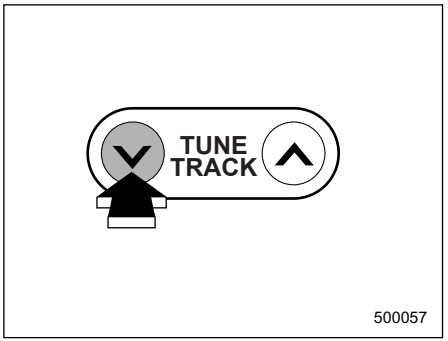

Для быстрого перехода назад нажмите кнопку “ ▽ ” и удерживайте ее в этом положении не менее одной секунды.
Если отпустить кнопку, быстрый переход назад прекратится.

▼ Повторное воспроизведение

▽ Повторное воспроизведение текущего трека

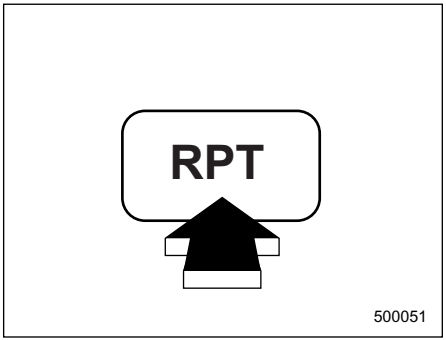

Для повторного воспроизведения трека кратковременно нажмите кнопку “RPT” во время воспроизведения этого трека. На дисплее аудиосистемы высветится надпись “RPT”, и начнется повторное воспроизведение трека.
Для выхода из режима повторного воспроизведения трека дважды нажмите кнопку “RPT”. После этого надпись “RPT” исчезнет с дисплея, а воспроизведение будет вновь осуществляться в нормальном режиме.

ПРИМЕЧАНИЕ

• При каждом кратковременном нажатии этой кнопки, режим регулировки будет меняться в указанной ниже последовательности.

RPT → D-RPT → CANCEL

Если Вы случайно нажали на эту кнопку, тем самым, отменив режим повторного воспроизведения трека, нажмите ее снова, и режим повторного воспроизведения будет установлен вновь.

• Кроме того, Вы можете отменить функцию повторного воспроизведения следующим образом:

- **Извлеките компакт-диск.**
- **Установите режим воспроизведения в произвольной последовательности.**
- **Установите режим повторного воспроизведения компакт-диска (“D-RPT”).**
- **Вставьте другой компакт-диск.**
- **Воспользуйтесь функцией сканирования.**

▽ **Повторное воспроизведение текущего компакт-диска**

Для повторного воспроизведения текущего компакт-диска дважды нажмите кнопку “RPT” во время воспроизведения любого его трека. На дисплее аудиосистемы высветится надпись “D-RPT”, и начнется многократное повторное воспроизведение компакт-диска.

Для выхода из режима повторного воспроизведения компакт-диска еще раз нажмите кнопку “RPT”. После этого надпись “D-RPT” исчезнет с дисплея, а воспроизведение будет вновь осуществляться в нормальном режиме.

ПРИМЕЧАНИЕ

• При каждом кратковременном нажатии этой кнопки, режим регулировки будет меняться в указанной ниже последовательности.

RPT → D-RPT → CANCEL

Если Вы случайно нажали на эту кнопку, тем самым, отменив режим повторного воспроизведения, нажмите ее снова, и режим повторного воспроизведения будет установлен вновь.

• Кроме того, Вы можете отменить функцию повторного воспроизведения диска следующим образом:

• Извлеките компакт-диск.

• Установите режим воспроизведения в произвольной последовательности.

• Установите режим повторного воспроизведения трека (“RPT”).

• Вставьте другой компакт-диск.

• Воспользуйтесь функцией сканирования.

▼ **Воспроизведение в произвольной последовательности**

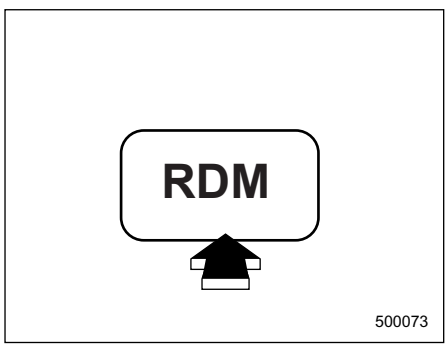

Для воспроизведения всех треков компакт-диска в произвольной последовательности нажмите кнопку “RDM” и удерживайте ее в этом положении не менее одной секунды. После этого на дисплее высветится надпись “RDM”, а все треки данного компакт-диска будут воспроизводиться в произвольной последовательности.

Для отмены режима воспроизведения всех треков компакт-диска в произвольной последовательности повторно нажмите кнопку “RDM” и удерживайте ее в этом положении не менее одной секунды. После этого надпись “RDM” исчезнет с дисплея, а воспроизведение будет вновь осуществляться в нормальном режиме.

ПРИМЕЧАНИЕ

Кроме того, Вы можете отменить функцию воспроизведения всех треков компакт-диска в произвольной последовательности следующим образом:

• Извлеките компакт-диск.

• Установите режим повторного воспроизведения трека (“RPT”) или режим повторного воспроизведения компакт-диска (“D-RPT”).

• Вставьте другой компакт-диск.

• Воспользуйтесь функцией сканирования.

– ПРОДОЛЖЕНИЕ –

▼ Сканирование компакт-диска

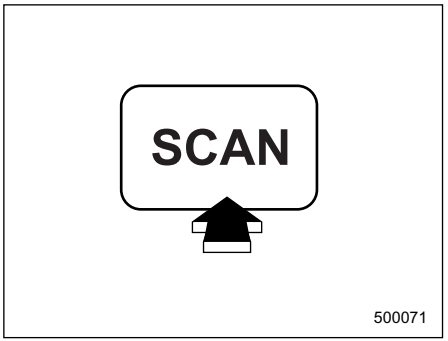

При нажатии кнопки “SCAN” во время воспроизведения диска Вы получите возможность найти нужный трек, прослушав первые 10 секунд каждого трека диска. Для продолжения прослушивания понравившегося трека, повторно нажмите кнопку “SCAN” во время его воспроизведения. Если были просканированы все треки диска, то воспроизведение будет вновь осуществляться в нормальном режиме.

▼ Извлечение компакт-дисков из проигрывателя

▽ Извлечение текущего компакт-диска

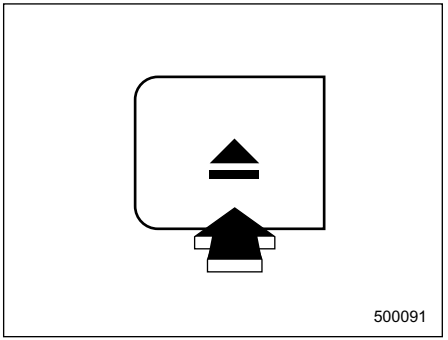

Нажмите кнопку “ ⏏ ”. Воспроизведение прекратится, а компакт-диск будет автоматически извлечен из проигрывателя

▽ Извлечение компакт-диска, не воспроизводимого в данный момент

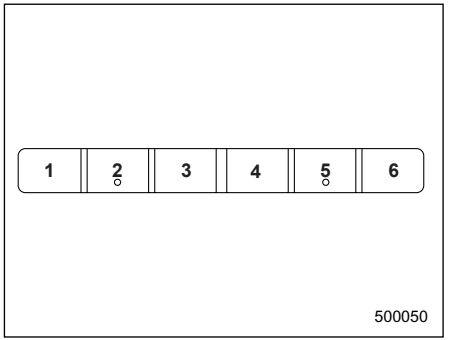

1. Нажмите на кнопку, соответствующую номеру компакт-диска, который Вы хотели бы извлечь.

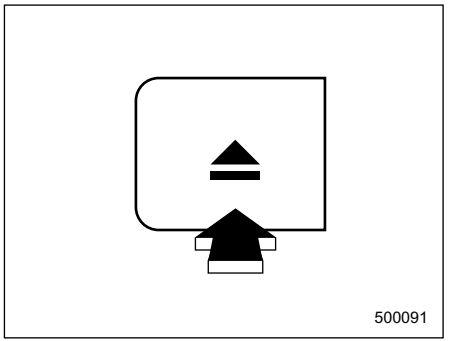

2. Нажмите кнопку “ ⏏ ”. После этого воспроизведение прекратится, а требуемый компакт-диск будет автоматически извлечен из CD-чейнджера. При этом на дисплее будет мигать номер извлекаемого компакт-диска.

Если Вы хотите извлечь еще один компакт-диск, не воспроизводимый в данный момент, повторите операции 1 и 2.

▽ **Извлечение всех компакт-дисков**

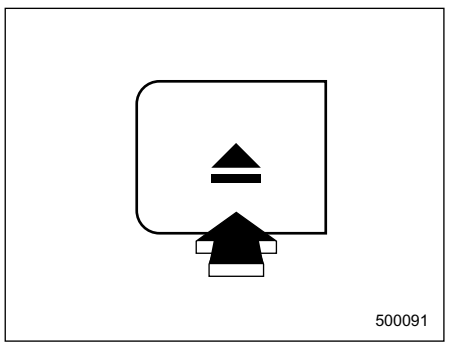

1. Нажмите кнопку “ ⏏ ” и удерживайте ее в этом положении не менее одной секунды.
2. Воспроизведение прекратится, а на дисплее высветится надпись “ALL EJECT”. После этого будет извлечен первый компакт-диск, а затем – и все последующие компакт-диски. По мере извлечения компакт-дисков вынимайте их из приемного отверстия. При извлечении из проигрывателя каждого компакт-диска его номер, высвечиваемый на дисплее, будет мигать.

ПРИМЕЧАНИЕ

• Старайтесь, чтобы компакт-диск не высовывался из приемного отверстия проигрывателя компакт-дисков во время движения автомобиля, так как под воздействием вибрации он может выпасть из проигрывателя.

• Извлечение компакт-дисков возможно даже в том случае, если замок зажигания Вашего автомобиля находится в положении “LOCK”.

• Если в течение 15 секунд извлеченный из CD-чейнджера компакт-диск не вынуть из приемного отверстия, то произойдет его автоматическое втягивание обратно в CD-чейнджер, а режим извлечения всех компакт-дисков будет отменен.

■ Органы управления CD-чейнджером (если подключен дополнительный CD-чейнджер)

Данная аудиосистема предусматривает возможность подключения CD-чейнджера. За дополнительной информацией обратитесь к Вашему дилеру SUBARU.

▼ **Начало воспроизведения**

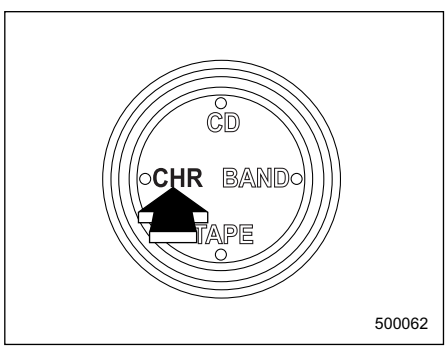

Нажмите кнопку “CHR”. Начнется воспроизведение. При этом на дисплее высветится надпись “CHR”, а также номер диска и номер воспроизводимого трека.

– ПРОДОЛЖЕНИЕ –

ПРИМЕЧАНИЕ

• При нажатии кнопки “CHR” во время прослушивания радиоприемника CD-чейнджер прервет радиопередачу.
• Когда все треки диска будут воспроизведены, начнется автоматическое воспроизведение следующего диска.
• После окончания воспроизведения последнего диска проигрыватель компакт-дисков автоматически возвращается к воспроизведению первого диска.
• Если в CD-чейнджер загружено менее 10 компакт-дисков, все пустующие ячейки будут автоматически пропущены.
• Если магазин не загружен в CD-чейнджер, то на дисплее высветится надпись “EJECT”.

▼ Прекращение воспроизведения

Для прекращения воспроизведения компакт-диска на дополнительно подключенном CD-чейнджере и включения радиоприемника Вашей аудиосистемы нажмите кнопку “BAND”. Для прекращения воспроизведения компакт-диска и переключения в режим воспроизведения кассет в кассетном проигрывателе, нажмите кнопку “TAPE”. Для прекращения воспроизведения компакт-диска на дополнительно подключенном CD-чейнджере и переключения Вашей аудиосистемы на режим воспроизведения компакт-дисков нажмите кнопку “CD”.

▼ Выбор конкретного компакт-диска для воспроизведения

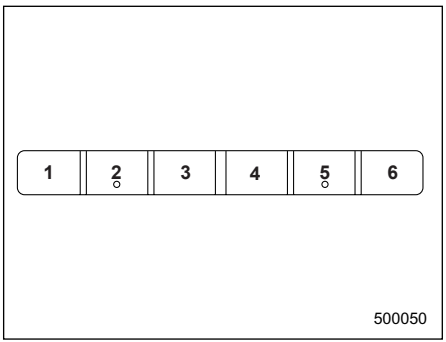

Для воспроизведения одного из компакт-дисков с №1 по №6 кратковременно нажмите одну из кнопок выбора диска, номер которой соответствует номеру требуемого компакт-диска. После этого начнется воспроизведение выбранного компакт-диска. Для воспроизведения компакт-диска №7 нажмите кнопку “Disk select” №1 и удерживайте ее в этом положении не менее одной секунды. Аналогично, для воспроизведения компакт-диска №8 нужно нажать кнопку “Disk select” №2, для воспроизведения компакт-диска №9 – кнопку №3, а для воспроизведения компакт-диска №10 – кнопку №4. В каждом случае время нажатия должно быть не менее одной секунды.

ПРИМЕЧАНИЕ

• Если Вы нажмете кнопку, соответствующую ячейке магазина, в которую не был загружен компакт-диск, то начнется воспроизведение следующего компакт-диска.
• Если в магазин не загружен ни один компакт-диск, то на дисплее высветится надпись “NO DISK”.

▼ Воспроизведение трека с начала

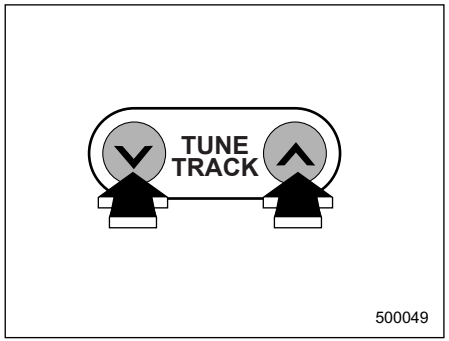

Для перехода к началу следующего трека кратковременно нажмите на кнопку “ ∧ ”. Для перехода к началу воспроизводимого трека кратковременно нажмите на кнопку “ ∨ ”.

▼ Быстрый переход вперед и назад

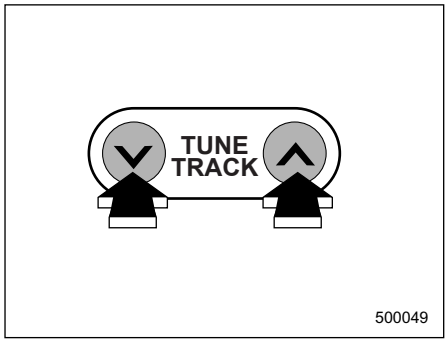

Для быстрого перехода вперед нажмите кнопку “ ∧ ” и удерживайте ее в этом положении не менее половины секунды.
Для быстрого перехода назад нажмите кнопку “ ∨ ” и удерживайте ее в этом положении не менее половины секунды.
Для выхода из режима быстрого перехода вперед или назад отпустите соответствующую кнопку.

▼ Повторное воспроизведение

▽ Повторное воспроизведение текущего трека

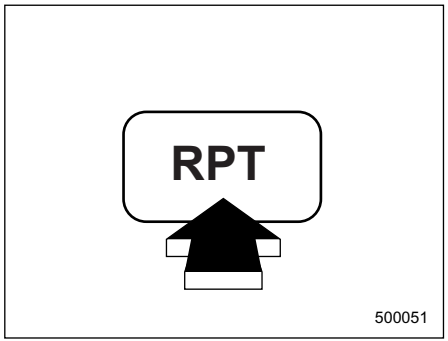

Для повторного воспроизведения трека кратковременно нажмите кнопку “RPT” во время воспроизведения этого трека. На дисплее аудиосистемы высветится надпись “RPT”, и начнется повторное воспроизведение трека.
Для выхода из режима повторного воспроизведения трека дважды нажмите кнопку “RPT”. После этого надпись “RPT” исчезнет с дисплея, а воспроизведение будет вновь осуществляться в нормальном режиме.

– ПРОДОЛЖЕНИЕ –

ПРИМЕЧАНИЕ

• При каждом кратковременном нажатии этой кнопки, режим регулировки будет меняться в указанной ниже последовательности.

RPT → D-RPT → CANCEL

Если Вы случайно нажали на эту кнопку, тем самым, отменив режим повторного воспроизведения трека, нажмите ее снова, и режим повторного воспроизведения трека будет установлен вновь.

• Кроме того, Вы можете отменить функцию повторного воспроизведения трека следующим образом:

• Извлеките компакт-диск.

• Установите режим воспроизведения в произвольной последовательности.

• Установите режим повторного воспроизведения компакт-диска ("D-RPT").

▽ Повторное воспроизведение текущего компакт-диска

Для повторного воспроизведения текущего компакт-диска дважды нажмите кнопку "RPT" во время воспроизведения любого его трека. На дисплее аудиосистемы высветится надпись "D-RPT", и начнется многократное повторное воспроизведение компакт-диска.

Для выхода из режима повторного воспроизведения компакт-диска еще раз нажмите кнопку "RPT". После этого надпись "D-RPT" исчезнет с дисплея, а воспроизведение будет вновь осуществляться в нормальном режиме.

ПРИМЕЧАНИЕ

• При каждом кратковременном нажатии этой кнопки, режим регулировки будет меняться в указанной ниже последовательности.

RPT → D-RPT → CANCEL

Если Вы случайно нажали на эту кнопку, тем самым, отменив режим повторного воспроизведения, нажмите ее снова, и режим повторного воспроизведения будет установлен вновь.

• Кроме того, Вы можете отменить функцию повторного воспроизведения диска следующим образом:

• Извлеките компакт-диск.

• Установите режим воспроизведения в произвольной последовательности.

▼ Воспроизведение в произвольной последовательности

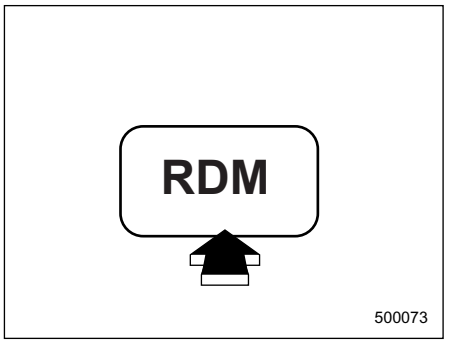

Для воспроизведения всех треков компакт-диска в произвольной последовательности нажмите кнопку "RDM" и удерживайте ее в этом положении не менее одной секунды. После этого на дисплее высветится надпись "RDM", а все треки данного компакт-диска будут воспроизводиться в произвольной последовательности.

Для отмены режима воспроизведения

всех треков компакт-диска в произвольной последовательности повторно нажмите кнопку “RDM” и удерживайте ее в этом положении не менее одной секунды. После этого надпись “RDM” исчезнет с дисплея, а воспроизведение будет вновь осуществляться в нормальном режиме.

ПРИМЕЧАНИЕ

Кроме того, Вы можете отменить функцию воспроизведения всех треков компакт-диска в произвольной последовательности следующим образом:

- **Извлечение магазина из CD-чейнджера.**
- **Установите режим повторного воспроизведения трека (“RPT”).**

▼ Загрузка и извлечение магазина

Порядок загрузки и извлечения из CD-чейнджера магазина, а также порядок загрузки и извлечения из магазина компакт-дисков и меры предосторожности при использовании CD-чейнджера содержатся в инструкции по эксплуатации, прилагаемой к CD-чейнджеру.

Аудиосистема типа “E” (если установлена)

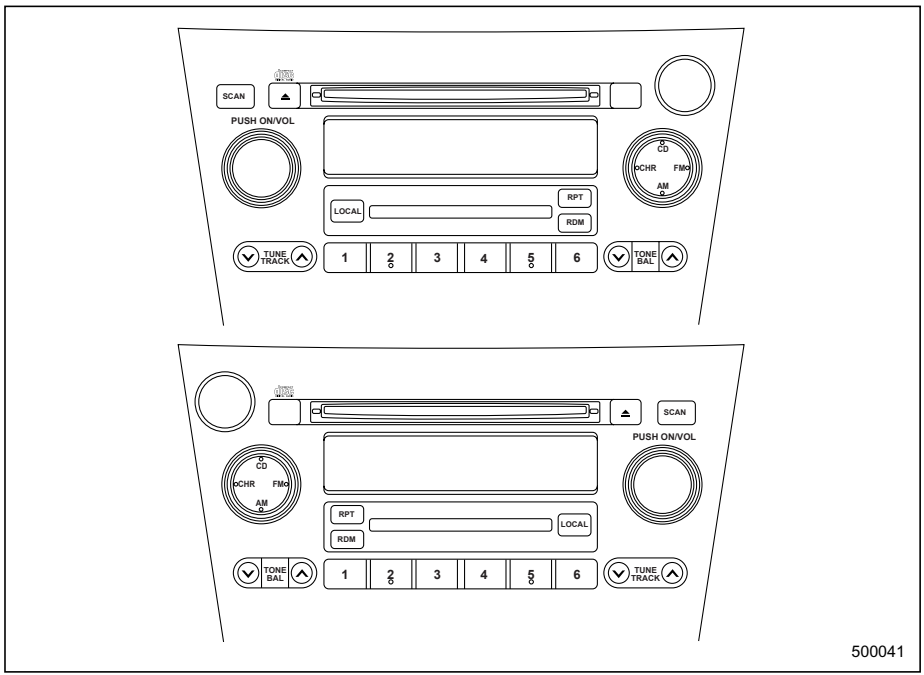

Аудиосистема Вашего автомобиля может работать только в том случае, если замок зажигания переведен в положение “ACC” или “ON”.

– ПРОДОЛЖЕНИЕ –

■ Работа радиоприемника

▼ Включение электропитания

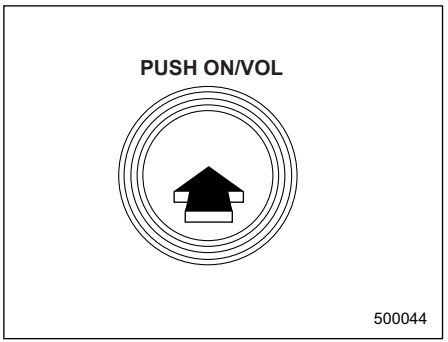

Если замок зажигания Вашего автомобиля находится в положении “ACC” или “ON”, то включение и выключение электропитания аудиосистемы осуществляется последовательным нажатием ручки “ON/VOL”. При включении электропитания аудиосистемы, она будет работать в том режиме, при котором электропитание аудиосистемы было выключено.

ПРИМЕЧАНИЕ

Кроме того, Вы можете включить электропитание аудиосистемы следующим образом:

- **Нажмите кнопку “CD”.**
- **Нажмите кнопку “FM” или “AM”.**
- **Если подключен CD-чейнджер, нажмите кнопку “CHR”.**

▼ Регулировка уровня громкости аудиосистемы

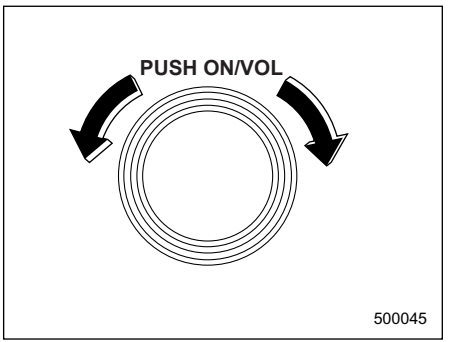

Регулировка уровня громкости аудиосистемы осуществляется поворотом ручки “ON/VOL”.
Для увеличения уровня громкости аудиосистемы поверните ручку по часовой стрелке.
Для уменьшения уровня громкости аудиосистемы поверните ручку против часовой стрелки.
Уровень громкости аудиосистемы высвечивается в виде числа на дисплее (“00” соответствует минимальному уровню воспроизведения, “40” – максимальному).

▼ Регулировка тембра и баланса стереозвучания

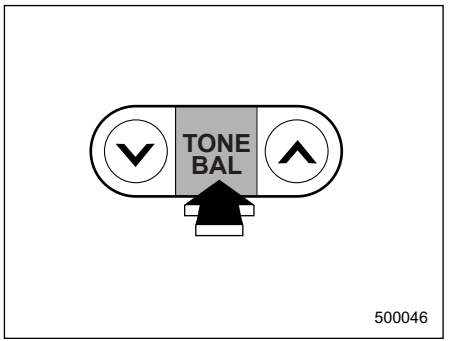

Для выбора режима регулировки нажмите кнопку “TONE/BAL”. При каждом кратковременном нажатии кнопки “TONE/BAL” режим регулировки будет меняться в указанной ниже последовательности. (Указанная последовательность начинается с режима регулировки уровня воспроизведения низких частот (“BASS”)).

BASS → MIDDLE → TREBLE
↑ ↓
CANCEL ← FADER ← BALANCE

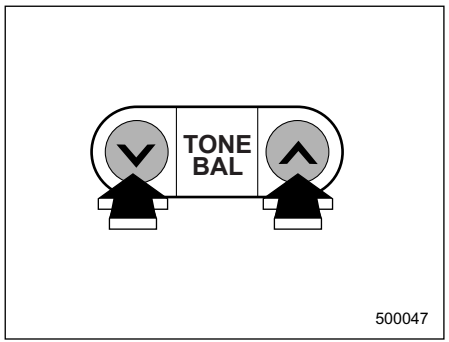

Установив нужный режим регулировки, отрегулируйте соответствующий уровень нажатием кнопок “ ∨ ” и “ ∧ ”, расположенных слева и справа от кнопки “TONE/BAL”.

– ПРОДОЛЖЕНИЕ –

Режим регулировки	Диапазон регулировок, высвечиваемый на дисплее	∨	∧
BASS	от –8 до +8	Ослабление низких частот	Усиление низких частот
“MIDDLE”	от –8 до +8	Ослабление средних частот	Усиление низких частот
TREBLE	от –8 до +8	Ослабление высоких частот	Усиление высоких частот
BALANCE	от “L9” до “R9”	Ослабление правого канала	Ослабление левого канала
FADER	от “R9” до “F9”	Ослабление передних динамиков	Ослабление задних динамиков

ПРИМЕЧАНИЕ

Если в процессе регулировки в одном из режимов регулировки Вы нажмете кнопку “TONE/BAL” и будете удерживать ее в этом положении более одной секунды, или вообще не будете нажимать кнопку “TONE/BAL” в течение 5 секунд, то произойдет возврат к предшествующему режиму регулировки.

▽ Установка тембра звучания

Начальная (заводская) установка тембра звучания аудиосистемы оптимизирована для ее прослушивания в моделях Универсал. Для изменения установки тембра звучания и его оптимизации для прослушивания аудиосистемы в моделях Седан, выполните следующие шаги:

1. Нажмите кнопку “ON/VOL”, чтобы отключить электропитание.
2. Для изменения установки, удерживая нажатой кнопку “TONE/BAL”, нажмите кнопку “ON/VOL”. Установка изменится из режима для модели Универсал(“WAGON SOUND”) в режим для модели Седан (“SEDAN SOUND”). Для возврата установки в режим для модели Универсал, повторите шаги 1 и 2. Выбранная установка будет отображена на дисплее следующим образом:

WAGON SOUND ◄—► SEDAN SOUND

▼ Индикатор стереофонического приема

Появление индикатора стереофонического приема “ST” на дисплее свидетельствует о том, что Ваш радиоприемник принимает передачу одной из радиостанций, работающих в диапазоне “FM” и поддерживающих режим стереовещания.

▼ Кнопка “FM/AM”

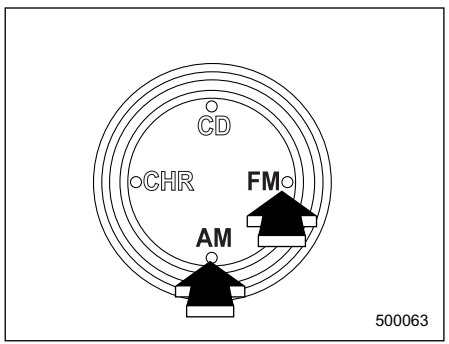

Если радиоприемник выключен, то нажатие кнопки “FM” или “AM” приводит к его включению. Если радиоприемник включен, то нажатием кнопки “FM” или “AM” Вы можете установить требуемый диапазон волн (“FM1”, “FM2” или “AM”).

▼ Ручная настройка (“TUNE”)

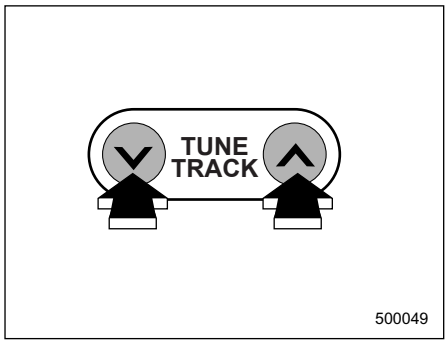

Для повышения частоты настройки нажмите кнопку настройки “ ∧ ”. Для понижения частоты настройки, нажмите кнопку настройки “ ∨ ”.
При каждом нажатии одной из этих кнопок, частота будет изменяться с шагом 0,05 МГц в диапазоне “FM” и с шагом 9 кГц (5 кГц*) в диапазоне “AM”.

*: Для автомобилей с левосторонним расположением руля: В соответствии с условиями радиовещания в районе использования радиоприемника, значение шага настройки может быть выбрано в размере 9кГц или 5 кГц. См. “Изменение шага настройки в диапазоне “AM” (для автомобилей с левосторонним расположением руля)”.

▽ Изменение шага настройки в диапазоне “AM” (для автомобилей с левосторонним расположением руля)

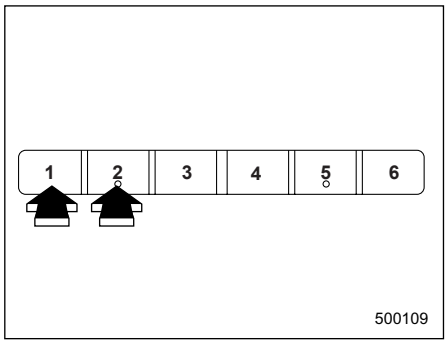

В соответствии с условиями радиовещания в районе использования радиоприемника, значение шага настройки может быть выбрано в размере 9кГц или 5 кГц. Для выбора значения шага настройки в 9 кГц, при нажатой кнопке “AM” на три секунды нажмите кнопку предварительной настройки “1”. На дисплее высветится “9 kHz step”.
Для выбора значения шага настройки в 5 кГц, при нажатой кнопке “AM” на три секунды нажмите кнопку предварительной настройки “2”. На дисплее высветится “5 kHz step”.

– ПРОДОЛЖЕНИЕ –

▽ **Настройка-поиск (“SEEK”)**

Нажмите одну из сторон кнопки настройки и удерживайте ее в этом положении не мене половины секунды.
Это приведет к поиску следующей доступной радиостанции, после чего настройка-поиск прекратится. Повторяйте эту операцию, пока Вы не найдете требуемую радиостанцию.

▼ **Выбор предварительно настроенных радиостанций**

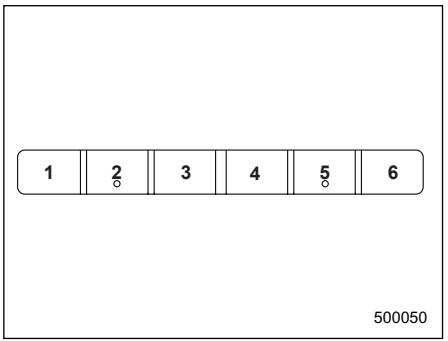

Ввод радиостанции в память радиоприемника при помощи одной из кнопок предварительной настройки позволит Вам впоследствии включать трансляцию данной радиостанции одним нажатием этой кнопки. В память можно ввести до шести радиостанций в каждом из имеющихся диапазонов “AM”, “FM1” и “FM2”.

▼ **Предварительная настройка радиостанций**

▽ **Ручной ввод радиостанций в память радиоприемника**

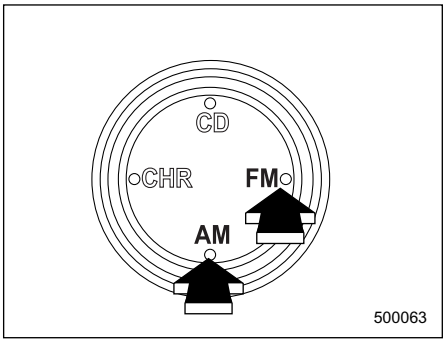

1. Для выбора одного из имеющихся диапазонов волн “AM”, “FM1” или “FM2” нажмите кнопку “FM” или “AM”.

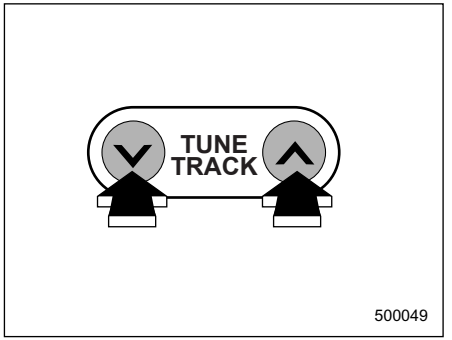

2. Нажимая на одну из сторон кнопки настройки, осуществляйте настройку до тех пор, пока на дисплее аудиосистемы не высветится частота требуемой радиостанции.

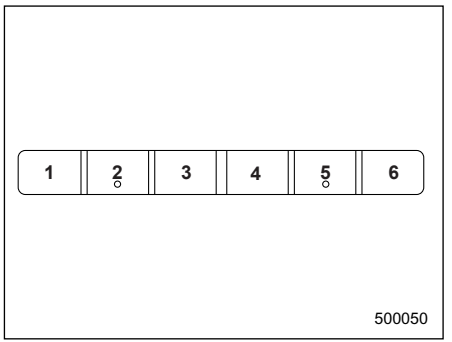

3. Для ввода в память новой

радиостанции нажмите одну из кнопок ввода в память и удерживайте ее в этом положении **не менее двух секунд**. В это время, кратковременно отключится звук радиоприемника. Если кнопка будет удерживаться менее двух секунд, то в памяти останется ранее введенная радиостанция.

ПРИМЕЧАНИЕ

• При разрыве электрического соединения между радиоприемником и аккумуляторной батареей, произошедшем, например, во время проведения работ по техническому обслуживанию автомобиля, при снятии радиоприемника или по другим причинам, частоты радиостанций, введенные в память при помощи кнопок предварительной настройки, сотрутся. В этом случае необходимо заново ввести в память радиоприемника требуемые радиостанции.

• При отсоединении аккумуляторной батареей при ее замене, частоты радиостанций, введенные в память при помощи кнопок предварительной настройки, сотрутся. В этом случае необходимо заново ввести в память радиоприемника требуемые радиостанции.

▽ Сканирование предварительно настроенных радиостанций

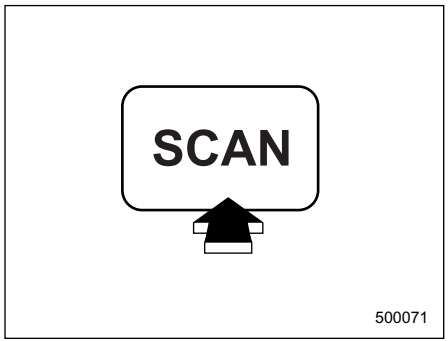

При таком сканировании Вы сможете в течение 10 секунд прослушивать трансляцию каждой из предварительно настроенных радиостанций. Для начала сканирования предварительно установленных радиостанций, во время работы радиоприемника нажмите кнопку “SCAN”. Для прекращения сканирования предварительно настроенных радиостанций, еще раз нажмите кнопку “SCAN”.

▼ Поиск местных радиостанций

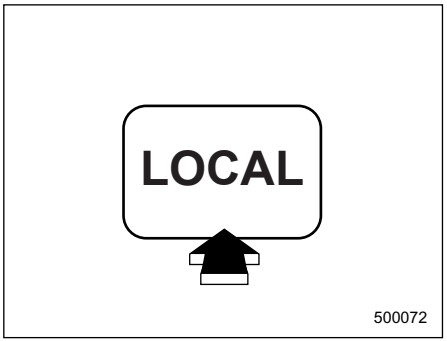

Функция поиска местных радиостанций включается и выключается нажатием кнопки “LOCAL” и удерживанием ее в этом положении не менее одной секунды во время приема радиопередач в диапазоне “FM” или “AM”.

■ Работа проигрывателя компакт-дисков

ПРИМЕЧАНИЕ

• Компакт-диски должны вставляться в проигрыватель только этикеткой вверх. Если Вы вставили компакт-диск этикеткой вниз, то проигрыватель может

– ПРОДОЛЖЕНИЕ –

отключиться или извлечь компакт-диск.
• После окончания воспроизведения последнего трека, проигрыватель автоматически начнет воспроизведение первого трека (первого трека на диске).
• Конструкция проигрывателя компакт-дисков предусматривает воспроизведение как записываемых (CD-R), так и перезаписываемых (CD-RW) компакт-дисков. Тем не менее, существует возможность того, что некоторые диски этих типов не будут воспроизводиться на данном CD-чейнджере из-за несовместимости по качественным характеристикам записи или самого диска, а также из-за наличия на дисках царапин, загрязненных участков или по другим причинам. Кроме того, данный проигрыватель компакт-дисков не может воспроизводить записываемые и перезаписываемые компакт-диски, запись на которых не была завершена должным образом для последующего их воспроизведения в стандартных проигрывателях компакт-дисков.
• Данный проигрыватель компакт-дисков не проигрывает компакт-диски в формате “MP3” и “CD-ROM”.
• Конструкция проигрывателя компакт-дисков не предусматривает отображения на дисплее текстовой информации, записанной на компакт-диске.

▼ Воспроизведение компакт-диска

▽ Когда компакт-диск еще не вставлен в проигрыватель компакт-дисков

Придерживая компакт-диск пальцами за края и одним пальцем – за центральное отверстие, вставьте компакт-диск в приемное отверстие этикеткой вверх. Проигрыватель автоматически втянет диск внутрь.
Во время воспроизведения компакт-диска на дисплее отображается номер трека.
Кроме того, могут воспроизводиться компакт-диски диаметром 8 см (3 дюйма). Для этого не потребуется какого-либо адаптера.

▽ Когда компакт-диск уже вставлен в проигрыватель

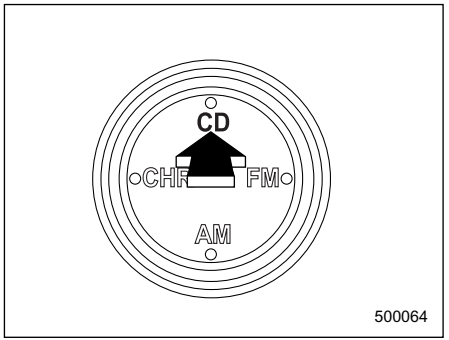

Нажмите кнопку “CD”. Начнется воспроизведение компакт-диска.

ПРИМЕЧАНИЕ

После окончания воспроизведения последнего трека, автоматически начнется воспроизведение первого трека (первого трека на диске).

▼ Воспроизведение трека с начала

▽ Переход вперед

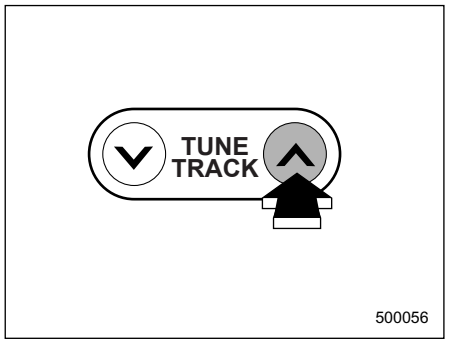

Для перехода к началу следующего трека кратковременно нажмите кнопку “ ∧ ”. После каждого нажатия этой кнопки число, высвечивающееся на дисплее и обозначающее номер трека, будет увеличиваться.

▽ Переход назад

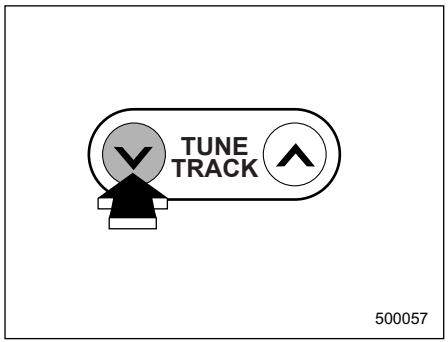

Для перехода к началу воспроизводимого трека кратковременно нажмите кнопку “ ∨ ”. После каждого нажатия этой кнопки число, высвечивающееся на дисплее и обозначающее номер трека, будет уменьшаться.

▼ Быстрый переход вперед и назад

▽ Быстрый переход вперед

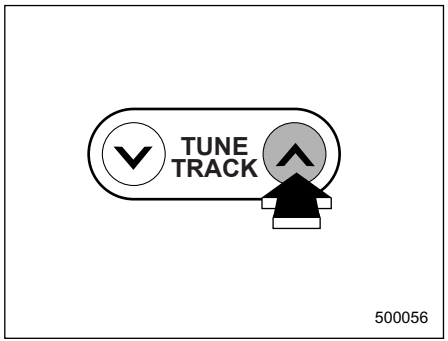

Для быстрого перехода вперед нажмите кнопку “ ∧ ” и удерживайте ее в этом положении не менее одной секунды.
При отпускании этой кнопки быстрый переход вперед прекратится.

– ПРОДОЛЖЕНИЕ –

▽ Быстрый переход назад

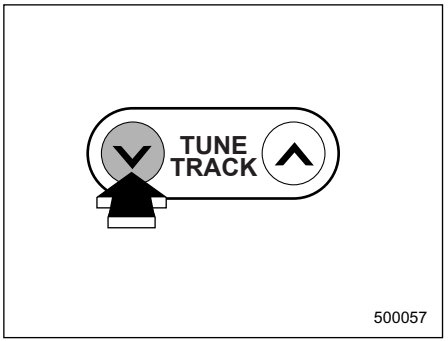

Для быстрого перехода назад нажмите кнопку “ ▽ ” и удерживайте ее в этом положении не менее одной секунды.
Если отпустить кнопку, быстрый переход назад прекратится.

▼ Повторное воспроизведение

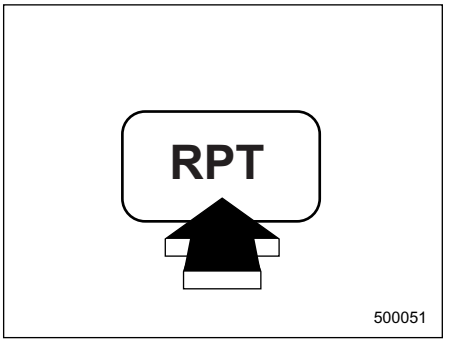

Для повторного воспроизведения трека кратковременно нажмите кнопку “RPT” во время воспроизведения этого трека. На дисплее аудиосистемы высветится надпись “RPT”, и начнется повторное воспроизведение трека.
Для отмены режима повторного воспроизведения снова нажмите кнопку “RPT”. После этого надпись “RPT” исчезнет с дисплея, а воспроизведение будет вновь осуществляться в нормальном режиме.

ПРИМЕЧАНИЕ

Кроме того, Вы можете отменить функцию повторного воспроизведения следующим образом:

- **Извлеките компакт-диск.**
- **Установите режим воспроизведения в произвольной последовательности.**

▼ Воспроизведение в произвольной последовательности

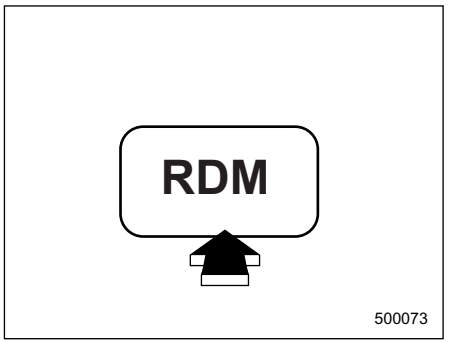

Для воспроизведения всех треков компакт-диска в произвольной последовательности нажмите кнопку “RDM” и удерживайте ее в этом положении не менее одной секунды. После этого на дисплее высветится надпись “RDM”, а все треки данного компакт-диска будут воспроизводиться в произвольной последовательности.
Для отмены режима воспроизведения всех треков компакт-диска в

произвольной последовательности повторно нажмите кнопку “RDM” и удерживайте ее в этом положении не менее одной секунды. После этого надпись “RDM” исчезнет с дисплея, а воспроизведение будет вновь осуществляться в нормальном режиме.

ПРИМЕЧАНИЕ

Кроме того, Вы можете отменить функцию воспроизведения всех треков компакт-диска в произвольной последовательности следующим образом:

- **Извлеките компакт-диск.**
- **Установите режим повторного воспроизведения трека.**

▼ Прекращение воспроизведения

Нажмите на ручку “ON/VOL”, чтобы выключить электропитание или выберете другой режим работы.

В качестве альтернативы, нажмите кнопку “ ⏏ ”, чтобы извлечь компакт-диск.

▼ Извлечение компакт-диска

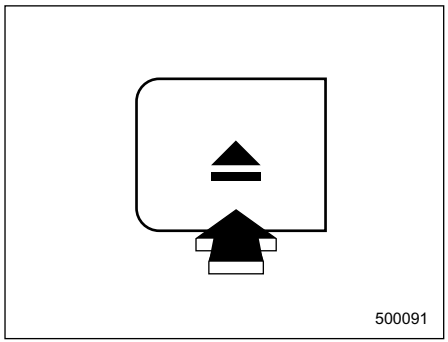

Для извлечения компакт-диска, нажмите кнопку “ ⏏ ”.

Воспроизведение прекратится, а компакт-диск будет автоматически извлечен из проигрывателя

ПРИМЕЧАНИЕ

- **Старайтесь, чтобы компакт-диск не высовывался из приемного отверстия проигрывателя компакт-дисков во время движения автомобиля, так как под воздействием вибрации он может выпасть из проигрывателя.**
- **Извлечение компакт-диска возможно даже в том случае, если замок зажигания Вашего автомобиля находится в положении “LOCK”.**
- **Если в течение 15 секунд извлеченный из проигрывателя компакт-диск не вынуть из приемного отверстия, то произойдет его автоматическое втягивание обратно в CD-чейнджер, а режим извлечения всех компакт-дисков будет отменен.**

■ Органы управления CD-чейнджером (если подключен дополнительный CD-чейнджер)

Данная аудиосистема предусматривает возможность подключения CD-чейнджера. За дополнительной информацией обратитесь к Вашему дилеру SUBARU.

– ПРОДОЛЖЕНИЕ –

▼ Начало воспроизведения

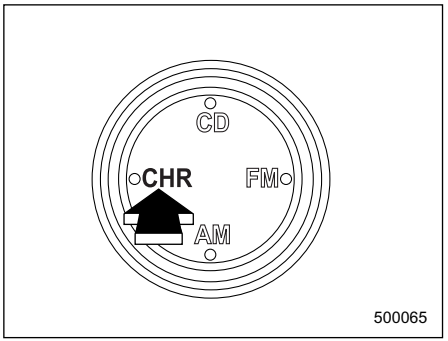

Нажмите кнопку “CHR”. Начнется воспроизведение. При этом на дисплее высветится надпись “CHR”, а также номер диска и номер воспроизводимого трека.

ПРИМЕЧАНИЕ

• При нажатии кнопки “CHR” во время прослушивания радиоприемника CD-чейнджер прервет радиопередачу.

• Когда все треки диска будут воспроизведены, начнется автоматическое воспроизведение следующего диска.

• После окончания воспроизведения последнего диска проигрыватель компакт-дисков автоматически возвращается к воспроизведению первого диска.

• Если в CD-чейнджер загружено менее 10 компакт-дисков, все пустующие ячейки будут автоматически пропущены.

• Если магазин не загружен в CD-чейнджер, то на дисплее высветится надпись “EJECT”.

▼ Прекращение воспроизведения

Для прекращения воспроизведения компакт-диска и перехода в режим прослушивания радиопередач, нажмите кнопку “FM” или “AM”. Для прекращения воспроизведения компакт-диска на дополнительно подключенном CD-чейнджере и переключения Вашей аудиосистемы на режим воспроизведения компакт-дисков нажмите кнопку “CD”.

▼ Выбор конкретного компакт-диска для воспроизведения

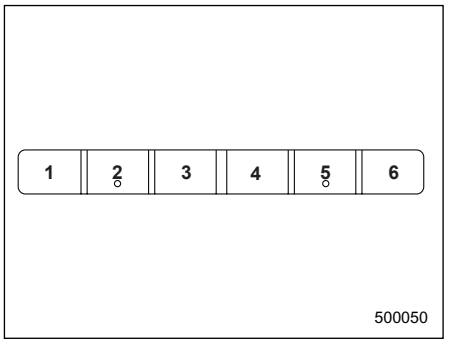

Для воспроизведения одного из компакт-дисков с №1 по №6 кратковременно нажмите одну из кнопок выбора диска, номер которой соответствует номеру требуемого компакт-диска. После этого начнется воспроизведение выбранного компакт-диска. Для воспроизведения компакт-диска №7 нажмите кнопку “Disk select” №1 и удерживайте ее в этом положении не менее одной секунды. Аналогично, для воспроизведения компакт-диска №8 нужно нажать кнопку “Disk select” №2, для воспроизведения компакт-диска №9 – кнопку №3, а для воспроизведения компакт-диска №10 – кнопку №4. В каждом случае время

нажатия должно быть не менее одной секунды.

ПРИМЕЧАНИЕ

• Если Вы нажмете кнопку, соответствующую ячейке магазина, в которую не был загружен компакт-диск, то начнется воспроизведение следующего компакт-диска.

• Если в магазин не загружен ни один компакт-диск, то на дисплее высветится надпись “NO DISK”.

▼ Воспроизведение трека с начала

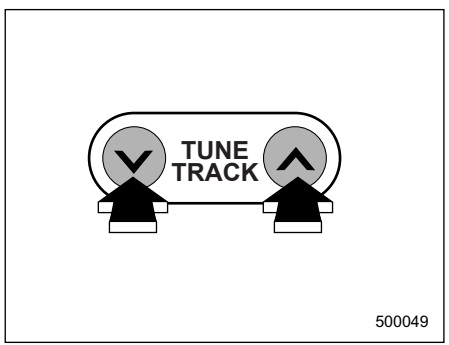

Для перехода к началу следующего трека кратковременно нажмите на кнопку “ ∧ ”. Для перехода к началу воспроизводимого трека кратковременно нажмите на кнопку “ ∨ ”.

▼ Быстрый переход вперед и назад

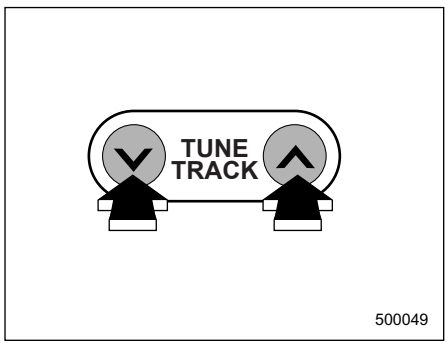

Для быстрого перехода вперед нажмите кнопку “ ∧ ” и удерживайте ее в этом положении не менее половины секунды.

Для быстрого перехода назад нажмите кнопку “ ∨ ” и удерживайте ее в этом положении не менее половины секунды.

Для выхода из режима быстрого перехода вперед или назад отпустите соответствующую кнопку.

▼ Повторное воспроизведение

▽ Повторное воспроизведение текущего трека

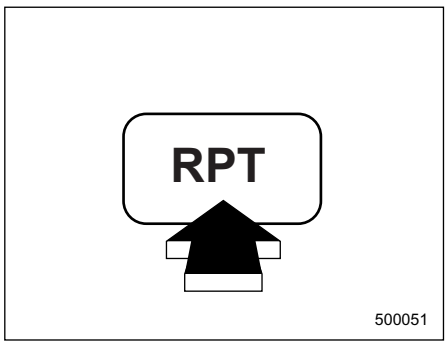

Для повторного воспроизведения трека кратковременно нажмите кнопку “RPT” во время воспроизведения этого трека. На дисплее аудиосистемы высветится надпись “RPT”, и начнется повторное воспроизведение трека.

Для выхода из режима повторного воспроизведения трека дважды нажмите кнопку “RPT”. После этого надпись “RPT” исчезнет с дисплея, а воспроизведение будет вновь осуществляться в нормальном режиме.

– ПРОДОЛЖЕНИЕ –

ПРИМЕЧАНИЕ

• При каждом кратковременном нажатии этой кнопки, режим регулировки будет меняться в указанной ниже последовательности.

RPT → D-RPT → CANCEL

Если Вы случайно нажали на эту кнопку, тем самым, отменив режим повторного воспроизведения трека, нажмите ее снова, и режим повторного воспроизведения трека будет установлен вновь.

• Кроме того, Вы можете отменить функцию повторного воспроизведения трека следующим образом:

• Извлечение магазина из CD-чейнджера.

• Установите режим воспроизведения в произвольной последовательности.

• Установите режим повторного воспроизведения компакт-диска ("D-RPT").

▽ Повторное воспроизведение текущего компакт-диска

Для повторного воспроизведения текущего компакт-диска дважды нажмите кнопку "RPT" во время воспроизведения любого его трека. На дисплее аудиосистемы высветится надпись "D-RPT", и начнется многократное повторное воспроизведение компакт-диска.

Для выхода из режима повторного воспроизведения компакт-диска еще раз нажмите кнопку "RPT". После этого надпись "D-RPT" исчезнет с дисплея, а воспроизведение будет вновь осуществляться в нормальном режиме.

ПРИМЕЧАНИЕ

• При каждом кратковременном нажатии этой кнопки, режим регулировки будет меняться в указанной ниже последовательности.

RPT → D-RPT → CANCEL

Если Вы случайно нажали на эту кнопку, тем самым, отменив режим повторного воспроизведения, нажмите ее снова, и режим повторного воспроизведения будет установлен вновь.

• Кроме того, Вы можете отменить функцию повторного воспроизведения диска следующим образом:

• Извлечение магазина из CD-чейнджера.

• Установите режим воспроизведения в произвольной последовательности.

▼ Воспроизведение в произвольной последовательности

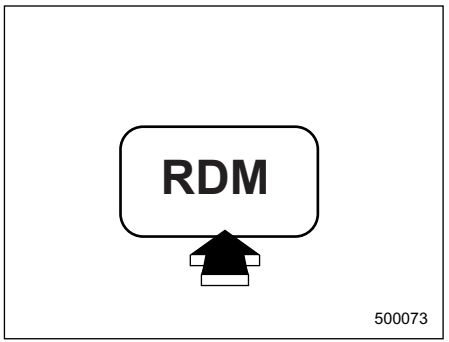

Для воспроизведения всех треков компакт-диска в произвольной последовательности нажмите кнопку "RDM" и удерживайте ее в этом положении не менее одной секунды. После этого на дисплее высветится надпись "RDM", а все треки данного компакт-диска будут воспроизводиться

в произвольной последовательности. Для отмены режима воспроизведения всех треков компакт-диска в произвольной последовательности повторно нажмите кнопку “RDM” и удерживайте ее в этом положении не менее одной секунды. После этого надпись “RDM” исчезнет с дисплея, а воспроизведение будет вновь осуществляться в нормальном режиме.

ПРИМЕЧАНИЕ

Кроме того, Вы можете отменить функцию воспроизведения всех треков компакт-диска в произвольной последовательности следующим образом:

- **Извлечение магазина из CD-чейнджера.**
- **Установите режим повторного воспроизведения трека (“RPT”).**

▼ Загрузка и извлечение магазина

Порядок загрузки и извлечения из CD-чейнджера магазина, а также порядок загрузки и извлечения из магазина компакт-дисков и меры предосторожности при использовании CD-чейнджера содержатся в инструкции по эксплуатации, прилагаемой к CD-чейнджеру.

– ПРОДОЛЖЕНИЕ –

Аудиосистема типа “F” (если установлена)

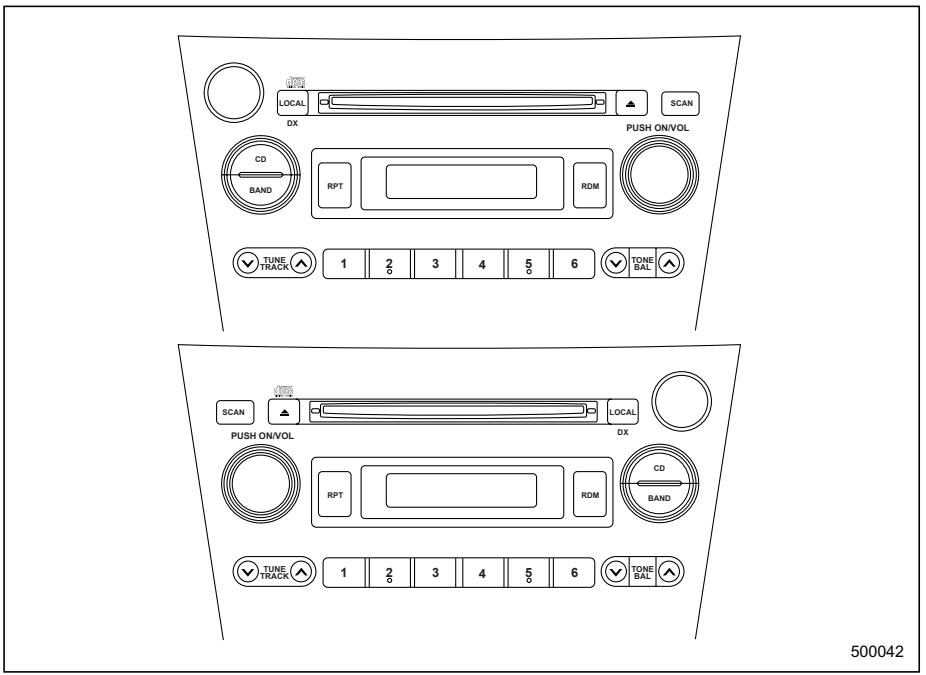

Аудиосистема Вашего автомобиля может работать только в том случае, если замок зажигания переведен в положение “ACC” или “ON”.

■ Работа радиоприемника

▼ Включение электропитания

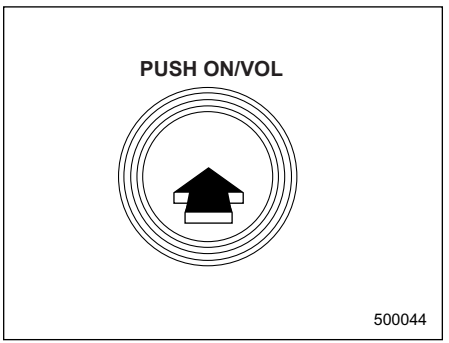

Если замок зажигания Вашего автомобиля находится в положении “ACC” или “ON”, то включение и выключение электропитания аудиосистемы осуществляется последовательным нажатием ручки “ON/VOL”. При включении электропитания аудиосистемы, она будет работать в том режиме, при котором электропитание аудиосистемы было выключено.

ПРИМЕЧАНИЕ

Кроме того, Вы можете включить электропитание аудиосистемы следующим образом:

- **Вставьте компакт-диск.**
- **Если в аудиосистему установлен компакт-диск, нажмите кнопку “CD”.**
- **Нажмите кнопку “BAND”**

▼ Регулировка уровня громкости аудиосистемы

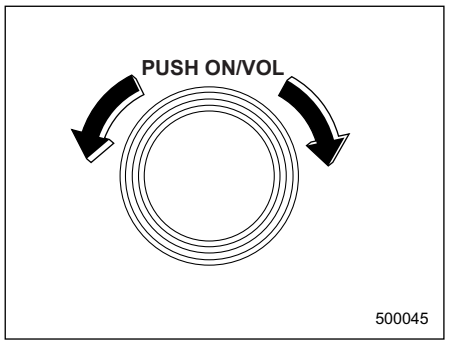

Регулировка уровня громкости аудиосистемы осуществляется поворотом ручки “ON/VOL”.
Для увеличения уровня громкости аудиосистемы поверните ручку по часовой стрелке.
Для уменьшения уровня громкости аудиосистемы поверните ручку против часовой стрелки.
Уровень громкости аудиосистемы высвечивается в виде числа на дисплее (“00” соответствует минимальному уровню воспроизведения, “40” – максимальному).

▼ Регулировка тембра и баланса стереозвучания

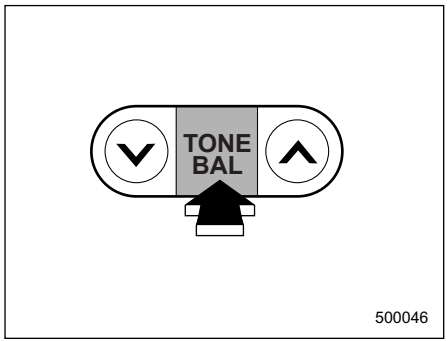

Для выбора режима регулировки нажмите кнопку “TONE/BAL”. При каждом кратковременном нажатии кнопки “TONE/BAL” режим регулировки будет меняться в указанной ниже последовательности. (Указанная последовательность начинается с режима регулировки уровня воспроизведения низких частот (“BASS”)).

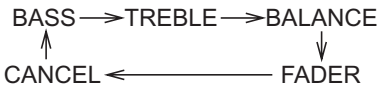

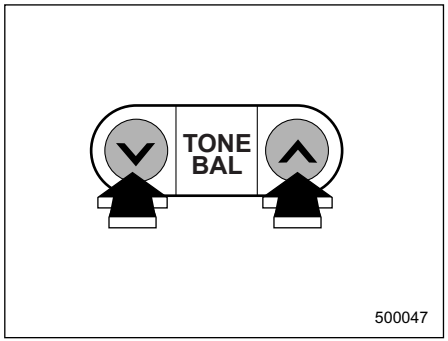

Установив нужный режим регулировки, отрегулируйте соответствующий уровень нажатием кнопок “ ∨ ” и “ ∧ ”, расположенных слева и справа от кнопки “TONE/BAL”.

– ПРОДОЛЖЕНИЕ –

Режим регулировки	Диапазон регулировок, высвечиваемый на дисплее	∨	∧
BASS	от –8 до +8	Ослабление низких частот	Усиление низких частот
TREBLE	от –8 до +8	Ослабление высоких частот	Усиление высоких частот
BALANCE	от “L9” до “R9”	Ослабление правого канала	Ослабление левого канала
FADER	от “R9” до “F9”	Ослабление передних динамиков	Ослабление задних динамиков

ПРИМЕЧАНИЕ

Если в процессе регулировки в одном из режимов регулировки Вы нажмете кнопку “TONE/BAL” и будете удерживать ее в этом положении более одной секунды, или вообще не будете нажимать кнопку “TONE/BAL” в течение 5 секунд, то произойдет возврат к предшествующему режиму регулировки.

▼ Индикатор стереофонического приема

Появление индикатора стереофонического приема “ST” на дисплее свидетельствует о том, что Ваш радиоприемник принимает передачу одной из радиостанций, работающих в диапазоне “FM” и поддерживающих режим стереовещания.

▼ Кнопка “FM/AM”

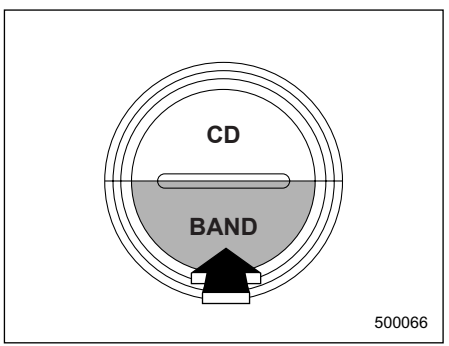

Если радиоприемник выключен, то

нажатие кнопки “BAND” приводит к его включению. Если радиоприемник включен, то нажатием кнопки “BAND” Вы можете установить требуемый диапазон волн (“FM1”, “FM2” или “AM”).

▼ Ручная настройка (“TUNE”)

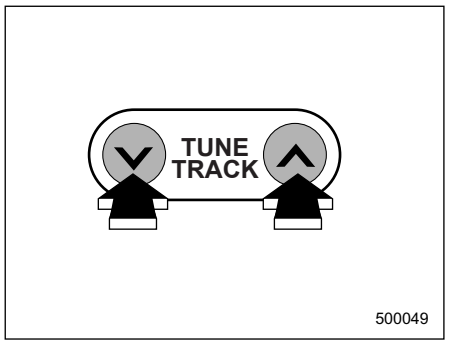

Для повышения частоты настройки нажмите кнопку настройки “ ∧ ”. Для понижения частоты настройки, нажмите кнопку настройки “ ∨ ”.
При каждом нажатии одной из этих кнопок, частота будет изменяться с шагом 0,05 МГц в диапазоне “FM” и с шагом 9 кГц (5 кГц*) в диапазоне “AM”.

*: Для автомобилей с левосторонним расположением руля: В соответствии с условиями радиовещания в районе использования радиоприемника, значение шага настройки может быть выбрано в размере 9кГц или 5 кГц. См. “Изменение шага настройки в диапазоне “AM” (для автомобилей с левосторонним расположением руля)”.

▽ Изменение шага настройки в диапазоне “AM” (для автомобилей с левосторонним расположением руля)

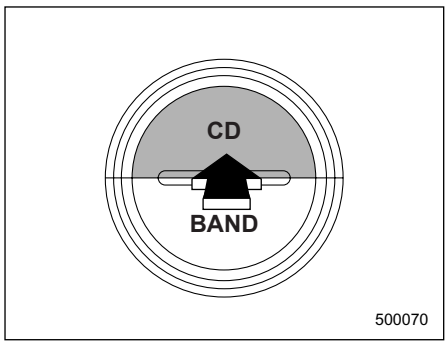

В соответствии с условиями радиовещания в районе использования радиоприемника, значение шага настройки может быть выбрано в размере 9кГц или 5 кГц. См. “Изменение шага настройки в диапазоне “AM” (для автомобилей с левосторонним расположением руля)”.

Для выбора значения шага настройки в 9 кГц, при нажатой кнопке “BAND” на три секунды нажмите кнопку предварительной настройки “1”. На дисплее высветится “9 kHz step”.

Для выбора значения шага настройки в 5 кГц, при нажатой кнопке “BAND” на три секунды нажмите кнопку предварительной настройки “2”. На дисплее высветится “5 kHz step”.

▽ Настройка-поиск (“SEEK”)

Нажмите одну из сторон кнопки настройки и удерживайте ее в этом положении не мене половины секунды.
Это приведет к поиску следующей доступной радиостанции, после чего настройка-поиск прекратится. Повторяйте эту операцию, пока Вы не найдете требуемую радиостанцию.

▼ Выбор предварительно настроенных радиостанций

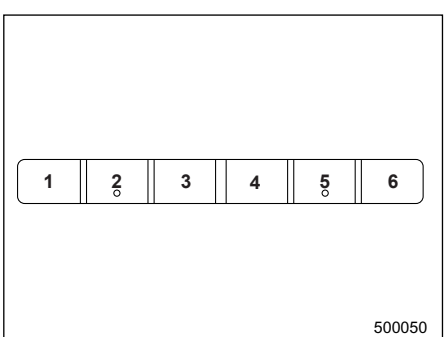

– ПРОДОЛЖЕНИЕ –

Ввод радиостанции в память радиоприемника при помощи одной из кнопок предварительной настройки позволит Вам впоследствии включать трансляцию данной радиостанции одним нажатием этой кнопки. В память можно ввести до шести радиостанций в каждом из имеющихся диапазонов “AM”, “FM1” и “FM2”.

▼ Предварительная настройка радиостанций

▽ Ручной ввод радиостанций в память радиоприемника

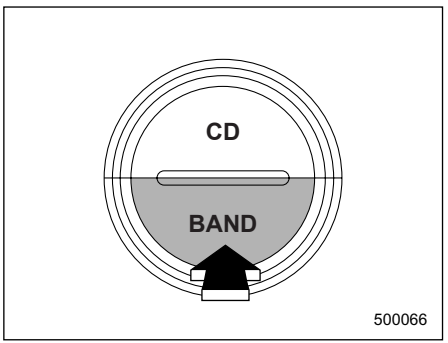

1. Для выбора одного из имеющихся диапазонов волн “AM”, “FM1” или “FM2” нажмите кнопку “BAND”.

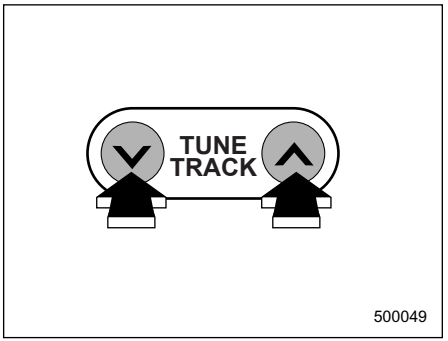

2. Нажимая на одну из сторон кнопки настройки, осуществляйте настройку до тех пор, пока на дисплее аудиосистемы не высветится частота требуемой радиостанции.

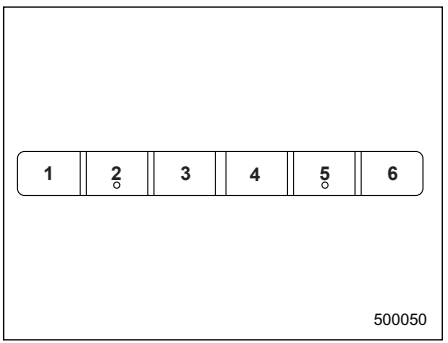

3. Для ввода в память этой радиостанции нажмите одну из кнопок ввода в память и удерживайте ее в этом положении **не менее двух секунд**. При этом однократно мигнет отображаемая на дисплее частота радиостанции. Если кнопка будет удерживаться менее двух секунд, то в памяти останется ранее введенная радиостанция.

ПРИМЕЧАНИЕ

• При разрыве электрического соединения между радиоприемником и аккумуляторной батареей, произошедшем, например, во время проведения работ по техническому обслуживанию автомобиля, при снятии радиоприемника или по другим причинам, частоты радиостанций, введенные в память при помощи кнопок предварительной настройки, сотрутся. В этом случае необходимо заново ввести в память радиоприемника требуемые радиостанции.

• При отсоединении аккумуляторной батареей при ее замене, частоты радиостанций, введенные в память при помощи кнопок предварительной настройки,

сотрутся. В этом случае необходимо заново ввести в память радиоприемника требуемые радиостанции.

▽ Сканирование предварительно настроенных радиостанций

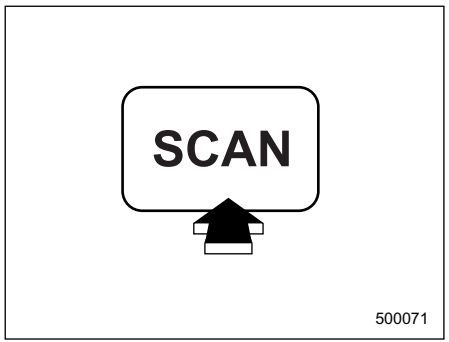

При таком сканировании Вы сможете в течение 10 секунд прослушивать трансляцию каждой из предварительно настроенных радиостанций. Для начала сканирования предварительно настроенных радиостанций, во время работы радиоприемника кратковременно (менее двух секунд) нажмите кнопку “SCAN”. Для прекращения сканирования предварительно настроенных радиостанций, еще раз нажмите кнопку “SCAN”.

▼ Поиск местных радиостанций

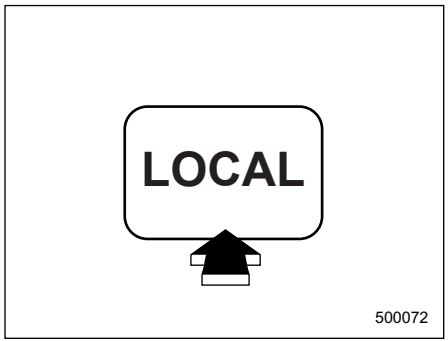

Функция поиска местных радиостанций включается и выключается нажатием кнопки “LOCAL” и удерживанием ее в этом положении не менее одной секунды во время приема радиопередач в диапазоне “FM” или “AM”.

■ Работа проигрывателя компакт-дисков

ПРИМЕЧАНИЕ

• Компакт-диски должны вставляться в проигрыватель только этикеткой вверх. Если Вы вставили компакт-диск этикеткой вниз, то проигрыватель может отключиться или извлечь компакт-диск.

• После окончания воспроизведения последнего трека, проигрыватель автоматически начнет воспроизведение первого трека (первого трека на диске).

• Конструкция проигрывателя компакт-дисков предусматривает воспроизведение как записываемых (CD-R), так и перезаписываемых (CD-RW) компакт-дисков. Тем не менее, существует возможность того, что некоторые диски этих типов не будут воспроизводиться на данном CD-чейнджере из-за несовместимости по качественным характеристикам записи или самого диска, а также из-за наличия на дисках царапин, загрязненных участков или по другим причинам. Кроме того, данный проигрыватель компакт-дисков не может воспроизводить записываемые и перезаписываемые компакт-диски, запись на которых не была завершена должным образом для последующего их воспроизведения в стандартных проигрывателях компакт-дисков.

• Данный проигрыватель компакт-

– ПРОДОЛЖЕНИЕ –

дисков не проигрывает компакт-диски в формате “MP3” и “CD-ROM”.
• Конструкция проигрывателя компакт-дисков не предусматривает отображения на дисплее текстовой информации, записанной на компакт-диске.

▼ Воспроизведение компакт-диска

▽ Когда компакт-диск еще не вставлен в проигрыватель компакт-дисков

Придерживая компакт-диск пальцами за края и одним пальцем – за центральное отверстие, вставьте компакт-диск в приемное отверстие этикеткой вверх. Проигрыватель автоматически втянет диск внутрь.
Во время воспроизведения компакт-диска на дисплее отображается номер трека.
Кроме того, могут воспроизводиться компакт-диски диаметром 8 см (3 дюйма). Для этого не потребуется какого-либо адаптера.

▽ Когда компакт-диск уже вставлен в проигрыватель

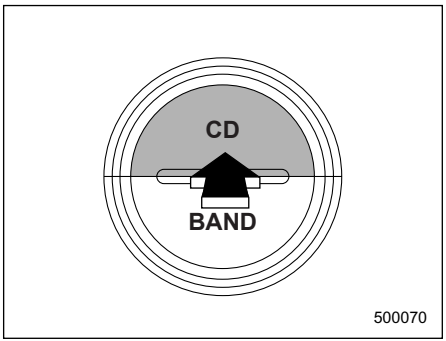

Нажмите кнопку “CD”. Начнется воспроизведение компакт-диска.

ПРИМЕЧАНИЕ

После окончания воспроизведения последнего трека, автоматически начнется воспроизведение первого трека (первого трека на диске).

▼ Воспроизведение трека с начала

▽ Переход вперед

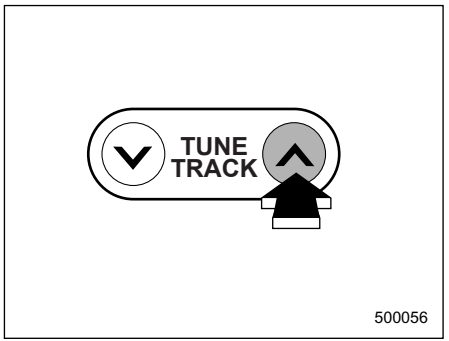

Для перехода к началу следующего трека кратковременно нажмите кнопку “ ∧ ”. После каждого нажатия этой кнопки число, высвечивающееся на дисплее и обозначающее номер трека, будет увеличиваться.

▽ **Переход назад**

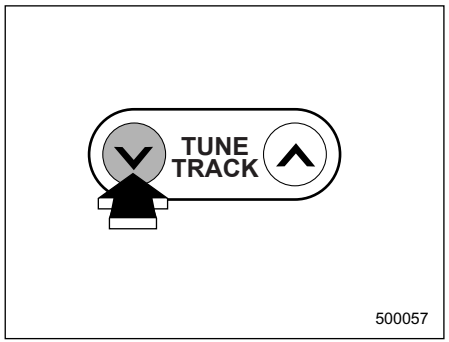

Для перехода к началу воспроизводимого трека кратковременно нажмите кнопку “ ∨ ”. После каждого нажатия этой кнопки число, высвечивающееся на дисплее и обозначающее номер трека, будет уменьшаться.

▼ **Быстрый переход вперед и назад**

▽ **Быстрый переход вперед**

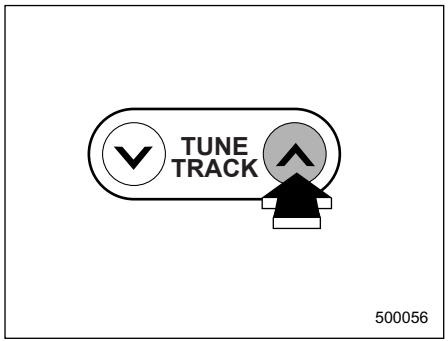

Для быстрого перехода вперед нажмите кнопку “ ∧ ” и удерживайте ее в этом положении не менее одной секунды.
При отпускании этой кнопки быстрый переход вперед прекратится.

▽ **Быстрый переход назад**

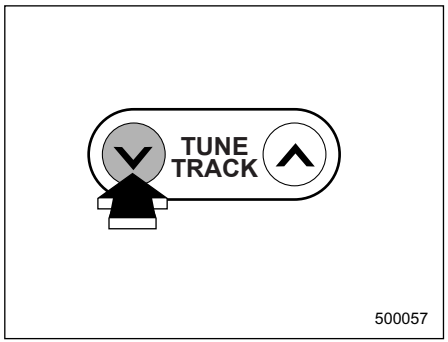

Для быстрого перехода назад нажмите кнопку “ ∨ ” и удерживайте ее в этом положении не менее одной секунды.
Если отпустить кнопку, быстрый переход назад прекратится.

– ПРОДОЛЖЕНИЕ –

▼ Повторное воспроизведение

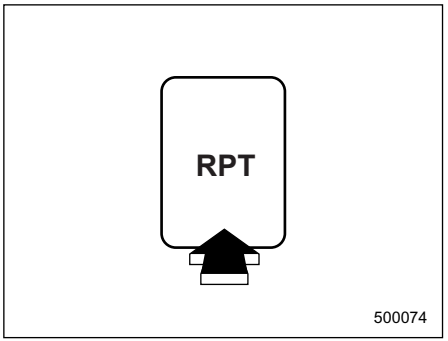

Для повторного воспроизведения трека кратковременно нажмите кнопку “RPT” во время воспроизведения этого трека. На дисплее аудиосистемы высветится надпись “RPT”, и начнется повторное воспроизведение трека.
Для отмены режима повторного воспроизведения снова нажмите кнопку “RPT”. После этого надпись “RPT” исчезнет с дисплея, а воспроизведение будет вновь осуществляться в нормальном режиме.

ПРИМЕЧАНИЕ

Кроме того, Вы можете отменить функцию повторного воспроизведения следующим образом:

- **Извлеките компакт-диск.**
- **Установите режим воспроизведения в произвольной последовательности.**

▼ Воспроизведение в произвольной последовательности

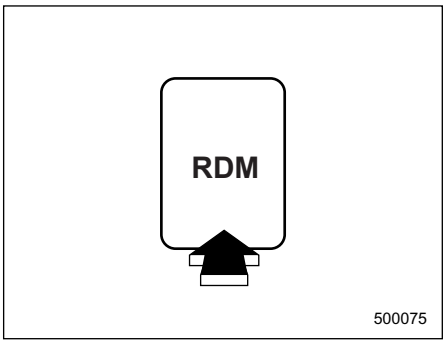

Для воспроизведения всех треков компакт-диска в произвольной последовательности нажмите кнопку “RDM” и удерживайте ее в этом положении не менее одной секунды. После этого на дисплее высветится надпись “RDM”, а все треки данного компакт-диска будут воспроизводиться в произвольной последовательности.
Для отмены режима воспроизведения всех треков компакт-диска в произвольной последовательности повторно нажмите кнопку “RDM” и удерживайте ее в этом положении не менее одной секунды. После этого надпись “RDM” исчезнет с дисплея, а воспроизведение будет вновь осуществляться в нормальном режиме.

ПРИМЕЧАНИЕ

Кроме того, Вы можете отменить функцию воспроизведения всех треков компакт-диска в произвольной последовательности следующим образом:

- **Извлеките компакт-диск.**
- **Установите режим повторного воспроизведения трека.**

▼ Прекращение воспроизведения

Нажмите на ручку “ON/VOL”, чтобы выключить электропитание или выберете другой режим работы.
В качестве альтернативы, нажмите кнопку “ ⏏ ”, чтобы извлечь компакт-диск.

▼ Извлечение компакт-диска

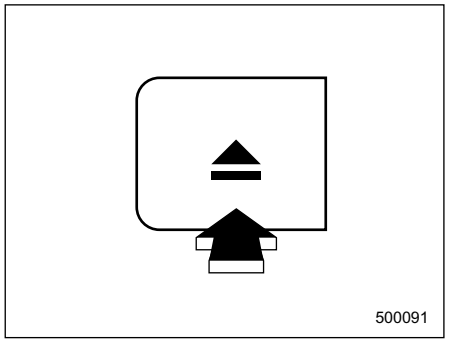

Для извлечения компакт-диска, нажмите кнопку “ ⏏ ”.
Воспроизведение прекратится, а компакт-диск будет автоматически извлечен из проигрывателя

ПРИМЕЧАНИЕ

• Старайтесь, чтобы компакт-диск не высовывался из приемного отверстия проигрывателя компакт-дисков во время движения автомобиля, так как под воздействием вибрации он может выпасть из проигрывателя.
• Извлечение компакт-диска возможно даже в том случае, если замок зажигания Вашего автомобиля находится в положении “LOCK”.
• Если в течение 15 секунд извлеченный из проигрывателя компакт-диск не вынуть из приемного отверстия, то произойдет его автоматическое втягивание обратно в CD-чейнджер, а режим извлечения всех компакт-дисков будет отменен.

– ПРОДОЛЖЕНИЕ –

Аудиосистема McIntosh (если установлена)

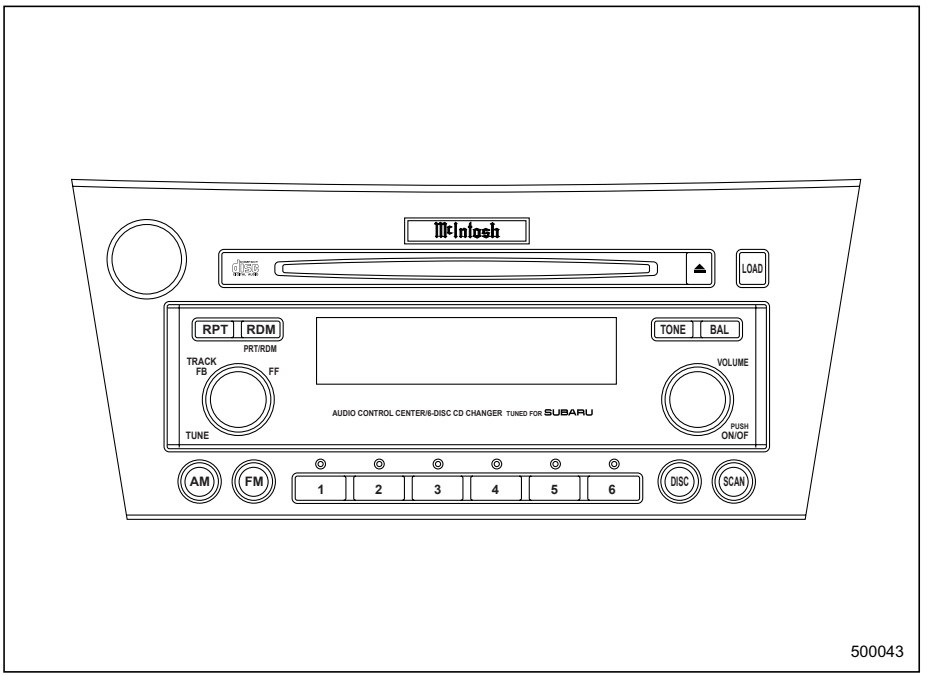

Аудиосистема Вашего автомобиля может работать только в том случае, если замок зажигания переведен в положение “ACC” или “ON”.

■ Работа радиоприемника

▼ Включение электропитания

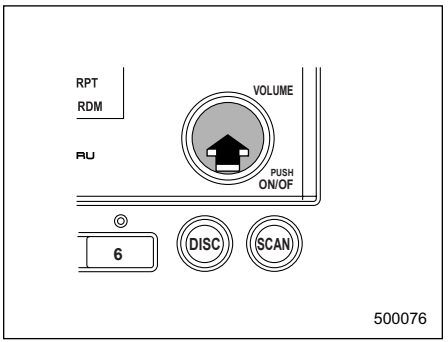

Если замок зажигания Вашего автомобиля находится в положении “ACC” или “ON”, то включение и выключение электропитания аудиосистемы осуществляется последовательным нажатием ручки “ON/OFF”. При включении электропитания аудиосистемы, она будет работать в том режиме, при котором электропитание аудиосистемы было выключено.

ПРИМЕЧАНИЕ

Кроме того, Вы можете включить электропитание аудиосистемы следующим образом:

• Нажмите кнопку “LOAD” и вставьте компакт-диск.
• Нажмите кнопку “AM” или “FM”.
• Если в аудиосистему загружен компакт-диск, нажмите кнопку “DISC”.

▼ Регулировка уровня громкости аудиосистемы

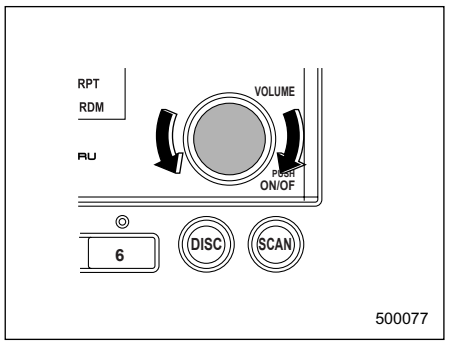

Регулировка уровня громкости аудиосистемы осуществляется поворотом ручки “VOLUME”.
Для увеличения уровня громкости аудиосистемы поверните ручку по часовой стрелке.
Для уменьшения уровня громкости аудиосистемы поверните ручку против часовой стрелки.
Уровень громкости аудиосистемы высвечивается в виде числа на дисплее (“00” соответствует минимальному уровню воспроизведения, “40” – максимальному).

▽ Регулировка тембра воспроизведения

Режим регулировки	Диапазон регулировок, высвечиваемый на дисплее	Поворот ручки против часовой стрелки	Поворот ручки по часовой стрелке
BASS	от –6 до +6	Ослабление низких частот	Усиление низких частот
TREBLE	от –6 до +6	Ослабление высоких частот	Усиление высоких частот

Ручка регулировки уровня громкости обычно используется для регулировки уровня громкости. Однако при выборе одного из режимов регулировки тембра воспроизведения она может использоваться для регулировки уровня воспроизведения низких (“BASS”) или высоких (“TREBLE”) частот.
Выбор желаемого уровня воспроизведения в каждом из режимов осуществляется ручкой регулировки уровня громкости. Приблизительно через пять секунд радиоприемник вернется в режим регулировки уровня громкости.

– ПРОДОЛЖЕНИЕ –

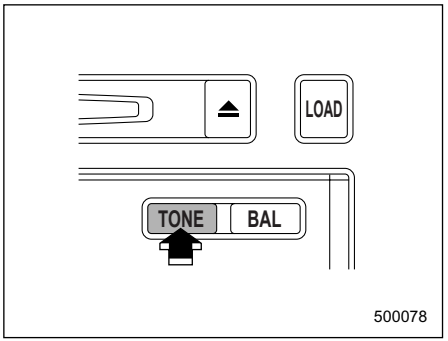

Изменение режимов регулировки: При каждом кратковременном нажатии кнопки “TONE” режимы регулировки будут меняться в указанной ниже последовательности. (Указанная последовательность начинается с режима регулировки уровня воспроизведения низких частот (“BASS”)). При первом включении радиоприемника устанавливается режим регулировки уровня громкости.

▽ **Регулировка баланса уровня воспроизведения между передними и задними динамиками и между левыми и правыми динамиками**

Режим регулировки	Диапазон регулировок, высвечиваемый на дисплее	Поворот ручки против часовой стрелки	Поворот ручки по часовой стрелке
FADER	от “R9” до “F9”	Ослабление передних динамиков	Ослабление задних динамиков
BALANCE	от “L9” до “R9”	Ослабление правого канала	Ослабление левого канала

Ручка регулировки уровня громкости обычно используется для регулировки уровня громкости. Однако при выборе соответствующего режима работы она может использоваться для регулировки баланса уровня воспроизведения между передними и задними динамиками (“FADER”) или баланса уровня воспроизведения между левыми и правыми динамиками (“BALANCE”).
Выбор желаемого уровня воспроизведения в каждом из режимов осуществляется ручкой регулировки уровня громкости. Приблизительно через пять секунд радиоприемник вернется в режим регулировки уровня громкости.

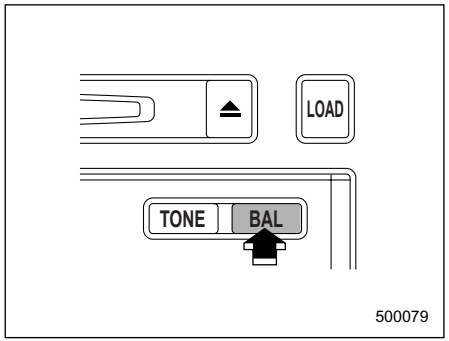

Изменение режима регулировки: При каждом кратковременном нажатии кнопки “BAL” режимы регулировки будут меняться в указанной ниже последовательности. (Указанная последовательность начинается с режима регулировки баланса уровня воспроизведения между передними и задними динамиками (“FADER”).) При первом включении радиоприемника устанавливается режим регулировки уровня громкости.

FADER → BALANCE → VOLUME

▼ Кнопка “FM/AM”

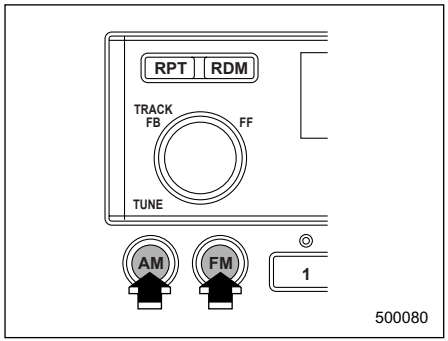

Если радиоприемник выключен, то нажатие кнопки “FM” или “AM” приводит к его включению.
Если радиоприемник включен, то нажатием кнопки “FM” или “AM” Вы можете установить требуемый диапазон волн (“FM1”, “FM2” или “AM”).

▼ Ручная настройка (“TUNE”)

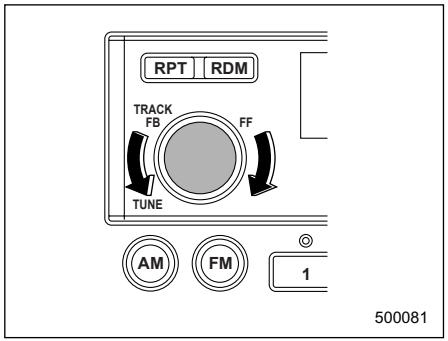

FF: Настройка в сторону более высоких частот
FB: Настройка в сторону более низких частот
Для повышения частоты настройки радиоприемника поверните ручку “TRACK/TUNE” по часовой стрелке и сразу же отпустите ее. Для уменьшения частоты настройки радиоприемника поверните ручку “TRACK/TUNE” против часовой стрелки и сразу же отпустите ее.
При каждом повороте ручки, настройка изменяется с шагом 9 кГц в диапазоне “AM” и с шагом 0,1 МГц в диапазоне “FM”.

– ПРОДОЛЖЕНИЕ –

▽ **Настройка-поиск (“SEEK”)**

Поверните ручку “TRACK/TUNE” и удерживайте ее в этом положении не менее половины секунды.
Это приведет к поиску следующей доступной радиостанции, после чего настройка-поиск прекратится. Повторяйте эту операцию, пока Вы не найдете требуемую радиостанцию.

▼ Автоматическая настройка (“SCAN”)

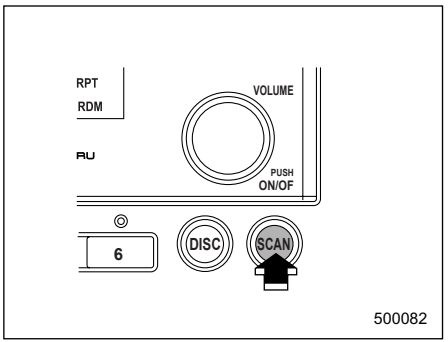

Нажмите кнопку “SCAN” для перевода радиоприемника в режим “SCAN”. В данном режиме осуществляется сканирование всего диапазона волн до нахождения первой радиостанции. После этого последует пауза продолжительностью пять секунд, в течение которых на дисплее будет отображаться частота данной станции, после чего сканирование продолжится до тех пор, пока не будет просканирован весь диапазон волн от нижнего до верхнего предела.
Для отмены режима “SCAN” и выбора той радиостанции, частота которой высвечивается на дисплее, повторно нажмите кнопку “SCAN”.
Когда кнопка “SCAN” нажимается для осуществления автоматической настройки, установленный диапазон волн сканируется только в направлении от более низких частот к более высоким частотам. При слабом сигнале радиостанции из-за ее отдаленности или помех в виде высоких зданий или возвышенностей на местности она может не определиться при автоматической настройке.

▼ Индикатор стереофонического приема

Появление индикатора стереофонического приема “ST” на дисплее свидетельствует о том, что Ваш радиоприемник принимает передачу одной из радиостанций, работающих в диапазоне “FM” и поддерживающих режим стереовещания.

▼ Выбор предварительно настроенных радиостанций

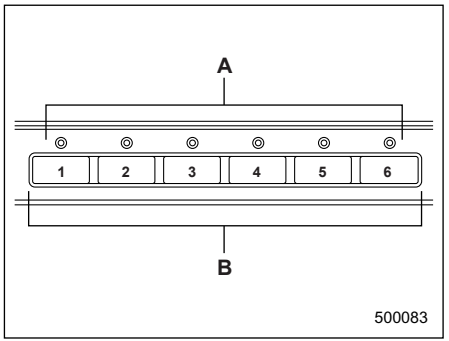

A) Индикаторы
B) Кнопки предварительной настройки

Ввод радиостанции в память радиоприемника при помощи одной из кнопок предварительной настройки позволит Вам впоследствии включать трансляцию данной радиостанции одним нажатием этой кнопки. В память можно ввести до шести радиостанций в каждом из имеющихся диапазонов “AM”, “FM1” и “FM2”. При приеме радиостанции, которой назначена соответствующая кнопка, загорается светодиодный индикатор, расположенный над этой кнопкой.

▽ **Предварительная настройка радиостанций**

1. Для выбора одного из имеющихся диапазонов волн “AM”, “FM1” или “FM2” нажмите кнопку “FM” или “AM”.
2. При помощи ручки “TRACK/TUNE” настройтесь на радиостанцию, которую Вы хотели бы ввести в память.
3. Для ввода в память этой радиостанции нажмите одну из кнопок ввода в память и удерживайте ее в этом положении **не менее двух секунд**. При этом однократно мигнет отображаемая на дисплее частота радиостанции. Если кнопка будет удерживаться менее двух секунд, то в памяти останется ранее введенная радиостанция.

ПРИМЕЧАНИЕ

При разрыве электрического соединения между радиоприемником и аккумуляторной батареей, произошедшем, например, во время проведения работ по техническому обслуживанию автомобиля, при снятии радиоприемника или по другим причинам, частоты радиостанций, введенные в память при помощи кнопок предварительной настройки, сотрутся. В этом случае необходимо заново ввести в память радиоприемника требуемые радиостанции.

■ Работа встроенного CD-чейнджера

ПРИМЕЧАНИЕ

• Компакт-диски должны вставляться в проигрыватель только этикеткой вверх. Если Вы вставили компакт-диск этикеткой вниз, то проигрыватель может отключиться или извлечь компакт-диск.

• Если компакт-диск загружается в проигрыватель во время прослушивания радиопередач, то воспроизведение трансляции прерывается.

• После окончания воспроизведения последнего трека CD-чейнджер автоматически перейдет к первому треку и начнет его воспроизведение.

• Конструкция данного CD-чейнджера предусматривает воспроизведение только компакт-дисков с диаметром 12 см (5 дюймов). Не предпринимайте попыток воспроизведения компакт-дисков с диаметром 8 см (3 дюйма). Это может привести к повреждению CD-чейнджера.

• Конструкция CD-чейнджера предусматривает воспроизведение как записываемых (CD-R), так и перезаписываемых (CD-RW) компакт-дисков. Тем не менее, существует возможность того, что некоторые диски этих типов не будут воспроизводиться на данном CD-чейнджере из-за несовместимости по качественным характеристикам записи или самого диска, а также из-за наличия на дисках царапин, загрязненных участков или по другим причинам. Кроме того, данный CD-чейнджер не может воспроизводить записываемые и перезаписываемые компакт-диски, запись на которых не была завершена должным образом для последующего их воспроизведения в стандартных проигрывателях компакт-дисков.

• Данный CD-чейнджер не проигрывает компакт-диски в формате “MP3” и “CD-ROM”.

• Конструкция CD-чейнджера не предусматривает отображения на дисплее текстовой информации,

– ПРОДОЛЖЕНИЕ –

записанной на компакт-диске.

▼ Установка компакт-дисков

▽ Установка в CD-чейнджер одного компакт-диска

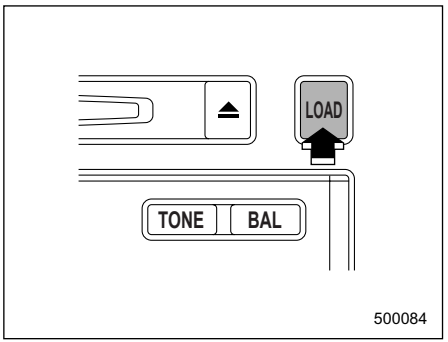

1. Нажмите кнопку “LOAD”. Если магазин CD-чейнджера не полностью заполнен, то начнет мигать индикатор “LOAD”, соответствующий пустой ячейке магазина.
Если не мигает ни один индикатор, то это свидетельствует о том, что магазин CD-чейнджера полностью заполнен.
2. Как только индикатор “LOAD” начнет мигать, на дисплее в течение 15 секунд будет высвечиваться надпись “CD IN”. В этот момент следует вставить компакт-диск в CD-чейнджер. Автоматически произойдет полное втягивание компакт-диска в CD-чейнджер, после чего начнется воспроизведение первого трека компакт-диска.

Если в течение 15 секунд после высвечивания на дисплее надписи “LOAD” или “ALL LOAD” ни один компакт-диск не будет загружен, проигрыватель компакт-дисков вновь перейдет в режим, который был установлен до нажатия кнопки “LOAD”.
- Постоянное горение индикатора компакт-диска свидетельствует о том, что в соответствующей ячейке магазина находится компакт-диск.
- Если нажать кнопку “FM” или “AM” в то время, когда проигрыватель находится в режиме загрузки компакт-дисков, то проигрыватель компакт-дисков будет переведен в режим “Пауза”. В этом случае для начала воспроизведения компакт-диска нажмите кнопку “DISC”.

▽ Последовательная установка в CD-чейнджер нескольких компакт-дисков

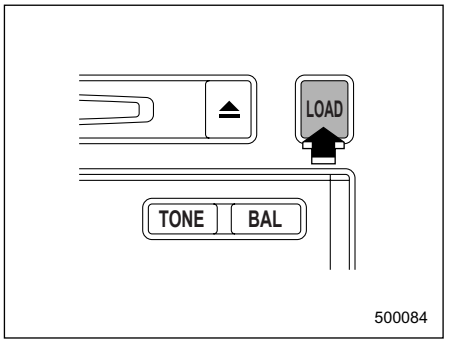

1. Нажмите кнопку “LOAD” и удерживайте ее в этом положении более двух секунд. Вы услышите звуковой сигнал.
2. Когда на дисплее аудиосистемы появится надпись “ALL LOAD”, Вы можете приступить к загрузке компакт-дисков.
3. Один за другим вставьте в CD-чейнджер требуемые компакт-диски.
4. Воспроизведение начнется с того компакт-диска, который был загружен первым.

ПРИМЕЧАНИЕ

Если в течение 15 секунд после

высвечивания на дисплее надписи “LOAD” или “ALL LOAD” ни один компакт-диск не будет загружен, проигрыватель компакт-дисков вновь перейдет в режим, который был установлен до нажатия кнопки “LOAD”.

▽ Установка в CD-чейнджер нескольких компакт-дисков в требуемой очередности

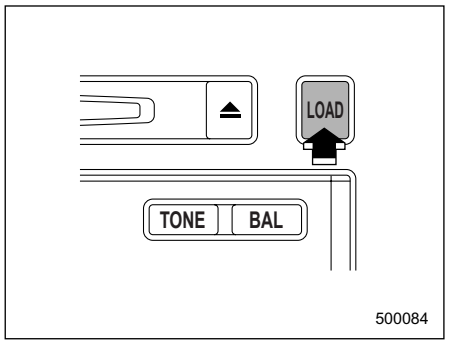

1. Нажмите кнопку “LOAD”. Если магазин CD-чейнджера не полностью заполнен, то начнет мигать индикатор “LOAD”, соответствующий пустой ячейке магазина. Постоянное горение соответствующего индикатора свидетельствует о том, что данная ячейка магазина уже содержит компакт-диск.

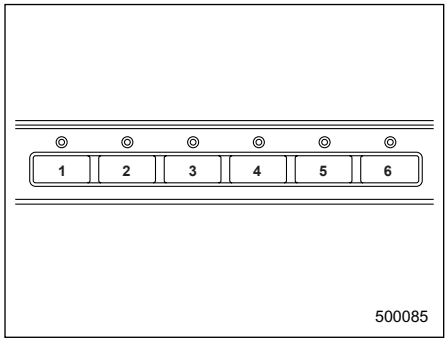

2. Нажмите ту кнопку выбора дисков, которая соответствует ячейке магазина, куда Вы предполагаете загрузить данный компакт-диск. После этого начнет мигать соответствующий индикатор “LOAD”.

- Для последовательной загрузки еще нескольких дисков повторите операции 1 и 2. При загрузке компакт-дисков в магазин CD-чейнджера они нумеруются в восходящем порядке.
- Если нажать кнопку “FM” или “AM” в то время, когда проигрыватель находится в режиме загрузки компакт-дисков, то проигрыватель компакт-дисков будет переведен в режим “Пауза”. В этом случае для начала воспроизведения компакт-диска нажмите кнопку “DISC”.
- Если в течение 15 секунд после высвечивания на дисплее надписи “LOAD” или “ALL LOAD” ни один компакт-диск не будет загружен, проигрыватель компакт-дисков вновь перейдет в режим, который был установлен до нажатия кнопки “LOAD”.

▼ Воспроизведение компакт-дисков

▽ Воспроизведение компакт-диска (когда компакт-диск загружен в проигрыватель)

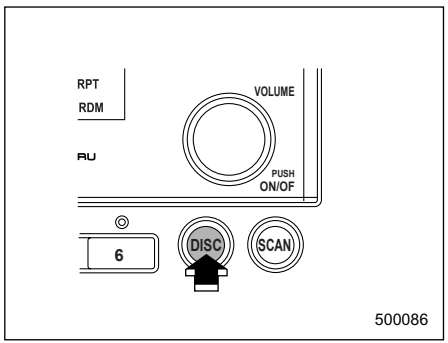

Нажмите кнопку “DISC”. После этого начнется воспроизведения того диска, который воспроизводился в прошлый раз. Во время воспроизведения

– ПРОДОЛЖЕНИЕ –

компакт-диска на дисплее отображается номер диска, номер трека и время, прошедшее после начала воспроизведения.

ПРИМЕЧАНИЕ

Загруженные в магазин CD-чейнджера компакт-диски воспроизводятся в восходящем порядке, начиная с №1. После завершения воспроизведения диска №6 проигрыватель компакт-дисков вновь начнет воспроизведение всех загруженных в магазин компакт-дисков, начиная с диска №1. При этом проигрыватель автоматически пропустит номер той ячейки, куда не был загружен компакт-диск.

▽ **Выбор диска для воспроизведения**

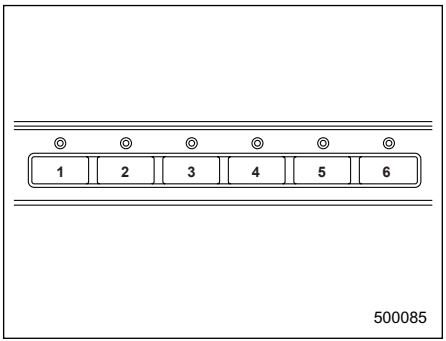

Если аудиосистема находится в режиме воспроизведения компакт-дисков, то для воспроизведения требуемого компакт-диска нажмите одну из кнопок выбора дисков с соответствующим номером (от “1” до “6”). После этого начнется воспроизведение выбранного компакт-диска.

▼ **Выбор конкретного трека компакт-диска для воспроизведения**

▽ **Переход вперед**

Для перехода к началу следующего трека поверните ручку “TRACK/TUNE” по часовой стрелке и сразу же отпустите ее. После каждого поворота и отпускания этой ручки число, высвечивающееся на дисплее и обозначающее номер трека, будет увеличиваться.

▽ **Переход назад**

Для перехода к началу воспроизводимого трека поверните ручку “TRACK/TUNE” против часовой стрелки и сразу же отпустите ее. После каждого поворота и отпускания этой ручки число, высвечивающееся на дисплее и обозначающее номер трека, будет уменьшаться.

▽ **Быстрый переход вперед**

Для быстрого перехода вперед поверните ручку “TRACK/TUNE” по часовой стрелке и удерживайте ее в этом положении не менее половины секунды.
Для выхода из режима быстрого перехода вперед отпустите ручку.

▽ **Быстрый переход назад**

Для быстрого перехода назад поверните ручку “TRACK/TUNE” против часовой стрелки и удерживайте ее в этом положении не менее половины секунды.
Для выхода из режима быстрого

перехода назад отпустите ручку.

▼ Повторное воспроизведение

▽ Повторное воспроизведение текущего трека

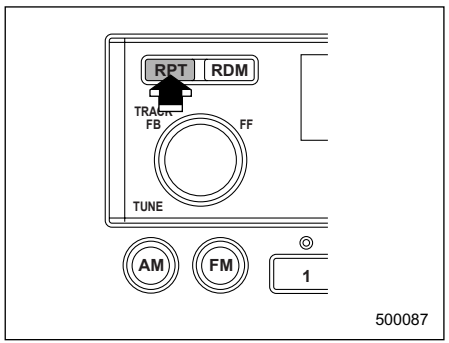

Для повторного воспроизведения трека кратковременно нажмите кнопку “RPT” во время воспроизведения этого трека. На дисплее аудиосистемы высветится надпись “RPT”, и начнется повторное воспроизведение трека.

Для выхода из режима повторного воспроизведения трека дважды нажмите кнопку “RPT”. После этого надпись “RPT” исчезнет с дисплея, а воспроизведение будет вновь осуществляться в нормальном режиме.

ПРИМЕЧАНИЕ

• Кроме того, Вы можете отменить функцию повторного воспроизведения трека следующим образом:

• Перейдите в другой режим работы, не связанный с воспроизведением компакт-дисков.

• Извлеките компакт-диск.

• Установите функцию воспроизведения в произвольной последовательности.

• Установите режим повторного воспроизведения компакт-диска (“D-RPT”).

• Выберите для воспроизведения другй компакт-диск.

• При каждом нажатии кнопки “RPT”, режимы будут изменяться в указанной ниже последовательности. Выбранный режим будет отображаться на дисплее.

▽ Повторное воспроизведение текущего компакт-диска

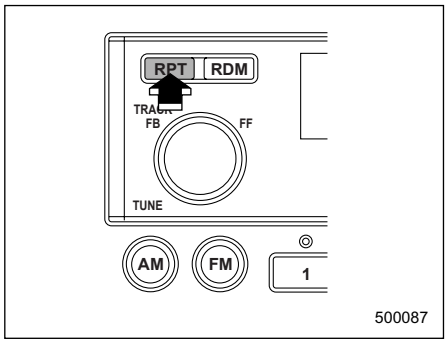

1. Для повторного воспроизведения текущего компакт-диска дважды нажмите кнопку “RPT” во время воспроизведения любого его трека. На дисплее аудиосистемы высветится надпись “D-RPT”, и начнется многократное повторное воспроизведение компакт-диска.
2. Для выхода из режима повторного воспроизведения компакт-диска еще раз нажмите кнопку “RPT”. После этого надпись “D-RPT” исчезнет с дисплея, а воспроизведение будет вновь осуществляться в нормальном режиме.

– ПРОДОЛЖЕНИЕ –

ПРИМЕЧАНИЕ

• Кроме того, Вы можете отменить функцию повторного воспроизведения следующим образом:

• Перейдите в другой режим работы, не связанный с воспроизведением компакт-дисков.

• Извлеките компакт-диск.

• Установите режим воспроизведения в произвольной последовательности.

• Выберите для воспроизведения другй компакт-диск.

• При каждом нажатии кнопки “RPT”, режимы будут изменяться в указанной ниже последовательности. Выбранный режим будет отображаться на дисплее.

RPT → D-RPT → CANCEL

▼ Воспроизведение в произвольной последовательности

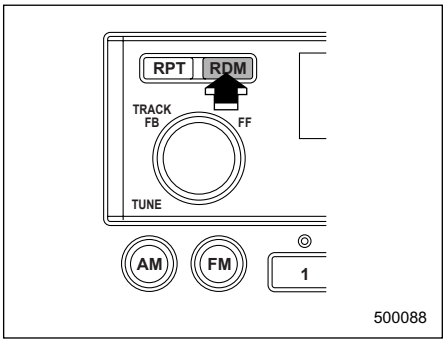

Для воспроизведения всех треков компакт-диска в произвольной последовательности нажмите кнопку “RDM” во время воспроизведения одного из треков этого диска. После этого на дисплее высветится надпись “RDM”, а все треки данного компакт-диска будут воспроизводиться в произвольной последовательности.

Для отмены режима воспроизведения всех треков компакт-диска в произвольной последовательности повторно нажмите кнопку “RDM”. После этого надпись “RDM” исчезнет с дисплея, а воспроизведение будет вновь осуществляться в нормальном режиме.

ПРИМЕЧАНИЕ

Кроме того, Вы можете отменить функцию воспроизведения всех треков компакт-диска в произвольной последовательности следующим образом:

• Отключите электропитание.

• Перейдите в другой режим работы, не связанный с воспроизведением компакт-дисков.

• Извлеките компакт-диск.

• Установите режим повторного воспроизведения трека (“RPT”).

• Выберите для воспроизведения другй компакт-диск.

▼ Извлечение компакт-дисков из проигрывателя

▽ Извлечение воспроизводимого компакт-диска из проигрывателя

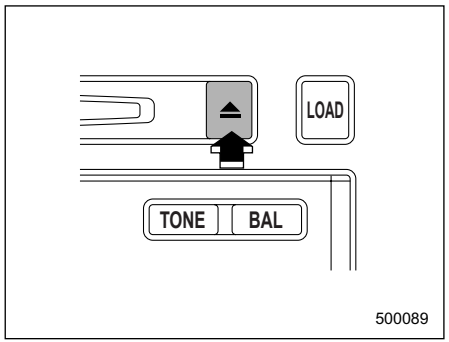

Нажмите кнопку “ ⏏ ”.
Воспроизведение компакт-диска прекратится, на дисплее произойдет однократное мигание номера компакт-диска, который Вы извлекаете, и компакт-диск будет извлечен из проигрывателя.

▽ Извлечение компакт-диска, не воспроизводимого в данный момент

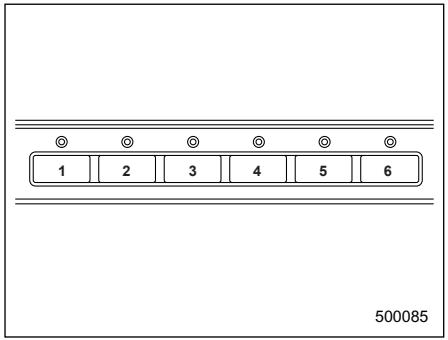

1. Нажмите ту кнопку выбора диска, которой соответствует горящий индикатор.

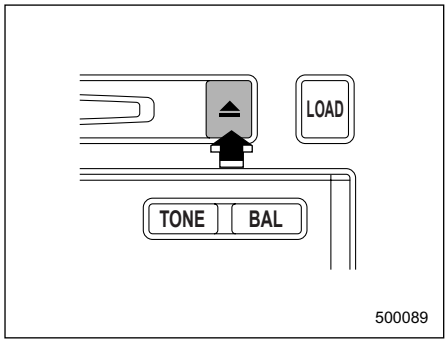

2. Нажмите кнопку “ ⏏ ”. Индикатор номера диска, соответствующий выбранному Вами диску начнет мигать, и этот диск будет извлечен из проигрывателя.

Если Вы хотите последовательно извлечь еще несколько компакт-дисков, не воспроизводимых в данный момент, повторите шаги 1 и 2.

▽ Извлечения всех компакт-дисков из проигрывателя

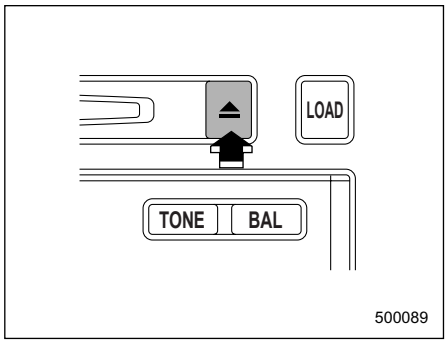

1. Для перехода в режим извлечения всех компакт-дисков нажмите кнопку “ ⏏ ” и удерживайте ее в этом положении не менее двух секунд.
2. Воспроизведение прекратится, а на дисплее высветится надпись “ALL

– ПРОДОЛЖЕНИЕ –

EJECT". После этого будет извлечен первый компакт-диск, а затем – и все последующие компакт-диски. При извлечении из проигрывателя каждого компакт-диска его номер, высвечиваемый на дисплее, будет мигать.

ПРИМЕЧАНИЕ

• Извлечение компакт-дисков возможно даже в том случае, если замок зажигания Вашего автомобиля находится в положении "LOCK".

• Если в течение 15 секунд извлеченный из проигрывателя компакт-диск не вынуть из приемного отверстия, то произойдет его автоматическое втягивание обратно в проигрыватель, а режим извлечения всех компакт-дисков будет отменен.

• Старайтесь, чтобы компакт-диск не высовывался из приемного отверстия проигрывателя компакт-дисков во время движения автомобиля, так как под воздействием вибрации он может выпасть из проигрывателя.

Кнопки управления аудиосистемой (для моделей с двигателем, объемом 3,0 л)

Эти кнопки устанавливаются на спицах рулевого колеса. Они позволяют водителю управлять функциями аудиосистемы, не отрывая рук от рулевого колеса.

▼ Кнопка "MODE"

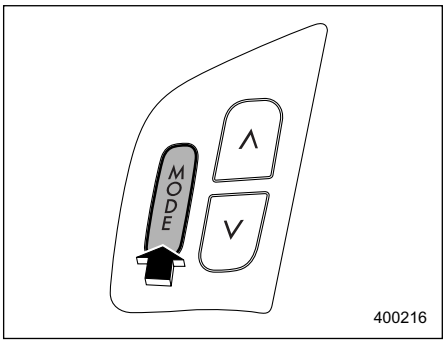

Данной кнопкой устанавливаются режимы работы аудиосистемы. Каждое нажатие этой кнопки приводит к смене режимов работы в приведенной ниже последовательности.

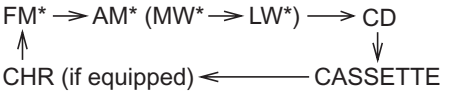

*: На дисплее будет высвечиваться частота радиостанции, работающей в данном диапазоне волн, передачи которой прослушивались в прошлый раз.

▼ "Кнопки " ∧ " и " ∨ "

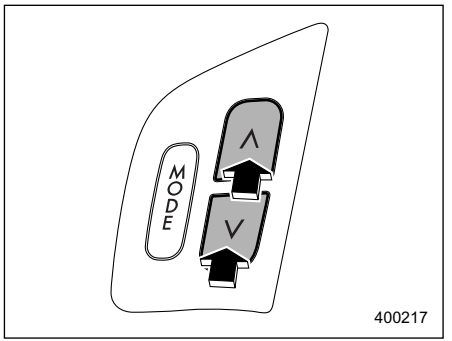

▽ Если выбран режим работы радиоприемника

Нажмите кнопку " ∧ " или " ∨ ". Радиоприемник осуществит поиск следующей радиостанции уверенного приема и остановится на ней.

Частота, на которой работает эта радиостанция, будет высвечиваться на дисплее аудиосистемы.

▽ **Если выбран режим работы кассетного проигрывателя или проигрывателя компакт-дисков/ CD-чейнджера (если установлен)**

Для перехода к началу следующего трека нажмите кнопку “ ∧ ”. Для перехода на один трек назад нажмите кнопку “ ∨ ”.
Номер трека будет отображаться на дисплее аудиосистемы.

▼ **Кнопки регулировки громкости**

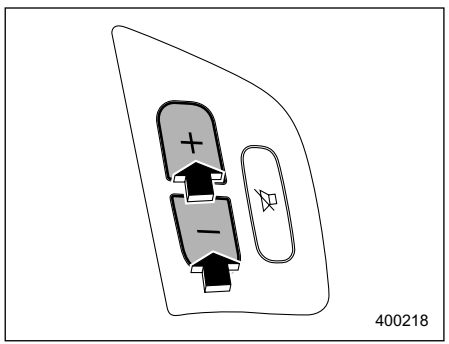

Для увеличения уровня громкости нажмите кнопку “+”. Для уменьшения уровня громкости нажмите кнопку “–”.
Громкость будет отражаться на дисплее аудиосистемы условными числами.

▼ **Кнопка “MUTE”**

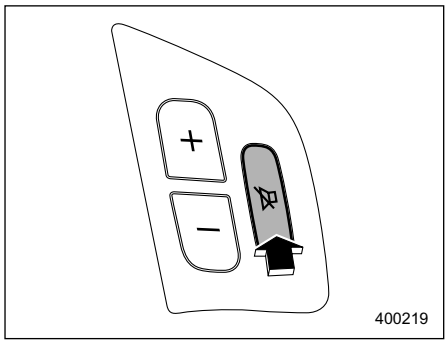

Нажмите данную кнопку, если Вы хотите незамедлительно уменьшить уровень громкости до нуля.
На дисплее аудиосистемы высветится надпись “MUTE”.

Меры предосторожности при работе с компакт-дисками (CD)

Используйте только компакт-диски (обычные (CD), записываемые (CD-R) или перезаписываемые (CD-RW)), на которых имеется знак, показанный ниже. Также невозможно воспроизведение некоторых компакт-дисков.

– ПРОДОЛЖЕНИЕ –

• В холодную и/или дождливую погоду внутри проигрывателя компакт-дисков иногда появляется роса, что может помешать его нормальной работе. В таких случаях извлеките компакт-диск и подождите, пока проигрыватель не высохнет.

• Под воздействием сильной вибрации (например, при езде по пересеченной местности) воспроизведение компакт-дисков может сопровождаться пропусками отдельных частей диска.

• Чтобы извлечь компакт-диск из коробки, нажмите на выступ в центре коробки и извлеките компакт-диск, придерживая его за края. Прикосновения к поверхности диска могут вызвать его загрязнение, что, в свою очередь, может негативно сказаться на качестве его воспроизведения. Не прикасайтесь к поверхности диска.

• При возможности используйте только чистые компакт-диски. Если на поверхности компакт-диска видны загрязнения, вытрите ее сухой чистой тканью движениями от центра компакт-диска к краям. Не используйте для этих целей грубую ткань, растворители, бензин, спирт и т.п.

• Не используйте деформированные, поцарапанные или треснутые компакт-диски. Кроме того, не используйте компакт-диски нестандартной формы (например, выполненные в виде сердца). Все это может привести к различным неисправностям аудиосистемы.

• Компакт-диски очень чувствительны к воздействию высоких температур. Не храните их в местах, подверженных воздействию прямого солнечного света, а также возле различного рода обогревателей. Кроме того, компакт-диски нельзя хранить в припаркованном автомобиле в солнечную или жаркую погоду.

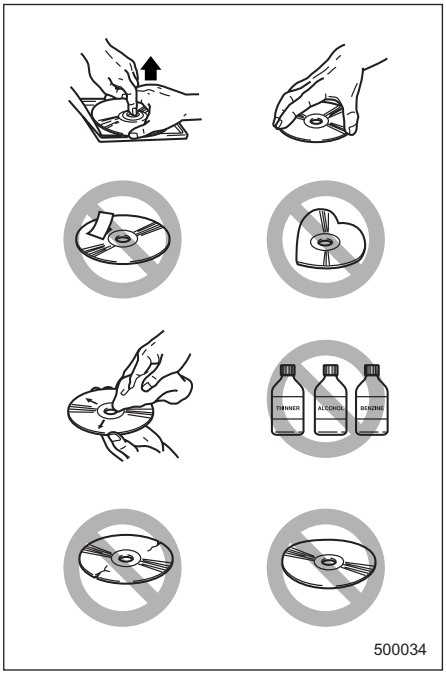

– ПРОДОЛЖЕНИЕ –

Освещение салона 6-4
Плафон освещения салона 6-4
Плафон освещения багажного отсека (Универсал) 6-4
Точечные светильники 6-5
Солнцезащитные козырьки 6-5
Небольшое зеркальце в солнцезащитном козырьке пассажира переднего сиденья (если установлено) 6-6
Небольшое зеркальце с подсветкой в солнцезащитном козырьке пассажира переднего сиденья (если установлено) 6-6
Отделения для хранения и перевозки вещей 6-6
Отделение для перчаток 6-7
Центральная консоль 6-7
Отделение в центральной панели (если установлено) 6-7
Верхняя консоль (если установлена) 6-8
Подстаканник для пассажира переднего сиденья 6-9
Модели универсал с двухдиапазонной трансмиссией 6-9
За исключением моделей универсал с двухдиапазонной трансмиссией 6-9

Подстаканник для пассажиров задних сидений 6-10
Розетки для подключения дополнительного электрооборудования 6-11
Прикуриватель 6-12
Пепельница 6-14
Передняя пепельница 6-14
Задняя пепельница 6-14
Крючок для одежды 6-15
Задняя часть пассажирского салона 6-15
Багажный отсек (Универсал) 6-15
Выдвижная шторка багажного отсека 6-16
Порядок использования выдвижной шторки 6-16
Снятие кожуха выдвижной шторки 6-17
Снятие полки дверцы багажного отсека 6-17
Место хранения выдвижной шторки и полки дверцы багажного отсека 6-17
Установка кожуха выдвижной шторки 6-18
Установка полки дверцы багажного отсека 6-18

Крючок для сумок 6-19
Отделения для хранения (Универсал) 6-20
Крючки для крепления багажа (если установлены) 6-20
Лоток для хранения и перевозки вещей, расположенный под полом багажного отсека (если установлен) 6-21

Освещение салона

Во избежание разрядки аккумуляторной батареи, покидая автомобиль, убедитесь в том, что освещение салона выключено.

■ Плафон освещения салона

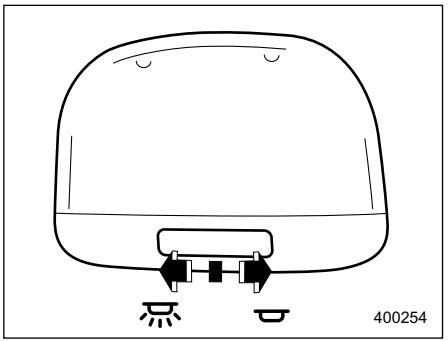

Переключатель освещения салона имеет три положения:

: Освещение включено постоянно.

Среднее положение: Плафон освещение салона включается при открывании любой их дверей автомобиля и горит несколько секунд. Затем интенсивность освещения постепенно уменьшаться, и плафон гаснет после закрытия всех дверей автомобиля или после того, как ключ зажигания вставляется в замок зажигания.

Освещение салона можно включить и при помощи системы дистанционного управления замками дверей автомобиля. Для более подробной информации см. раздел “Система дистанционного управления замками автомобиля” Главы 2.

Установку периода времени, в течение которого свет остается включенным, можно изменить у дилера SUBARU.

- Автомобили, оборудованные системой навигации

Установку можно изменить при помощи монитора. Более подробная информация содержится в руководстве по эксплуатации монитора.

Установку можно также изменить у дилера SUBARU. За подробной информацией обратитесь, пожалуйста, к ближайшему дилеру SUBARU.

- Автомобили, не оборудованные системой навигации:

Установку можно изменить у дилера SUBARU. За подробной информацией мы рекомендуем Вам обратиться к ближайшему дилеру SUBARU.

: Освещение выключено.

■ Плафон освещения багажного отсека (Универсал)

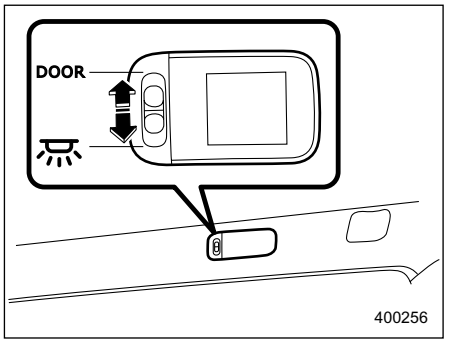

Положение **“DOOR”:** Плафон освещения загорается только при открывании дверцы багажного отсека.

Среднее положение: Освещение выключено.

: Освещение включено постоянно.

Точечные светильники

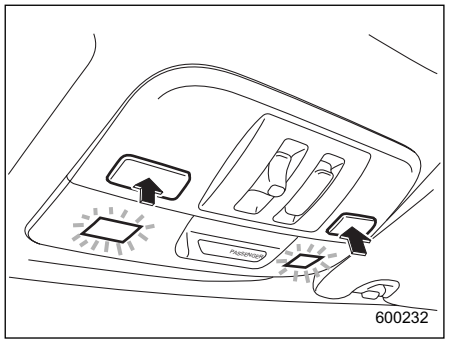

Автомобили с верхним люком (Седан)

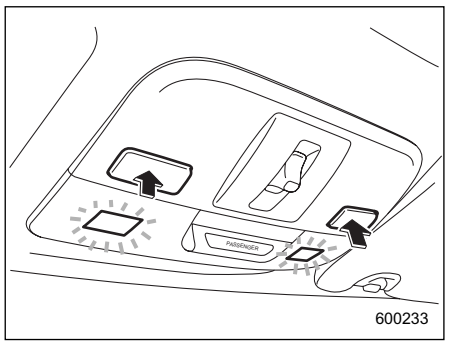

Автомобили с верхним люком (Универсал)

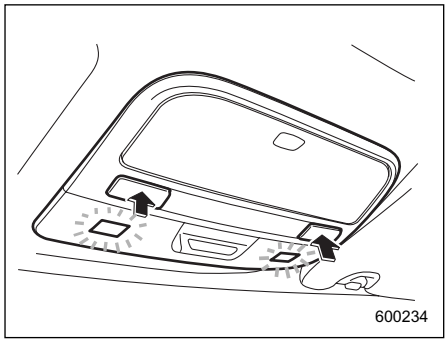

Автомобили без верхнего люка

Для включения точечного светильника нажмите на соответствующую кнопку. Для их выключения повторно нажмите эту же кнопку.

Во избежание разрядки аккумуляторной батареи, покидая автомобиль, убедитесь в том, что светильники выключены.

Солнцезащитные козырьки

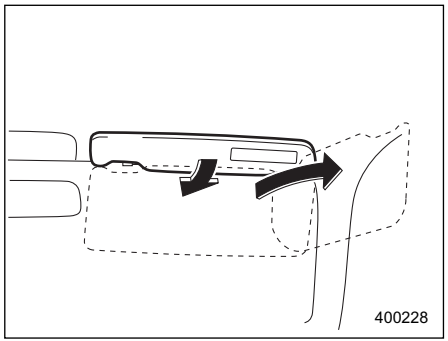

Чтобы исключить ослепление ярким светом опустите солнцезащитные козырьки вниз. Для использования солнцезащитного козырька на боковом окне, опустите его вниз и отведите в сторону соответствующего окна.

– ПРОДОЛЖЕНИЕ –

■ Небольшое зеркальце в солнцезащитном козырьке пассажира переднего сиденья (если установлено)

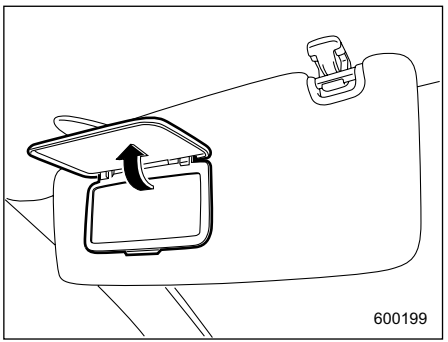

Чтобы воспользоваться зеркальцем, опустите солнцезащитный козырек и поднимите крышку этого зеркальца.

■ Небольшое зеркальце с подсветкой в солнцезащитном козырьке пассажира переднего сиденья (если установлено)

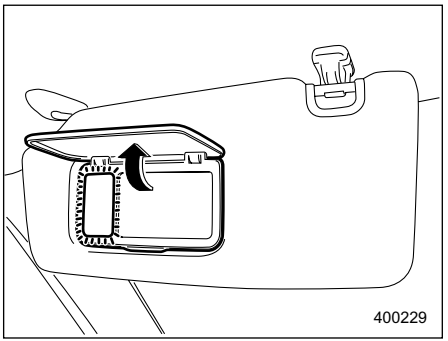

Подсветка зеркальца работает только в том случае, когда ключ зажигания находится в положении “ACC” или “ON” и крышка зеркальца открыта.

Отделения для хранения и перевозки вещей

⚠ ОСТОРОЖНО

• Для уменьшения риска получения травм при резком торможении или аварии, отделения для хранения и перевозки вещей должны быть закрыты во время движения.

• Не храните и не перевозите в отделениях для перевозки и хранения вещей аэрозольные баллончики, огнеопасные или агрессивные жидкости или другие опасные предметы.

■ Отделение для перчаток

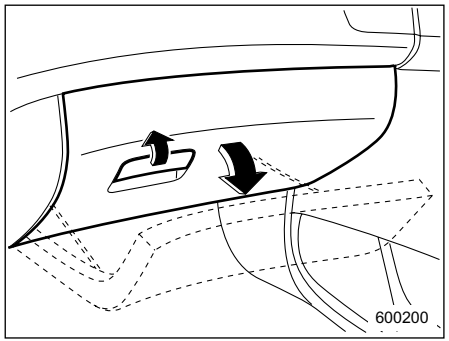

Чтобы открыть крышку отделения для перчаток потяните ручку на себя. Для закрывания отделения для перчаток надавите на его крышку, прижимая ее кверху.

■ Центральная консоль

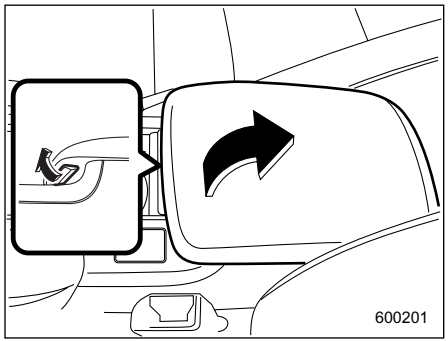

Чтобы открыть крышку центральной консоли, потяните вверх рычажок фиксатора.

■ Отделение в центральной панели (если установлено)

⚠ ОСТОРОЖНО

Во время длительной стоянки Вашего автомобиля на солнце или в теплую погоду внутренняя часть центральной панели нагревается. Поэтому не храните в отделении центральной панели предметы из пластмассы или из других легковоспламеняющихся материалов (например, зажигалки), а также предметы, чувствительные к воздействию тепла.

▼ Модели, предназначенные для Австралии

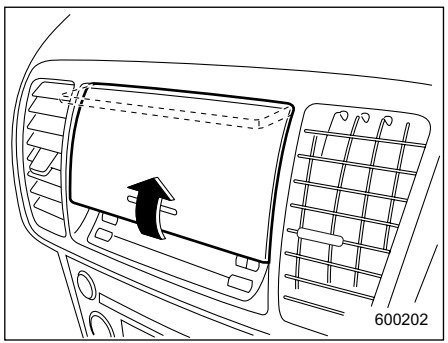

Чтобы открыть отделение в центральной панели, потяните крышку панели вверх за ее нижнюю кромку .

– ПРОДОЛЖЕНИЕ –

▼ За исключением моделей, предназначенных для Австралии

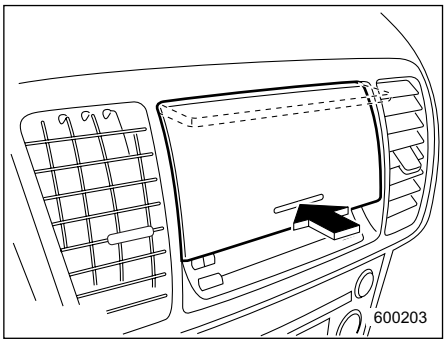

Чтобы открыть отделение в центральной панели, нажмите на нижнюю кромку крышки панели. Крышка автоматически откроется.

■ Верхняя консоль (если установлена)

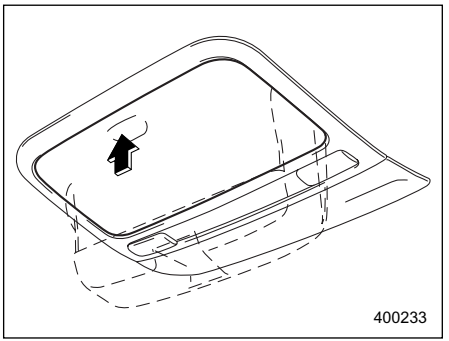

Чтобы открыть крышку верхней консоли, надавите на ее крышку, после чего она автоматически откроется.

⚠ ОСТОРОЖНО

Во время длительной стоянки Вашего автомобиля на солнце или в теплую погоду внутренняя часть верхней консоли нагревается. Поэтому не храните в отделении верхней консоли предметы из пластмассы или из других легковоспламеняющихся материалов (например, зажигалки), а также предметы, чувствительные к воздействию тепла.

Подстаканник для пассажира переднего сиденья

⚠ ОСТОРОЖНО

• Для уменьшения риска получения травм при резком торможении или аварии, подстаканники должны складываться в ниши для их хранения во время движения автомобиля, если они не используются в данное время.

• Водитель не должен самостоятельно брать стакан из подстаканника или ставить его в подстаканник во время управления автомобиля. Это может отвлечь внимание водителя от управления автомобилем и привести к аварии.

• Будьте осторожны и старайтесь не проливать напитки. Горячие напитки могут обжечь и Вас, и пассажиров Вашего автомобиля. Кроме того, пролитая жидкость может повредить обивку, ковровое покрытие и аудиоаппаратуру.

■ Модели универсал с двухдиапазонной трансмиссией

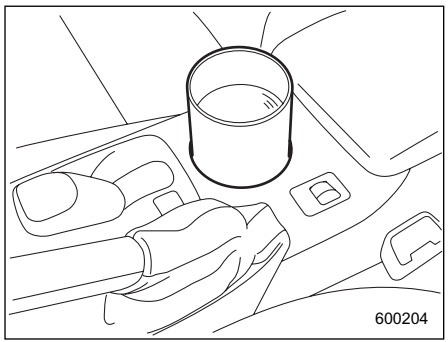

Подстаканник для пассажира переднего сиденья встроен в центральную консоль около рычага стояночного тормоза.

■ За исключением моделей универсал с двухдиапазонной трансмиссией

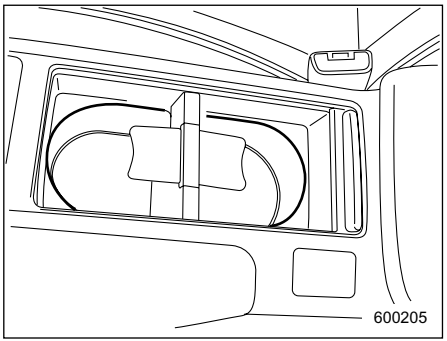

Сдвоенный подстаканник встроен в центральную консоль около рычага стояночного тормоза.

– ПРОДОЛЖЕНИЕ –

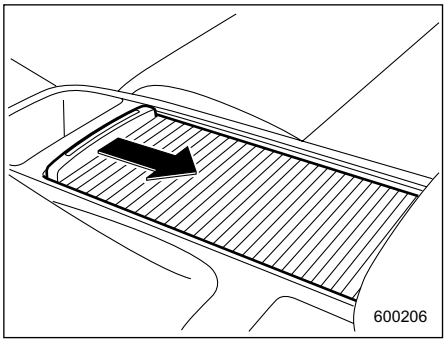

Для доступа к подстаканнику отодвиньте крышку назад.

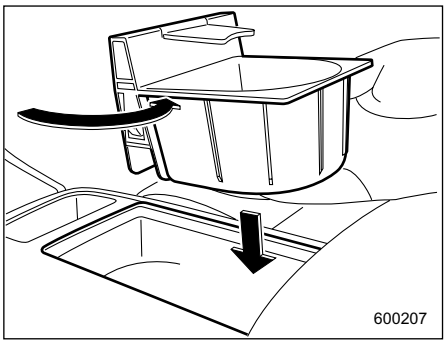

Перегородку в подстаканнике можно вытаскивать и переставлять в различные положения (сдвигать вперед или назад), что позволяет размещать в нем стаканы различных размеров.

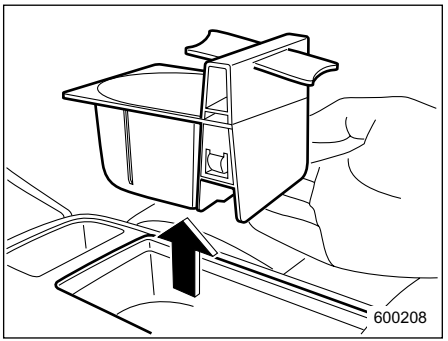

ПРИМЕЧАНИЕ

Вытащив перегородку, можно использовать подстаканник в качестве контейнера для хранения различных вещей.

Подстаканник для пассажиров задних сидений

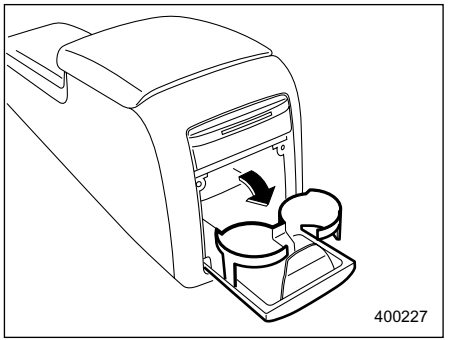

Сдвоенный подстаканник для пассажиров задних сидений расположен в нижней части задней стенки центральной консоли.
Чтобы воспользоваться этим подстаканником, откройте его крышку, потянув верхнюю кромку этой крышки на себя.

⚠ ОСТОРОЖНО

- **Для уменьшения риска получения травм при резком торможении или аварии,**

подстаканники должны складываться в ниши для их хранения во время движения автомобиля, если они не используются в данное время.

• Водитель не должен самостоятельно брать стакан из подстаканника или ставить его в подстаканник во время управления автомобилем. Это может отвлечь внимание водителя от управления автомобилем и привести к аварии.

• Будьте осторожны и старайтесь не проливать напитки. Горячие напитки могут обжечь и Вас, и пассажиров Вашего автомобиля. Кроме того, пролитая жидкость может повредить обивку, ковровое покрытие и аудиоаппаратуру.

Розетки для подключения дополнительного электрооборудования

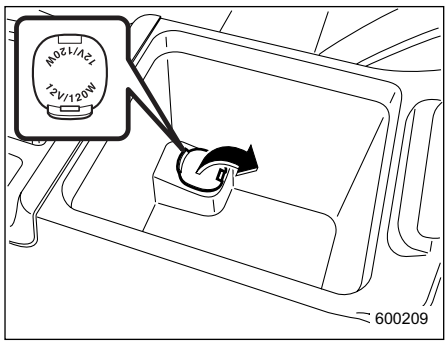

Розетки для подключения дополнительного электрооборудования предусмотрены в центральной консоли.

Если замок зажигания установлен в положение “ACC” или “ON”, то аккумуляторная батарея подает на розетки для подключения дополнительного электрооборудования постоянный ток напряжением 12 В.

Вы можете подключать к этим розеткам различное электрооборудование, предназначенное для использования в автомобилях.

⚠ ОСТОРОЖНО

• Не допускайте попадания в розетки подключения дополнительного электрооборудования каких-либо посторонних предметов, особенно, металлических – таких как монеты или алюминиевая фольга. Это может вызвать короткое замыкание. Когда эти розетки не используются, всегда закрывайте их колпачками.

• Допускается использование только электрических приборов, предназначенных для работы в сети постоянного тока с напряжением 12 В, потребляющих при этом не более 120 Вт. Избыточная потребляемая мощность подключаемых приборов может привести к короткому замыканию. Не используйте различного рода адаптеры для подключения к одной розетке более одного электрического прибора.

• Если разъем подключаемого электрического прибора слишком свободно или слишком туго

– ПРОДОЛЖЕНИЕ –

входит в розетку, то либо будет обеспечиваться ненадежный контакт, либо разъем застрянет в розетке. Используйте только такие разъемы, которые хорошо подходят к розеткам подключения дополнительного электрооборудования.

• Следует учесть, что при длительном включении электрического прибора в розетку подключения дополнительного электрооборудования аккумуляторная батарея может разрядиться.

• Перед началом движения убедитесь в том, что разъем и электрический шнур подключаемого электроприбора не будет создавать препятствий при переключении передач, а также при нажатии на педали газа и тормоза. В противном случае, не используйте этот электроприбор во время движения.

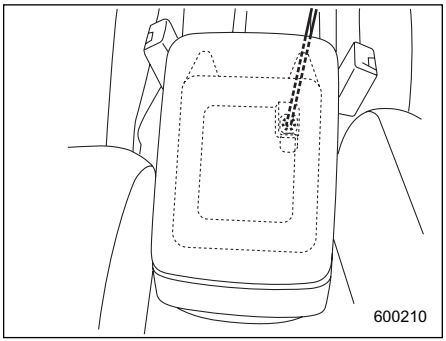

ПРИМЕЧАНИЕ

При закрытом положении крышки центральной консоли остается зазор между корпусом этой консоли и ее крышкой, позволяющий использовать расположенную в центральной консоли розетку подключения дополнительного электрооборудования. Шнур подключаемого электроприбора должен пропускаться через этот зазор.

Прикуриватель

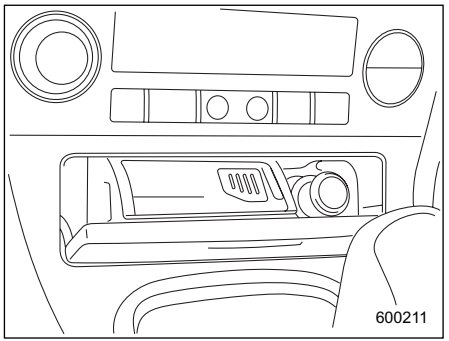

Ручка прикуривателя расположена за крышкой пепельницы под панелью управления системы климат-контроля. Работа прикуривателя возможна только в тех случаях, когда замок зажигания находится в положении “ACC” или “ON”.

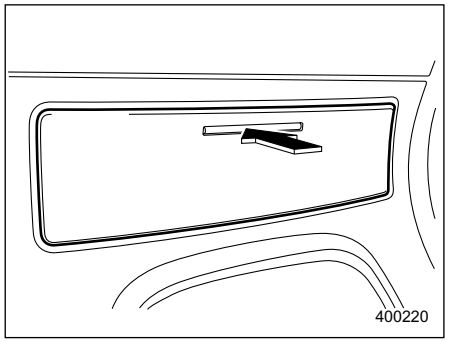

Чтобы открыть пепельницу, слегка нажмите на ее крышку.

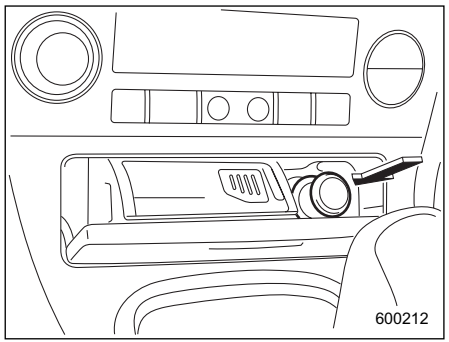

Чтобы воспользоваться прикуривателем, вдавите его ручку и подождите несколько секунд. Когда он будет готов к работе, он будет автоматически выброшен из гнезда.

⚠ ВНИМАНИЕ

Чтобы избежать ожогов, никогда не держите прикуриватель за ту сторону, на которой расположен нагревательный элемент. В противном случае, Вы можете получить травму, а нагревательный элемент – выйти из строя.

⚠ ОСТОРОЖНО

- **Не удерживайте прикуриватель в гнезде после его утапливания, так как это приведет к перегреву прикуривателя.**
- **При замене прикуривателя мы рекомендуем Вам использовать только оригинальные детали SUBARU. Использование деталей других производителей, отличных от SUBARU, может привести к короткому замыканию и перегреву.**
- **Старайтесь избегать использования электроприборов, вставляемых непосредственно в розетку (различного рода фонари, электробритвы и т.п.). Такие электроприборы могут повредить розетку или вывести ее из строя.**

– ПРОДОЛЖЕНИЕ –

Пепельница

■ Передняя пепельница

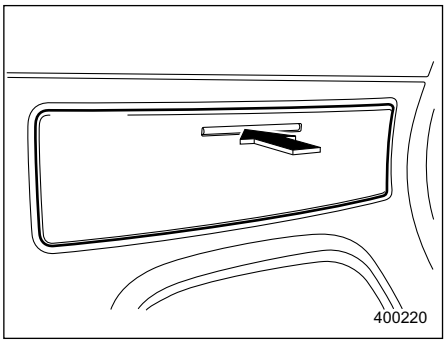

Чтобы открыть пепельницу, слегка надавите на ее крышку, расположенную под панелью управления системой климат-контроля.
Плотно закройте крышку после использования пепельницы, чтобы снизить попадание в салон остатков дыма.

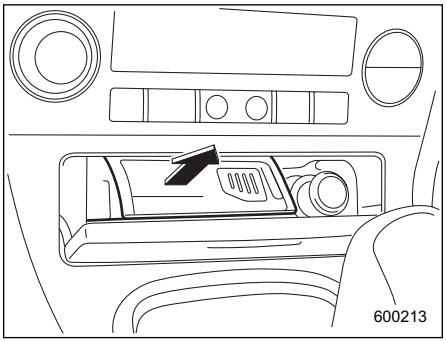

Чтобы извлечь пепельницу для последующей очистки, потяните ее на себя, удерживая за правую и левую сторону.

■ Задняя пепельница

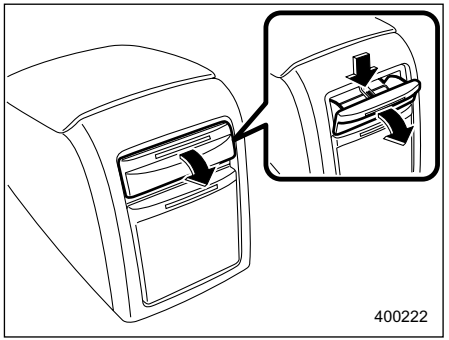

Задняя пепельница расположена в верхней части задней стенки центральной консоли. Чтобы открыть пепельницу потяните верхнюю кромку ее крышки на себя.

Чтобы извлечь пепельницу для последующей очистки, откройте ее и потяните на себя, надавливая на пластинку, расположенную внутри пепельницы.

Крючок для одежды

■ Задняя часть пассажирского салона

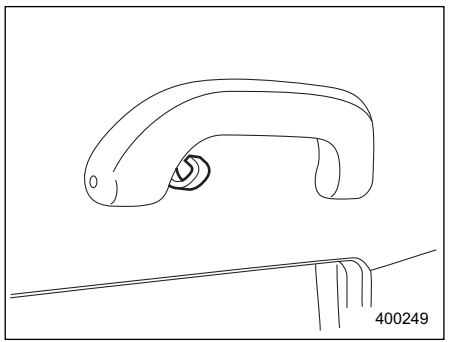

Крючки для одежды прикреплены к обеим верхним ручкам для пассажиров задних сидений.

⚠ ВНИМАНИЕ

Если автомобиль оборудован подушками-шторками, не вешайте плечики для одежды или иные предметы с заостренными краями на крючки для одежды. Такие предметы, висящие на крючках для одежды, в момент раскрытия подушек-шторок могут слететь с крючков и быть отброшены назад или помешать раскрытию подушек-шторок, что может стать причиной серьезных травм. Перед тем, как повесить одежду на крючки для одежды убедитесь, что в ее карманах нет острых предметов. Вешайте одежду непосредственно на крючки для одежды; не используйте плечики для одежды.

⚠ ОСТОРОЖНО

Не допускайте, чтобы на крючках для одежды висели предметы, ограничивающие обзорность водителя либо способные нанести травмы пассажирам при резком торможении или столкновении. Вес предметов, висящих на крючках для одежды, не должен превышать 5 кг (11 фунтов).

■ Багажный отсек (Универсал)

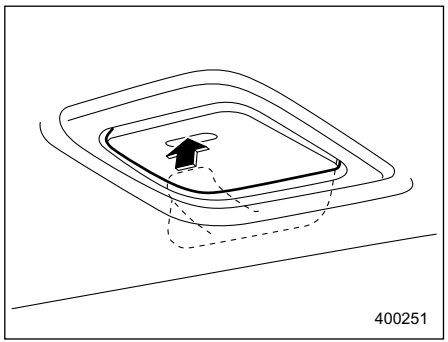

Крючки для одежды расположены по обеим сторонам багажного отсека над стеклами задних стоек. Чтобы использовать крючок для одежды, надавите на его крышку, после чего она автоматически откроется.

– ПРОДОЛЖЕНИЕ –

⚠ ОСТОРОЖНО

Не допускайте, чтобы на крючках для одежды висели предметы, ограничивающие обзорность водителя либо способные нанести травмы пассажирам при резком торможении или столкновении. Вес предметов, висящих на крючках для одежды, не должен превышать 5 кг (11 фунтов).

Выдвижная шторка багажного отсека

Выдвижная шторка багажного отсека предназначена как для закрывания багажного отсека, так и для защиты перевозимого груза от солнечных лучей. Выдвижная шторка может сниматься, обеспечивая дополнительный объем для перевозки груза.

■ Порядок использования выдвижной шторки

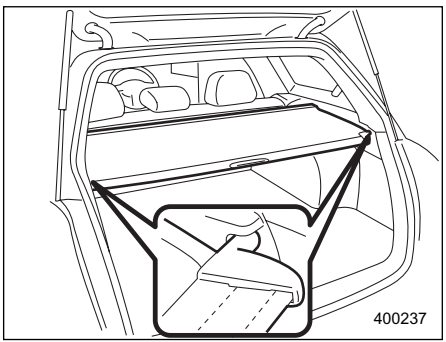

Чтобы установить выдвижную шторку, полностью вытяните ее из кожуха и зафиксируйте ее положение крючками так, как показано на рисунке. Для сматывания выдвижной шторки, отсоедините крючки, после чего шторка будет автоматически втягиваться в кожух. При сматывании следует удерживать шторку, направляя ее движение.

⚠ ВНИМАНИЕ

Не кладите никаких предметов на выдвижную шторку багажного отсека. Слишком тяжелые предметы могут порвать выдвижную шторку, а при резком торможении или столкновении будут с силой отброшены. Это может повлечь за собой серьезные травмы.

⚠ ОСТОРОЖНО

При вытягивании и сматывании шторки соблюдайте осторожность, чтобы не поцарапать стойки дверцы багажного отсека.
Царапины на стойках могут привести к утечке газа из стоек, в результате чего они не смогут фиксировать дверцу багажного

отсека в открытом положении.

■ Снятие кожуха выдвижной шторки

1. Смотайте шторку.

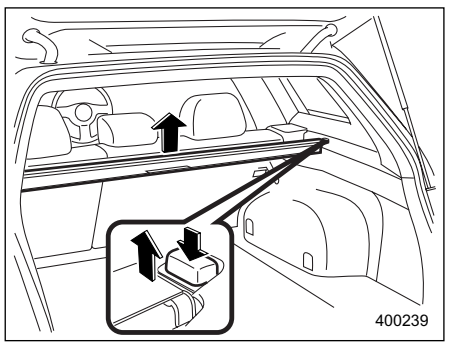

2. Нажав кнопку, расположенную с правой стороны на панели задней стойки, поднимите правую сторону кожуха выдвижной шторки.
3. Снимите кожух выдвижной шторки.

■ Снятие полки дверцы багажного отсека

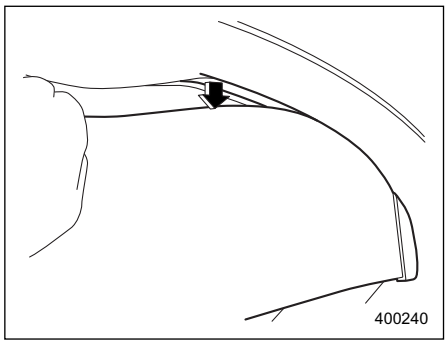

1. Извлеките верхнюю часть полки дверцы багажного отсека из паза в панели дверцы багажного отсека.

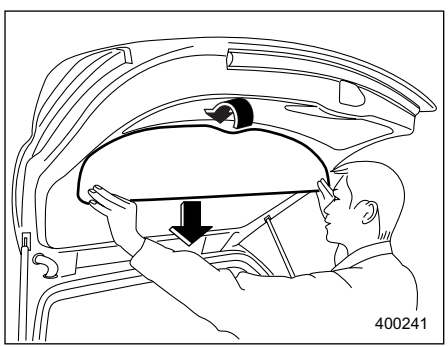

2. Держась за обе стороны нижнего края полки дверцы багажного отсека, поверните полку дверцы багажного отсека на себя и опустите ее вниз.

■ Место хранения выдвижной шторки и полки дверцы багажного отсека

В моделях, которые комплектуются временным запасным колесом, выдвижную шторку и полку дверцы багажного отсека можно хранить под полом багажного отсека.

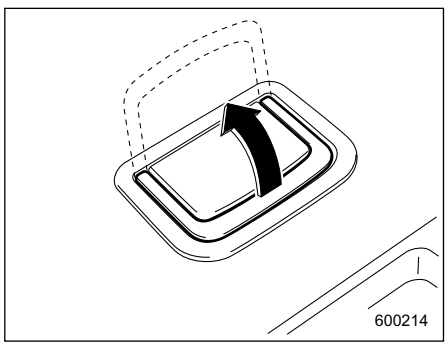

1. Чтобы открыть крышку, потяните ручку вверх.

– ПРОДОЛЖЕНИЕ –

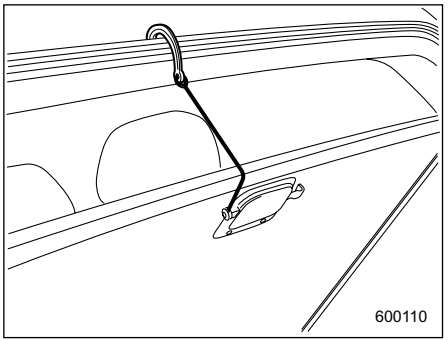

2. Для фиксации крышки в открытом положении закрепите крючок, расположенный на внутренней стороне крышки, за заднюю кромку крыши.
3. Снимите левую и правую части крышки пола багажного отсека.

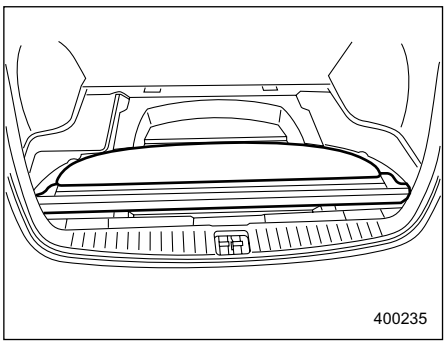

4. Сложите кожух выдвижной шторки и полку дверцы багажного отсека с краю багажного отсека.

■ Установка кожуха выдвижной шторки

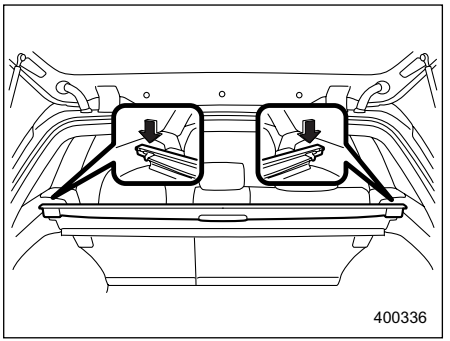

Чтобы установить кожух выдвижной шторки, вставьте оба конца кожуха в фиксирующие пазы.

■ Установка полки дверцы багажного отсека

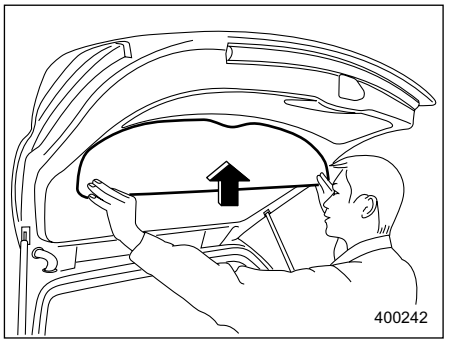

Вставьте крючки, расположенные на полке дверцы багажного отсека в отверстия в панели дверцы багажного отсека.

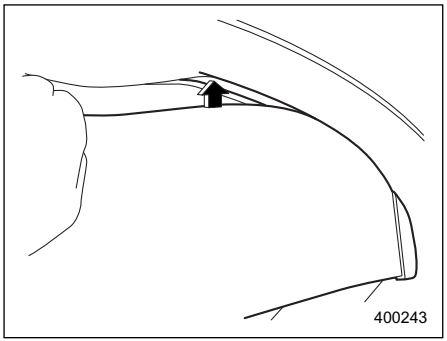

Установите верхнюю часть полки дверцы багажного отсека в паз в панели дверцы багажного отсека.

Крючок для сумок

⚠ ОСТОРОЖНО

Не допускайте, чтобы вес предметов, висящих на крючках для сумок, превышал 5 кг (11 фунтов).

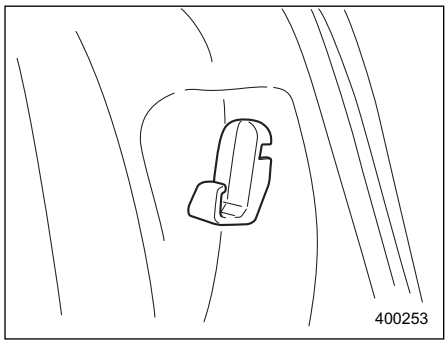

Седан: Крючки для сумок расположены по обеим сторонам багажника около проема багажника.

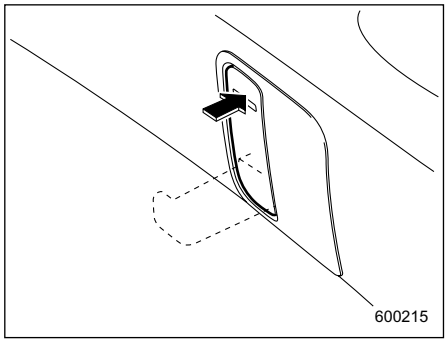

Универсал: Крючки для сумок крепятся к обеим боковым стенкам багажного отсека.
Чтобы воспользоваться крючком, нажмите на его крышку, после чего крючок автоматически выдвинется.

– ПРОДОЛЖЕНИЕ –

Отделения для хранения (Универсал)

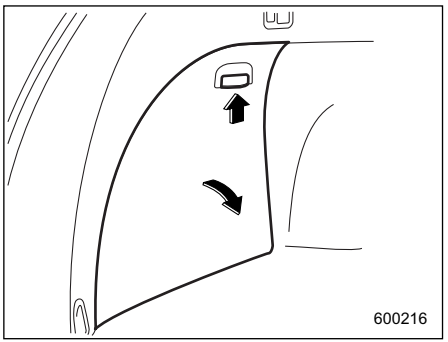

Отделения для хранения расположены с каждой стороны багажного отсека. Вы можете добраться до любого из них, нажав вверх и потянув за кнопку на крышке.

Крючки для крепления багажа (если установлены)

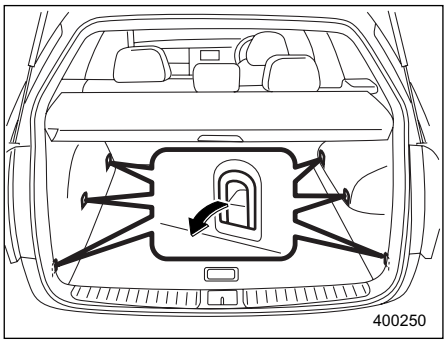

В багажном отсеке Вашего автомобиля предусмотрены шесть крючков для крепления фиксирующей сетки или веревок, предназначенных для фиксации перевозимых грузов.
Для использования крючков крепления, выньте их из углублений, повернув крючки вниз. Когда крючки не используются, уберите их в углубления, подняв крючки вверх.

⚠ ОСТОРОЖНО

Крючки для крепления багажа предназначены для фиксации положения только легких грузов. Избегайте использования этих крючков, если вес фиксируемого груза превышает максимально допустимую величину. Максимальная нагрузка на каждый крючок не должна превышать 20 кг (44 фунтов).

Лоток для хранения и перевозки вещей, расположенный под полом багажного отсека (если установлен)

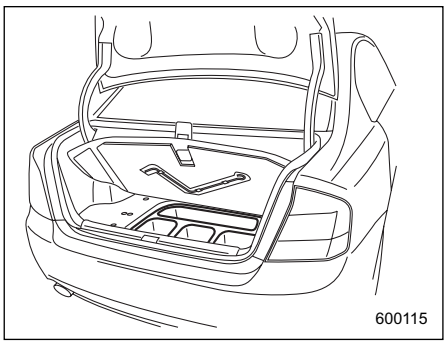

Седан

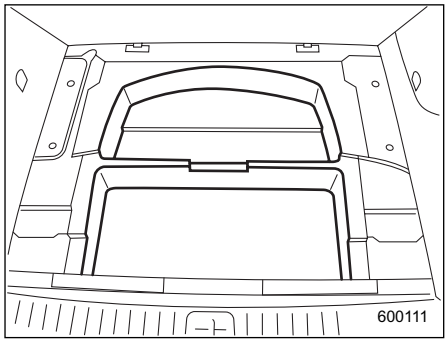

Универсал

Лоток для хранения и перевозки вещей, расположенный под полом багажного отсека, можно использовать для хранения и перевозки небольших предметов. Чтобы открыть крышку, потяните петлю вверх.

Для фиксации крышки в открытом положении закрепите крючок, расположенный на нижней стороне крышки, за заднюю кромку крыши.

ПРИМЕЧАНИЕ

Если в багажный отсек требуется положить спущенную шину, переместите лоток для хранения и перевозки вещей в багажный отсек.

⚠ ОСТОРОЖНО

- **Для уменьшения риска получения травм при резком торможении или аварии, крышка лотка для хранения и перевозки вещей должна быть закрыта во время движения автомобиля.**
- **Не храните и не перевозите в лотке для перевозки и хранения вещей аэрозольные баллончики, огнеопасные или агрессивные жидкости или другие опасные предметы.**

– ПРОДОЛЖЕНИЕ –

Топливо **7-5**
Требования к топливу **7-5**
Лючок и крышка топливозаправочной горловины **7-6**
Подготовка к поездке **7-8**
Запуск двигателя **7-8**
Автомобили с механической коробкой переключения передач (МКПП) **7-8**
Автомобили с автоматической коробкой переключения передач (АКПП) **7-9**
Остановка двигателя **7-10**
Механическая 5-ти ступенчатая коробка переключения передач **7-10**
Скорости движения автомобиля при переключении передач **7-11**
Советы по вождению **7-15**
Механическая 6-ти ступенчатая коробка переключения передач **7-16**
Скорости движения автомобиля при переключении передач **7-17**
Советы по вождению **7-18**
Двухдиапазонная трансмиссия (если установлена) **7-18**

Автоматическая 4-х ступенчатая коробка переключения передач 7-19
Рычаг выбора режима 7-20
Функция блокировки заднего хода 7-22
Выбор режима ручного управления (“MANUAL”) 7-22
Максимально допустимые скорости 7-24
Советы по вождению 7-25
Режим “SPORT” 7-25
Разблокировка рычага выбора режима 7-26
Автоматическая 5-ти ступенчатая коробка переключения передач 7-27
Рычаг выбора режима 7-28
Функция блокировки заднего хода 7-30
Выбор режима ручного управления (“MANUAL”) 7-30
Максимально допустимые скорости 7-32
Советы по вождению 7-33
Режим “SPORT” 7-34
Разблокировка рычага выбора режима 7-34
Дифференциал повышенного трения (LSD) (если установлен) 7-36
Гидроусилитель руля 7-36

Торможение 7-37
Тормозная система 7-37
Индикаторы износа колодок дисковых тормозов 7-38
Система ABS (Антиблокировочная тормозная система) 7-38
Самодиагностика системы ABS 7-39
Предупреждающая лампа системы ABS 7-39
Электронная система распределения тормозного усилия (EBD) 7-40
В случае отказа системы EBD 7-40
Система стабилизации курсовой устойчивости (VDC) (если установлена) 7-42
Контроль за работой системы VDC 7-44
Выключатель системы VDC 7-46
Парковка Вашего автомобиля 7-47
Советы по парковке 7-47

Система круиз-контроля (если установлена) 7-49
Установка круиз-контроля 7-49
Временное отключение системы круиз-контроля 7-50
Отключение системы круиз-контроля 7-50
Изменение установленной скорости движения в режиме круиз-контроля 7-51
Контрольная лампа круиз-контроля 7-52
Контрольная лампа установки круиз-контроля 7-53
Задняя подвеска с системой самовыравнивания (модели OUTBACK) 7-53

Топливо

⚠ ОСТОРОЖНО

Использование низкокачественного топлива или непредусмотренных присадок может привести к выходу двигателя из строя.

■ Требования к топливу

▼ Модели без турбонаддува

▽ Все модели, кроме моделей с двигателем, объемом 2,0 л/2,5 л для Саудовской Аравии/ Австралии

Двигатель Вашего автомобиля рассчитан на использование только неэтилированного бензина. Рекомендуется использование неэтилированного бензина с октановым числом 95 или выше. Указанное октановое число определено по исследовательскому методу.

Если неэтилированный бензин с октановым числом 95 недоступен, можно использовать неэтилированный бензин с октановым числом 90 или выше.

▽ Модели с двигателем, объемом 2,0 л/2,5 л для Саудовской Аравии/Австралии

Двигатель Вашего автомобиля рассчитан на использование только неэтилированного бензина. Рекомендуется использование неэтилированного бензина с октановым числом 90 или выше. Указанное октановое число определено по исследовательскому методу.

▼ Модели с турбонаддувом

Двигатель Вашего автомобиля будет обеспечивать хорошие рабочие характеристики, при использовании только неэтилированного бензина с октановым числом 95 или выше. Указанное октановое число определено по исследовательскому методу.

Если неэтилированный бензин с октановым числом 98 недоступен, можно использовать неэтилированный бензин с октановым числом 95 или выше.
Использование бензина с октановым числом меньше 98 приведет к ухудшению рабочих характеристик двигателя и автомобиля в целом.

ПРИМЕЧАНИЕ

Конструкция топливозаправочной горловины предусматривает заправку только через наконечник для заливки неэтилированного бензина. Этилированный бензин не должен использоваться ни при каких обстоятельствах, так как это вызовет повреждение или выход из строя системы снижения токсичности выхлопных газов и может негативным образом сказаться как на общих характеристиках управляемости Вашего автомобиля, так и экономии топлива. Кроме того, это увеличит Ваши расходы на техобслуживание.

– ПРОДОЛЖЕНИЕ –

■ Лючок и крышка топливозаправочной горловины

▼ Заправка автомобиля топливом

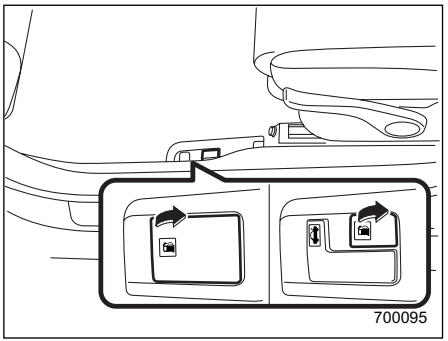

1. Для открывания лючка топливозаправочной горловины потяните рычажок блокировки открывания этого лючка вверх.

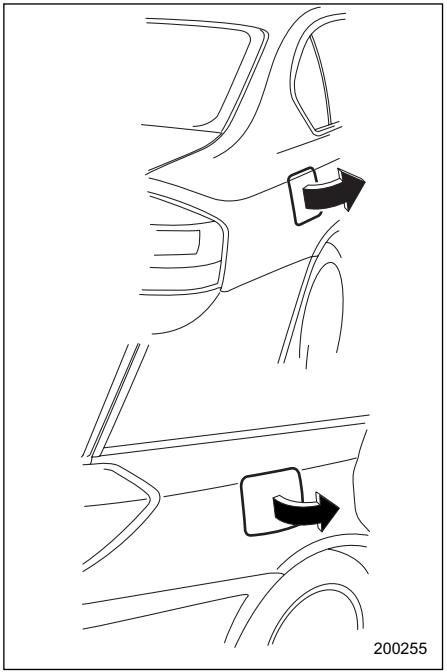

2. Откройте лючок топливозаправочной горловины.

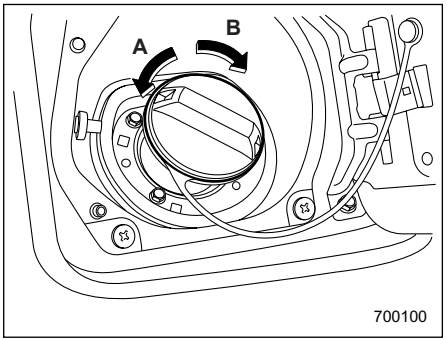

A) Открыть
B) Закрыть

3. Снимите крышку топливозаправочной горловины, медленно поворачивая ее против часовой стрелки.

⚠ ВНИМАНИЕ

• Пары бензина очень огнеопасны. Перед заправкой обязательно заглушите двигатель и проверьте, нет ли поблизости зажженных сигарет, открытого огня или электрических искр.

• Не снимайте резко крышку топливозаправочной горловины при ее открывании. Топливо

может находиться под давлением, и некоторое его количество может быть выброшено из топливозаправочной горловины, особенно, в жаркую погоду. Это может привести к травмам.

4. Когда насос топливозаправочной колонки автоматически остановится, прекратите заправку. Не доливайте больше топлива.
5. Установите крышку на топливозаправочную горловину и поверните ее по часовой стрелке до тех пор, пока вы не услышите щелчки. Убедитесь в том, что тросик, соединяющий крышку с лючком топливозаправочной горловины, не попал под крышку при ее затягивании.
6. Плотно прикройте лючок топливозаправочной горловины.

Если какое-то количество топлива попало на окрашенную поверхность, немедленно смойте его. В противном случае это может привести к повреждению окрашенной поверхности.

⚠ ОСТОРОЖНО

- **Никогда не добавляйте в топливный бак какие-либо очистители. Добавление очистителей может привести к выходу топливной системы из строя.**
- **Убедитесь в том, что крышка топливозаправочной горловины плотно затянута до щелчков. Это предотвратит выплескивание топлива при аварии.**
- **Не допускайте попадания капель топлива на наружные поверхности автомобиля. Топливо может повредить окрашенные поверхности.**
- **Мы рекомендуем Вам всегда использовать только фирменные крышки топливозаправочной горловины SUBARU. Если Вы попытаетесь использовать крышку иной конструкции, она может не подойти по резьбе или по размерам, а также не обеспечить должного отвода паров топлива, что может привести к повреждению или выходу из строя топливного бака и системы снижения токсичности выхлопных газов.**

ПРИМЕЧАНИЕ (Только модель с турбонаддувом)

В случае если загорелась предупреждающая лампа низкого уровня топлива, срочно залейте топливо в бензобак. Перебои в работе двигателя, вызванные отсутствием топлива в бензобаке, могут привести к повреждению катализатора, что, в свою очередь, может привести к выходу из строя или повреждению турбонагнетателя.

– ПРОДОЛЖЕНИЕ –

Подготовка к поездке

Ежедневно перед поездкой Вам следует выполнять следующие проверки и регулировки.

1. Убедитесь в чистоте всех окон, зеркал, фар и наружных фонарей.
2. Проведите наружный осмотр и проверку состояния колес. Проверьте давление в шинах.
3. Убедитесь в отсутствии следов протечек под автомобилем.
4. Убедитесь в том, что крышка капота, крышка багажника и дверца багажного отсека полностью закрыты.
5. Убедитесь в том, что Ваше сиденье правильно отрегулировано.
6. Проверьте положение внутреннего и внешних зеркал.
7. Пристегнитесь ремнем безопасности. Убедитесь в том, что Ваши пассажиры также пристегнулись ремнями безопасности.
8. Убедитесь в исправности предупреждающих и контрольных ламп, переведя замок зажигания в положение “ON”.
9. После запуска двигателя убедитесь в исправности контрольных приборов, предупреждающих и контрольных ламп .

ПРИМЕЧАНИЕ

Уровень масла в двигателе, уровень охлаждающей и тормозной жидкости, а также уровень жидкости стеклоомывателя и уровни других жидкостей следует проверять ежедневно, еженедельно или при заправке топливом.

Запуск двигателя

⚠ ОСТОРОЖНО

Не допускайте непрерывной работы двигателя стартера более десяти секунд. Если двигатель не запускается после работы стартера в течение пяти – десяти секунд, сделайте паузу не менее десяти секунд, а затем снова попробуйте запустить двигатель.

■ Автомобили с механической коробкой переключения передач (МКПП)

1. Включите стояночный тормоз.
2. Выключите все ненужные при запуске электроприборы и освещение.
3. Нажмите педаль сцепления до упора и переведите рычаг переключения передач в нейтральное положение. При запуске двигателя педаль сцепления должна быть нажата до упора.
4. Переведите замок зажигания в положение “ON” и проверьте состояние предупреждающих и контрольных

ламп. См. раздел “Предупреждающие и контрольные лампы” Главы 3.
5. Переведите замок зажигания в положение “START”, **без** нажатия при этом на педаль газа. Отпустите ключ сразу же после запуска двигателя.

Если двигатель не запускается, попробуйте предпринять следующие действия.
1) Переведите замок зажигания в положение “LOCK” и сделайте паузу не менее 10 секунд. Убедившись в надежности фиксации рычага стояночного тормоза, переведите замок зажигания в положение “START”, одновременно слегка утапливая педаль газа (примерно, на четверть хода педали). Отпустите педаль газа сразу же после запуска двигателя.
2) Если это не приведет к запуску двигателя, переведите замок зажигания обратно в положение “LOCK” и подождите не менее 10 секунд. Затем нажмите педаль газа до упора и переведите замок зажигания в положение “START”. Если двигатель запустился, быстро отпустите педаль газа.
3) Если эти действия не привели к запуску двигателя, вновь переведите замок зажигания в положение “LOCK”. После паузы не менее 10 секунд, переведите замок зажигания в положение “START”, не нажимая при этом педаль газа.
4) Если и эти действия не привели к запуску двигателя, обратитесь за помощью к ближайшему официальному дилеру SUBARU.
6. Убедитесь в том, что после запуска двигателя все предупреждающие и контрольные лампы погасли. По мере прогревания двигателя система впрыска топлива автоматически снижает обороты холостого хода.

■ Автомобили с автоматической коробкой переключения передач (АКПП)

1. Включите стояночный тормоз.
2. Выключите все ненужные при запуске электроприборы и освещение.
3. Переведите рычаг выбора режима в положение “P” или “N” (более предпочтительный вариант – положение “P”).
Работа стартера возможна только в том случае, если рычаг выбора режима находится в положении “P” или “N”.
4. Переведите замок зажигания в положение “ON” и проверьте состояние предупреждающих и контрольных ламп. См. раздел “Предупреждающие и контрольные лампы” Главы 3.
5. Переведите замок зажигания в положение “START”, **без** нажатия при этом на педаль газа. Отпустите ключ сразу же после запуска двигателя.

Если двигатель не запускается, попробуйте предпринять следующие действия.
1) Переведите замок зажигания в положение “LOCK” и сделайте паузу не менее 10 секунд. Убедившись в надежности фиксации рычага стояночного тормоза, переведите замок зажигания в положение “START”, одновременно слегка утапливая педаль газа (примерно, на четверть хода педали). Отпустите педаль газа сразу же после запуска двигателя.
2) Если это не приведет к запуску двигателя, переведите замок зажигания обратно в положение “LOCK” и подождите не менее 10 секунд. Затем нажмите педаль газа до упора и переведите замок зажигания в положение “START”. Если двигатель запустился, быстро отпустите педаль газа.
3) Если эти действия не привели к запуску двигателя, вновь переведите

– ПРОДОЛЖЕНИЕ –

замок зажигания в положение “LOCK”. После паузы не менее 10 секунд, переведите замок зажигания в положение “START”, не нажимая при этом педаль газа.

4) Если и эти действия не привели к запуску двигателя, обратитесь за помощью к ближайшему официальному дилеру SUBARU.

6. Убедитесь в том, что после запуска двигателя все предупреждающие и контрольные лампы погасли. По мере прогревания двигателя система впрыска топлива автоматически снижает обороты холостого хода.

Во время прогрева двигателя убедитесь в том, что рычаг выбора режима находится в положении “P” или “N”, а стояночный тормоз включен.

Остановка двигателя

Замок зажигания можно поворачивать только тогда, когда двигатель автомобиля работает на холостом ходу.

⚠ ВНИМАНИЕ

Не выключайте двигатель во время движения автомобиля. Это приведет к снижению эффективности работы гидроусилителя руля и усилителя тормозной системы, что, в свою очередь, потребует больших физических усилий при управлении рулем и торможении. Кроме того, при повороте ключа может произойти случайная активизация замка зажигания в положении “LOCK”, что заблокирует рулевое колесо.

Механическая 5-ти ступенчатая коробка переключения передач

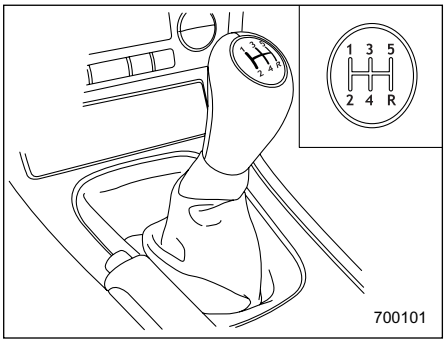

Механическая коробка переключения передач с полной синхронизацией зацепления зубчатых пар имеет пять передач переднего хода и одну передачу заднего хода.

Схема переключения показана на рукоятке рычага переключения передач. При переходе с пятой передачи на передачу заднего хода, сначала переведите рычаг переключения передач в нейтральное положение, а затем включите заднюю передачу.

Для смены передачи нажмите педаль сцепления до упора, переведите рычаг переключения передач в новое положение, а затем медленно отпустите педаль сцепления.
Если передача включается с трудом, переведите рычаг переключения передач в нейтральное положение, на мгновение отпустите педаль сцепления, а затем снова попытайтесь включить передачу.

⚠ ВНИМАНИЕ

Не управляйте автомобилем при выключенном сцеплении (в том числе при нажатой педали сцепления), или когда рычаг переключения передач находится в нейтральном положении. В обоих случаях становится невозможным торможение двигателем, что, соответственно, увеличивает риск попадания в аварию.

⚠ ОСТОРОЖНО

Включайте передачу заднего хода ТОЛЬКО после полной остановки автомобиля. Попытка включения передачи заднего хода во время движения автомобиля может привести к повреждению коробки передач.

■ Скорости движения автомобиля при переключении передач

▼ Рекомендованные скорости при переключении передач

Переключение на более высокие передачи при достижении скоростей движения автомобиля, указанных в приведенной ниже таблице, обеспечивает оптимальное сочетание экономичности расхода топлива и динамики автомобиля при вождении в нормальных условиях.

Переключение на более высокие передачи (двухдиапазонная трансмиссия, положение “HI”)	км/ч (миль/ч)
с 1-й на 2-ю	24 (15)
со 2-й на 3-ю	40 (25)
с 3-й на 4-ю	65 (40)
с 4-й на 5-ю	73 (45)

▼ Максимально допустимые скорости

Максимально допустимые скорости для каждой передачи показаны в приведенных ниже таблицах. При превышении этих скоростей стрелка тахометра будет находиться в красном секторе.
Не допускайте, чтобы во время движения стрелка тахометра находилась в красном секторе, за исключением тех случаев, когда необходимо осуществить резкое ускорение. Несоблюдение этого требования может ускорить износ двигателя, а также привести к повышенному расходу топлива.

– ПРОДОЛЖЕНИЕ –

Модели для Австралии
км/ч (миль/ч)

Передача	Полный привод								
	Модели с двигателем объемом 2,0 л без турбонаддува			Модели с двигателем объемом 2,0 л с турбонаддувом	Модели с двигателем, объемом 2,5 л			OUTBACK	
	Одно-диапазонная трансмиссия	Двухдиапазонная трансмиссия		Одно-диапазонная трансмиссия	Одно-диапазонная трансмиссия	Двухдиапазонная трансмиссия		Двухдиапазонная трансмиссия	
		Режим “LO”	Режим “HI”			Режим “LO”	Режим “HI”	Режим “LO”	Режим “HI”
1-ая	52 (32)	35 (21)	52 (32)	61 (37)	50 (31)	41 (25)	50 (31)	43 (26)	52 (32)
2-ая	88 (55)	60 (37)	88 (55)	103 (63)	83 (51)	70 (43)	83 (51)	73 (45)	87 (54)
3-я	126 (78)	87 (54)	126 (78)	150 (92)	119 (74)	99 (61)	119 (74)	104 (65)	125 (78)
4-ая	168 (105)	116 (72)	168 (105)	200 (123)	158 (98)	132 (82)	158 (98)	139 (86)	166 (103)
5-я	Предельная скорость	152 (95)	Предельная скорость	Предельная скорость	Предельная скорость	185 (115)	Предельная скорость	183 (114)	Предельная скорость

Модели для Саудовской Аравии
км/ч (миль/ч)

Передача	Полный привод					
	Модели с двигателем, объемом 2,0 л			Модели с двигателем, объемом 2,5 л	OUTBACK	
	Однодиапазонная трансмиссия	Двухдиапазонная трансмиссия		Однодиапазонная трансмиссия	Двухдиапазонная трансмиссия	
		Режим “LO”	Режим “HI”		Режим “LO”	Режим “HI”
1-ая	52 (32)	35 (21)	52 (32)	50 (31)	43 (26)	52 (32)
2-ая	88 (55)	60 (37)	88 (55)	83 (51)	73 (45)	87 (54)
3-я	126 (78)	87 (54)	126 (78)	119 (74)	104 (65)	125 (78)
4-ая	168 (105)	116 (72)	168 (105)	158 (98)	139 (86)	166 (103)
5-я	Предельная скорость	152 (95)	Предельная скорость	Предельная скорость	183 (114)	Предельная скорость

– ПРОДОЛЖЕНИЕ –

Кроме моделей для Австралии и Саудовской Аравии
км/ч (миль/ч)

Передача	Полный привод							
	Модели с двигателем, объемом 2,0 л			Модели с двигателем, объемом 2,5 л			OUTBACK	
	Однодиапазонная трансмиссия	Двухдиапазонная трансмиссия		Однодиапазонная трансмиссия	Двухдиапазонная трансмиссия		Двухдиапазонная трансмиссия	
		Режим “LO”	Режим “HI”		Режим “LO”	Режим “HI”	Режим “LO”	Режим “HI”
1-ая	52 (32)	35 (21)	52 (32)	55 (34)	46 (28)	55 (34)	46 (28)	55 (34)
2-ая	88 (55)	60 (37)	88 (55)	93 (58)	77 (48)	93 (58)	77 (48)	92 (57)
3-я	126 (78)	87 (54)	126 (78)	132 (82)	176 (110)	132 (82)	110 (68)	132 (82)
4-ая	168 (105)	116 (72)	168 (105)	176 (110)	147 (91)	176 (110)	164 (102)	175 (109)
5-я	Предельная скорость	152 (95)	Предельная скорость	Предельная скорость	194 (121)	Предельная скорость	193 (120)	Предельная скорость

⚠ ВНИМАНИЕ

При переключении на более низкую передачу убедитесь в том, что скорость движения автомобиля не превышает максимально допустимую для той передачи, которую Вы собираетесь включить. Несоблюдение этой меры предосторожности может привести к работе двигателя на недопустимо высоких оборотах, что, в свою очередь, может привести к повреждению двигателя.
Кроме того, резкое торможение двигателем при движении на скользких покрытиях может привести к блокировке колес, в результате чего автомобиль может потерять управляемость, что, в свою очередь, повысит вероятность аварии.

■ Советы по вождению

Не держите ногу на педали сцепления во время движения автомобиля. Не используйте сцепление для удержания Вашего автомобиля на подъеме. Оба действия могут привести к повреждению сцепления.
Не держите руку на рычаге переключения передач во время движения. Это может привести к ускоренному износу деталей коробки переключения передач.

При необходимости снизить скорость движения автомобиля из-за плотного транспортного потока, перед осуществлением поворота или при подъеме на крутой склон, переключитесь на более низкую передачу, не дожидаясь, пока двигатель начнет работать с трудом.

При съезде с крутого склона переключитесь на более низкую передачу (4-ю, 3-ю или 2-ю – в зависимости от ситуации). Это позволит не только поддерживать безопасную скорость, но и продлить срок службы тормозных колодок.
В таком режиме обеспечивается торможение двигателем. Помните, если Вы будете слишком активно использовать рабочие тормоза при спуске с холма, это может привести к перегреву тормозных дисков и колодок, что негативным образом скажется на их эксплуатационных характеристиках.

В редких случаях, при быстром ускорении автомобиля или при резком трогании с места, в двигателе может быть слышен стук. Это не является свидетельством какой-либо неисправности.

– ПРОДОЛЖЕНИЕ –

Механическая 6-ти ступенчатая коробка переключения передач

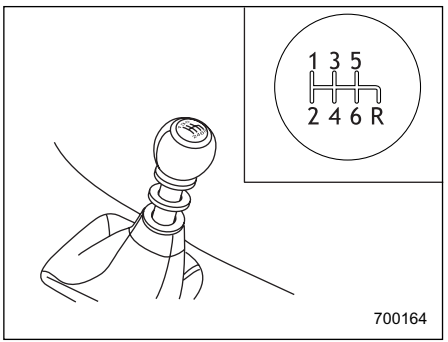

Механическая коробка переключения передач с полной синхронизацией зацепления зубчатых пар имеет шесть передач переднего хода и одну передачу заднего хода.
Схема переключения показана на рукоятке рычага переключения передач.

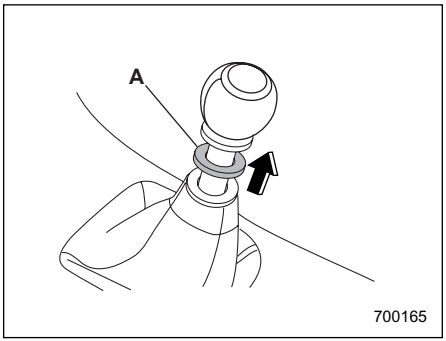

A) Ползунок

Перед тем как передвинуть рычаг переключения передач в положение “R”, Вы должны поднять ползунок и удерживать его в этом положении.

Для смены передачи нажмите педаль сцепления до упора, переведите рычаг переключения передач в новое положение, а затем медленно отпустите педаль сцепления.
Если передача включается с трудом, переведите рычаг переключения передач в нейтральное положение, на мгновение отпустите педаль сцепления, а затем снова попытайтесь включить передачу.

⚠ ВНИМАНИЕ

Не управляйте автомобилем при выключенном сцеплении (в том числе при нажатой педали сцепления), или когда рычаг переключения передач находится в нейтральном положении. В обоих случаях становится невозможным торможение двигателем, что, соответственно, увеличивает риск попадания в аварию.

⚠ ОСТОРОЖНО

Включайте передачу заднего хода ТОЛЬКО после полной остановки автомобиля. Попытка включения передачи заднего хода во время движения автомобиля может привести к повреждению коробки передач.

ПРИМЕЧАНИЕ

Когда автомобиль не движется (например, когда Вы установили стояночный тормоз при включенной нейтральной передаче), для защиты двигателя, он управляется таким

образом, что частоту вращения двигателя нельзя сильно увеличить, даже если сильно нажать на педаль газа.

■ Скорости движения автомобиля при переключении передач

▼ Рекомендованные скорости при переключении передач

Переключение на более высокие передачи при достижении скоростей движения автомобиля, указанных в приведенной ниже таблице, обеспечивает оптимальное сочетание экономичности расхода топлива и динамики автомобиля при вождении в нормальных условиях.

Переключение передачи	км/ч (миль/ч)
с 1-й на 2-ю	24 (15)
со 2-й на 3-ю	40 (25)
с 3-й на 4-ю	64 (40)
с 4-й на 5-ю	72 (45)
с 5-й на 6-ю	80 (50)

▼ Максимально допустимые скорости

Максимально допустимые скорости для каждой передачи показаны в приведенных ниже таблицах. При превышении этих скоростей стрелка тахометра будет находиться в красном секторе.

Не допускайте, чтобы во время движения стрелка тахометра находилась в красном секторе, за исключением тех случаев, когда необходимо осуществить резкое ускорение. Несоблюдение этого требования может ускорить износ двигателя, а также привести к повышенному расходу топлива.

Передача	км/ч (миль/ч)
1-ая	54 (33)
2-ая	83 (51)
3-я	112 (69)
4-ая	147 (90)
5-я	204 (125)
6-ая	Предельная скорость

Не превышайте предельных скоростей, указанных на дорожных знаках.

⚠ ВНИМАНИЕ

При переключении на более низкую передачу убедитесь в том, что скорость движения автомобиля не превышает максимально допустимую для той передачи, которую Вы собираетесь включить. Несоблюдение этой меры предосторожности может привести к работе двигателя на недопустимо высоких оборотах, что, в свою очередь, может привести к повреждению

– ПРОДОЛЖЕНИЕ –

двигателя.
Кроме того, резкое торможение двигателем при движении на скользких покрытиях может привести к блокировке колес, в результате чего автомобиль может потерять управляемость, что, в свою очередь, повысит вероятность аварии.

■ Советы по вождению

Не держите ногу на педали сцепления во время движения автомобиля. Не используйте сцепление для удержания Вашего автомобиля на подъеме. Оба действия могут привести к повреждению сцепления.
Не держите руку на рычаге переключения передач во время движения. Это может привести к ускоренному износу деталей коробки переключения передач.

При необходимости снизить скорость движения автомобиля из-за плотного транспортного потока, перед осуществлением поворота или при подъеме на крутой склон, переключитесь на более низкую передачу, не дожидаясь, пока двигатель начнет работать с трудом.

При съезде с крутого склона переключитесь на более низкую передачу (5-ю, 4-ю, 3-ю или 2-ю – в зависимости от ситуации). Это позволит не только поддерживать безопасную скорость, но и продлить срок службы тормозных колодок.
В таком режиме обеспечивается торможение двигателем. Помните, если Вы будете слишком активно использовать рабочие тормоза при спуске с холма, это может привести к перегреву тормозных дисков и колодок, что негативным образом скажется на их эксплуатационных характеристиках.

В редких случаях, при быстром ускорении автомобиля или при резком трогании с места, в двигателе может быть слышен стук. Это не является свидетельством какой-либо неисправности.

Двухдиапазонная трансмиссия (если установлена)

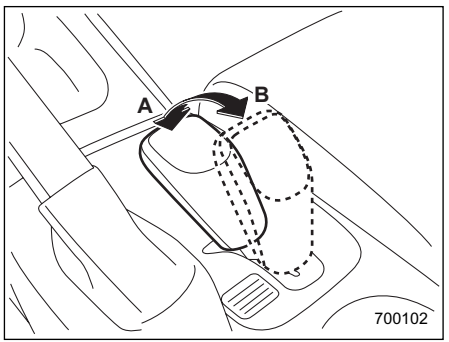

A) **Положение “HI”:**
Для движения в нормальных условиях.
B) **Положение “LO”:**
Применяется при подъеме на крутой склон или езде по песку, что требует большего тягового усилия, чем обеспечивается в режиме “HI”.

Для переключения с режима “HI” на режим “LO” или наоборот, нажмите педаль сцепления до упора, передвиньте рычаг выбора режима в новое положение и плавно отпустите педаль сцепления.

При трогании с места для последующего движения вверх по склону с прицепом рекомендуется использовать режим “LO”.

⚠ ОСТОРОЖНО

При застревании рычага выбора режимов между положениями “HI” и “LO”, отпустите педаль газа, и с усилием переведите рычаг в новое положение.

Автоматическая 4-х ступенчатая коробка переключения передач

Автоматическая коробка переключения передач с электронным управлением имеет четыре передачи переднего хода и одну передачу заднего хода. Она также имеет режим ручного управления.

⚠ ВНИМАНИЕ

Не переключайтесь из положения “P” или “N” в положение “D” или “R” при нажатой педали газа. При этом автомобиль может резко дернуть вперед или назад.

⚠ ОСТОРОЖНО

• Переключаться положение “P” или “R” можно только после полной остановки автомобиля. Подобное переключение во время движения автомобиля может привести к повреждению трансмиссии или к выходу ее из строя.

• Не разгоняйте двигатель на холостом ходу дольше пяти секунд, если рычаг выбора режима находится в положениях, отличных от “N” или “P”, а стояночный тормоз включен, либо под колеса автомобиля установлены тормозные башмаки. Это может привести к перегреву жидкости АКПП.

• До полной остановки автомобиля не допускайте переключения с одного из положений переднего хода в положение “R” или наоборот. Это может привести к повреждению трансмиссии.

ПРИМЕЧАНИЕ

• Когда двигатель еще не прогрелся, АКПП будет переходить на более высокую передачу при большей частоте вращения двигателя, чем после прогрева охлаждающей жидкости двигателя. Этим не только сокращается время прогрева двигателя, но и улучшается общая характеристика управляемости Вашего автомобиля. После прогрева двигателя АКПП автоматически перейдет с режима позднего переключения передач в нормальный режим.

– ПРОДОЛЖЕНИЕ –

• Сразу же после замены ATF (жидкости АКПП), Вы можете ощутить несколько необычный характер работы АКПП.
Это происходит из-за аннулирования данных, которые собрал и сохранил бортовой компьютер для того, чтобы обеспечить наиболее оптимальный режим переключения передач в АКПП для данных условий эксплуатации Вашего автомобиля. Оптимизация переключения передач восстановится после того, как автомобиль проедет некоторое расстояние.

■ Рычаг выбора режима

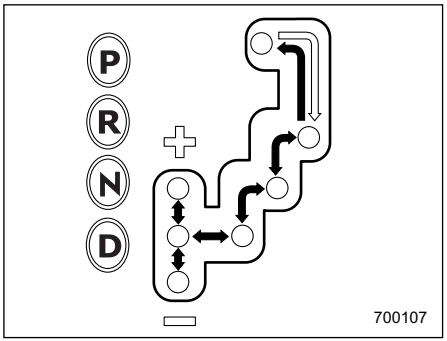

⇨ : Переключение возможно при нажатой педали тормоза
➡ : Переключение возможно без нажатия педали тормоза

Рычаг выбора режима имеет четыре положения “P”, “R”, “N”, “D”, а также имеет паз для использования режима “SPORT” или режима ручного управления (“MANUAL”).

▼ Положение “P” (Парковка)

Это положение предназначено для парковки автомобиля и запуска двигателя.
В этом положении обеспечивается механическая блокировка трансмиссии, что препятствует свободному перемещению автомобиля.

Перед переводом рычага выбора режима в положение “P” при парковке автомобиля, обеспечьте надежную фиксацию положения автомобиля стояночным тормозом. Недопустимо фиксировать положение автомобиля только при помощи трансмиссии.

Для перевода рычага выбора режима из положения “P” в любое другое положение, Вы должны полностью выжать педаль тормоза, а затем передвинуть рычаг. Это предотвратит рывки автомобиля при трогании.

▼ Положение “R” (Задний ход)

Это положение предназначено для движения задним ходом.

Для перевода рычага выбора режима из положения “N” в положение “R”, сначала полностью остановите автомобиль, а затем переведите рычаг выбора режима в положение “R”.

▼ Положение “N” (Нейтраль)

Это положение предназначено для повторного запуска заглохшего двигателя.
При этом положении рычага выбора режима колеса и трансмиссия не

блокируются. Если не включен стояночный тормоз или не нажата педаль тормоза, то автомобиль может скатиться даже при незначительном уклоне.
Избегайте движения накатом на нейтрали.
При движении накатом, торможение двигателем невозможно.

ПРИМЕЧАНИЕ

Если при остановке Вашего автомобиля для парковки рычаг выбора режима находится в положении "N", то может случиться так, что Вы не сможете перевести его далее в положение "R" и "P". В таких случаях, поверните замок зажигания в положение "ON". Становится возможным перевод рычага выбора режима в положение "P".

⚠ ВНИМАНИЕ

Не управляйте автомобилем при установленном рычаге выбора режима в положение "N" (нейтраль). При этом становится невозможным торможение двигателем, что повышает риск возникновения аварийных ситуаций.

▼ Положение "D" (Движение)

Это положение предназначено для движения вперед в нормальных условиях.
Трансмиссия обеспечивает автоматическое переключение на оптимальную для требуемой скорости и степени ускорения передачу в диапазоне с 1-й по 4-ю.

Если при движении на данной передаче возникает необходимость в еще большем ускорении, нажмите педаль газа до упора и удерживайте ее в этом положении. Трансмиссия обеспечит автоматическое переключение на более низкую передачу (3-ю, 2-ю или 1-ю). При отпускании педали газа трансмиссия обеспечит переключение на ту передачу, которая была включена до ускорения.
Для использования режима "SPORT", передвиньте рычаг из этого положения в паз ручного управления.
Для использования режима ручного управления, передвиньте рычаг из этого положения в паз ручного управления, а затем передвигайте его в сторону "+" и "–".

▽ Движение вверх по склону

При движении вверх по склону Вы можете избежать нежелательного переключения на более высокую, 4-ю передачу, отпустив газ. Этим сводится к минимуму вероятность последующего переключения на более низкую передачу, если необходимо осуществить разгон. Таким образом Вы обеспечите более плавный режим работы Вашего автомобиля, избежав повторяющихся переключений как в сторону более высоких, так и в сторону более низких передач.

ПРИМЕЧАНИЕ

Трансмиссия может обеспечить переключение на более низкую (2-ю или 1-ю) передачу в зависимости от степени нажатия педали газа при осуществлении повторного ускорения.

▽ Движение вниз по склону

Во время торможения на спуске с какой-либо возвышенности или склона, если выбран режим "SPORT", трансмиссия может переключиться на более низкую 3-ю или 2-ю передачу в зависимости от того, как сильно Вы надавливаете на педаль тормоза, что приведет к более эффективному торможению двигателем.

– ПРОДОЛЖЕНИЕ –

Последующее кратковременное ускорение обычно приводит к переключению АКПП на более высокую передачу.

ПРИМЕЧАНИЕ

• При скорости более 80 км/ч (50 миль/ч), автоматического понижения передачи с 4-й на 3-ю не произойдет, как и не произойдет автоматического понижения передачи с 3-й на 2-ю при скорости более 38 км/ч (24 мили/ч).

• Автоматическое понижение передачи с 3-й на 2-ю может также произойти даже в случае движения по дороге без уклона, в зависимости, например, от того, как сильно Вы нажимаете на педаль тормоза.

■ Функция блокировки заднего хода

Данная функция предназначена для предотвращения случайного перемещения рычага выбора режима в положение “R” во время движения автомобиля.

Данная функция включается, когда скорость движения автомобиля превышает, примерно, 10 км/ч (6 миль/ч). Находясь в рабочем состоянии, эта функция предотвращает перемещение рычага выбора режима из положения “N” в положение “R”. Когда скорость движения автомобиля опускается ниже 10 км/ч (6 миль/ч), эта функция отключается. Становится возможным перевод рычага выбора режима в положение “R” и “P”.

После перевода замка зажигания в положение “LOCK”, перемещение рычага выбора режима из положения “N” в положение “P” возможно только в течение ограниченного времени, а затем такое перемещение становится невозможным. Если стало невозможно перевести рычаг выбора режима из положения “N” в положение “P”, поверните замок зажигания в положение “ON”, а затем переведите рычаг выбора режима в положение “P”.

■ Выбор режима ручного управления (“MANUAL”)

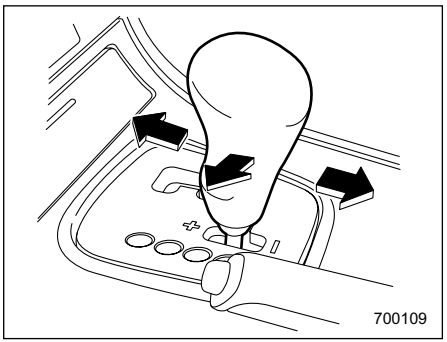

Для выбора режима ручного управления на неподвижном автомобиле или во время его движения, передвиньте рычаг выбора режима из положения “D” в паз ручного управления, а затем передвигайте его в сторону “+” и “–”.

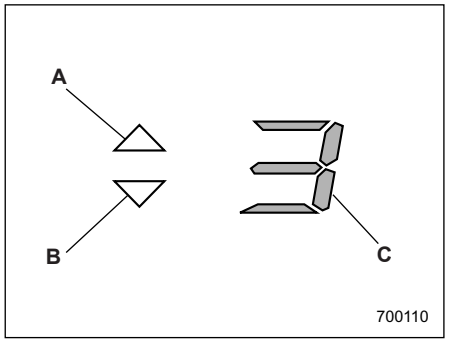

A) Индикатор повышения передачи
B) Индикатор понижения передачи
C) Индикатор выбранной передачи

При выборе режима ручного управления, на тахометре включается индикатор выбранной передачи, индикатор повышения передачи и/или индикатор понижения передачи. Индикатор выбранной передачи отображает текущую выбранную передачу в диапазоне с 1-й по 4-ю передачу. Индикаторы повышения и понижения передачи показывают возможное направление переключения передач. При включенном индикаторе повышения передачи " △ ", возможно переключение передачи вверх. При включенном индикаторе понижения передачи " ▽ ", возможно переключение передачи вниз. Если включены оба индикатора, возможно и повышение и понижение передачи. При остановке автомобиля (например, перед дорожным знаком), индикатор понижения передачи выключится.

Переключение передач может осуществляться при помощи рычага выбора режима.

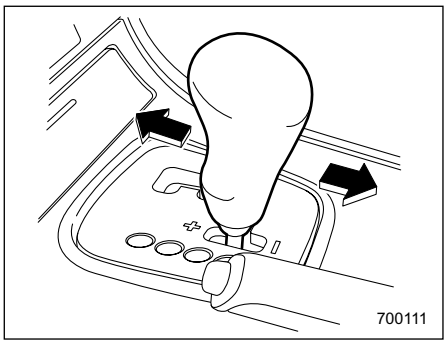

Использование рычага выбора режима

Для переключения на следующую более высокую передачу, нажмите рычаг выбора режима по направлению в сторону "+" паза ручного управления. Для переключения на следующую более низкую передачу, потяните рычаг выбора режима по направлению в сторону "–" паза ручного управления.

ПРИМЕЧАНИЕ

Просим Вас внимательно прочитать приведенные ниже положения и помнить о них при использовании режима ручного управления.

- **Если температура жидкости АКПП выше нормы, раздастся звуковой сигнал и на индикаторе выбранной передачи отобразится символ "–". В случае получения такого предупреждения, в целях предотвращения повреждений АКПП, выйдите из режима ручного управления.**
- **В режиме ручного управления не происходит автоматического переключения передач. Осуществляйте переключение передач в соответствии с дорожными условиями таким образом, чтобы стрелка тахометра не заходила в красную зону. Если частота вращения двигателя достигнет предустановленного уровня, сработает функция отключения подачи топлива. В этом случае необходимо переключиться на более высокую передачу.**
- **Если при очень большой частоте вращения двигателя Вы**

– ПРОДОЛЖЕНИЕ –

попытаетесь переключиться на более низкую передачу, т.е. когда в результате понижения передачи стрелка тахометра перейдет за отметку красной зоны, раздастся звуковой сигнал, предупреждающий Вас, что понижение передачи невозможно.

- **Если при очень низкой скорости автомобиля Вы попытаетесь переключиться на более высокую передачу, АКПП не будет реагировать.**
- **Если вы хотите пропустить передачу (например, переключиться с 4-й на 2-ю), дважды быстро переведите рычаг выбора режима в нужном направлении.**
- **При остановке автомобиля, АКПП автоматически установит 1-ю передачу.**
- **Если температура жидкости АКПП поднимается выше нормы, то загорается предупреждающая лампа "AT OIL TEMP", и при этом становится невозможным переключение на более высокую, 4-ю передачу. Немедленно остановитесь в ближайшем безопасном месте и дайте двигателю поработать на холостом ходу, пока не погаснет предупреждающая лампа.**

■ Максимально допустимые скорости

⚠ ВНИМАНИЕ

При переключении на более низкую передачу убедитесь в том, что скорость движения автомобиля не превышает максимально допустимую для той передачи, которую Вы собираетесь включить. Несоблюдение этой меры предосторожности может привести к работе двигателя на недопустимо высоких оборотах, что, в свою очередь, может привести к повреждению двигателя.
Кроме того, резкое торможение двигателем, вызванное переключением на более низкую передачу, при движении на скользких покрытиях может привести к блокировке колес, в результате чего автомобиль может потерять управляемость, что, в свою очередь, повысит вероятность аварии.

Максимально допустимые скорости для каждой передачи показаны в приведенных ниже таблицах.

При переключении на более низкую передачу важно убедиться в том, что скорость автомобиля в данный момент не превышает максимально допустимую скорость для той передачи, которую Вы собираетесь включить.

км/ч (миль/ч)

Положение	Модели с двигателем, объемом 2,0 л	Модели с двигателем, объемом 2,5 л
1	54 (34)	54 (34)
2	103 (64)	102 (63)
3	162 (101)	160 (99)
4	Предельная скорость	Предельная скорость
D	Предельная скорость	Предельная скорость

Не превышайте предельных скоростей, указанных на дорожных знаках.

ПРИМЕЧАНИЕ

Чтобы избежать превышения допустимой частоты вращения

двигателя при снижении скорости движения автомобиля, предусмотрено, что трансмиссия не перейдет на более низкую передачу, если скорость автомобиля в этот момент превышает максимально допустимую для той передачи, на которую был переведен рычаг выбора режима.

■ Советы по вождению

• На дорожном покрытии, на котором существует риск пробуксовки ведущих колес (например на дороге, покрытой снегом или гравийной дороге), Вы можете резко тронуться с места (легко и безопасно), выбрав для этого в ручном режиме 2-ю передачу.

• Когда при остановке автомобиля рычаг выбора режима находится в положении “D” или “P”, всегда включайте рабочий или стояночный тормоз.

• Всегда включайте стояночный тормоз при парковке Вашего автомобиля. Недопустимо фиксировать положение автомобиля только при помощи трансмиссии.

• Недопустимо фиксировать положение автомобиля во время стоянки на склоне, установив рычаг выбора режима в положение “D”. Вместо этого необходимо включать стояночный тормоз.

• В редких случаях, при быстром ускорении автомобиля или при резком трогании с места, в двигателе может быть слышен стук. Это не является свидетельством какой-либо неисправности.

■ Режим “SPORT”

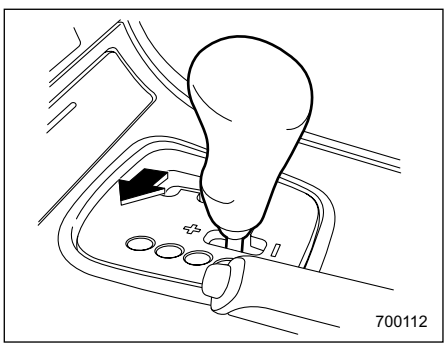

Режим “SPORT” используется в тех случаях, когда необходимо осуществить быстрое ускорение или при движении в гору. Для выбора этого режима, передвиньте рычаг выбора режима из положения “D” в паз ручного управления.

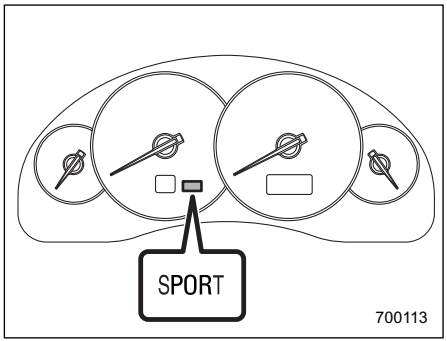

При включении режима “SPORT” на панели приборов загорается соответствующая контрольная лампа. Затем включится индикатор передачи, на котором будет отображаться выбранная передача.

Для выхода из режима “SPORT”, передвиньте рычаг выбора режима в положение “D”, или выберите режим ручного управления.

Впоследствии, для выбора режима “SPORT”, передвиньте рычаг выбора режима в положение “D”, а оттуда – в паз ручного управления.

По сравнению с обычным режимом движения автомобиля, в этом режиме переключение АКПП на более высокие передачи происходит при более высоких скоростях движения, так же,

– ПРОДОЛЖЕНИЕ –

как и переключение на более низкие передачи.

■ Разблокировка рычага выбора режима

Если Вы нажали педаль тормоза и перевели замок зажигания в положение “ON”, но не можете перевести рычага выбора режима из положения “P”, то выполните следующие действия:

Разблокировка рычага выбора режима

1. Включите стояночный тормоз и заглушите двигатель.
2. Достаньте из автомобильной сумки для инструментов плоскую отвертку.

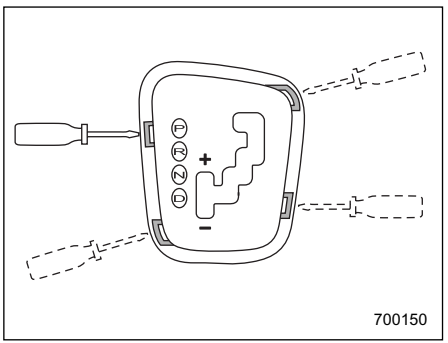

Автомобили с левосторонним расположением руля

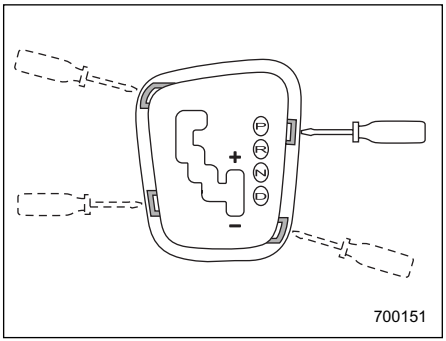

Автомобили с правосторонним расположением руля

3. Оберните плоскую отвертку тканью и вставьте ее под крышку пластины в районе места расположения каждого из четырех фиксаторов (см. вышеприведенные рисунки), чтобы поднять крышку пластины вверх.

⚠ ОСТОРОЖНО

- **Обязательно оберните плоскую отвертку тканью, так как в противном случае это может привести к повреждению центральной консоли.**
- **Равномерно и понемногу, чтобы не сломать крышку пластины, поднимайте ее вверх в местах расположения фиксаторов, используя отвертку в качестве рычага.**

ПРИМЕЧАНИЕ

Чтобы вставить отвертку было легче, нажмите рукой на центральную консоль, чтобы образовалась щель под крышкой пластины.

4. Двумя руками снимите крышку пластины.

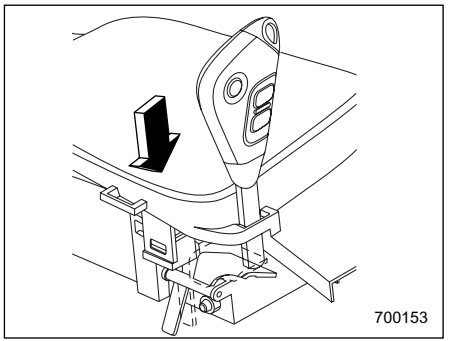

5. Вставьте в отверстие ключ.
6. Надавливая на ключ, переведите рычаг выбора режима из положения “P” в положение “N”.
7. Извлеките ключ из отверстия. При

установленном рычаге выбора режима в положение “N”, нажмите на педаль тормоза и запустите двигатель.

В таких случаях мы рекомендуем Вам немедленно обратиться к ближайшему дилеру SUBARU для ремонта системы

Автоматическая 5-ти ступенчатая коробка переключения передач

Автоматическая коробка переключения передач с электронным управлением имеет пять передач переднего хода и одну передачу заднего хода. Она также имеет режим ручного управления.

⚠ ВНИМАНИЕ

Не переключайтесь из положения “P” или “N” в положение “D” или “R” при нажатой педали газа. При этом автомобиль может резко дернуть вперед или назад.

⚠ ОСТОРОЖНО

• Переключаться положение “P” или “R” можно только после полной остановки автомобиля. Подобное переключение во время движения автомобиля может привести к повреждению трансмиссии или к выходу ее из строя.

• Не разгоняйте двигатель на холостом ходу дольше пяти секунд, если рычаг выбора режима находится в положениях, отличных от “N” или “P”, а стояночный тормоз включен, либо под колеса автомобиля установлены тормозные башмаки. Это может привести к перегреву жидкости АКПП.

• До полной остановки автомобиля не допускайте переключения с одного из положений переднего хода в положение “R” или наоборот. Это может привести к повреждению трансмиссии.

ПРИМЕЧАНИЕ

• Когда двигатель еще не прогрелся, АКПП будет переходить на более высокую передачу при большей частоте вращения двигателя, чем после прогрева охлаждающей жидкости двигателя. Этим не только сокращается время прогрева двигателя, но и улучшается общая характеристика управляемости Вашего автомобиля. После прогрева двигателя АКПП автоматически перейдет с режима позднего переключения передач в нормальный режим.

• Сразу же после подсоединения

– ПРОДОЛЖЕНИЕ –

отключенной ранее аккумуляторной батареи или после замены ATF (жидкости АКПП), Вы можете ощутить несколько необычный характер работы АКПП.
Это происходит из-за стирания или аннулирования данных, которые собрал и сохранил бортовой компьютер для того, чтобы обеспечить наиболее оптимальный режим переключения передач в АКПП для данных условий эксплуатации Вашего автомобиля. Оптимизация переключения передач восстановится после того, как автомобиль проедет некоторое расстояние.

■ Рычаг выбора режима

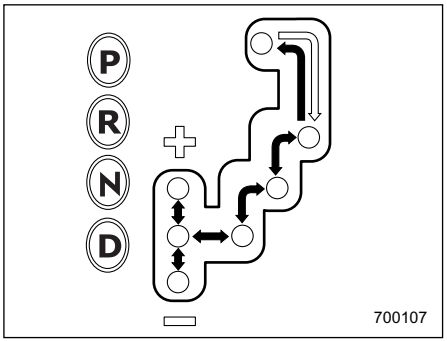

⇨ : Переключение возможно при нажатой педали тормоза
➡ : Переключение возможно без нажатия педали тормоза

Рычаг выбора режима имеет четыре положения “P”, “R”, “N”, “D”, а также имеет паз для использования режима “SPORT” или режима ручного управления (“MANUAL”).

▼ Положение “P” (Парковка)

Это положение предназначено для парковки автомобиля и запуска двигателя.
В этом положении обеспечивается механическая блокировка трансмиссии, что препятствует свободному перемещению автомобиля.

Перед переводом рычага выбора режима в положение “P” при парковке автомобиля, обеспечьте надежную фиксацию положения автомобиля стояночным тормозом. Недопустимо фиксировать положение автомобиля только при помощи трансмиссии.

Для перевода рычага выбора режима из положения “P” в любое другое положение, Вы должны полностью выжать педаль тормоза, а затем передвинуть рычаг. Это предотвратит рывки автомобиля при трогании.

ПРИМЕЧАНИЕ (Только модели с двигателем объемом 3,0 л)

Для защиты двигателя, когда установлено положение “P”, он управляется таким образом, что частоту вращения двигателя нельзя сильно увеличить, даже если сильно нажать на педаль газа.

▼ Положение “R” (Задний ход)

Это положение предназначено для движения задним ходом.

Для перевода рычага выбора режима из положения “N” в положение “R”,

сначала полностью остановите автомобиль, а затем переведите рычаг выбора режима в положение “R”.

▼ Положение “N” (Нейтраль)

Это положение предназначено для повторного запуска заглохшего двигателя.

При этом положении рычага выбора режима колеса и трансмиссия не блокируются. Если не включен стояночный тормоз или не нажата педаль тормоза, то автомобиль может скатиться даже при незначительном уклоне.

Избегайте движения накатом на нейтрали.

При движении накатом, торможение двигателем невозможно.

ПРИМЕЧАНИЕ (Только модели с двигателем объемом 3,0 л)

Для защиты двигателя, когда установлено положение “N”, он управляется таким образом, что частоту вращения двигателя нельзя сильно увеличить, даже если сильно нажать на педаль газа.

ПРИМЕЧАНИЕ

Если при остановке Вашего автомобиля для парковки рычаг выбора режима находится в положении “N”, то может случиться так, что Вы не сможете перевести его далее в положение “R” и “P”. В таких случаях, поверните замок зажигания в положение “ON”. Становится возможным перевод рычага выбора режима в положение “P”.

⚠ ВНИМАНИЕ

Не управляйте автомобилем при установленном рычаге выбора режима в положение “N” (нейтраль). При этом становится невозможным торможение двигателем, что повышает риск возникновения аварийных ситуаций.

▼ Положение “D” (Движение)

Это положение предназначено для движения вперед в нормальных условиях.

Трансмиссия обеспечивает автоматическое переключение на оптимальную для требуемой скорости и степени ускорения передачу в диапазоне с 1-й по 5-ю.

Если при движении на данной передаче возникает необходимость в еще большем ускорении, нажмите педаль газа до упора и удерживайте ее в этом положении. Трансмиссия обеспечит автоматическое переключение на более низкую передачу (4-ю, 3-ю, 2-ю или 1-ю). При отпускании педали газа трансмиссия обеспечит переключение на ту передачу, которая была включена до ускорения.

Для использования режима “SPORT”, передвиньте рычаг из этого положения в паз ручного управления.

Для использования режима ручного управления, передвиньте рычаг из этого положения в паз ручного управления, а затем передвигайте его в сторону “+” и “–”.

▽ Движение вверх по склону

При движении вверх по склону Вы можете избежать нежелательного переключения на более высокую, 4-ю или 5-ю передачу, отпустив газ. Этим сводится к минимуму вероятность последующего переключения на более низкую передачу, если необходимо осуществить разгон. Таким образом Вы обеспечите более плавный режим работы Вашего автомобиля, избежав повторяющихся переключений как в

– ПРОДОЛЖЕНИЕ –

сторону более высоких, так и в сторону более низких передач.

ПРИМЕЧАНИЕ

Трансмиссия может обеспечить переключение на более низкую (2-ю или 1-ю) передачу в зависимости от степени нажатия педали газа при осуществлении повторного ускорения.

▽ **Движение вниз по склону**

Во время торможения на спуске с какой-либо возвышенности или склона, если выбран режим “SPORT”, трансмиссия может переключиться на более низкую 4-ю или 3-ю передачу в зависимости от того, как сильно Вы надавливаете на педаль тормоза, что приведет к более эффективному торможению двигателем. Последующее кратковременное ускорение обычно приводит к переключению АКПП на более высокую передачу.

ПРИМЕЧАНИЕ

• При скорости более 126 км/ч (78 миль/ч), автоматического понижения передачи с 5-й на 4-ю не произойдет, как и не произойдет автоматического понижения передачи с 4-й на 3-ю при скорости более 86 км/ч (53 миль/ч).

• Автоматическое понижение передачи с 4-й на 3-ю может также произойти даже в случае движения по дороге без уклона, в зависимости, например, от того, как сильно Вы нажимаете на педаль тормоза.

■ Функция блокировки заднего хода

Данная функция предназначена для предотвращения случайного перемещения рычага выбора режима в положение “R” во время движения автомобиля.
Данная функция включается, когда скорость движения автомобиля превышает, примерно, 10 км/ч (6 миль/ч). Находясь в рабочем состоянии, эта функция предотвращает перемещение рычага выбора режима из положения “N” в положение “R”. Когда скорость движения автомобиля опускается ниже 10 км/ч (6 миль/ч), эта функция отключается. Становится возможным перевод рычага выбора режима в положение “R” и “P”.

После поворота замка зажигания в положение “LOCK”, перевод рычага выбора режима из положения “N” в положение “R” возможен только в течение ограниченного времени, а затем сделать это становится невозможно. Если стало невозможно перевести рычаг выбора режима из положения “N” в положение “R”, поверните замок зажигания в положение “ON”, а затем переведите рычаг выбора режима в положение “P”.

■ Выбор режима ручного управления (“MANUAL”)

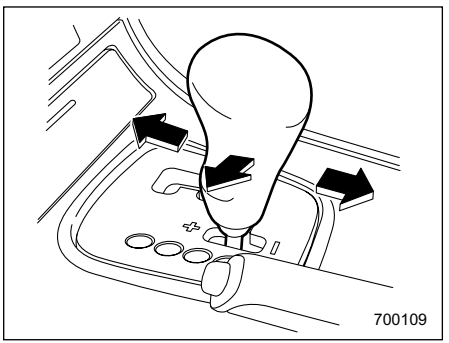

Для выбора режима ручного управления на неподвижном автомобиле или во время его движения, передвиньте рычаг выбора режима из положения “D” в паз ручного управления, а затем передвигайте его

в сторону “+” и “–”.

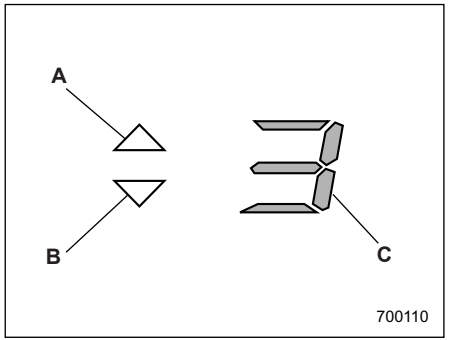

A) Индикатор повышения передачи
B) Индикатор понижения передачи
C) Индикатор выбранной передачи

При выборе режима ручного управления, на тахометре включается индикатор выбранной передачи, индикатор повышения передачи и/или индикатор понижения передачи. Индикатор выбранной передачи отображает текущую выбранную передачу в диапазоне с 1-й по 5-ю передачу. Индикаторы повышения и понижения передачи показывают возможное направление переключения передач. При включенном индикаторе повышения передачи “ △ ”, возможно переключение передачи вверх. При включенном индикаторе понижения передачи “ ▽ ”, возможно переключение передачи вниз. Если включены оба индикатора, возможно и повышение и понижение передачи. При остановке автомобиля (например, перед дорожным знаком), индикаторе понижения передачи выключится.

Переключение передач может осуществляться при помощи рычага выбора режима или переключателя передач на рулевом колесе (только для моделей с турбонаддувом).

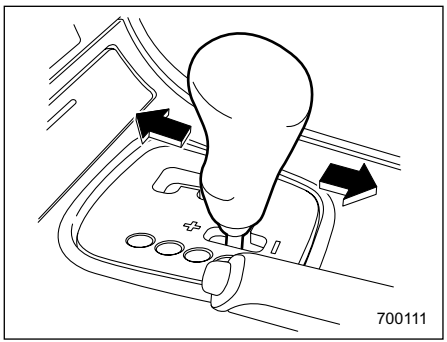

Использование рычага выбора режима

Для переключения на следующую более высокую передачу, нажмите рычаг выбора режима по направлению в сторону “+” паза ручного управления. Для переключения на следующую более низкую передачу, потяните рычаг выбора режима по направлению в сторону “–” паза ручного управления.

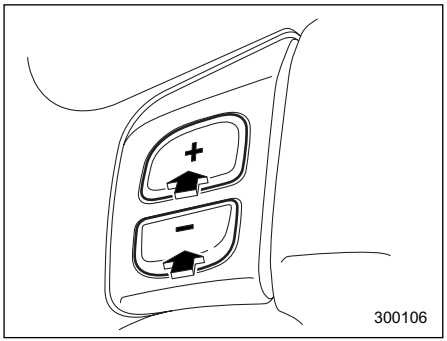

Использование переключателя передач (модели с турбонаддувом)

Переключение на следующую, более высокую передачу осуществляется кратковременным нажатием на кнопку “+” переключателя передач.

Переключение на следующую, более низкую передачу осуществляется кратковременным нажатием на кнопку “–” переключателя передач.

Для выхода из режима ручного управления, верните рычаг выбора режима из паза ручного управления в

– ПРОДОЛЖЕНИЕ –

положение “D”.
Если во время движения при установленном рычаге выбора режима в положение “D” Вы нажмете кнопку “+” или “–”, то установится режим ручного управления. При этом на индикаторе выбранной передачи отобразится текущая выбранная передача, и загорятся индикаторы повышения и понижения передачи.
Если после этого Вы слегка ослабите педаль газа, а затем вновь нажмете ее, трансмиссия вернется обратно из режима ручного управления в нормальный режим.

ПРИМЕЧАНИЕ

Просим Вас внимательно прочитать приведенные ниже положения и помнить о них при использовании режима ручного управления.

- **Если температура жидкости АКПП выше нормы, раздастся звуковой сигнал и на индикаторе выбранной передачи отобразится символ “–”. В случае получения такого предупреждения, в целях предотвращения повреждений АКПП, выйдите из режима ручного управления.**
- **В режиме ручного управления не происходит автоматического переключения передач. Осуществляйте переключение передач в соответствии с дорожными условиями таким образом, чтобы стрелка тахометра не заходила в красную зону. Если частота вращения двигателя достигнет предустановленного уровня, сработает функция отключения подачи топлива. В этом случае необходимо переключиться на более высокую передачу.**
- **Если при очень большой частоте вращения двигателя Вы попытаетесь переключиться на более низкую передачу, т.е. когда в результате понижения передачи стрелка тахометра перейдет за отметку красной зоны, раздастся звуковой сигнал, предупреждающий Вас, что понижение передачи невозможно.**
- **Если при очень низкой скорости автомобиля Вы попытаетесь переключиться на более высокую передачу, АКПП не будет реагировать.**
- **Если вы хотите пропустить передачу (например, переключиться с 4-й на 2-ю), дважды быстро переведите рычаг выбора режима или переключатель на рулевом колесе в нужном направлении.**
- **При остановке автомобиля, АКПП автоматически установит 1-ю передачу.**
- **Если температура жидкости АКПП поднимается выше нормы, то загорается предупреждающая лампа “AT OIL TEMP”, и при этом становится невозможным переключение на более высокую, 5-ю передачу. Немедленно остановитесь в ближайшем безопасном месте и дайте двигателю поработать на холостом ходу, пока не погаснет предупреждающая лампа.**

■ Максимально допустимые скорости

⚠ ВНИМАНИЕ

При переключении на более низкую передачу убедитесь в том, что скорость движения автомобиля не превышает максимально допустимую для той передачи, которую Вы собираетесь включить. Несоблюдение этой меры предосторожности может привести к работе двигателя на недопустимо высоких оборотах,

что, в свою очередь, может привести к повреждению двигателя.
Кроме того, резкое торможение двигателем, вызванное переключением на более низкую передачу, при движении на скользких покрытиях может привести к блокировке колес, в результате чего автомобиль может потерять управляемость, что, в свою очередь, повысит вероятность аварии.

Максимально допустимые скорости для каждой передачи показаны в приведенных ниже таблицах.

При переключении на более низкую передачу важно убедиться в том, что скорость автомобиля в данный момент не превышает максимально допустимую скорость для той передачи, которую Вы собираетесь включить.

км/ч (миль/ч)

Положение	Модели с турбонаддувом	Модели с двигателем, объемом 3,0 л	Модели OUTBACK
1	64 (39)	68 (42)	67 (41)
2	100 (62)	106 (65)	105 (65)
3	154 (95)	164 (101)	163 (101)
4	Предельная скорость	Предельная скорость	Предельная скорость
5	Предельная скорость	Предельная скорость	Предельная скорость
D	Предельная скорость	Предельная скорость	Предельная скорость

Не превышайте предельных скоростей, указанных на дорожных знаках.

ПРИМЕЧАНИЕ

• В целях предотвращения превышения допустимой частоты вращения двигателя при разгоне автомобиля, в случае превышения максимально допустимой скорости для выбранной передачи, трансмиссия автоматически переключится на следующую более высокую передачу.
• Подобным образом, чтобы избежать превышения допустимой частоты вращения двигателя при снижении скорости движения автомобиля, предусмотрено, что трансмиссия не перейдет на более низкую передачу, если скорость автомобиля в этот момент превышает максимально допустимую для той передачи, на которую был переведен рычаг выбора режима.

■ Советы по вождению

• На дорожном покрытии, на котором существует риск пробуксовки ведущих колес (например на дороге, покрытой снегом или гравийной дороге), Вы можете резко тронуться с места (легко и безопасно), выбрав для этого в ручном режиме 2-ю передачу.
• Когда при остановке автомобиля рычаг выбора режима находится в положении “D” или “P”, всегда включайте рабочий или стояночный тормоз.
• Всегда включайте стояночный тормоз при парковке Вашего автомобиля. Недопустимо

– ПРОДОЛЖЕНИЕ –

фиксировать положение автомобиля только при помощи трансмиссии.

• Недопустимо фиксировать положение автомобиля во время стоянки на склоне, установив рычаг выбора режима в положение “D”. Вместо этого необходимо включать стояночный тормоз.

• В редких случаях, при быстром ускорении автомобиля или при резком трогании с места, в двигателе может быть слышен стук. Это не является свидетельством какой-либо неисправности.

■ Режим “SPORT”

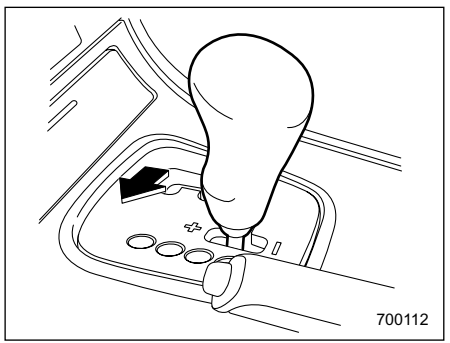

Режим “SPORT” используется в тех случаях, когда необходимо осуществить быстрое ускорение или при движении в гору. Для выбора этого режима, передвиньте рычаг выбора режима из положения “D” в паз ручного управления.

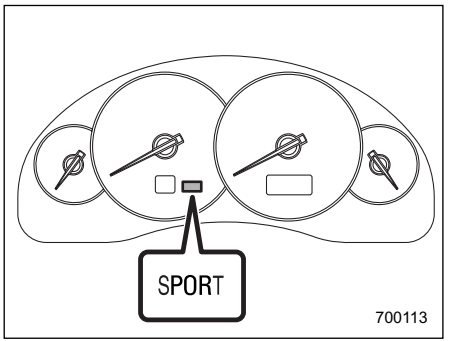

При включении режима “SPORT” на панели приборов загорается соответствующая контрольная лампа.

Затем включится индикатор передачи, на котором будет отображаться выбранная передача.

Для выхода из режима “SPORT”, передвиньте рычаг выбора режима в положение “D”, или выберите режим ручного управления. Впоследствии, для выбора режима “SPORT”, передвиньте рычаг выбора режима в положение “D”, а оттуда – в паз ручного управления.

По сравнению с обычным режимом движения автомобиля, в этом режиме переключение АКПП на более высокие передачи происходит при более высоких скоростях движения, так же, как и переключение на более низкие передачи.

■ Разблокировка рычага выбора режима

Если Вы нажали педаль тормоза и перевели замок зажигания в положение “ON”, но не можете перевести рычага выбора режима из положения “P”, то выполните следующие действия:

Разблокировка рычага выбора режима

1. Включите стояночный тормоз и заглушите двигатель.
2. Достаньте из автомобильной сумки для инструментов плоскую отвертку.

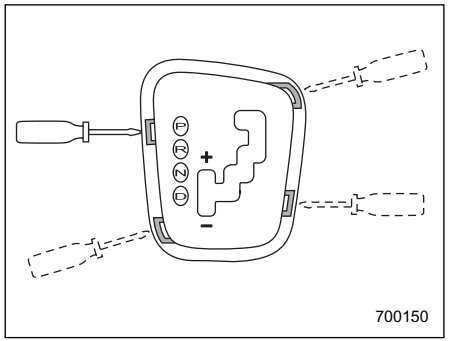

Автомобили с левосторонним расположением руля

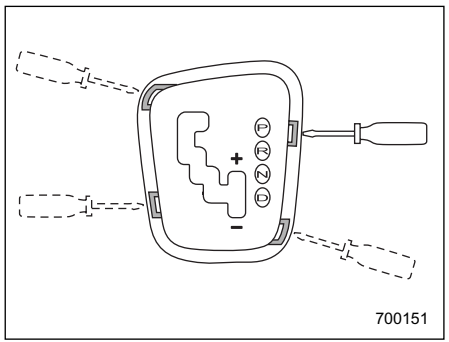

Автомобили с правосторонним расположением руля

3. Оберните плоскую отвертку тканью и вставьте ее под крышку пластины в районе места расположения каждого из четырех фиксаторов (см. вышеприведенные рисунки), чтобы поднять крышку пластины вверх.

⚠ ОСТОРОЖНО

- **Обязательно оберните плоскую отвертку тканью, так как в противном случае это может привести к повреждению центральной консоли.**
- **Равномерно и понемногу, чтобы не сломать крышку пластины, поднимайте ее вверх в местах расположения фиксаторов, используя отвертку в качестве рычага.**

ПРИМЕЧАНИЕ

Чтобы вставить отвертку было легче, нажмите рукой на центральную консоль, чтобы образовалась щель под крышкой пластины.

4. Двумя руками снимите крышку пластины.

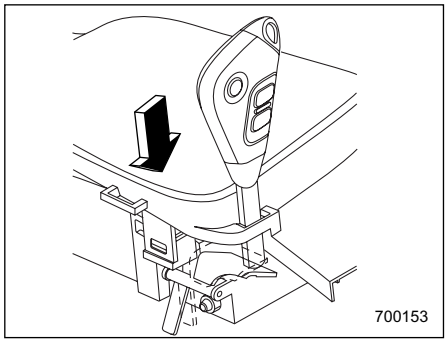

5. Вставьте в отверстие ключ.
6. Надавливая на ключ, переведите рычаг выбора режима из положения “P” в положение “N”.
7. Извлеките ключ из отверстия. При установленном рычаге выбора режима в положение “N”, нажмите на педаль тормоза и запустите двигатель.

В таких случаях мы рекомендуем Вам немедленно обратиться к ближайшему дилеру SUBARU для ремонта системы

– ПРОДОЛЖЕНИЕ –

Дифференциал повышенного трения (LSD) (если установлен)

Дифференциал повышенного трения обеспечивает оптимальное распределение крутящего момента в соответствии с разницей числа оборотов правого и левого колеса, имеющей место при определенных условиях движения. При этом повышается устойчивость автомобиля при движении на высоких скоростях по скользкому (заснеженному, грязному и т.п.) покрытию.

⚠ ОСТОРОЖНО

• Никогда не запускайте двигатель, если одна из сторон автомобиля вывешена домкратом, поскольку при этом автомобиль может сдвинуться с места.

• Не допускайте длительного пробуксовывания одного из колес автомобиля в грязи на высоких оборотах, так как это может негативным образом сказаться на эксплуатационных характеристиках дифференциала повышенного трения.

• При замене колеса со спущенной шиной на временное запасное колесо, используйте только оригинальное временное запасное колесо, которым укомплектован Ваш автомобиль Использование запасного колеса других размеров негативным образом скажется на эксплуатационных характеристиках дифференциала повышенного трения.

Гидроусилитель руля

Работа системы гидроусилителя руля возможна только при работающем двигателе.
Если гидроусилитель руля неисправен или отключается при выключении двигателя, то управление рулем потребует гораздо более значительных физических усилий.

ПРИМЕЧАНИЕ

Сразу после запуска двигателя и до его полного прогрева Вы можете слышать шум, раздающийся в передней правой части моторного отсека, где расположен насос гидроусилителя руля. Этот шум является нормальным явлением. Он не свидетельствует о неисправностях системы гидроусилителя руля.

⚠ ОСТОРОЖНО

Не удерживайте рулевое колесо более пяти секунд после его поворота в крайнее правое или крайнее левое положение. Это может привести к повреждению насоса гидроусилителя руля.

Торможение

■ Советы по торможению

⚠ ВНИМАНИЕ

Не держите ногу на педали тормоза во время движения автомобиля. Это может привести к перегреву и преждевременному износу тормозных колодок и накладок.

▼ Порядок действий при намокании тормозов

После поездок в дождливую погоду или мойки автомобиля детали тормозной системы могут намокнуть. В результате этого увеличится тормозной путь автомобиля. Чтобы просушить детали тормозной системы, совершите поездку на безопасной скорости, слегка нажимая на педаль тормоза для нагревания деталей тормозной системы.

▼ Торможение двигателем

Не забывайте о том, что, в дополнение к рабочей тормозной системе, Вы можете осуществлять торможение двигателем. Движение вниз по склону с использованием только рабочей тормозной системы может вызвать перегрев тормозных колодок и, соответственно, тормозной жидкости, что, в свою очередь, может привести к нарушению нормальной работы всей тормозной системы. Для предотвращения этого, переключитесь на более низкую скорость и используйте торможение двигателем.

▼ Торможение при проколе шины

Если прокололась шина, не допускайте резкого нажатия на педаль тормоза. Это может привести к потере автомобилем управляемости. Продолжайте движение по прямой, постепенно снижая скорость движения. Затем, медленно съехав с дороги, припаркуйтесь в безопасном месте.

■ Тормозная система

▼ Два раздельных контура

Тормозная система Вашего автомобиля имеет два раздельных контура. Каждый из раздельных контуров расположен по диагонали. Если один из контуров тормозной системы выходит из строя, то торможение автомобиля обеспечивается вторым контуром. При выходе одного из контуров тормозной системы из строя ход педали тормоза становится больше обычного, а нажатие на педаль тормоза требует больших усилий. В таких случаях, увеличивается и тормозной путь автомобиля.

▼ Усилитель тормозной системы

Работа усилителя тормозной системы основана на использовании разрежения в коллекторе двигателя. Не выключайте двигатель во время движения автомобиля, так как при этом отключится и усилитель тормозной системы, что, в свою очередь, приведет к уменьшению тормозного усилия.
Торможение автомобиля возможно и после полного отключения усилителя тормозной системы. Однако при этом нажатие на педаль тормоза потребует большего физического усилия, а тормозной путь автомобиля увеличится.

– ПРОДОЛЖЕНИЕ –

■ Индикаторы износа колодок дисковых тормозов

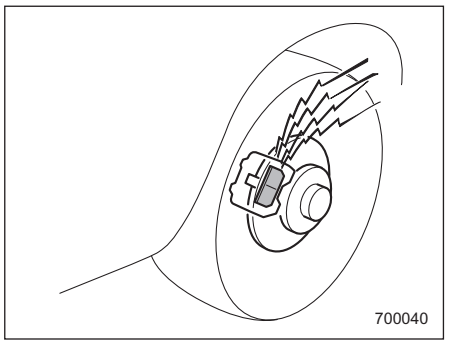

Индикаторы износа колодок на переднем правом и заднем правом дисковом тормозе обеспечивают подачу предупреждающего шума при определенной степени износа тормозных колодок.
Если при торможении в дисковых тормозах слышен визг или скрип, немедленно обратитесь к официальному дилеру SUBARU для проведения работ по диагностике.

Система ABS (Антиблокировочная тормозная система)

Система ABS предотвращает блокировку колес, которая может произойти при резком торможении или торможении на скользкой дороге. Это способствует предотвращению потери управляемости при блокировке колес и повышает курсовую устойчивость автомобиля.

При работе системы ABS может быть слышен легкий шум вибрирующих деталей или ощущаться незначительная вибрация на педали тормоза. Это нормальные явления при работе системы ABS.

Работа системы ABS невозможна в тех случаях, если скорость движения автомобиля опускается ниже, приблизительно, 10 км/ч (6 миль/ч).

⚠ ВНИМАНИЕ

При вождении автомобиля будьте предельно внимательны! Излишняя самоуверенность, вызванная тем, что Вы управляете автомобилем, оснащенным системой ABS, может легко привести к серьезным авариям.

⚠ ОСТОРОЖНО

- **Система ABS не всегда способствует уменьшению тормозного пути. Поэтому всегда соблюдайте безопасную дистанцию движения.**
- **При движении по дорогам с плохим покрытием, с гравийным покрытием или по обледеневшим дорогам, а также по дорогам с глубоким свежевыпавшим снегом, тормозной путь у автомобиля с системой ABS может оказаться больше, чем у автомобиля без нее. Поэтому при движении в таких условиях, снизьте скорость движения и выдерживайте достаточную дистанцию от других автомобилей.**
- **Когда вы почувствовали, что система ABS начала срабатывать, Вам следует постоянно удерживать педаль тормоза в нажатом положении. Не допускайте многократного**

нажатия на педаль тормоза, так как это может привести к отключению системы ABS.

■ Самодиагностика системы ABS

Сразу после запуска двигателя, при удерживании педали тормоза Вы можете ощутить в ней легкий удар и услышать из моторного отсека звук работающей системы ABS. Это вызвано осуществлением функционального теста системы ABS, проходящего в автоматическом режиме, и не свидетельствует о каких-либо неисправностях автомобиля.

■ Предупреждающая лампа системы ABS

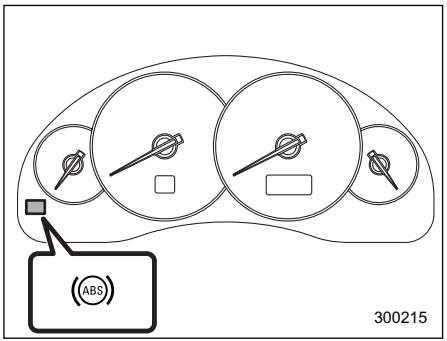

Предупреждающая лампа системы ABS загорается при переводе замка зажигания в положение “ON” и гаснет приблизительно через две секунды после этого.

Это свидетельствует о нормальной работе системы ABS.

Предупреждающая лампа системы ABS может загораться при движении с разряженной аккумуляторной батареей, например, после запуска автомобиля от внешнего источника. Это является следствием низкой зарядки и не свидетельствует о неисправности. После полной зарядки аккумуляторной батареи предупреждающая лампа системы ABS гаснет.

⚠ ОСТОРОЖНО

Свидетельствами неисправностей в системе ABS могут являться приведенные ниже режимы работы предупреждающей лампа системы ABS.

Когда горит предупреждающая лампа системы ABS, то это свидетельствует о том, что система ABS отключена. При этом обычная тормозная система продолжает функционировать нормально.

- **Предупреждающая лампа системы ABS не загорается при переводе замка зажигания в положение “ON”.**
- **При переводе замка зажигания в положение “ON” предупреждающая лампа системы ABS загорается, однако, она не гаснет даже тогда, когда скорость движения автомобиля превышает приблизительно 12 км/ч (8 миль/ч).**
- **Предупреждающая лампа загорается во время движения**

– ПРОДОЛЖЕНИЕ –

автомобиля.

В этих случаях, при первой возможности отремонтируйте систему ABS у официального дилера SUBARU.

ПРИМЕЧАНИЕ

Свидетельствами нормальной работы системы ABS могут являться режимы работы предупреждающей лампы системы ABS, приведенные ниже.

- **Предупреждающая лампа загорается сразу же после запуска двигателя, но мгновенно гаснет и больше не загорается.**
- **Предупреждающая лампа загорается после запуска двигателя и горит до тех пор, пока скорость автомобиля не достигнет приблизительно 12 км/ч (8 миль/ч).**
- **Предупреждающая лампа загорается во время движения автомобиля, но сразу же гаснет и больше не загорается.**

Электронная система распределения тормозного усилия (EBD)

Система EBD повышает эффективность торможения путем перераспределения большего тормозного усилия на задние тормоза. Регулировка и перераспределение тормозного усилия на задние колеса осуществляется в зависимости от загрузки автомобиля и его скорости.
Система EBD входит в состав системы ABS, используя некоторые компоненты системы ABS для выполнения собственных функций по оптимизации перераспределения тормозного усилия. При отказе любого из компонентов системы ABS, используемых системой EBD, последняя утрачивает работоспособность.

При работе системы EBD может быть слышен легкий шум вибрирующих деталей или ощущаться незначительная вибрация на педали тормоза. Это нормальные явления, не являющиеся свидетельствами каких-либо неисправностей.

■ В случае отказа системы EBD

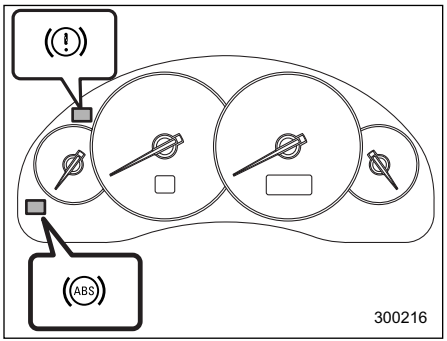

При возникновении какой-либо неисправности в системе EBD, она перестает работать, а на панели приборов одновременно загораются предупреждающие лампы тормозной системы и системы ABS.

Система EBD может быть неисправна, если во время движения автомобиля предупреждающие лампы тормозной системы и системы ABS загораются одновременно.
Традиционная тормозная система сохраняет свою работоспособность даже при выходе системы EBD из строя. Вместе с тем, при усилии на педаль тормоза, превышающем

обычное, повысится вероятность блокировки задних колес. Это может снизить устойчивость автомобиля.
При одновременном включении предупреждающих ламп тормозной системы и системы ABS выполните следующие действия:
1. Остановите автомобиль в ближайшем безопасном месте с горизонтальной поверхностью.
2. Заглушите двигатель, а затем вновь запустите его.
3. Выключите стояночный тормоз. Если обе предупреждающие лампы погаснут, то это может свидетельствовать о неисправности системы EBD. Соблюдая особую осторожность, езжайте к ближайшему официальному дилеру SUBARU и проведите диагностику системы.
4. Если обе предупреждающие лампы вновь загорятся и продолжат гореть после повторного запуска двигателя, еще раз заглушите двигатель, включите стояночный тормоз и проверьте уровень тормозной жидкости.
5. Если уровень тормозной жидкости не опустился ниже отметки “MIN”, то это может свидетельствовать о неисправности системы EBD. Соблюдая особую осторожность, езжайте к ближайшему официальному дилеру SUBARU и проведите диагностику системы.
6. Если уровень тормозной жидкости ниже отметки “MIN”, то дальнейшая эксплуатация автомобиля ЗАПРЕЩЕНА. Мы рекомендуем Вам воспользоваться услугами буксировщика для доставки своего автомобиля к ближайшему официальному дилеру SUBARU и последующего ремонта.

⚠ ВНИМАНИЕ

• Движение на автомобиле при горящей предупреждающей лампе тормозной системы – опасно. Включение предупреждающей лампы может свидетельствовать о неисправностях в тормозной системе. Если предупреждающая лампа не гаснет, мы рекомендуем Вам немедленно обратиться к официальному дилеру SUBARU для проведения работ по диагностике Вашего автомобиля.
• Не следует управлять автомобилем, если у Вас возникли серьезные сомнения относительно работоспособности его тормозной системы. Для доставки Вашего автомобиля к официальному дилеру SUBARU для проведения ремонта мы рекомендуем Вам воспользоваться услугами буксировщика.

– ПРОДОЛЖЕНИЕ –

Система стабилизации курсовой устойчивости (VDC) (если установлена)

⚠ ВНИМАНИЕ

Будьте предельно внимательны во время управления Вашим автомобилем! Излишняя самоуверенность, связанная с тем, что Ваш автомобиль оснащен системой VDC, может легко привести к серьезным авариям.

⚠ ОСТОРОЖНО

• Даже если Ваш автомобиль оснащен системой VDC, при движении по заснеженным или обледеневшим дорогам должны использоваться зимние шины или цепи противоскольжения. Кроме того, скорость передвижения должна быть значительно снижена. Наличие системы VDC не гарантирует, что Ваш автомобиль при любых обстоятельствах избежит аварии.
• Включение системы VDC свидетельствует о том, что дорога, по которой осуществляется движение Вашего автомобиля, скользкая. Учитывая то, что наличие системы VDC не является гарантией сохранения полного контроля над автомобилем при любых условиях, включение этой системы должно рассматриваться как сигнал к значительному снижению скорости движения Вашего автомобиля.
• После замены каких-либо элементов подвески, рулевого управления или осей автомобиля, оборудованного системой VDC, мы рекомендуем Вам обратиться к официальному дилеру SUBARU для проверки состояния этой системы.
• Для обеспечения нормальной работы системы VDC Вам следует соблюдать следующие меры предосторожности:
– Все четыре колеса Вашего автомобиля должны иметь шины одного размера, типа и марки. Кроме того, все четыре шины должны иметь одинаковую степень износа.
– Давление в шинах должно соответствовать величинам, приведенным в табличке на средней стойке автомобиля со стороны водителя.

При пробуксовке ведущих колес, а также при заносе автомобиля на скользкой дороге, при осуществлении поворота или совершении маневра по уклонению от столкновения, система VDC обеспечивает регулировку мощности двигателя и тормозного усилия, воздействующего на каждое колесо автомобиля, способствующую поддержанию оптимального тягового усилия и курсовой устойчивости автомобиля.

• Функция регулировки тягового усилия
Функция регулировки тягового усилия предназначена для предотвращения пробуксовки ведущих колес при движении по скользким дорожным покрытиям, что способствует поддержанию оптимального тягового усилия и курсовой устойчивости автомобиля. О работе этой функции свидетельствует постоянное горение контрольной лампы работы системы стабилизации курсовой устойчивости.

• Функция предотвращения заноса
Функция предотвращения заноса способствует поддержанию курсовой устойчивости автомобиля путем противодействия уводу колес в сторону во время поворота руля. О работе этой функции свидетельствует мигание контрольной лампы работы системы стабилизации курсовой устойчивости.

ПРИМЕЧАНИЕ

• При работе системы VDC может ощущаться слабое подергивание педали тормоза. Кроме того, при этом может ощущаться и незначительная вибрация самого автомобиля или тряска рулевого колеса. Это нормальные явления при работе системы VDC, которые не могут служить поводом для беспокойства.

• Сразу после запуска двигателя и начала движения Вы можете на короткое время услышать из моторного отсека рабочие шумы. Эти шумы являются нормальным явлением. Они вызваны осуществлением функционального теста системы VDS.

• Сразу после запуска двигателя, при удерживании педали тормоза, в зависимости от времени активации тормозной системы, в педали тормоза можно ощутить толчок. Это также нормальное явление, являющееся следствием осуществления функционального теста системы VDS.

• При приведенных ниже условиях движения автомобиля, по ощущениям водителя может не быть причин для срабатывания системы. Однако система VDC может срабатывать. Такое срабатывание не является свидетельством неисправности системы.

• на дороге с гравийным покрытием или изрезанной колеями дороге

• на дорогах, прокладка которых не завершена

• при буксировке автомобилем прицепа

• при движении на зимних или шипованных шинах

• При работе системы VDC работа рулевого колеса будет ощущаться Вами немного по-другому, чем при езде в нормальных условиях.

• Даже если Ваш автомобиль оснащен системой VDC, при движении по заснеженным или обледеневшим дорогам должны использоваться зимние шины. (При этом все четыре колеса должны иметь шины одного размера и марки.) При необходимости использования цепей противоскольжения, их можно устанавливать только на передние колеса. При использовании цепей противоскольжения эффективность работы системы VDC снижается. Это необходимо принимать во внимание при осуществлении поездок в подобных условиях.

• Даже если Ваш автомобиль оборудован системой VDC, необходимо всегда снижать скорость движения автомобиля перед поворотом дороги.

• Все четыре колеса Вашего автомобиля должны иметь шины одного размера, типа и марки. Кроме того, все четыре шины должны иметь одинаковую степень износа. При несоблюдении этих мер предосторожности и использования шин разного размера, типа или марки, вполне возможно, что система VDC не сможет правильно выполнить свои функции.

• Всегда выключайте двигатель перед заменой колеса. Несоблюдение этой меры предосторожности может также

– ПРОДОЛЖЕНИЕ –

привести к тому, что система VDC не сможет правильно выполнить свои функции.

■ Контроль за работой системы VDC

▼ Контрольная лампа работы системы стабилизации курсовой устойчивости

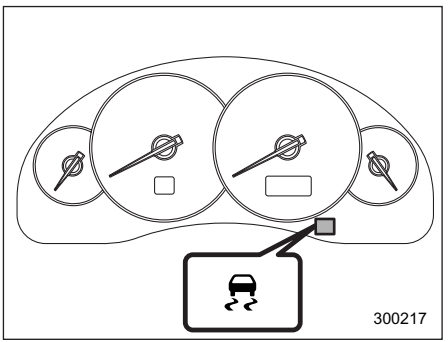

Данная контрольная лампа загорается при переводе замка зажигания в положение “ON”, и гаснет приблизительно через две секунды. Эта контрольная лампа мигает при активации функции предотвращения заноса и горит постоянно при активации функции регулировки тягового усилия.

Ниже описаны две ситуации, которые могут свидетельствовать о неисправностях в системе VDC. В каждом таком случае мы рекомендуем Вам при первой возможности обратиться к официальному дилеру SUBARU для проверки состояния этой системы.

- Контрольная лампа работы системы стабилизации курсовой устойчивости не загорается при переводе ключа зажигания в положение “ON”.
- Контрольная лампа не гаснет приблизительно через две секунды после перевода ключа зажигания в положение “ON”.

▼ Предупреждающая лампа системы стабилизации курсовой устойчивости / контрольная лампа выключения системы стабилизации курсовой устойчивости

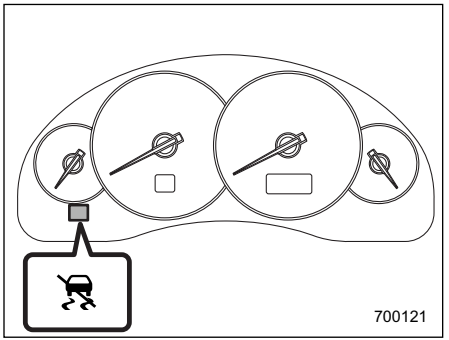

Эта одна лампа предназначена для индикации неисправности системы стабилизации курсовой устойчивости, а также для информирования о том, что система стабилизации курсовой устойчивости отключена. Она загорается при обнаружении какой-либо неисправности в системе и горит, когда система не задействована.

▽ Предупреждающая лампа системы стабилизации курсовой устойчивости

Данная предупреждающая лампа загорается при переводе замка зажигания в положение “ON” и гаснет

через несколько секунд после запуска двигателя автомобиля. Эта схема работы контрольной лампы является свидетельством нормальной работы системы VDC.

Ниже описаны ситуации, которые могут свидетельствовать о неисправностях в системе VDC. В каждом таком случае мы рекомендуем Вам при первой возможности обратиться к официальному дилеру SUBARU для проверки состояния этой системы.

- Предупреждающая лампа не загорается при переводе замка зажигания в положение “ON”.
- Предупреждающая лампа загорается во время движения автомобиля.
- При какой-либо неисправности в электрической части системы VDC загорается только предупреждающая лампа. В этом случае система ABS сохранит свою работоспособность.
- Эта же предупреждающая лампа загорается и при неисправности электронных блоков управления систем ABS и VDC.

Так как система VDC осуществляет управление каждым тормозным механизмом через систему ABS, то при отключении системы ABS из-за неисправности своей электрической части система VDC также не сможет осуществлять управление всеми четырьмя тормозными механизмами. В результате система VDC отключается, и загорается предупреждающая лампа. Хотя при этих обстоятельствах системы VDC и ABS находятся в нерабочем состоянии, торможение автомобиля все же может осуществляться за счет традиционной тормозной системы. Неработающие системы VDC и ABS не оказывают какого-либо негативного влияния на работу автомобиля. Вместе с тем, при таких обстоятельствах мы рекомендуем Вам быть внимательным при управлении автомобилем, а также при первой возможности обратиться к официальному дилеру SUBARU для проверки состояния этих систем.

ПРИМЕЧАНИЕ

Ниже приведены режимы включения и выключения предупреждающей лампы системы VDC, которые свидетельствуют о нормальной работы этой системы.

- **Предупреждающая лампа загорается после запуска двигателя, но затем быстро гаснет и больше не загорается.**
- **Предупреждающая лампа загорается во время движения автомобиля, но затем гаснет и больше не загорается.**

▽ **Контрольная лампа выключения системы стабилизации курсовой устойчивости**

Включение этой контрольной лампы информирует о том, что система VDC отключена. Это не является свидетельством неисправности системы VDC.

ПРИМЕЧАНИЕ

- **Контрольная лампа может гореть некоторое время после запуска двигателя, особенно, в холодную погоду. Это нормальное явление, которое вызвано тем, что двигатель еще не прогрелся. После прогрева двигателя до рабочей температуры контрольная лампа гаснет.**
- **Контрольная лампа выключения системы стабилизации курсовой устойчивости загорается также при какой-либо неисправности двигателя, вызвавшей включение контрольной лампы обнаружения неисправности.**

Ниже описаны две ситуации, которые могут свидетельствовать о неисправностях в системе VDC. В

– ПРОДОЛЖЕНИЕ –

каждом таком случае мы рекомендуем Вам при первой возможности обратиться к официальному дилеру SUBARU для проверки состояния этой системы.

- Контрольная лампа работы системы стабилизации курсовой устойчивости не загорается при переводе ключа зажигания в положение “ON”.
- Контрольная лампа не гаснет даже через несколько минут после запуска двигателя, когда двигатель уже достаточно прогрелся.

■ Выключатель системы VDC

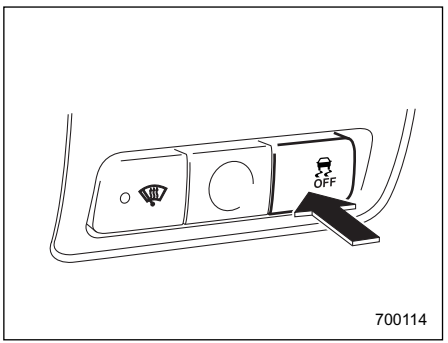

Автомобили с левосторонним расположением руля

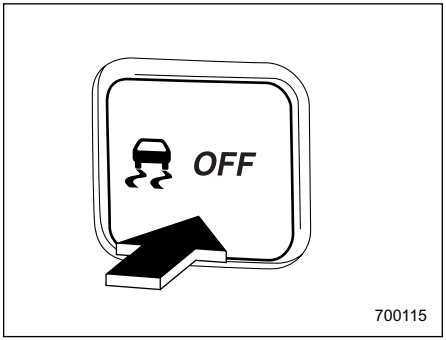

Автомобили с правосторонним расположением руля

Нажатие этого выключателя для отключения системы VDC может быть полезным в следующих ситуациях:

- трогание с места на крутом заснеженном или покрытом гравием склоне, либо на склоне со скользкой поверхностью
- высвобождение автомобиля, застрявшего в грязи или в глубоком снегу

При нажатии выключателя во время работы двигателя загорается контрольная лампа выключения системы стабилизации курсовой устойчивости . При этом система VDC отключается, и автомобиль будет вести себя на дороге так же, как и автомобиль, не оснащенный такой системой. При повторном нажатии выключателя для включения системы VDC контрольная лампа выключения системы стабилизации курсовой устойчивости гаснет.

При отключении системы VDC деактивируются функции регулировки тягового усилия и стабилизации курсовой устойчивости, обеспечиваемые этой системой. Поэтому старайтесь избегать отключения системы VDC, за исключением случаев передвижения автомобиля в условиях, описанных выше.

ПРИМЕЧАНИЕ

- Если система VDC была отключена нажатием выключателя системы VDC, то при следующем повороте ключа зажигания в положение “LOCK” и запуске двигателя система VDC будет включена в автоматическом режиме.

- Если выключатель системы VDC удерживается в нажатом положении не менее 10 секунд, то контрольная лампа выключения системы стабилизации курсовой

устойчивости гаснет, система VDC активизируется и не реагирует на последующие нажатия этого выключателя. Для восстановления функциональности выключателя поверните ключ зажигания в положение "LOCK", а затем запустите двигатель.

• После отключения системы VDC при нажатии соответствующего выключателя, ходовые качества Вашего автомобиля станут сопоставимыми с ходовыми качествами автомобиля, не оборудованного системой VDC. Старайтесь избегать отключения системы VDC, за исключением тех случаев, когда это абсолютно необходимо.

Парковка Вашего автомобиля

■ Стояночный тормоз

Чтобы включить стояночный тормоз, сильно нажмите на педаль тормоза и удерживайте ее в этом положении, одновременно подняв до упора рычаг стояночного тормоза.

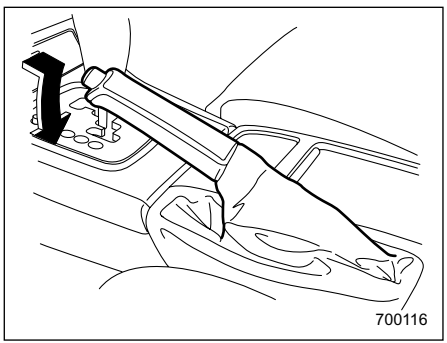

Для выключения стояночного тормоза, слегка потяните рычаг стояночного тормоза вверх, нажмите кнопку фиксатора, а затем опустите рычаг, удерживая кнопку в нажатом положении.

Если стояночный тормоз включается при работающем двигателе, то загорается предупреждающая лампа стояночного тормоза. После запуска двигателя и перед началом движения, убедитесь в том, что эта предупреждающая лампа погасла. См. раздел "Предупреждающие и контрольные лампы" Главы 3.

⚠ ОСТОРОЖНО

Не допускайте движения автомобиля с включенным стояночным тормозом. В противном случае это приведет к повышенному износу тормозных накладок. Перед началом движения убедитесь в том, что рычаг стояночного тормоза полностью опущен.

■ Советы по парковке

При парковке Вашего автомобиля, всегда надежно фиксируйте его положение стояночным тормозом, а также, если Ваш автомобиль оборудован механической коробкой передач, то рычаг переключения передач должен быть установлен в положение "1" (1-я передача) при стоянке на подъеме, и в положение "R" (Задний ход) – при стоянке на спуске. Если Ваш автомобиль оснащен АКПП,

– ПРОДОЛЖЕНИЕ –

то при обоих описанных выше положениях автомобиля рычаг выбора режима должен быть установлен в положение “P” (Парковка). Всегда надежно фиксируйте положение стояночного тормоза, паркуя Ваш автомобиль. Никогда не полагайтесь только на трансмиссию для удержания Вашего автомобиля в неподвижном состоянии.

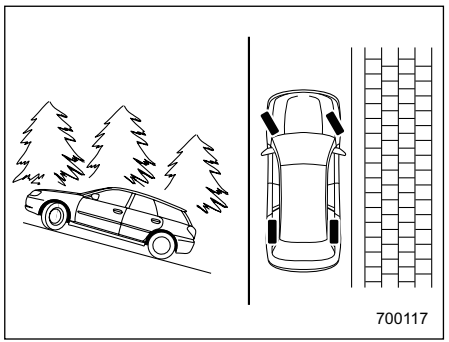

При стоянке на склоне передние колеса Вашего автомобиля должны быть всегда повернуты. Если при стоянке на склоне Ваш автомобиль обращен к верхней его части, то передние колеса должны быть повернуты от бордюра.

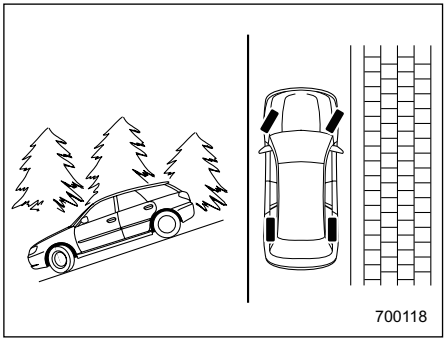

Если при стоянке на склоне Ваш автомобиль обращен к нижней его части, то передние колеса должны быть повернуты к бордюру.

⚠ ВНИМАНИЕ

• Никогда не оставляйте детей или животных в автомобиле без присмотра. Их случайные действия могут привести автомобиль в движение, в результате чего и дети, и окружающие могут получить травмы. Следует также помнить, что в жаркие или солнечные дни температура в закрытом автомобиле может быстро повыситься и вызвать у человека тепловой удар, или даже привести к смертельному исходу.

• Не паркуйте автомобиль на каких-либо легковоспламеняющихся материалах, таких как сухая трава, макулатура или ветошь, так как при нахождении рядом с горячим двигателем или деталями выпускной системы автомобиля они могут легко загореться.

• Убедитесь, что выключили двигатель, если собираетесь немного вздремнуть в автомобиле. Попадание выхлопных газов двигателя в салон автомобиля может привести к смерти водителя и пассажиров от воздействия угарного газа (CO), содержащегося в выхлопных газах.

Система круиз-контроля (если установлена)

Система круиз-контроля позволяет Вам поддерживать постоянную скорость движения автомобиля, не нажимая педали газа. Работа системы круиз-контроля возможна только в тех случаях, если скорость Вашего автомобиля превышает 40 км/ч (25 миль/ч). Во избежание случайной установки круиз-контроля, убедитесь в том, что, когда система круиз-контроля не используется, основной выключатель системы круиз-контроля находится в положении “OFF”.

⚠ ВНИМАНИЕ

Не используйте систему круиз-контроля использовать в указанных ниже условиях. Условия, которые могут привести к утрате автомобилем управляемости:

- **движение вверх или вниз по склону**
- **движение по скользким или извилистым дорогам**
- **движение в условиях плотного транспортного потока**

■ Установка круиз-контроля

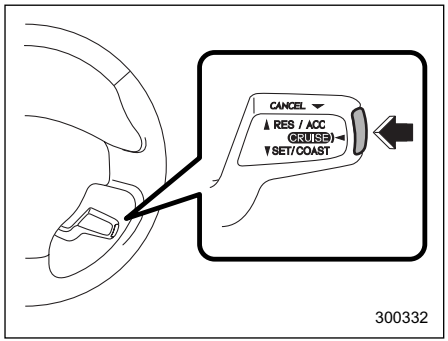

1. Нажмите кнопку основного выключателя “CRUISE”.

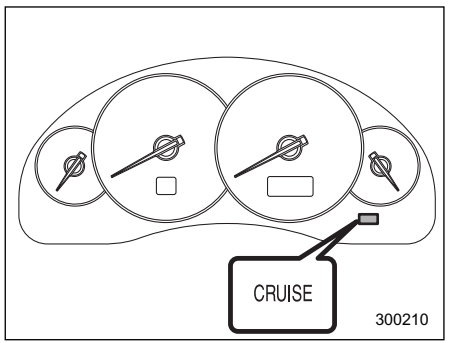

На комбинации приборов загорится контрольная лампа “ CRUISE ”.

2. Установите требуемую скорость движения автомобиля при помощи педали газа.

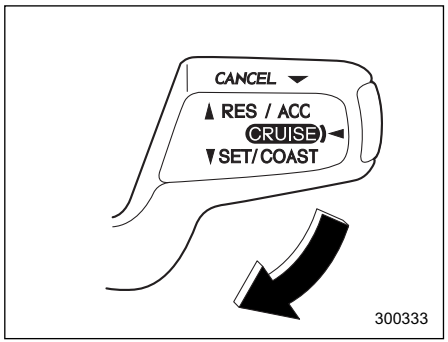

3. Нажмите рычаг управления вниз в направлении надписи “SET/COAST” и отпустите его. Затем отпустите педаль газа.

– ПРОДОЛЖЕНИЕ –

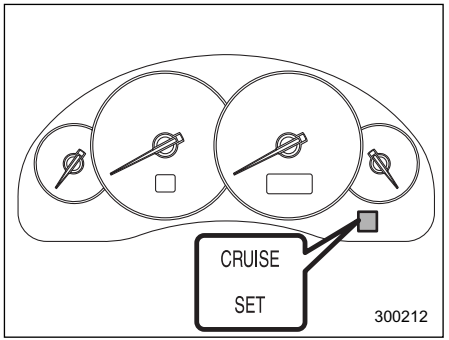

При этом на комбинации приборов загорится контрольная лампа “ SET ”. После этого автомобиль будет удерживать требуемую скорость движения.

Возможность осуществлять кратковременные ускорения сохраняется даже после установки постоянной скорости движения в режиме круиз-контроля. Для увеличения скорости автомобиля нужно просто нажать на педаль газа. После отпускания педали газа автомобиль вновь возвращается к движению с прежней постоянной скоростью.

■ Временное отключение системы круиз-контроля

В следующих случаях круиз-контроль может быть временно отключен:

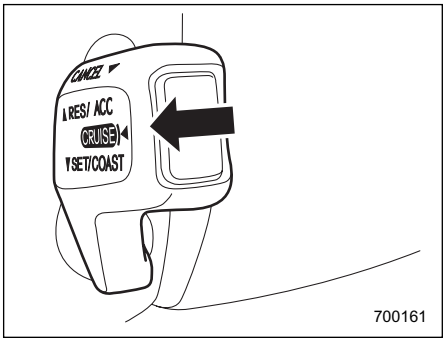

- Потяните рычаг управления в направлении надписи “CANCEL”.
- Нажмите педаль тормоза.
- Нажмите педаль сцепления (только для автомобилей с МКПП).
- Установите рычаг выбора режима в положение “N” (только для автомобилей с АКПП).
- Переведите рычаг переключения передач в нейтральное положение (только для автомобилей с МКПП).

При отключении системы круиз-контроля контрольная лампа “ SET ” на комбинации приборов погаснет.

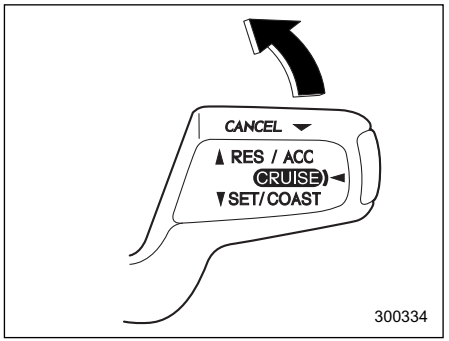

Если скорость движения Вашего автомобиля составляет около 32 км/ч (20 миль/ч) или превышает эту величину, то для включения системы круиз-контроля после временного ее отключения отожмите рычаг управления вверх в направлении надписи “RES/ACC”, что приведет к автоматическому восстановлению установленной до этого постоянной скорости движения.

При этом на комбинации приборов автоматически загорается контрольная лампа “ SET ”.

■ Отключение системы круиз-контроля

Существует два способа отключения

системы круиз-контроля:
• Повторно нажмите кнопку главного выключателя.
• Поверните ключ зажигания в положение “ACC” или “LOCK” (но только после полной остановки автомобиля).

■ Изменение установленной скорости движения в режиме круиз-контроля

▼ Увеличение установленной скорости круиз-контроля рычагом управления

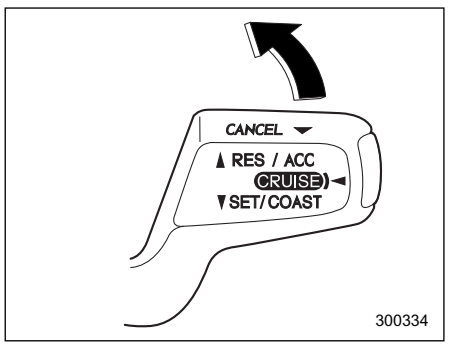

Отожмите рычаг управления вверх в направлении надписи “RES/ACC” и удерживайте его в этом положении до тех пор, пока Ваш автомобиль не разгонится до требуемой скорости. Затем отпустите рычаг управления. При этом произойдет запоминание скорости, поддерживаемой Вашим автомобилем в этот момент, и она будет восприниматься системой круиз-контроля в качестве новой установленной скорости движения.

Если разница между реальной скоростью Вашего автомобиля и установленной скоростью круиз-контроля меньше 4,4 км/ч (3 миль/ч), то при каждом кратковременном нажатии рычага управления вверх в направлении надписи “RES/ACC” установленная скорость режима круиз-контроля будет увеличиваться на 1 км/ч (0,6 мили/ч).

▼ Увеличение установленной скорости круиз-контроля педалью газа

1. Установите требуемую скорость движения автомобиля при помощи педали газа.
2. Отожмите рычаг управления вниз в направлении надписи “SET/COAST”. Теперь скорость, с которой движется автомобиль, становится установленной скоростью круиз-контроля, которая будет поддерживаться без нажатия педали газа.

ПРИМЕЧАНИЕ

Если разница между реальной скоростью Вашего автомобиля и установленной в прошлый раз скоростью круиз-контроля меньше 4,4 км/ч (3 миль/ч), то при каждом нажатии рычага управления вниз установленная скорость режима круиз-контроля будет уменьшаться на 1 км/ч (0,6 мили/ч). Это происходит из-за того, что блок управления системы круиз-контроля воспринимает такие перемещения рычага управления в качестве команды снизить скорость автомобиля.

– ПРОДОЛЖЕНИЕ –

▼ Уменьшение установленной скорости круиз-контроля рычагом управления

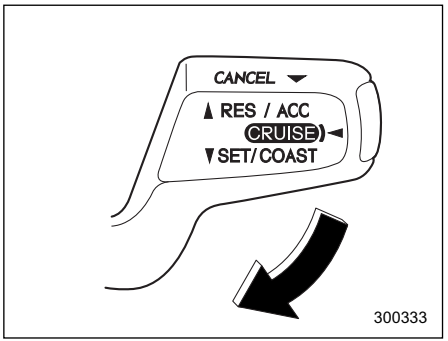

Отожмите рычаг управления вниз в направлении надписи “SET/COAST” и удерживайте его в этом положении до тех пор, пока скорость Вашего автомобиля не уменьшится до требуемой. Затем отпустите рычаг управления. При этом произойдет запоминание скорости, поддерживаемой Вашим автомобилем в этот момент, и она будет восприниматься системой круиз-контроля в качестве новой установленной скорости движения.

Если разница между реальной скоростью Вашего автомобиля и установленной скоростью круиз-контроля меньше 4,4 км/ч (3 миль/ч), то при каждом кратковременном нажатии рычага управления вниз в направлении надписи “SET/COAST” установленная скорость режима круиз-контроля будет уменьшаться на 1 км/ч (0,6 мили/ч).

▼ Уменьшение установленной скорости круиз-контроля педалью газа

1. Нажмите на педаль тормоза, тем самым, осуществляя временное отключение системы круиз-контроля.
2. Когда скорость Вашего автомобиля снизится до требуемой, нажмите рычаг управления вниз в направлении надписи “SET/COAST”. Теперь скорость, с которой движется автомобиль, становится установленной скоростью круиз-контроля, которая будет поддерживаться без нажатия педали газа.

■ Контрольная лампа круиз-контроля

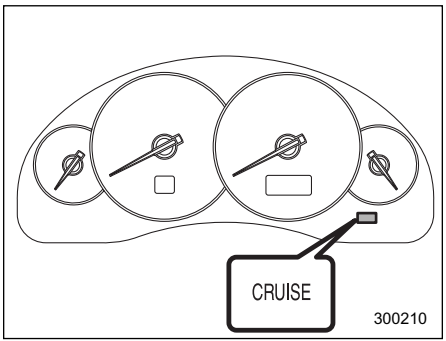

Контрольная лампа круиз-контроля загорается при переводе замка зажигания в положение “ON” и гаснет приблизительно через три секунды после этого.
Данная контрольная лампа загорается после нажатия основного переключателя “CRUISE”.

ПРИМЕЧАНИЕ

• Если Вы осуществляете перевод рычажка системы круиз-контроля одновременно с переводом замка зажигания в положение “ON”, то система круиз-контроля отключается, и начинает мигать контрольная лампа круиз-контроля.

Для повторного включения режима круиз-контроля поверните замок зажигания обратно в положение “ACC” или “LOCK”, а затем – вновь в положение “ON”.

• Если во время движения автомобиля эта контрольная лампа мигает одновременно с контрольной лампой “ ”, обратитесь к ближайшему официальному дилеру SUBARU для проведения работ по диагностике Вашего автомобиля.

■ Контрольная лампа установки круиз-контроля

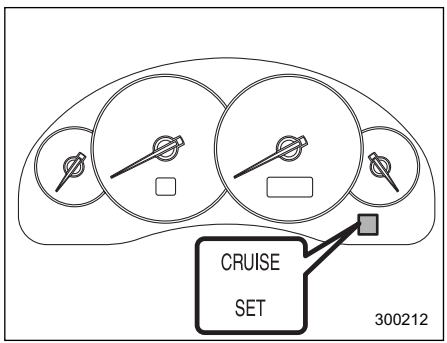

Контрольная лампа установки круиз-контроля загорается при переводе замка зажигания в положение “ON” и гаснет приблизительно через три секунды после этого.

Эта контрольная лампа загорается в том случае, если была установлена заданная скорость движения автомобиля.

– ПРОДОЛЖЕНИЕ –

Задняя подвеска с системой самовыравнивания (модели OUTBACK)

Самовыравнивающаяся задняя подвеска автоматически регулирует положение кузова автомобиля постоянного поддержания его в горизонтальном положении вне зависимости от количества людей, перевозимых в автомобиле, и веса груза.

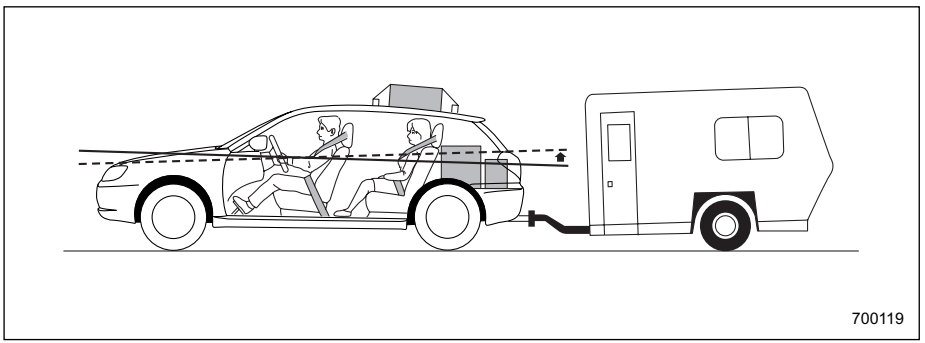

Система самовыравнивания является конструктивной частью задних амортизаторов. Она работает только в тех случаях, когда автомобиль находится в движении.

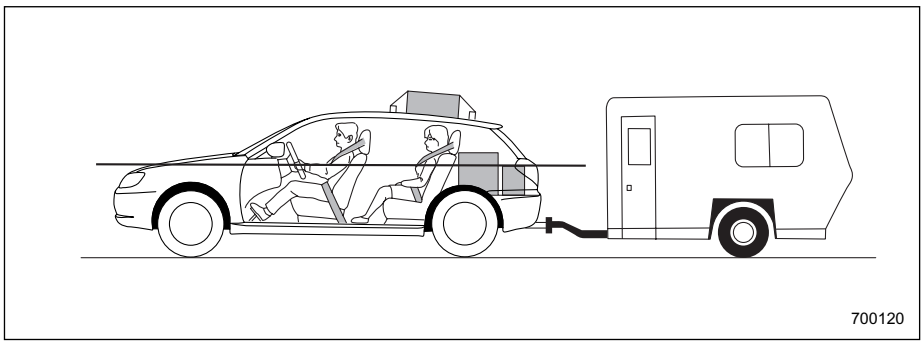

Благодаря самовыравнивающейся задней подвеске уже после нескольких поездок горизонтальное положение кузова автомобиля обеспечивается даже в тех случаях, когда задняя часть автомобиля опущена под тяжестью перевозимого груза или при буксировке прицепа.

При одновременной выгрузке всех перевозимых грузов, высота автомобиля может стать несколько выше обычной. Это связано с повышением гидравлического давления в самовыравнивающейся задней подвеске для обеспечения горизонтального положения кузова автомобиля при перевозке грузов. После нескольких поездок высота автомобиля вновь станет нормальной.

ПРИМЕЧАНИЕ

При чрезмерной нагрузке на заднюю ось автомобиля система самовыравнивания может не справиться с обеспечением горизонтального положения кузова автомобиля.

– ПРОДОЛЖЕНИЕ –

Обкатка нового автомобиля – первые 1600 км (1000 миль) 8-4
Рекомендации по экономии топлива 8-4
Выхлопные газы двигателя (угарный газ) 8-5
Каталитический нейтрализатор отработавших газов (если установлен) 8-6
Периодические проверки технического состояния автомобиля 8-7
Управление автомобилем в зарубежных странах 8-8
Управление полноприводным автомобилем 8-8
Вождение в условиях бездорожья (только для моделей OUTBACK) 8-11
Управление автомобилем зимой 8-13
Эксплуатация автомобиля в холодную погоду 8-13
Движение по заснеженным и обледеневшим дорогам 8-15
Защита от коррозии 8-16
Зимние шины 8-16
Цепи противоскольжения 8-17

Раскачивание застрявшего автомобиля 8-17
Перевозка грузов 8-18
Полозья для закрепления багажника на крыше (модели OUTBACK) 8-19
Буксировка прицепа 8-20
Техническое обслуживание 8-20
Масса буксируемого прицепа 8-20
Сцепное устройство 8-21
Страховочные цепи прицепа 8-21
Наружные зеркала 8-21
Световая сигнализация прицепа 8-22

Шины 8-22
Стабилизатор сцепного устройства 8-22
Рекомендации по буксировке прицепа 8-23
Дополнительная информация при использовании автомобиля в странах Европы 8-26

Обкатка нового автомобиля – первые 1600 км (1000 миль)

Ходовые качества и долговечность Вашего автомобиля зависят от того, как Вы будете обращаться с ним в период обкатки. Первые 1600 км (1000 миль) пробега соблюдайте приведенные ниже инструкции:

- Не разгоняйте двигатель до высоких оборотов. За исключением чрезвычайных обстоятельств, не допускайте работы двигателя с частотой вращения, превышающей 4000 оборотов в минуту.
- Не допускайте длительной работы двигателя на одной частоте вращения или длительного движения автомобиля с одной скоростью, будь это высокая или низкая частота оборотов или высокая или низкая скорость движения автомобиля.
- За исключением аварийных ситуаций, избегайте резкого трогания с места или резких ускорений.
- За исключением аварийных ситуаций, избегайте резких торможений.

Аналогичные рекомендации по обкатке относятся и к тем случаям, когда двигатель прошел капитальный ремонт, после установки нового двигателя на автомобиль, а также после замены тормозных колодок или накладок.

Рекомендации по экономии топлива

Следующие рекомендации помогут Вам добиться экономии топлива.

- Осуществляйте переключение передач в зависимости от скорости движения автомобиля и дорожных условий.
- Избегайте резких ускорений и торможений. Ускорение следует производить плавно до достижения требуемой скорости. Затем старайтесь как можно дольше поддерживать достигнутую скорость движения.
- Избегайте “перегазовок” педалью газа и разгона двигателя до высоких оборотов.
- Избегайте работы двигателя на холостых оборотах без необходимости.
- Следите за тем, чтобы двигатель Вашего автомобиля был должным образом отрегулирован.
- Поддерживайте рекомендованное давление в шинах в соответствии с величинами, приведенными в табличке, расположенной на средней стойке со стороны водителя под дверным замком. Пониженное давление в шинах приводит к их преждевременному износу, а также к

излишнему расходу топлива.
- Включайте кондиционер только при необходимости.
- Регулярно проверяйте углы установки передних и задних колес.
- Избегайте перевозок в автомобиле ненужного багажа или груза.

Выхлопные газы двигателя (угарный газ)

⚠ ВНИМАНИЕ

• Избегайте вдыхания выхлопных газов двигателя. Выхлопные газы двигателя содержат окись углерода (угарный газ), не имеющий цвета и запаха, вдыхание которого является опасным и даже может вызвать летальный исход.
• Поддерживая выхлопную систему двигателя в исправном состоянии, Вы предотвратите попадание выхлопных газов внутрь автомобиля.
• Не допускайте работы двигателя в закрытом помещении, например, в гараже, за исключением кратковременных периодов во время въезда и выезда.
• Избегайте длительного нахождения в припаркованном автомобиле с работающим двигателем. Если такая ситуация неизбежна, обеспечьте подачу в автомобиль свежего воздуха, включив вентилятор.
• Для обеспечения нормальной работы системы вентиляции следите за тем, чтобы передняя решётка воздухозаборника системы вентиляции всегда была очищена от снега, листьев и других предметов, препятствующих поступлению воздуха.
• При любом подозрении на то, что выхлопные газы попадают в салон автомобиля, примите срочные меры по выявлению и устранению проблемы. Если Вам все же необходимо совершить поездку, полностью откройте все окна автомобиля.
• Для предотвращения попадания в салон автомобиля выхлопных газов следите за тем, чтобы при движении крышка багажника или дверца багажного отсека автомобиля была закрытой.

ПРИМЕЧАНИЕ

В течение некоторого времени после выключения двигателя со стороны выпускной системы может быть слышно потрескивание, объясняемое расширением и

– ПРОДОЛЖЕНИЕ –

сжатием металла, из которого изготовлена выпускная система. Этот звук является нормальным явлением.

Каталитический нейтрализатор отработавших газов (если установлен)

⚠ ВНИМАНИЕ

- **Соблюдайте меры пожарной безопасности. Не допускайте движения автомобиля или его парковки вблизи легковоспламеняющихся материалов (например, сухая трава, бумага, ветошь, листья), поскольку каталитический нейтрализатор работает при очень высоких температурах.**
- **Не допускайте нахождения людей или легковоспламеняющихся материалов рядом с выхлопной трубой автомобиля при работающем двигателе. Выхлопные газы имеют очень высокую температуру.**

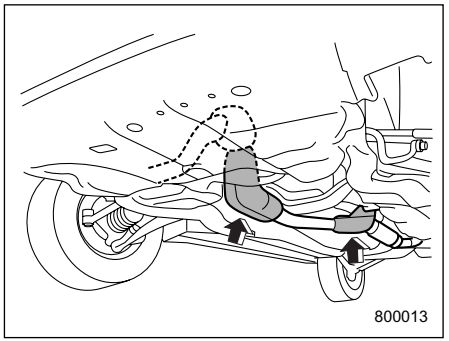

Модели с турбонаддувом двигателя

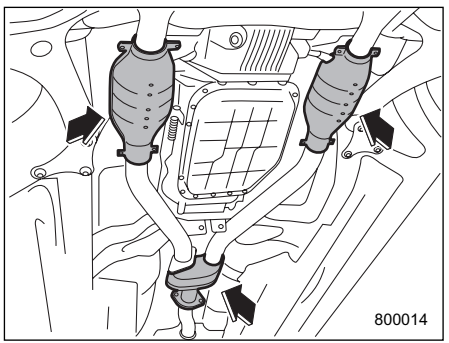

Модели с двигателем объемом 3,0 л.

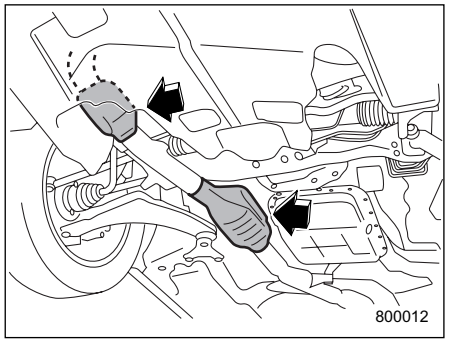

За исключением моделей с турбонаддувом и моделей с двигателем объемом 3,0 л.

Каталитический нейтрализатор устанавливается в выпускной системе автомобиля. Он обеспечивает дожигание выхлопных газов, тем самым, уменьшая содержание в них углеводородов, окиси углерода и окиси азота, осуществляя, таким образом, очистку выхлопных газов двигателя.

Чтобы избежать повреждений каталитического нейтрализатора выполняйте следующие рекомендации:

- Заправляйте автомобиль только неэтилированным бензином. Даже небольшое количество этилированного бензина может привести к повреждению каталитического нейтрализатора.
- Избегайте запусков двигателя при помощи буксировки или толкания автомобиля.
- Не допускайте резкого повышения частоты вращения двигателя.
- Никогда не выключайте зажигания во время движения автомобиля.
- Следите за тем, чтобы двигатель Вашего автомобиля был должным образом отрегулирован. Если Вы почувствовали перебои в работе двигателя (пропуски зажигания, хлопки или неполное сгорание топлива), мы рекомендуем Вам обратиться к официальному дилеру SUBARU для проведения работ по диагностике и возможному ремонту Вашего автомобиля.
- Не наносите на теплозащитный экран каталитического нейтрализатора и на саму выпускную систему каких-либо антикоррозийных покрытий.

Периодические проверки технического состояния автомобиля

Для поддержания Вашего автомобиля в наилучшем состоянии, следите за тем, чтобы рекомендованный перечень работ по техобслуживанию проводился в соответствии с графиком проведения технического обслуживания через предусмотренный интервал времени или после определенного пробега автомобиля.

– ПРОДОЛЖЕНИЕ –

Управление автомобилем в зарубежных странах

Если вы планируете использовать Ваш автомобиль в другой стране:

- Убедитесь в наличии требуемого топлива. (См. раздел “Требования к топливу” в Главе 7).
- Соблюдайте все нормативные акты и технические требования, установленные в соответствующей стране.

Управление полноприводным автомобилем

⚠ ВНИМАНИЕ

• Во избежание аварий при совершении крутых поворотов, резких торможений и т.п., старайтесь поддерживать такую скорость движения Вашего автомобиля, которая является наиболее безопасной для данных дорожных и погодных условий.

• Будьте предельно осторожны во время управления Вашим автомобилем! Излишняя самоуверенность, связанная с тем, что Ваш автомобиль является полноприводным, может легко привести к серьезным авариям.

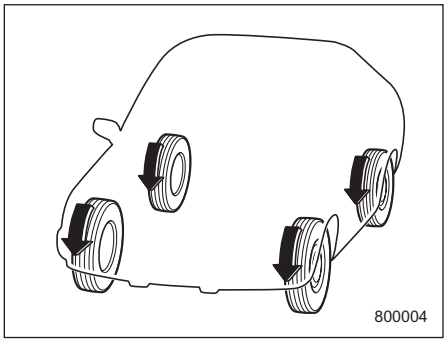

▼ Все модели с полным приводом, за исключением моделей OUTBACK

В полноприводных автомобилях мощность двигателя распределяется на все четыре колеса автомобиля.

При нормальных условиях движения, управление полноприводным автомобилем практически не отличается от управления автомобилем с передним приводом. Полноприводные автомобили обеспечивают лучшее сцепление с дорогой при движении по скользким, мокрым или заснеженным дорогам, а также по грязи, песку и по грунтовым дорогам. Однако конструкция этих автомобилей не предусматривает их использования в условиях бездорожья.

При вождении в условиях бездорожья такие автомобили могут испытывать чрезмерные нагрузки. Автомобили с полным приводом должны использоваться только в таких же условиях, как и обычные автомобили с передним приводом.

В целях безопасности, а также во избежание повреждения системы полного привода, Вы должны запомнить следующие рекомендации:

- Полноприводный автомобиль лучше автомобиля с передним приводом способен преодолевать крутые подъемы на скользкой или заснеженной дороге. Однако управление этими автомобилями на крутых поворотах и при резком торможении слегка отличается. Поэтому при движении вниз по склону или осуществлении поворота следует снизить скорость автомобиля, а также поддерживать безопасную дистанцию от других автомобилей.
- Никогда не пытайтесь проехать через лужи с водой или грязью, или по затопленным дорогам. Попадание воды в воздухозаборник двигателя или в выхлопную трубу, а также попадание брызг воды на электрооборудование автомобиля может не только привести к повреждению автомобиля, но и к тому, что двигатель заглохнет.
- На полноприводном автомобиле можно преодолевать трудные участки дороги, покрытые снегом, грязью или жижей, а также песчаные и грунтовые дороги. Однако он сконструирован как вседорожный автомобиль, а не как вездеход. В связи с этим, управлять полноприводным автомобилем необходимо также осторожно, как и обычным легковым автомобилем.
- Всегда проверяйте работу тормозов после езды по песку, грязи или луже. Проверка осуществляется нажатием на тормозную педаль во время движения на малой скорости. Чтобы просушить тормозные диски и тормозные колодки повторите эту операцию несколько раз.
- При замене колеса, убедитесь в том, что на новом колесе установлена шина, размеры, конструкция, марка, предельная скорость и нагрузка которой соответствует данным, приведенным в соответствующей табличке, расположенной на средней стойке со стороны водителя. Использование колес другого размера или конструкции может привести к серьезным повреждениям трансмиссии, негативно сказаться на поведении Вашего автомобиля при движении и торможении и на его управляемости, а также исказить показания спидометра и одометра, изменить зазор между колесами и кузовом автомобиля. Кроме того, это может привести к опасной утрате контроля над автомобилем.
- Перед началом движения всегда проверяйте давление воздуха в холодных шинах. Рекомендованные величины давления в шинах приведены в табличке, расположенной на средней стойке со стороны водителя под дверным замком.
- При замене колеса со спущенной шиной на временное запасное колесо, используйте только оригинальное временное запасное колесо, которым укомплектован Ваш автомобиль. Использование колес другого размера может привести к серьезным механическим повреждениям трансмиссии Вашего автомобиля.
- Цепи противоскольжения разрешается устанавливать только на передние колеса.
- Частое использование полноприводного автомобиля в тяжелых дорожных условиях, например, передвижение по крутым склонам или пыльным дорогам,

– ПРОДОЛЖЕНИЕ –

приведет к необходимости более частой замены масла в двигателе, а также тормозной жидкости и трансмиссионного масла, чем это предусмотрено в разделе “График технического обслуживания” в Главе 11.

- Необходимо соблюдать определенные меры предосторожности при буксировке Вашего автомобиля. Более подробно см. раздел “Буксировка” в Главе 9.

▼ Модели OUTBACK

В полноприводных автомобилях мощность двигателя распределяется на все четыре колеса автомобиля. При нормальных условиях движения, управление полноприводным автомобилем практически не отличается от управления автомобилем с передним приводом. Полноприводные автомобили обеспечивают лучшее сцепление с дорогой при движении по скользким, мокрым или заснеженным дорогам, а также по грязи, песку и по грунтовым дорогам.

В целях безопасности, а также во избежание повреждения системы полного привода, Вы должны запомнить следующие рекомендации:

- Полноприводный автомобиль лучше автомобиля с приводом на два колеса способен преодолевать крутые подъемы на скользкой или заснеженной дороге. Однако управление этими автомобилями на крутых поворотах и при резком торможении слегка отличается. Поэтому при движении вниз по склону или осуществлении поворота следует снизить скорость автомобиля, а также поддерживать безопасную дистанцию от других автомобилей.
- При замене колеса, убедитесь в том, что на новом колесе установлена шина, размеры, конструкция, марка, предельная скорость и нагрузка которой соответствует данным, приведенным в соответствующей табличке, расположенной на средней стойке со стороны водителя. Использование колес другого размера или конструкции может привести к серьезным повреждениям трансмиссии, негативно сказаться на поведении Вашего автомобиля при движении и торможении и на его управляемости, а также исказить показания спидометра и одометра, изменить зазор между колесами и кузовом автомобиля. Кроме того, это может привести к опасной утрате контроля над автомобилем.
- Перед началом движения всегда проверяйте давление воздуха в холодных шинах. Рекомендованные величины давления в шинах приведены в табличке, расположенной на средней стойке со стороны водителя под дверным замком.
- При замене колеса со спущенной шиной на временное запасное колесо, используйте только оригинальное временное запасное колесо, которым укомплектован Ваш автомобиль. Использование колес другого размера может привести к серьезным механическим повреждениям трансмиссии Вашего автомобиля.
- Цепи противоскольжения разрешается устанавливать только на передние колеса.
- Частое использование полноприводного автомобиля в тяжелых дорожных условиях, например, передвижение по крутым склонам или пыльным дорогам, приведет к необходимости более частой замены масла в двигателе, а также тормозной жидкости и трансмиссионного масла, чем это предусмотрено в разделе “График технического обслуживания” в Главе 11.

• Необходимо соблюдать определенные меры предосторожности при буксировке Вашего автомобиля. Более подробно см. раздел “Буксировка” в Главе 9.

Вождение в условиях бездорожья (только для моделей OUTBACK)

Полный привод и увеличенный, по сравнению с другими моделями, дорожный просвет Вашего автомобиля модели OUTBACK позволяет совершать поездки в условиях относительного бездорожья. Однако помните, что Ваш SUBARU, хоть и является полноприводным автомобилем, представляет собой легковой автомобиль, а не внедорожник или вездеход. Поэтому ниже приведены определенные меры предосторожности, которые основаны на здравом смысле и которые Вам следует соблюдать при поездках на Вашем автомобиле модели OUTBACK по бездорожью:

• Убедитесь в том, что Вы и все пассажиры Вашего автомобиля надежно пристегнуты ремнями безопасности.
• В автомобиле должно иметься определенное аварийное снаряжение: буксирный трос или цепь, лопата, тормозные башмаки, аптечка и мобильный телефон или переносной радиотелефон.
• Управляйте автомобилем аккуратно. Не рискуйте напрасно, заезжая на опасные участки и на участки пересеченной местности.
• Снизьте скорость движения Вашего автомобиля и постоянно соблюдайте предельную осторожность. При движении в условиях бездорожья Вы лишены помощи размеченных полос движения, наклонных дорожных поворотов, дорожной разметки т.п.
• Не осуществляйте передвижений поперек крутых склонов. По склонам допускается передвижение либо строго на подъем, либо строго на спуск. Автомобиль гораздо легче опрокидывается на бок, чем в продольном направлении. Однако если склон имеет слишком крутой уклон, Вам следует избегать передвижений даже строго на подъем или спуск по такому склону.
• Избегайте резких поворотов, особенно на больших скоростях.
• Не держите рулевое колесо за внутреннюю часть или за спицы. При наезде на какое-либо препятствие, рулевое колесо может дернуться и травмировать руки. Поэтому при движении автомобиля держите рулевое колесо за наружную сторону обода.

– ПРОДОЛЖЕНИЕ –

• При передвижении по воде, например, при пересечении неглубоких ручьев, вначале проверьте глубину ручья и степень твердости основания его русла, а также убедитесь в том, что дно плоское. Пересекать ручей нужно медленно и перпендикулярно направлению его течения. Глубина ручья должна быть такой, чтобы вода не достигала ходовой части автомобиля. Попадание воды в воздухозаборник двигателя или в выхлопную трубу, а также попадание брызг воды на электрооборудование автомобиля может не только привести к повреждению автомобиля, но и к тому, что двигатель заглохнет. Никогда не пытайтесь пересекать водоемы с быстрым течением, независимо от их глубины, так как вода может вымыть грунт из-под колес Вашего автомобиля, что, в свою очередь, может привести к потере сцепления с грунтом дна и даже к опрокидыванию автомобиля.

• Всегда проверяйте работу тормозов после езды по песку, грязи или воде. Проверка осуществляется нажатием на тормозную педаль во время движения на малой скорости. Чтобы просушить тормозные диски и тормозные колодки повторите эту операцию несколько раз.

• Не допускайте движения или парковки Вашего автомобиля на каких-либо легковоспламеняющихся материалах (сухая трава или опавшие листья) или рядом с ними, так как они могут легко загореться. Во время работы двигателя и сразу после его остановки выпускная система автомобиля имеет очень высокую температуру. При этом может возникнуть опасность пожара.

• После езды по высокой траве, грязи, камням, песку, воде и т.п. проверьте нижнюю часть кузова автомобиля на наличие травы, веток, бумаги, тряпок, камней, песка и других предметов. При обнаружении подобных предметов, удалите их с нижней части кузова. Дальнейшая эксплуатация автомобиля с такими предметами, застрявшими или прилипшим к нижней части кузова, может привести к механическим повреждениям или пожару.

• Надежно закрепляйте весь груз, перевозимый в автомобиле, а также не допускайте размещения груза выше спинок сидений Вашего автомобиля. При резком торможении или встряске, незакрепленный груз может отбросить в сторону, в результате чего водитель или пассажиры могут получить травмы. Не перевозите тяжелые грузы на крыше Вашего автомобиля. При перевозке таких грузов центр тяжести автомобиля повышается, в результате чего автомобиль становится менее устойчивым к переворачиванию.

• Если Вам необходимо раскачать застрявший автомобиль, чтобы выехать из песка или грязи, плавно нажимайте на педаль газа, перемещая рычаг селектора вперед и назад между положениями “D” и “R”. Не разгоняйте двигатель до высоких оборотов. Для обеспечения лучшего сцепления колес с поверхностью, постарайтесь избегать их пробуксовывания во время попыток освободить застрявший автомобиль.
Если поверхность дороги очень скользкая, то для лучшего сцепления колес с поверхностью дороги при трогании с места включите не 1-ю, а 2-ю передачу (для автомобилей и с механической, и с автоматической коробкой передач).

• Никогда не устанавливайте на колеса Вашего автомобиля шины большей размерности, чем указано в настоящем Руководстве.

• Всегда мойте нижнюю часть кузова Вашего автомобиля после поездок по бездорожью. Элементы подвески автомобиля особенно чувствительны к налипанию грязи, поэтому их надо

мыть особенно тщательно.
• Частое использование полноприводного автомобиля в тяжелых дорожных условиях, например, передвижение по плохим дорогам или вне дорог, приведет к необходимости более частой замены масла в двигателе, а также тормозной жидкости и трансмиссионного масла, чем это предусмотрено в разделе “График технического обслуживания” в Главе 11.

Управление автомобилем зимой

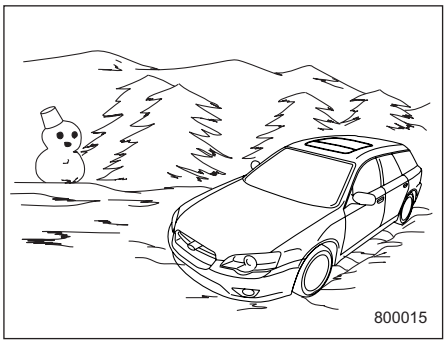

■ Эксплуатация автомобиля в холодную погоду

В автомобиле должно иметься определенное аварийное снаряжение: цепи противоскольжения, скребок для очистки стекол, пакет с песком, сигнальные ракеты, маленькая лопатка и провода для запуска двигателя от внешнего источника.

Проверяйте состояние аккумуляторной батареи и проводов. В холодную погоду емкость аккумуляторной батареи уменьшается. Обеспечьте такое состояние аккумуляторной батареи, которое бы обеспечивало достаточное напряжение для запуска автомобиля в холодную погоду.

Используйте моторное масло, марка и вязкость которого соответствует холодной погоде. Использование густых летних масел затруднит запуск двигателя.

Предохраняйте дверные замки от замерзания путем впрыска в них размораживателя или глицерина.
Попытка силой открыть примерзшую дверь может привести к повреждению или отклеиванию резиновых уплотнителей вокруг двери. Если дверь примерзла, расплавьте лед горячей водой, после чего тщательно сотрите остатки воды с двери.

Используйте специальную незамерзающую жидкость для омывателя ветрового стекла. Не допускайте использования в этих целях охлаждающей жидкости двигателя или аналогичных жидкостей, поскольку они могут повредить окрашенные поверхности автомобиля.

▼ Перед поездкой

Перед тем как сесть в машину, очистите свою обувь от снега и льда, иначе педали могут стать скользкими,

– ***ПРОДОЛЖЕНИЕ*** –

что может привести к опасным последствиям.

При прогреве двигателя автомобиля убедитесь в том, что педаль газа и тормозная педаль имеют ровный ход, а все другие органы управления работают нормально.

Во избежание затруднения работы рулевого механизма, удалите снег и лед, набившийся под крыльями автомобиля. При эксплуатации автомобиля в суровые зимы, периодически производите проверку колесных ниш на наличие снега и льда, остановившись для этого в безопасном месте.

▼ Стоянка в холодную погоду

Не используйте стояночный тормоз при длительных стоянках автомобиля в холодную погоду, поскольку это может привести к примерзанию тормозных колодок. Вместо этого следует выполнять следующие операции.

1. Переведите рычаг переключения передач в положение “1” или “R” (в автомобилях с механической коробкой переключения передач) или рычаг выбора режима в положение “P” (в автомобилях с автоматической коробкой переключения передач).

2. Для предотвращения откатывания автомобиля, установите под колеса тормозные башмаки.

При парковке автомобиля во время снегопада, во избежание повреждения щеток стеклоочистителей, поднимите их от ветрового стекла .

При длительной стоянке автомобиля после поездки по дорогам, покрытым толстым слоем снега, а также при длительной стоянке в метель, на тормозной системе может образоваться лед, что может привести к снижению эффективности торможения. Проверьте подвеску автомобиля, тормозные диски и тормозные шланги, расположенные под днищем автомобиля, на наличие налипшего снега и наростов льда.
При обнаружении налипшего снега или наростов льда их следует удалить, соблюдая осторожность, чтобы не повредить тормозные диски, тормозные шланги и электропроводку системы ABS.

⚠ ВНИМАНИЕ

Снег может задерживать под автомобилем опасные для здоровья выхлопные газы. Если вы припарковали автомобиль в заснеженном месте и хотите оставить его с включенным двигателем, очистите от снега выхлопную трубу и место вокруг автомобиля.

▼ Заправка автомобиля топливом в холодную погоду

В холодную погоду рекомендуется добавлять в топливный бак специальные морозостойкие присадки, предотвращающие образование влаги в топливной системе и ее замерзание. Используйте только те присадки, которые специально предназначены для этих целей. При использовании таких присадок следует иметь в виду, что эффект от их действия сохраняется дольше, если осуществлять дозаправку автомобиля, когда бензобак заполнен наполовину.

Если предполагается, что автомобиль не будет использоваться какое-то длительное время, то будет лучше, если его бензобак будет полностью заполнен.

■ Движение по заснеженным и обледеневшим дорогам

⚠ ВНИМАНИЕ

Не используйте систему круиз-контроля при движении на скользких (заснеженных, обледеневших) дорогах. Это может привести к потере автомобилем управляемости.

⚠ ОСТОРОЖНО

Избегайте длительных непрерывных поездок в метель. Снег может попасть в систему впуска двигателя и забить воздушный фильтр, что может привести к остановке двигателя и даже его поломке.

Во избежание заносов и пробуксовывания колес при движении автомобиля по заснеженным и обледеневшим дорогам, избегайте резких торможений, ускорений и поворотов, а также движения с высокой скоростью.

Чтобы избежать резких торможений, всегда поддерживайте достаточную дистанцию между Вашим автомобилем и автомобилем, движущимся перед Вами.

Для регулирования скорости движения автомобиля и в дополнение к рабочей тормозной системе следует эффективно использовать торможение двигателем. (При необходимости, переключайтесь на более низкую передачу.)

Не допускайте резкого переключения на более низкие передачи. Подобный стиль езды может привести к блокировке колес, что, в свою очередь, может стать причиной потери автомобилем управляемости.

Антиблокировочная тормозная система (система ABS) повышает эффективность торможения на заснеженной или обледеневшей дороге. Более подробно о торможении на скользком покрытии см. раздел “ABS (Антиблокировочная тормозная система)” в Главе 7.

▼ Работа снегоочистителей в условиях снегопада

Перед началом движения в холодную погоду убедитесь в том, что щетки стеклоочистителей не примерзли к ветровому или заднему стеклу. Если щетки стеклоочистителей примерзли к ветровому или заднему стеклу, включите обогрев ветрового стекла, установив кнопку/ручку установки режимов распределения потоков воздуха в положение “ ”, а ручку регулировки температуры на максимальный нагрев, и дождитесь полного оттаивания щеток. Если Ваш автомобиль оборудован антиобледенителем щеток стеклоочистителя, то для оттаивания щеток стеклоочистителя рациональнее использовать именно его. Для оттаивания щетки стеклоочистителя заднего стекла включите обогрев заднего стекла.

При движении в снегопад, если, несмотря на работу стеклоочистителей, замерзающий снег начинает прилипать к ветровому стеклу, включите обогрев ветрового стекла, установив кнопку/ручку установки режимов распределения потоков воздуха в положение “ ”, а ручку регулировки температуры на максимальный нагрев. После достаточного прогрева ветрового стекла и оттаивания замерзшего снега, смойте его, включив омыватель ветрового стекла.

– ПРОДОЛЖЕНИЕ –

Налипание снега на рычагах снегоочистителей затрудняет их нормальную работу. При налипании снега на рычаги стеклоочистителей, Вам следует съехать с дороги в безопасное место и убрать его. При остановке на обочине дороги не забудьте включить аварийную сигнализацию, чтобы привлечь внимание других водителей к припаркованному автомобилю.

При использовании автомобиля в те месяцы, когда возможно выпадение снега, а температура опускается ниже нуля, мы рекомендуем Вам устанавливать на снегоочистителях “незамерзающие” (зимние) щетки.
Щетки подобного типа прекрасно справляются с очисткой ветрового стекла в условиях снегопада. Перед использованием таких щеток убедитесь в том, что они подходят для Вашего автомобиля.

■ Защита от коррозии

См. раздел “Защита автомобиля от коррозии” (Глава 10).

■ Зимние шины

⚠ ВНИМАНИЕ

• При установке зимних (шипованных) шин, убедитесь в том, что их размер, конструкция и предельная нагрузка, на которую они рассчитаны, соответствуют тем, что указаны в табличке, расположенной на средней стойке со стороны водителя. Применение шин других размеров и другой конструкции может стать причиной искажений в показаниях спидометра и одометра, а также изменить зазор между колесами и кузовом автомобиля. Кроме того, это может привести к опасной утрате контроля над автомобилем.
• Все четыре зимние шины должны быть одного размера, конструкции и марки, а также быть рассчитаны на одинаковую предельную нагрузку. Одновременная установка шин разных размеров или конструкции может привести к серьезным механическим повреждениям трансмиссии Вашего автомобиля, а также негативно сказаться на управляемости автомобиля, на его поведении при движении и торможении, а также искажать показания спидометра и одометра. Кроме того, это может привести к опасной утрате контроля над автомобилем.
• Не устанавливайте на автомобиль одновременно радиальные, диагональные или диагонально-опоясанные шины, так как это может опасным образом сказаться на управляемости автомобиля и привести к аварии.

Использование зимних шин может улучшить ходовые качества автомобиля в зимнее время. Если Вы решили установить зимние шины, убедитесь в том, что их размерность и тип соответствуют тем, что рекомендованы для Вашего автомобиля. Все четыре шины должны иметь один размер, конструкцию и марку, а также быть рассчитаны на одинаковую предельную нагрузку. Не допускайте одновременной установки радиальных, диагональных или диагонально-опоясанных шин, так как

это может опасным образом сказаться на управляемости Вашего автомобиля. Будьте внимательны при управлении автомобилем, независимо от типа шин, установленных на колесах Вашего автомобиля.

Если зимние шины, установленные на колесах Вашего автомобиля, имеют маркировку предельно допустимой скорости “Q”, “T” или “H”, то максимальная скорость движения не должна превышать, соответственно, 160 км/ч, 190 км/ч или 210 км/ч.

■ Цепи противоскольжения

При движении по снежным склонам или обледеневшим дорогам Вам может потребоваться установка цепей противоскольжения, которые можно устанавливать только на передние колеса Вашего автомобиля. Во избежание повреждений кузова автомобиля или его подвески, используйте только те цепи противоскольжения, которые подходят колесам Вашего автомобиля по размеру.
При передвижении на автомобиле, передние колеса которого оборудованы цепями противоскольжения, максимальная скорость не должна превышать 30 км/ч (19 миль/ч).

Если вместо одного из передних колес установлено временное запасное колесо, цепи противоскольжения можно устанавливать на передние колеса только после замены такого колеса на одно из задних колес.
Будьте предельно внимательны при управлении автомобилем, передние колеса которого оборудованы цепями противоскольжения – излишняя самоуверенность, вызванная тем, что передние колеса Вашего автомобиля оборудованы цепями противоскольжения, может легко привести к серьезным авариям.

■ Раскачивание застрявшего автомобиля

Если Вам необходимо раскачать застрявший автомобиль, чтобы выехать из снега, песка или грязи, плавно нажимайте на педаль газа, перемещая рычаг селектора вперед и назад между положениями “D” и “R”. Не разгоняйте двигатель до высоких оборотов. Для обеспечения лучшего сцепления колес с поверхностью, постарайтесь избегать их пробуксовывания во время попыток освободить застрявший автомобиль.

Если поверхность дороги очень скользкая, то для лучшего сцепления колес с поверхностью дороги при трогании с места включите не 1-ю, а 2-ю передачу (для автомобилей и с механической, и с автоматической коробкой передач).

Для получения информации о блокировке коробки переключения передач на 2-й передаче, см. раздел “4-х ступенчатая автоматическая коробка переключения передач” и “5-ти ступенчатая автоматическая коробка переключения передач” Главы 7.

– ПРОДОЛЖЕНИЕ –

Перевозка грузов

⚠ ВНИМАНИЕ

• Не перевозите пассажиров на сложенной спинке заднего сиденья, в багажнике или в багажном отсеке. Это может привести к серьезным травмам.
• Перевозимый багаж или другой груз не должен размещаться выше спинки сиденья, так как при резкой остановке или аварии он может упасть на пассажиров и причинить им травмы. При перевозке размещайте багаж или другой груз как можно ближе к полу.

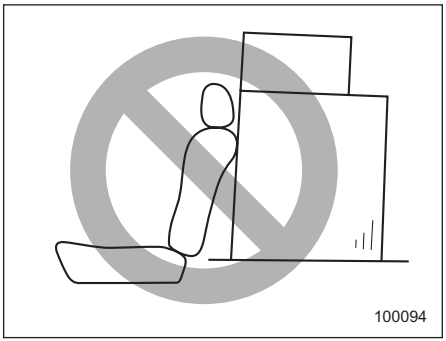

⚠ ВНИМАНИЕ

• Если Вы перевозите груз в салоне автомобиля, закрепите его, чтобы предотвратить возможное резкое перемещение груза по салону при резких торможениях, поворотах или при аварии.
• Не перевозите тяжелые грузы на крыше Вашего автомобиля. При перевозке таких грузов центр тяжести автомобиля повышается, в результате чего автомобиль становится менее устойчивым к переворачиванию.
• Надежно закрепляйте длинномерные предметы, так как при резком торможении их может отбросить вперед, что может стать причиной серьезных травм.
• Не кладите никаких предметов на заднюю полку за задним сиденьем (для модели Седан) или выдвижную шторку багажного отсека (для модели Универсал). При резком торможении или столкновении их может отбросить вперед в салон. Это может привести к получению серьезных травм.

⚠ ОСТОРОЖНО

Не допускайте перевозки в Вашем автомобиле аэрозольных баллончиков, огнеопасных или агрессивных жидкостей или других опасных предметов.

ПРИМЕЧАНИЕ

В целях экономии топлива не следует перевозить ненужный груз.

■ Полозья для закрепления багажника на крыше (модели OUTBACK)

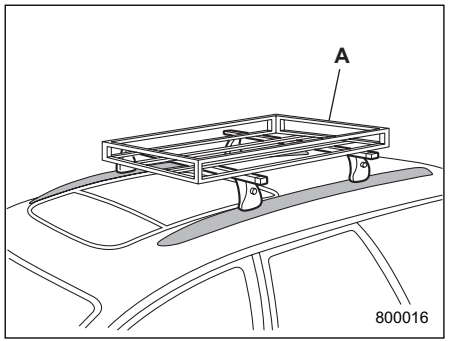

A) Багажник, устанавливаемый на крышу

⚠ ОСТОРОЖНО

• При использовании багажника на крыше Вашего автомобиля, убедитесь в том, что общий вес перевозимого груза и самого багажника не превышает 80 кг (176 фунтов). Перегрузка может вызвать повреждение автомобиля.

• Для перевозки груза на крыше автомобиля полозья для крепления багажника должны использоваться вместе с самим багажником. Не перевозите груз на крыше автомобиля, используя одни лишь полозья для крепления багажника. В противном случае, может быть повреждена крыша автомобиля или ее окрашенные поверхности, а также возможно возникновение опасных ситуаций, связанных с падением перевозимого груза.

После закрепления багажника на полозьях, предусмотренных для крепления багажника на крыше автомобиля, Вы можете перевозить на крыше грузы. При установке багажника на крышу Вашего автомобиля следуйте инструкциям завода-изготовителя. Багажник предназначен для перевозки грузов, вес которых вместе с багажником не превышает 80 кг (176 фунтов).

ПРИМЕЧАНИЕ

• Помните, что при перевозке груза в багажнике на крыше автомобиля высота центра тяжести автомобиля изменяется, что негативным образом влияет на ходовые характеристики автомобиля. Управляйте автомобилем аккуратно. Избегайте резкого трогания с места, резких поворотов и резкого торможения. При этом усиливается эффект бокового ветра.

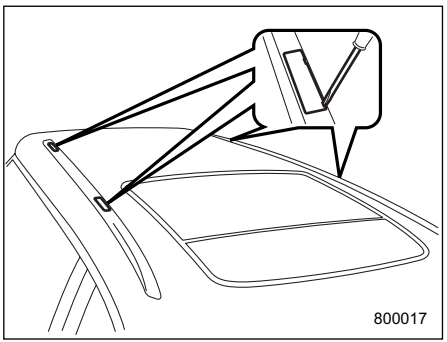

• (Только для моделей Универсал) Каждый из двух полозьев для закрепления багажника на крыше имеет две точки крепления багажника. На каждую точку крепления установлена соответствующая ей крышка. Для снятия крышек используйте отвертку. При установке багажника на крышу Вашего автомобиля следуйте инструкциям завода-изготовителя.

– ПРОДОЛЖЕНИЕ –

Буксировка прицепа

Ваш автомобиль сконструирован для использования, прежде всего, в качестве транспортного средства для перевозки людей. При буксировке прицепа двигатель, трансмиссия, тормозная система, шины и подвеска автомобиля испытывают дополнительную нагрузку, а также повышается расход топлива.

В некоторых странах порядок буксировки прицепов легковыми автомобилями регулируется определенными нормативными актами. Если Вы намерены буксировать прицеп, то Ваша безопасность и успешность буксировки зависит от правильного выбора оборудования, следования правилам его использования, а также от того, насколько осторожно Вы будете управлять автомобилем. Перед приобретением сцепного устройства и другого необходимого оборудования, мы рекомендуем Вам обратиться за консультацией по выбору такого оборудования, подходящего к Вашему автомобилю, к Вашему дилеру SUBARU. Кроме того, Вы должны соблюдать инструкции заводов-изготовителей по установке и использованию оборудования, необходимого для осуществления буксировки прицепа, включая сам прицеп.

SUBARU не несет никакой ответственности за травмы или повреждения автомобиля, явившиеся следствием использования какого-либо оборудования для осуществления буксировки прицепа, за ошибки или пропуски в инструкциях, прилагаемых к оборудованию такого рода, а также за несоблюдение Вами инструкций заводов-изготовителей.

■ Техническое обслуживание

Если Вы используете свой автомобиль для буксировки прицепа, то дополнительные нагрузки на Ваш автомобиль обусловят необходимость более частого проведения работ по его техническому обслуживанию. См. раздел “График технического обслуживания” Главы 11 настоящего Руководства.

Ни при каких условиях не допускается буксировка прицепа на новом автомобиле или на автомобиле с новыми агрегатами силовой передачи (двигатель, коробка переключения передач, дифференциал, подшипники колеса и т.п.) в первые 1600 км (1000 миль) пробега.

■ Масса буксируемого прицепа

⚠ ВНИМАНИЕ

Не допускайте превышения максимально допустимой массы буксируемого прицепа. Превышение максимально допустимой массы прицепа может привести к травмам и/или повреждению автомобиля.

Перед буксировкой прицепа убедитесь в том, что тяговое усилие Вашего автомобиля позволяет осуществлять буксировку Вашего прицепа, уточнив в регистрационных документах автомобиля или у ближайшего дилера SUBARU тяговое усилие Вашего автомобиля и предельную нагрузку шаровой сцепки.

Общая масса прицепа (масса самого прицепа с тормозной системой и масса груза) не должна превышать максимально допустимую величину.

Помните, что нагрузка на шаровую сцепку увеличит нагрузку на Ваш

автомобиль. При этом не должны превышаться ни максимально допустимая масса, ни максимально допустимая нагрузка на заднюю ось.

■ Сцепное устройство

⚠ ОСТОРОЖНО

При установке на Ваш автомобиль сцепного устройства или другого оборудования, необходимого для буксировки прицепа, не допускайте изменений в конструкции системы выпуска двигателя, а также тормозной и прочих систем Вашего автомобиля.

Рекомендуется применять оригинальные сцепные устройства фирмы SUBARU. Оригинальные сцепные устройства SUBARU можно приобрести у Вашего дилера SUBARU.

Регулярно проверяйте затяжку болтов и гаек крепления сцепного устройства.

■ Страховочные цепи прицепа

При поломке или разъединении соединителя и шара сцепного устройства, прицеп может отсоединиться от Вашего автомобиля и создать аварийную ситуацию на дороге.

Поэтому, в целях общей безопасности дорожного движения, всегда дублируйте соединение прицепа и Вашего автомобиля страховочными цепями прицепа. Пропустите цепи крест-накрест под дышлом прицепа, чтобы обеспечить его удержание над поверхностью дороги в случае его разъединения с шаром сцепного устройства. С учетом крутых поворотов, обеспечьте некоторое провисание цепей, убедившись, однако, что они не касаются поверхности дороги.

Более подробную информацию по использованию страховочных цепей Вы можете узнать из инструкций, прилагаемых к Вашему прицепу и сцепному устройству.

■ Наружные зеркала

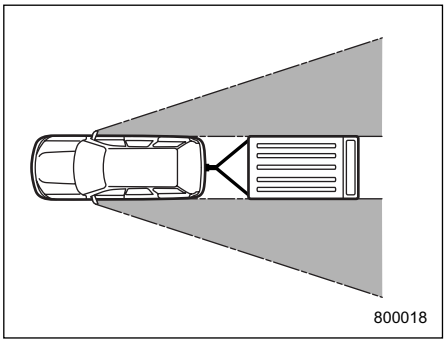

Во многих странах нормативными документами предусматривается обязательное использование при буксировке прицепа специальных наружных зеркал. После присоединения прицепа к Вашему автомобилю, убедитесь в том, что штатные наружные зеркала обеспечивают хорошую заднюю обзорность, а участки обзора, закрытые от водителя – незначительны. Если при использовании штатных наружных зеркал имеются значительные участки обзора, закрытые от водителя, используйте дополнительные наружные зеркала, обеспечивающие

– ПРОДОЛЖЕНИЕ –

выполнение требований соответствующих нормативных документов.

■ Световая сигнализация прицепа

⚠ ОСТОРОЖНО

Неправильное подсоединение системы световой сигнализации прицепа, например, путем непосредственного скручивания проводов, может привести к повреждению электрической системы Вашего автомобиля или стать причиной сбоев в работе его системы световой сигнализации.

Присоединение системы световой сигнализации прицепа к электрической системе Вашего автомобиля требует определенных изменений электрической цепи световой сигнализации Вашего автомобиля, чтобы не только обеспечить ее большую мощность, но и предусмотреть определенные изменения в электропроводке. По вопросу надлежащего подсоединения системы световой сигнализации прицепа, мы рекомендуем Вам проконсультироваться у Вашего дилера SUBARU. При каждом присоединении прицепа, убедитесь в правильности работы указателей поворотов и стоп-сигналов прицепа.

■ Шины

⚠ ВНИМАНИЕ

Не допускайте буксировки прицепа, если на Вашем автомобиле установлено временное запасное колесо. Временное запасное колесо не рассчитано на нагрузки в режиме буксировки прицепа. Буксировка прицепа автомобилем, на котором установлено временное запасное колесо, может привести к повреждению этого колеса и/или ухудшению устойчивости автомобиля, что, в свою очередь, может стать причиной аварии.

Обеспечьте такое давление во всех шинах Вашего автомобиля, которое соответствует величинам, предусмотренным для буксировки прицепа в табличке, расположенной на средней стойке со стороны водителя под дверным замком. Что касается шин прицепа, то их состояние, размер, предельная нагрузка, на которую они рассчитаны, а также давление в них должны соответствовать техническим характеристикам, указанным заводом-изготовителем прицепа.

■ Стабилизатор сцепного устройства

⚠ ОСТОРОЖНО

Для предотвращения ухудшения устойчивости автомобиля при буксировке прицепа, если вес Вашего прицепа более 1500 кг (3307 фунтов), используйте стабилизатор сцепного устройства. (Если максимально допустимая масса прицепа Вашего автомобиля более 1500 кг (3307 фунтов).)

Даже если масса вашего прицепа меньше 1500 кг (3307 фунтов), мы рекомендуем Вам использовать стабилизатор сцепного устройства.

Стабилизатор сцепного устройства предназначен для уменьшения “рыскания” прицепа. По вопросам приобретения и установки стабилизатора сцепного устройства мы рекомендуем Вам обратиться за консультацией к Вашему дилеру SUBARU или профессиональному поставщику сцепных устройств.

■ Рекомендации по буксировке прицепа

⚠ ВНИМАНИЕ

• При буксировке прицепа не развивайте скорость свыше 80 км/ч (50 миль/ч) или предельную скорость, предусмотренную нормативными документами для автомобилей, осуществляющих буксировку прицепа, в зависимости от того, какая из этих величин ниже. Превышение предельной скорости может привести к потере устойчивости автомобиля, что, в свою очередь, может стать причиной аварии.

• Управление автомобилем с прицепом отличается от управления обычным автомобилем, так как изменяются характеристики устойчивости, рулевого управления и тормозной системы, удлиняется тормозной путь автомобиля. В целях безопасности, будьте предельно внимательны при буксировке прицепа, избегайте движения на высоких скоростях. Кроме того, Вы должны иметь в виду следующее:

▼ Перед началом поездки

• Ознакомьтесь с ограничениями по скорости и другими ограничениями, предусмотренными нормативными документами для автомобилей, осуществляющих буксировку прицепа. Если Вам предстоит проехать через несколько стран, еще до поездки ознакомьтесь с соответствующими требованиями правил дорожного движения каждой страны, так как эти правила могут различаться.

• Убедитесь в том, что Ваш автомобиль, а также крепление сцепного устройства находится в хорошем состоянии. При выявлении каких-либо проблем, воздержитесь от буксировки прицепа.

• Убедитесь в том, что кузов Вашего автомобиля сохраняет горизонтальное положение после присоединения прицепа. При значительном запрокидывании вверх передней части автомобиля или значительном проседании его задней части, проверьте массу буксируемого прицепа, а также убедитесь в том, что нагрузка на заднюю ось автомобиля не превышает максимально допустимую.

• Проверьте давление во всех шинах.

• Проверьте правильность соединения прицепа и автомобиля. Убедитесь:

– в надежности закрепления дышла прицепа на шаре сцепного устройства;

– в надежности подсоединения разъема системы световой сигнализации прицепа, а также работе стоп-сигналов прицепа при нажатии на педаль тормоза и одновременном мигании указателей поворотов прицепа и указателей поворота автомобиля, при повороте рычага указателя поворота;

– в надежности закрепления страховочных цепей;

– в надежности крепления всего груза, перевозимого в прицепе;

– в том, что наружные зеркала автомобиля обеспечивают хорошую заднюю обзорность, а участки обзора закрытые от водителя –

– ПРОДОЛЖЕНИЕ –

незначительны.

▼ Управление автомобилем, буксирующим прицеп

• Следует помнить, что тормозной путь автомобиля при буксировке прицепа значительно увеличивается. Избегайте резкого торможения, так как это может привести к заносу или складыванию прицепа, а также к потере автомобилем управляемости.

• Избегайте резкого трогания с места и резких ускорений автомобиля. Если Ваш автомобиль имеет механическую коробку передач, всегда трогайтесь с места на 1-й передаче, отпуская педаль сцепления при умеренных оборотах двигателя.

• Избегайте резкого маневрирования на дороге, частой смены полос движения и резких поворотов.

• Снижайте скорость движения автомобиля перед поворотами. Радиус поворота автомобиля, буксирующего прицеп, должен быть увеличен, так как колеса прицепа окажутся ближе к центру поворота, чем колеса автомобиля. При повороте на узком пространстве, прицеп может ударить автомобиль.

• Перед поездкой с прицепом, уделите достаточное количество времени тому, чтобы научиться “чувствовать” связку автомобиль/прицеп. Попрактикуйтесь в осуществлении поворотов, торможении и движении задним ходом в месте, свободном от движения автотранспорта.

• Боковой ветер может негативным образом сказаться на управляемости Вашего автомобиля и прицепа, приводя к их боковому сносу. Боковой ветер может образовываться как под влиянием погодных условий, так и при встрече с двигающимися в противоположном направлении большегрузными автомобилями и автобусами. При боковом сносе Вашего автомобиля, крепко удерживайте рулевое колесо и немедленно, но постепенно снизьте скорость движения.

• Следует учитывать, что увеличение общей массы и длины Вашего автомобиля после присоединения прицепа приводит к необходимости при объезде других автомобилей так изменить траекторию движения Вашего автомобиля, чтобы увеличить расстояние до них.

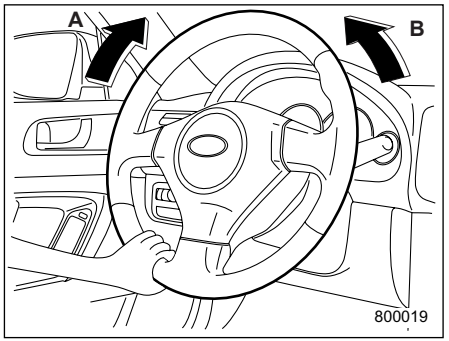

A) Левый поворот
B) Правый поворот

• Движение задним ходом на автомобиле с прицепом – непростое занятие, требующее практических навыков. Не допускайте ускорений и резких поворотов при движении задним ходом на автомобиле с прицепом. При осуществлении левого поворота в режиме заднего хода, ухватитесь одной рукой за нижнюю часть рулевого колеса и поворачивайте его влево, при осуществлении правого поворота – поворачивайте его вправо.

• Если во время движения автомобиля загорается предупреждающая лампа “ABS”, прекратите буксировку прицепа. Мы рекомендуем Вам немедленно

обратиться к ближайшему дилеру SUBARU для проведения необходимого ремонта.

▼ Управление автомобиля на уклонах

• Перед подъемом на склон на автомобиле, оборудованном двухдиапазонной коробкой передач, рекомендуется включить режим “LO”.

• Перед началом спуска по крутому склону, снизьте скорость движения и переключитесь на более низкую передачу (при необходимости – на 1-ю передачу), что позволит Вам осуществлять торможение двигателем и предотвратит перегревание тормозных колодок Вашего автомобиля. Избегайте резкого переключения на более низкие передачи.

• При преодолении подъема в жаркую погоду, кондиционер может автоматически отключиться для предотвращения перегрева двигателя.

• При преодолении подъемов в жаркую погоду, следите за стрелкой указателя температуры охлаждающей жидкости (для всех автомобилей), а также за предупреждающей лампой “AT OIL TEMP” (для автомобилей с АКПП), так как двигатель и коробка передач могут перегреваться при движении в этих условиях. Если стрелка указателя температуры приблизится к сектору ПЕРЕГРЕВА или загорится предупреждающая лампа “AT OIL TEMP”, немедленно выключите кондиционер и остановите машину в ближайшем безопасном месте. См. разделы “Перегрев двигателя” в Главе 9 и “Предупреждающие и контрольные лампы” в Главе 3 настоящего Руководства.

ПРИМЕЧАНИЕ

На автомобилях с автоматической коробкой переключения передач вероятность повышения температуры охлаждающей жидкости двигателя к сектору ПЕРЕГРЕВА в режиме “D” меньше, чем в режиме ручного управления.

• Если Ваш автомобиль оснащен автоматической коробкой переключения передач, не используйте педаль газа для стабилизации его на месте на крутом подъеме вместо стояночного или рабочего тормоза. Это может привести к перегреванию трансмиссионной жидкости.

▼ Стоянка на уклоне

Во время стоянки обеспечьте блокировку колес автомобиля и прицепа. Надежно зафиксируйте положение автомобиля стояночным тормозом. Следует избегать парковки автомобиля на возвышениях или склонах. Однако если невозможно избежать парковки автомобиля на возвышении или склоне, выполните следующие операции:

1. Нажмите на тормозную педаль, и удерживайте ее в этом положении.
2. Попросите кого-нибудь подложить тормозные башмаки под колеса автомобиля и прицепа.
3. После установки тормозных башмаков медленно отпускайте тормозную педаль, пока не убедитесь в том, что автомобиль надежно удерживается тормозными башмаками.
4. Повторно нажмите тормозную педаль и установите стояночный тормоз; затем плавно отпустите тормозную педаль.
5. Включите 1-ю или заднюю передачу (для механической коробки переключения передач) или переведите рычаг селектора в положение “P” (для автоматической коробки переключения передач), и заглушите двигатель.

– ПРОДОЛЖЕНИЕ –

■ Дополнительная информация при использовании автомобиля в странах Европы

Ниже приведена информация, отражающая законодательные и нормативные требования для стран Европы, предусмотренные Стандартом 95/48/EC (92/21/EEC).

▼ Максимально допустимая масса автомобиля и максимально допустимая нагрузка на заднюю ось автомобиля при буксировке прицепа.

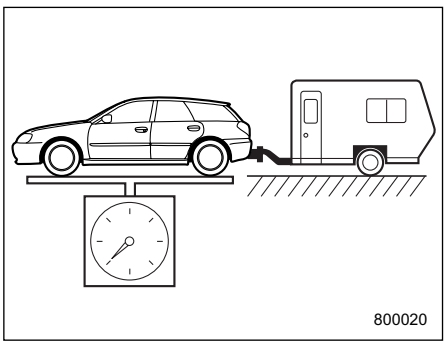

Максимально допустимая масса автомобиля

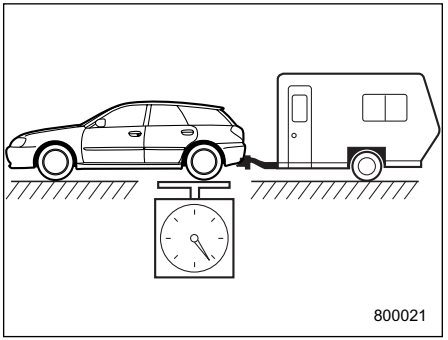

Максимально допустимая нагрузка на заднюю ось автомобиля

Модель			Максимально допустимая масса автомобиля при буксировке прицепа (кг)	Максимально допустимая нагрузка на заднюю ось автомобиля при буксировке прицепа (кг)
Седан	С двигателем, объемом 2,0 л.	5MT	1,910	1,100
		4AT	1,910	1,100
	С двигателем, объемом 2,5 л.	5MT	1,930	1,145
		4AT	1,930	1,145
	С двигателем, объемом 3,0 л.	6MT	2,050	1,145
		5AT	2,050	1,145
Универсал	С двигателем, объемом 2,0 л.	D/R	1,965	1,145
		4AT	1,975	1,145
	С двигателем, объемом 2,5 л.	D/R	2,010	1,170
		4AT	2,020	1,170
	С двигателем, объемом 3,0 л.	6MT	2,100	1,170
		5AT	2,100	1,170
OUTBACK	С двигателем, объемом 2,5 л.	D/R	2,030	1,170
		4AT	2,040	1,170
	С двигателем, объемом 3,0 л.	5AT	2,100	1,170

5MT: 5-ти ступенчатая механическая коробка переключения передач (МКПП)

– ПРОДОЛЖЕНИЕ –

D/R: Двухдиапазонная механическая коробка переключения передач
6MT: 6-ти ступенчатая механическая коробка переключения передач (МКПП)
4AT: 4-х ступенчатая автоматическая коробка переключения передач (АКПП)
5AT: 5-х ступенчатая автоматическая коробка переключения передач (АКПП)

▼ Максимально допустимая статическая вертикальная нагрузка на сцепное устройство

82,4 кг

▼ Места крепления сцепного устройства

Места крепления сцепного устройства показаны на рисунке.

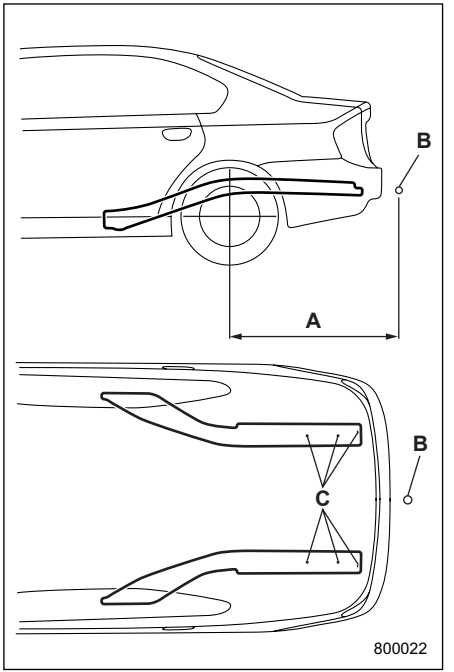

Седан

A) Максимально допустимая длина консольной части сцепного устройства: 1115 мм (44 дюйма)
B) Точка сцепки
C) Точка крепления

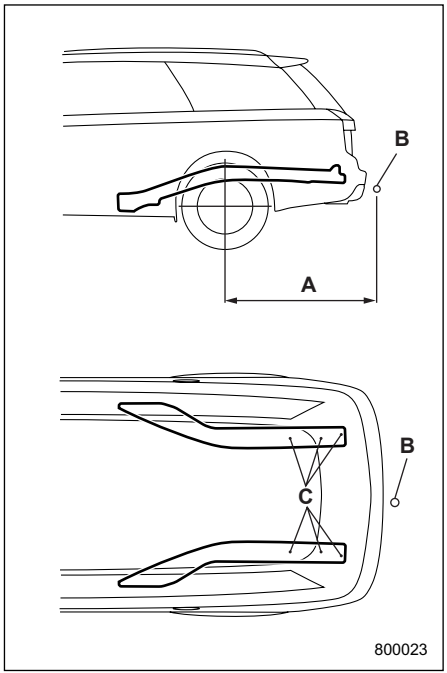

Универсал и OUTBACK

A) Максимально допустимая длина консольной части сцепного устройства: 1171 мм (46 дюймов)
B) Точка сцепки
C) Точка крепления

– ПРОДОЛЖЕНИЕ –

Порядок действий в экстренных случаях

Порядок парковки Вашего автомобиля при возникновении экстренной ситуации 9-2
Временное запасное колесо (если укомплектовано) 9-2
Если спустилась шина 9-4
Замена спущенной шины 9-4
Запуск двигателя от внешнего источника (аккумуляторной батареи другого автомобиля) 9-10
Как осуществить запуск двигателя от внешней аккумуляторной батареи 9-12
Перегрев двигателя 9-14
При появлении пара из-под капота двигателя 9-14
Если из-под капота двигателя не выходит пар 9-14
Буксировка 9-15
Буксировочные и крепежные крюки 9-15
Транспортировка автомобиля на грузовике с плоской платформой 9-19
Буксировка автомобиля без поднятия колес над дорогой 9-20
Дверца багажного отсека – если замок дверцы багажного отсека не отпирается 9-21
Верхний люк – если верхний люк не закрывается 9-21
Инструменты для эксплуатационного ремонта 9-23
Домкрат и рукоятка домкрата 9-23

Порядок парковки Вашего автомобиля при возникновении экстренной ситуации

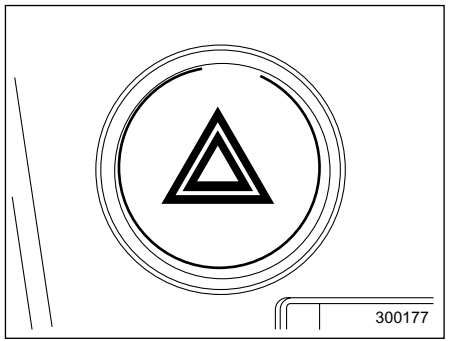

Световая аварийная сигнализация должна включаться как ночью, так и днем, для извещения других водителей о том, что Вы вынуждены были сделать остановку в связи с возникновением экстренной ситуации.
Старайтесь не останавливаться на дороге. При возникновении неисправностей, лучше всего, соблюдая осторожность, съехать с дороги.

Световая аварийная сигнализация может быть включена при любом положении замка зажигания.
Для включения аварийной сигнализации нажмите выключатель световой аварийной сигнализации. Для выключения световой аварийной сигнализации повторно нажмите этот же выключатель.

ПРИМЕЧАНИЕ

При включенной световой аварийной сигнализации указатели поворотов не работают.

Временное запасное колесо (если укомплектовано)

⚠ ВНИМАНИЕ

Не допускайте буксировки прицепа, если на Вашем автомобиле установлено временное запасное колесо. Временное запасное колесо не рассчитано на нагрузки в режиме буксировки прицепа. Буксировка прицепа автомобилем, на котором установлено временное запасное колесо, может привести к повреждению этого колеса и/или ухудшению устойчивости автомобиля, что, в свою очередь, может стать причиной аварии.

Шина временного запасного колеса меньше и легче, чем обычная шина. Конструкция шины временного запасного колеса предусматривает ее использование только в экстренных ситуациях. При первой же возможности замените временное запасное колесо обычным, так как конструкция шины временного запасного колеса

предусматривает только временное ее использование.

Периодически проверяйте давление в шине временного запасного колеса, чтобы оно было всегда готово к использованию. Нормальное давление составляет **420 кПа (4,2 кгс/см^2, 60 фунтов на кв. дюйм)**.

При использовании временного запасного колеса обратите внимание на следующие замечания.

- Не двигайтесь со скоростью более 80 км/ч (50 миль/ч).
- Не устанавливайте на временное запасное колесо цепи противоскольжения. Цепи противоскольжения невозможно должным образом установить на временное запасное колесо, так как его шина имеет меньший размер.
- Не используйте одновременно два или более временных запасных колеса.
- Не переезжайте через препятствия. Шина временного запасного колеса имеет меньший диаметр, в связи с чем, уменьшается дорожный просвет.

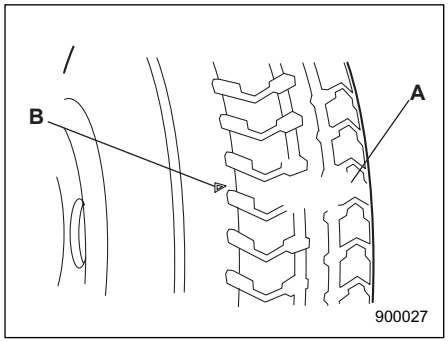

A) Индикатор износа протектора
B) Метка расположения индикатора

- Замените шину при появлении индикатора износа протектора.
- Устанавливайте временное запасное колесо только вместо заднего колеса. Если проколото переднее колесо, замените это колесо одним из задних колес, и установите временное запасное колесо вместо снятого заднего колеса.

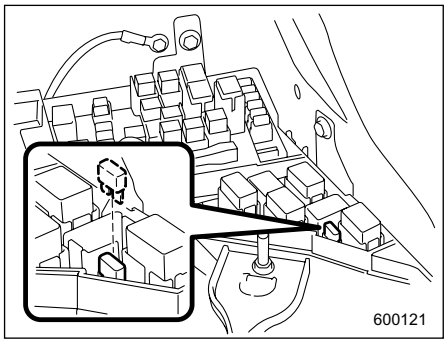

ПРИМЕЧАНИЕ

(Для всех полноприводных автомобилей с АКПП за исключением моделей с турбонаддувом, моделей с двигателем, объемом 3,0 л и моделей с двигателем, объемом 2,5 л, оборудованных системой стабилизации курсовой устойчивости) Перед началом движения с установленным на Вашем автомобиле временным запасным колесом, установите запасной предохранитель в гнездо “FWD” основного блока предохранителей, расположенного в моторном отсеке, и убедитесь, что загорелась предупреждающая лампа полного привода “AWD”. При

– ПРОДОЛЖЕНИЕ –

этом возможности полного привода автомобиля будут деактивированы. После замены временного запасного колеса обычным, для включения полного привода извлеките запасной предохранитель из гнезда “FWD”.

⚠ ОСТОРОЖНО

Не используйте никакие другие временные запасные колеса кроме тех, которые предусмотрены для Вашего автомобиля. Использование колес другого размера может привести к серьезным механическим повреждениям трансмиссии Вашего автомобиля.

Если спустилась шина

Ни в коем случае не допускайте резкого торможения, если одна из шин Вашего автомобиля спустилась. Продолжайте движение по прямой, постепенно снижая скорость движения. Затем, медленно съехав с дороги, припаркуйтесь в безопасном месте.

■ Замена спущенной шины

⚠ ВНИМАНИЕ

- **Нельзя поднимать автомобиль домкратом на уклоне или на рыхлом дорожном покрытии. Домкрат может выскочить с точки поддомкрачивания или осесть в грунт. В обоих случаях это может стать причиной несчастного случая.**
- **Используйте только тот домкрат, который предусмотрен для Вашего автомобиля. Домкрат, которым укомплектован Ваш автомобиль, предназначен только для замены шины. Ни в коем случае не находитесь под Вашим автомобилем, если он поднят домкратом.**
- **Обязательно выключайте двигатель перед тем, как поднять Ваш автомобиль домкратом для замены спущенной шины. Нельзя толкать или раскачивать автомобиль, который поднят домкратом. В противном случае, домкрат может выскочить с места поддомкрачивания, что может стать причиной несчастного случая.**

1. При первой возможности припаркуйтесь на ровной поверхности с твердым покрытием, после чего заглушите двигатель.
2. Надежно зафиксируйте положение Вашего автомобиля стояночным тормозом, после чего включите передачу заднего хода, если на Вашем автомобиле установлена механическая коробка переключения передач, или, если Ваш автомобиль оснащен автоматической коробкой переключения передач, установите рычаг выбора режима в положение “P”.
3. Включите световую аварийную сигнализацию и примите меры, чтобы все пассажиры покинули автомобиль.

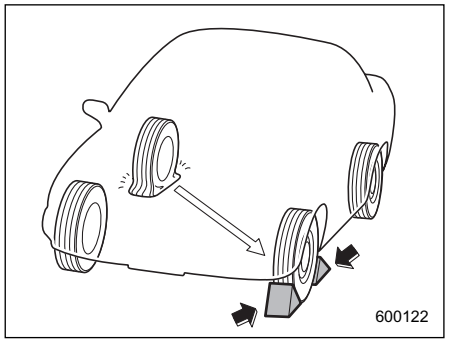

4. Установите тормозные башмаки спереди и сзади под колесо, диагонально противоположное спущенному колесу.

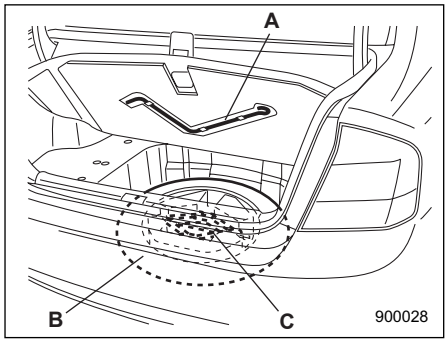

Седан
A) Рукоятка домкрата
B) Запасное колесо
C) Домкрат

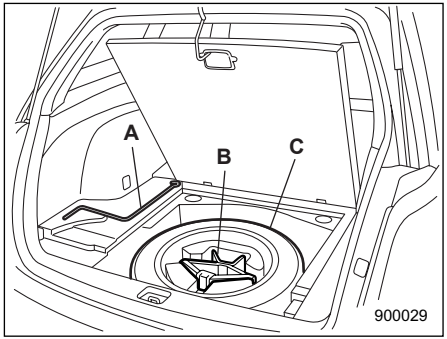

Универсал
A) Рукоятка домкрата
B) Домкрат
C) Запасное колесо

5. Достаньте запасное колесо, домкрат и рукоятку домкрата.
Запасное колесо и домкрат расположены под полом багажника или багажного отсека автомобиля.
Чтобы извлечь запасное колесо и домкрат:

– ПРОДОЛЖЕНИЕ –

Седан:

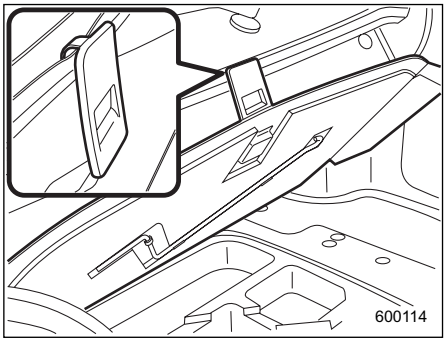

1. Поднимите ручку крышки пола багажника и зацепите ее за кромку багажника.

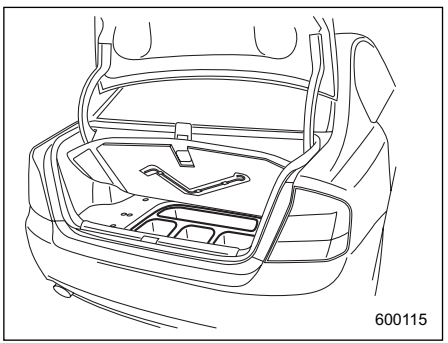

2. Снимите рукоятку домкрата с обратной стороны крышки пола багажника.
3. Извлеките лоток для хранения и перевозки вещей (если установлен).

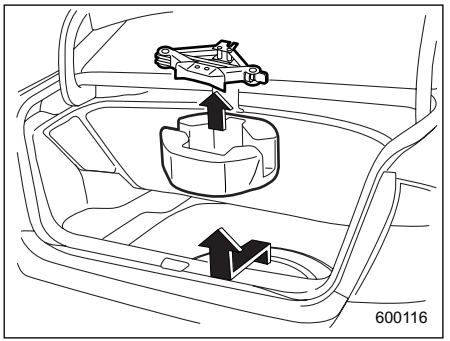

4. Достаньте домкрат.

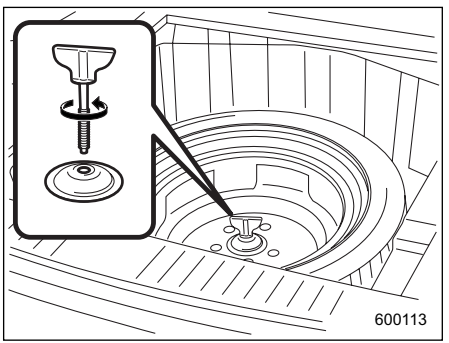

5. Поверните болт крепления против часовой стрелки, после чего достаньте запасное колесо.

Универсал:

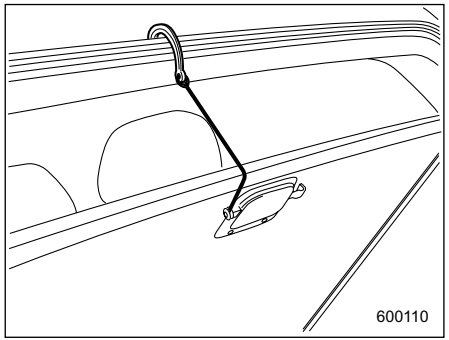

1. Откройте лючок и зафиксируйте его в открытом положении, закрепив крючок, расположенный на нижней стороне лючка, за заднюю кромку крыши.

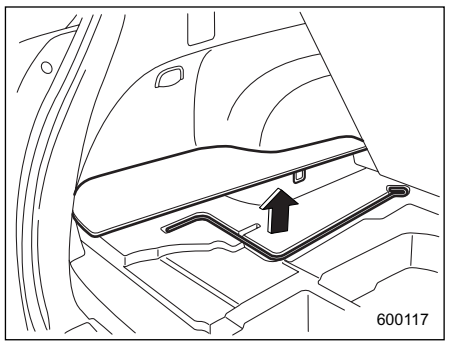

2. Снимите левую часть лючка и достаньте рукоятку домкрата.

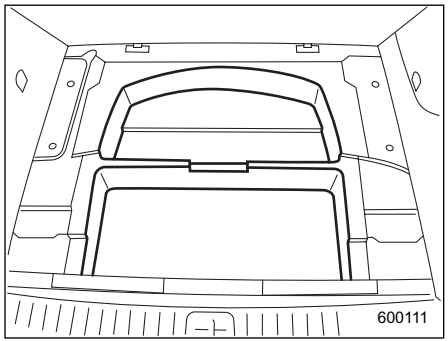

3. Извлеките лоток для хранения и перевозки вещей (если установлен).

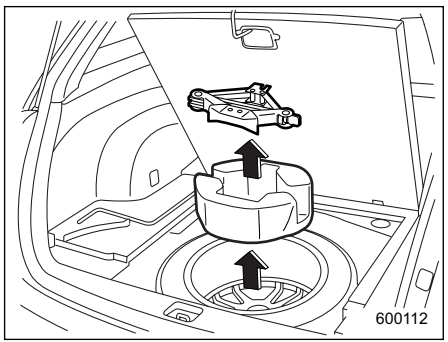

4. Достаньте домкрат.

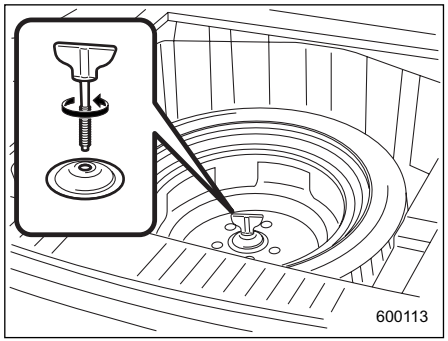

5. Поверните болт крепления против часовой стрелки, после чего достаньте запасное колесо.

Если Ваш автомобиль укомплектован временным запасным колесом, внимательно прочитайте раздел “Временное запасное колесо (если укомплектовано)” настоящей главы и строго следуйте приведенным в ней инструкциям.

ПРИМЕЧАНИЕ

Перед использованием домкрата убедитесь, что он хорошо смазан.

– ПРОДОЛЖЕНИЕ –

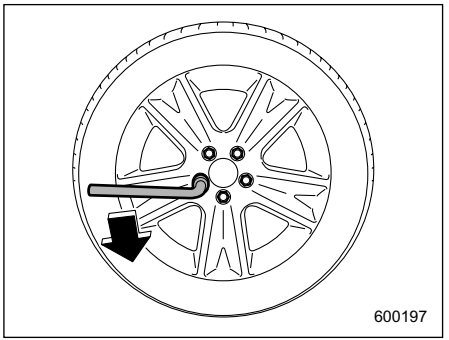

6. Ослабьте гайки крепления колеса баллонным ключом, но не снимайте их.

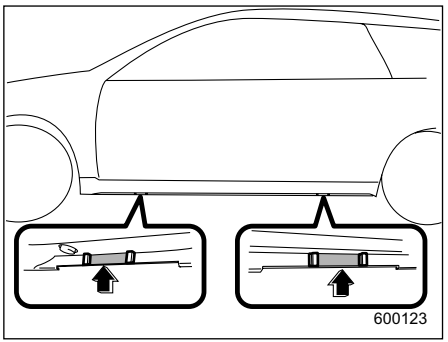

7. Установите домкрат под ближайшую (переднюю или заднюю) к спустившей шине точку поддомкрачивания под боковым порогом.

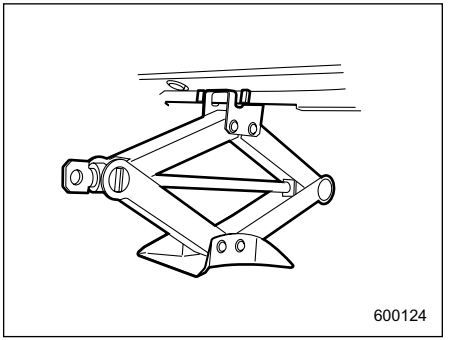

Поворачивайте винт домкрата рукой до тех пор, пока головка домкрата не будет плотно прилегать к точке поддомкрачивания.

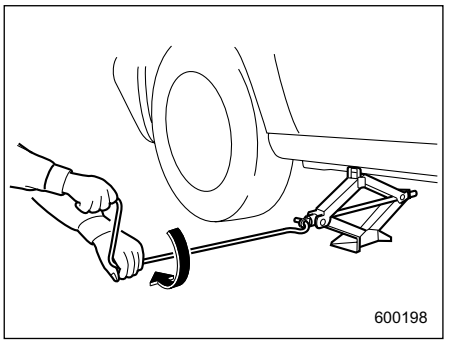

8. Вставьте рукоятку в винт домкрата и вращайте ее до тех пор, пока колесо не оторвется от поверхности. Не поднимайте автомобиль выше необходимого уровня.

9. Снимите гайки крепления колеса, после чего снимите колесо со спущенной шиной.

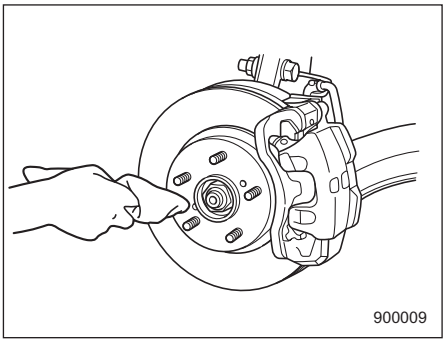

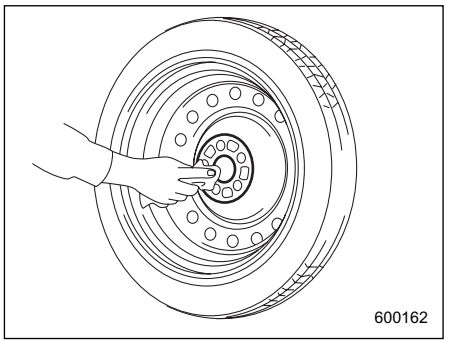

10.Перед установкой запасного колеса протрите тканью посадочное место колеса и ступицу колеса.
11.Установите запасное колесо. Установите гайки крепления колеса. Затяните их рукой.

⚠ ВНИМАНИЕ

При установке запасного колеса, не наносите какого-либо масла или смазки на шпильки и гайки крепления колеса. В противном случае, это может привести к ослаблению затяжки гаек крепления колеса, что может стать причиной несчастного случая.

12.Опустите автомобиль, вращая рукоятку домкрата против часовой стрелки.

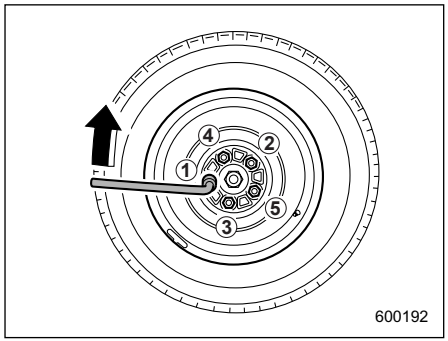

13.Надежно затяните гайки крепления колеса баллонным ключом с нормативным моментом затяжки. При этом соблюдайте последовательность, указанную на рисунке цифрами.
Момент затяжки гаек крепления колеса должен составлять 100 – 120 Нм (10 – 12 кгс/м, 74 – 89 фунт-силы/фут). Такой момент затяжки эквивалентен усилию в 40 – 50 кг (88 – 110 фунтов), приложенному к верхнему концу баллонного ключа. Никогда не затягивайте гайки крепления колес, надавливая на баллонный ключ ногой, а также не используйте для этого удлинитель рычага баллонного ключа в виде какой-либо трубы. В обоих случаях, существует риск того, что Вы превысите нормативный момент затяжки. Проверьте момент затяжки гаек крепления колес в ближайшей станции технического обслуживания автомобилей.

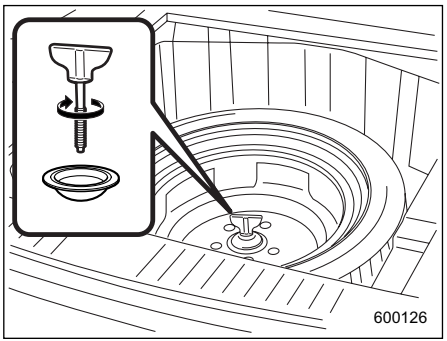

14.После замены, поместите колесо со спущенной шиной в отделение для запасного колеса в багажнике.
Установите на место распорную втулку, после чего крепко затяните болт крепления.
Уложите домкрат и рукоятку домкрата на свои места в багажном отсеке.

⚠ ВНИМАНИЕ

Не допускайте перевозки колеса со спущенной шиной или инструментов, использовавшихся при его

– ПРОДОЛЖЕНИЕ –

замене, в салоне Вашего автомобиля. При резком торможении или столкновении, незакрепленное колесо или инструменты могут нанести травмы водителю или пассажирам. Храните колесо и все инструменты в предназначенных для этого местах.

Запуск двигателя от внешнего источника (аккумуляторной батареи другого автомобиля)

⚠ ВНИМАНИЕ

Меры предосторожности при обращении с аккумуляторной батареей!

Внимательно ознакомьтесь с приведенными ниже инструкциями:

В целях обеспечения безопасного и надлежащего ухода за аккумуляторной батареей, перед проведением работ с аккумуляторной батареей или ее обслуживанию внимательно ознакомьтесь с приведенными ниже мерами предосторожности.

Надевайте средства защиты глаз:

Всегда надевайте средства защиты глаз при проведении работ в непосредственной близости от аккумуляторной батареи Вашего автомобиля. Электролит аккумуляторной батареи содержит серную кислоту, которая при попадании в глаза может привести к потере зрения. Кроме того, аккумуляторная батарея выделяет легко воспламеняющийся и чрезвычайно взрывоопасный газ – водород. В случае возгорания газа, защита глаз является жизненной необходимостью.

Электролит содержит серную кислоту:

Поскольку электролит аккумуляторной батареи содержит серную кислоту, при проверке состояния аккумуляторной батареи обязательно надевайте средства защиты глаз и защитные перчатки. Не допускайте переворачивания и механических ударов аккумуляторной батареи, поскольку это может привести к вытеканию из нее электролита.
Ни при каких обстоятельствах не

допускайте попадания электролита на Вашу кожу, в глаза или на одежду, поскольку это может привести к ожогам и потере зрения. Если брызги электролита аккумуляторной батареи попали на Вашу кожу, в глаза или на одежду, немедленно смойте их большим количеством воды. Если брызги электролита аккумуляторной батареи попали Вам в глаза, немедленно обратитесь за медицинской помощью.

При случайном попадании электролита в полость рта, пищевод или желудок, немедленно выпейте большое количество молока или воды, после чего обратитесь за медицинской помощью.

Электролит – агрессивная жидкость. При попадании капель электролита на окрашенные поверхности или на ткань обивки Вашего автомобиля, немедленно смойте их большим количеством воды.

Беречь от детей:

Работы по обслуживанию аккумуляторной батареи должны проводиться лицами, осведомленными о возможных опасностях при работе с ней. Примите особые меры предосторожности, чтобы не допускать нахождения детей рядом с аккумуляторной батареей. Ненадлежащее обращение с аккумуляторной батареей может привести к потере зрения и ожогам.

Огнеопасно:

До начала работ по обслуживанию аккумуляторной батареи или проведения работ в непосредственной близости от нее, погасите все сигареты, спички и зажигалки. Также, не допускайте возникновения возле аккумуляторной батареи электрических искр, а также нахождения возле нее легковоспламеняющихся предметов. Поскольку аккумуляторная батарея выделяет легко воспламеняющийся и чрезвычайно взрывоопасный водород, возникновение возле аккумуляторной батареи искровых разрядов или нахождение возле нее открытых источников огня может привести к взрыву.

При проведении работ в непосредственной близости от аккумуляторной батареи Вашего автомобиля, не допускайте замыкания между собой клемм (+) и (–) аккумуляторной батареи металлическими инструментами, а также замыкания ее положительной (+) клеммы на кузов автомобиля. При этом возникает короткое замыкание, которое может сопровождаться образованием искровых разрядов, что, в свою очередь, может стать причиной взрыва.

Для предотвращения образования искровых разрядов, перед началом работ по обслуживанию аккумуляторной батареи или проведением работ в непосредственной близости от нее снимите с себя все кольца, наручные часы и другие металлические украшения и аксессуары.

– ПРОДОЛЖЕНИЕ –

Взрывоопасно:

Во время зарядки аккумуляторные батареи выделяют легко воспламеняющийся и чрезвычайно взрывоопасный газ – водород. Для предотвращения взрывов осуществляйте зарядку аккумуляторной батареи Вашего автомобиля в хорошо проветриваемом помещении, а также не допускайте нахождения возле нее легковоспламеняющихся предметов.

Меры предосторожности при запуске двигателя Вашего автомобиля от внешнего источника!

• Не предпринимайте попыток запуска двигателя Вашего автомобиля от внешнего источника, если разряженная аккумуляторная батарея замерзла. Это может привести к разрыву корпуса аккумуляторной батареи или даже к ее взрыву.

• Убедитесь в том, что кабели, используемые для запуска от внешнего источника, и их зажимы не имеют участков с отслоившейся изоляцией или вовсе оголенных участков.

При отсутствии подходящих для этого кабелей, не осуществляйте запуск двигателя от внешнего источника.

• Работающий двигатель может представлять собой опасность. Держите пальцы, руки, одежду, волосы и рабочие инструменты подальше от вентилятора радиатора, ремней и других движущихся частей двигателя. Перед началом работ рекомендуется снимать кольца, часы и галстуки.

⚠ ОСТОРОЖНО

Напряжение аккумуляторной батареи, используемой для запуска двигателя, должно составлять 12 В. Не осуществляйте запуск двигателя от аккумуляторной батареи другого автомобиля, пока не убедитесь, что напряжение вспомогательной аккумуляторной батареи соответствует требуемому.

Если Вам не удается запустить двигатель Вашего автомобиля из-за разряженной аккумуляторной батареи, Вы можете запустить его от другой (вспомогательной) аккумуляторной батареи, соединив две аккумуляторные батареи специальными кабелями для запуска от внешнего источника.

Запуск двигателя от внешней аккумуляторной батареи может быть опасен для Вашего здоровья, если осуществляется с нарушением установленного порядка. Если Вам не известен порядок действий при запуске автомобиля от внешнего источника, проконсультируйтесь с квалифицированным автомехаником.

■ Как осуществить запуск двигателя от внешней аккумуляторной батареи

1. Убедитесь в том, что вспомогательная аккумуляторная батарея имеет напряжение 12 В, а ее отрицательная клемма подсоединяется к “массе”.
2. Если для запуска двигателя

используется вспомогательная аккумуляторная батарея, установленная на другом автомобиле, не допускайте касания кузовов этих автомобилей.
3. Выключите ненужные при запуске электроприборы и освещение.
4. Соедините две аккумуляторные батареи кабелями, точно соблюдая последовательность, указанную на рисунке.

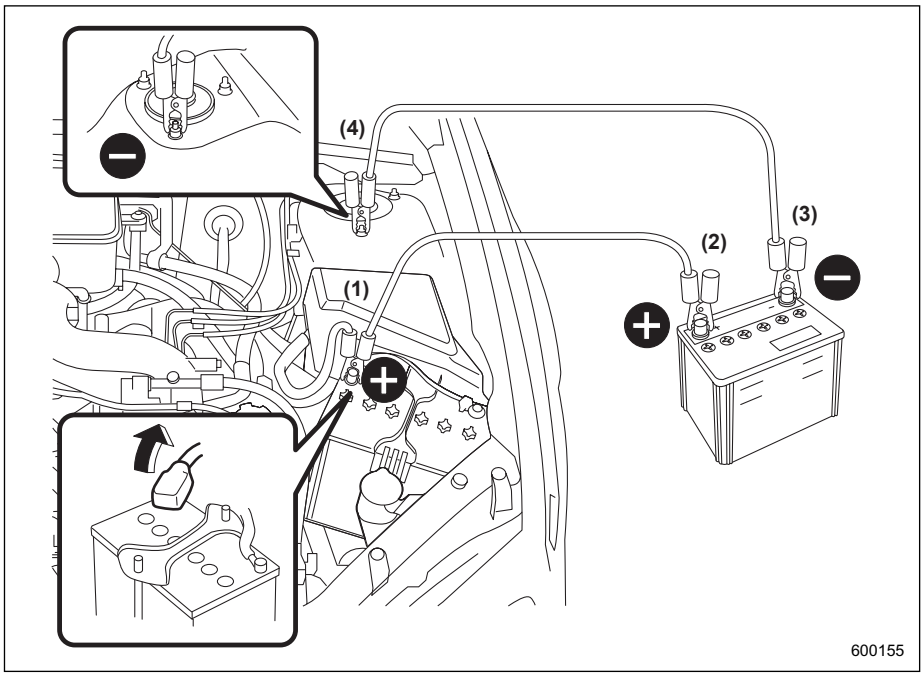

1) Подсоедините один из кабелей к положительной (+) клемме разряженной аккумуляторной батареи.
2) Подсоедините второй конец этого же кабеля к положительной (+) клемме вспомогательной аккумуляторной батареи.
3) Подсоедините второй кабель к отрицательной (–) клемме вспомогательной аккумуляторной батареи.
4) Подсоедините второй конец второго кабеля к гайке крепления передней стойки.
Убедитесь в том, что кабели не проходят возле каких-либо движущихся частей, а их зажимы не соприкасаются с какими-либо другими металлическими деталями.

5. Запустите двигатель автомобиля, на котором установлена вспомогательная аккумуляторная батарея, и обеспечьте его работу на умеренных оборотах. Затем запустите двигатель автомобиля с разряженной аккумуляторной батареей.
6. Как только двигатель будет запущен, отсоедините кабели, используемые для запуска, точно в обратном порядке.

– ПРОДОЛЖЕНИЕ –

Перегрев двигателя

⚠ ВНИМАНИЕ

Не пытайтесь снять крышку радиатора, не заглушив двигатель, и не дав ему возможность полностью остыть. В горячем двигателе охлаждающая жидкость находится под давлением. Если двигатель еще не остыл, то при снятии крышки радиатора Вы можете получить серьезные ожоги от выплескивания кипящей охлаждающей жидкости.

При перегреве двигателя, Вам следует, соблюдая осторожность, съехать с дороги и припарковаться в безопасном месте.

■ При появлении пара из-под капота двигателя

Заглушите двигатель и примите меры, чтобы все пассажиры покинули автомобиль до тех пор, пока двигатель не остынет.

■ Если из-под капота двигателя не выходит пар

1. Обеспечьте работу двигателя на холостых оборотах.
2. Откройте капот двигателя, чтобы обеспечить вентиляцию моторного отсека.
Убедитесь в том, что вентилятор радиатора вращается. Если вентилятор радиатора не вращается, немедленно заглушите двигатель и свяжитесь с Вашим официальным дилером SUBARU для проведения ремонтных работ.
3. После того как температура охлаждающей жидкости двигателя опустится, выключите двигатель.
Если стрелка указателя температуры по-прежнему находится в секторе, соответствующем перегреву двигателя, заглушите двигатель.
4. После полного охлаждения двигателя, проверьте уровень охлаждающей жидкости в расширительном бачке.
Если уровень охлаждающей жидкости двигателя находится ниже отметки “MIN”, долейте охлаждающую жидкость до отметки “MAX”.
5. Если расширительный бачок пуст, залейте в него охлаждающую жидкость. Затем снимите крышку радиатора и долейте охлаждающую жидкость в радиатор.

При необходимости снять крышку с горячего радиатора, вначале оберните крышку радиатора какой-либо плотной тканью, после чего медленно, без нажима, поверните ее до упора против часовой стрелки. Дождитесь, пока давление в радиаторе снизится. Когда давление в радиаторе снизится, снимите крышку радиатора, прижав ее вниз и повернув до высвобождения крышки.

Буксировка

При возникновении необходимости в буксировке Вашего автомобиля лучше всего обратиться к официальному дилеру SUBARU или в коммерческую службу по эвакуации неисправных автомобилей. В целях безопасности, соблюдайте следующие рекомендации.

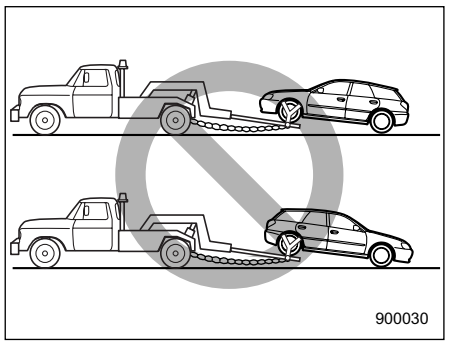

⚠ ВНИМАНИЕ

Запрещается буксировать полноприводные автомобили (как с МКПП, так и с АКПП), когда одна пара колес (передних или задних) приподнята над поверхностью дороги, в то время как другая пара колес катится по дороге. Это приведет к уводу автомобиля в сторону в результате срабатывания или повреждения межосевого дифференциала.

■ Буксировочные и крепежные крюки

Буксировочные крюки можно использовать только в экстренных ситуациях (например, для вытаскивания автомобиля, застрявшего в грязи, в песке или в снегу).

Передний буксировочный крюк (для моделей с двигателем, объемом 3,0 л кроме моделей OUTBACK):

1. Из автомобильной сумки для инструментов достаньте буксировочный крюк, отвертку и балонный ключ.

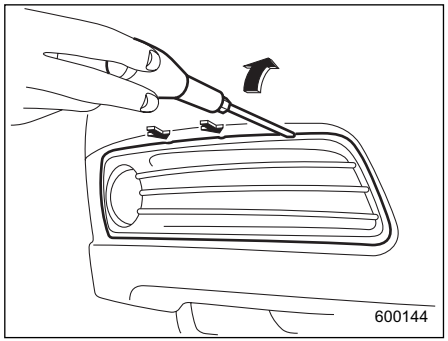

2. Обернув изолентой или тканью прямую отвертку, вставьте ее в щель между крышкой и передним бампером, и, используя отвертку в качестве рычага, откройте крышку.
3. Полностью снимите крышку, потянув ее на себя.

– ПРОДОЛЖЕНИЕ –

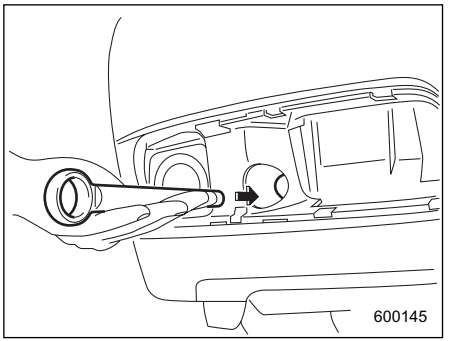

4. Вворачивайте буксировочный крюк в резьбовое отверстие до тех пор, пока полностью не скроется резьба на буксировочном крюке.

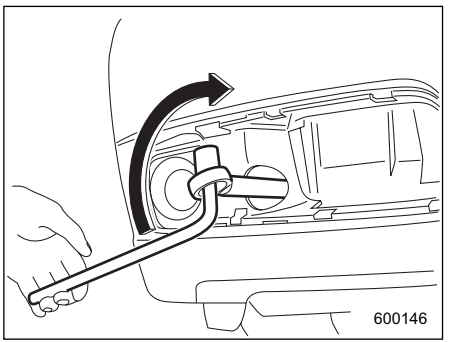

5. С помощью балонного ключа надежно затяните буксировочный крюк.

После буксировки снимите буксировочный крюк с автомобиля и сложите его в сумку для инструментов. Установите крышку буксировочного крюка на бампер.

Передний буксировочный крюк (для моделей OUTBACK):

1. Из автомобильной сумки для инструментов достаньте буксировочный крюк, отвертку и балонный ключ.

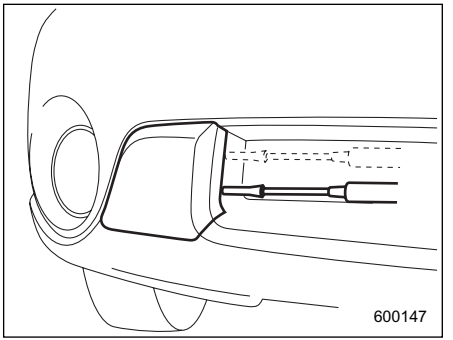

2. Обернув изолентой или тканью прямую отвертку, вставьте ее в щель между крышкой и передним бампером, и, используя отвертку в качестве рычага, откройте крышку.
3. Полностью снимите крышку, потянув ее на себя.

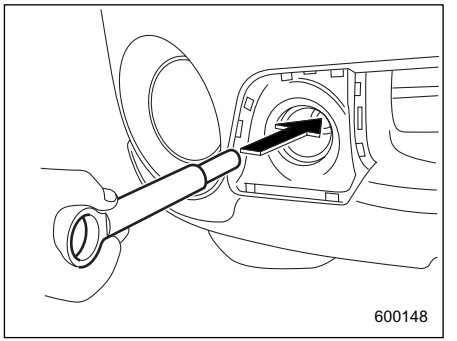

4. Вворачивайте буксировочный крюк в резьбовое отверстие до тех пор, пока полностью не скроется резьба на буксировочном крюке.

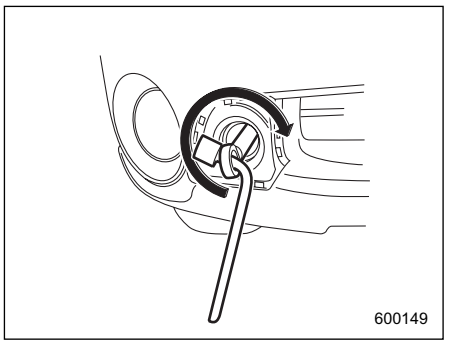

5. С помощью балонного ключа надежно затяните буксировочный крюк.

После буксировки снимите буксировочный крюк с автомобиля и сложите его в сумку для инструментов. Установите крышку буксировочного крюка на бампер.

Передний буксировочный крюк (кроме моделей с двигателем, объемом 3,0 л и OUTBACK):

1. Из автомобильной сумки для инструментов достаньте буксировочный крюк, отвертку и балонный ключ.

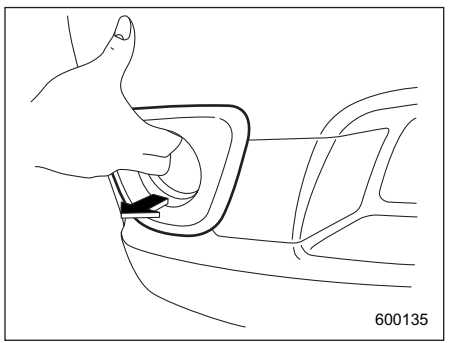

Автомобили с передними противотуманными фарами

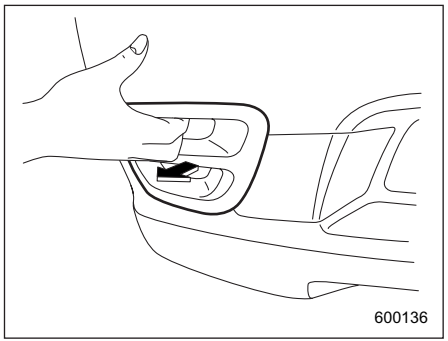

Автомобили без передних противотуманных фар

2. Снимите крышку, зацепившись пальцами за ее заднюю часть.

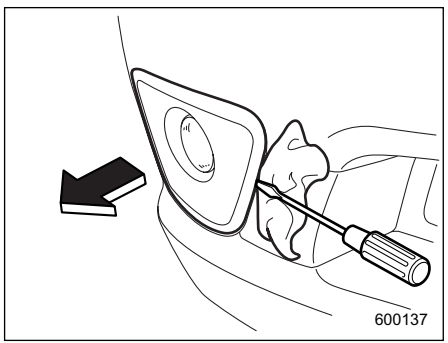

Если крышку невозможно снять рукой, оберните тканью прямую отвертку, вставьте ее в щель между крышкой и передним бампером, и, используя отвертку в качестве рычага, откройте крышку.

3. Полностью снимите крышку, потянув ее на себя.

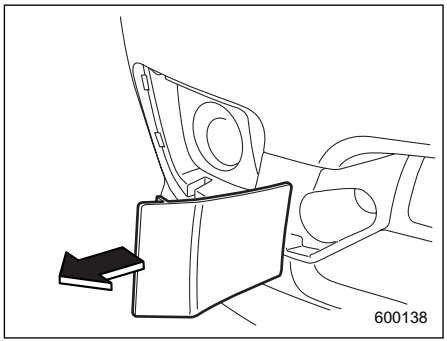

4. Чтобы снять крышку буксировочного крюка, потяните ее на себя.

– ПРОДОЛЖЕНИЕ –

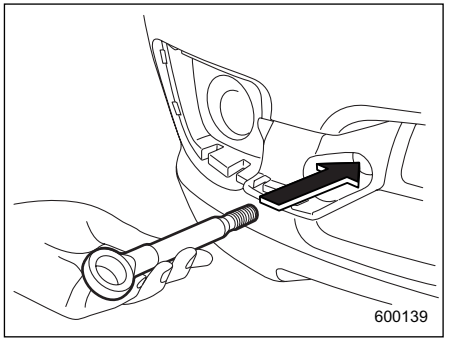

5. Вворачивайте буксировочный крюк в резьбовое отверстие до тех пор, пока полностью не скроется резьба на буксировочном крюке.

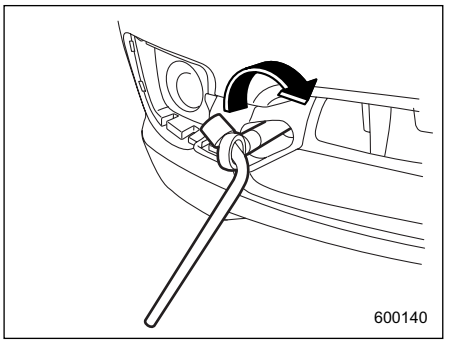

6. С помощью балонного ключа надежно затяните буксировочный крюк.

После буксировки снимите буксировочный крюк с автомобиля и сложите его в сумку для инструментов. Установите крышку буксировочного крюка и крышку противотуманной фары на бампер.

⚠ ВНИМАНИЕ

• Не используйте буксировочный крюк в других целях, кроме как буксировки Вашего автомобиля.
• Убедитесь, что после буксировки буксировочный крюк снят с автомобиля. Если оставить буксировочный крюк установленным на автомобиль, это может помешать нормальной работе системы подушек безопасности при лобовом столкновении.

Задний буксировочный крюк:

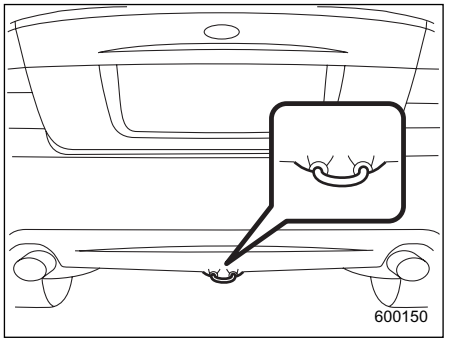

⚠ ОСТОРОЖНО

• Не допускайте чрезмерной поперечной нагрузки на буксировочные крюки.
• Не допускайте использования заднего буксировочного крюка для крепления автомобиля.

Передние крепежные крюки:

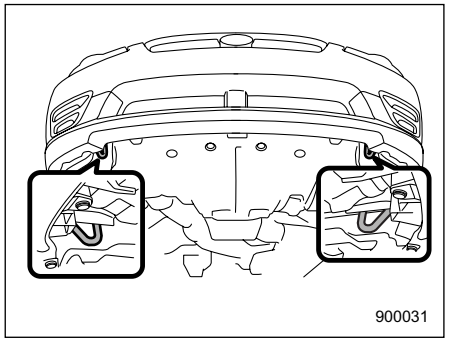

Передние крепежные крюки расположены между каждым из передних колес и передним бампером.
Задние крепежные крюки:

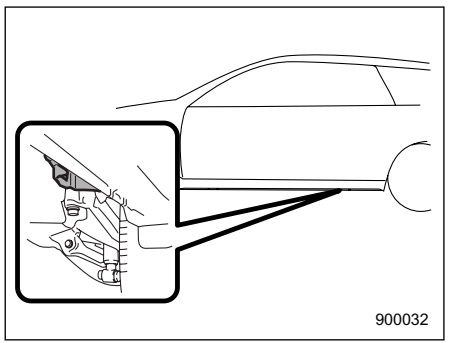

Задние крепежные крюки расположены около каждого элемента жесткости точки поддомкрачивания.

⚠ ВНИМАНИЕ

Используйте задние крепежные крюки только для закрепления автомобиля по направлению вниз. Если их использовать для закрепления автомобиля в других направлениях, тросы могут соскользнуть с крюков, что может привести к возникновению опасной ситуации.

■ Транспортировка автомобиля на грузовике с плоской платформой

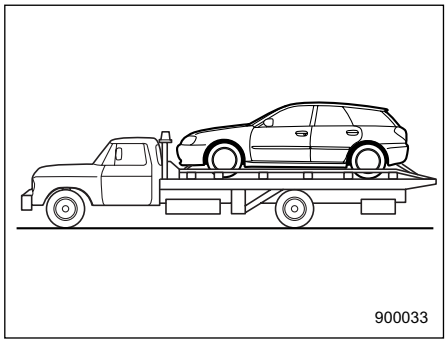

Этот способ транспортировки Вашего автомобиля является наиболее предпочтительным. Для обеспечения безопасной транспортировки Вашего автомобиля следуйте приведенным ниже инструкциям.
1. Переведите рычаг выбора режима в положение “P” (для автомобилей с автоматической коробкой переключения передач) или включите первую передачу (для автомобилей с механической коробкой переключения передач).
2. Надежно зафиксируйте положение Вашего автомобиля, подняв рычаг

– ПРОДОЛЖЕНИЕ –

стояночного тормоза.
3. Надежно закрепите автомобиль на платформе крепежными цепями. Все крепежные цепи должны быть натянуты с одинаковым усилием. Проследите за тем, чтобы натяжение крепежных цепей не было чрезмерным и не уменьшило дорожный просвет Вашего автомобиля.

■ Буксировка автомобиля без поднятия колес над дорогой

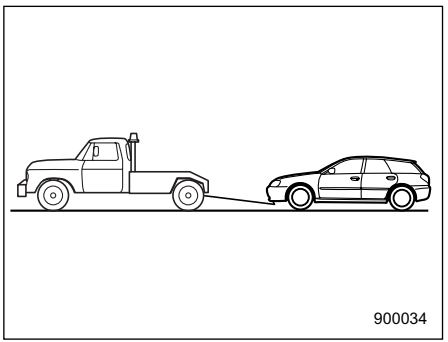

1. Проверьте уровень масла в коробке переключения передач и дифференциалах, и, при необходимости, долейте масло до отметки верхнего уровня.
2. Выключите стояночный тормоз и переведите рычаг переключения передач в нейтральное положение.
3. Во время буксировки замок зажигания должен находиться в положении “ACC”.
4. Устраните провис буксирного троса или каната, обеспечив отъезд тягача от Вашего автомобиля на малой скорости, чтобы избежать повреждения Вашего автомобиля при рывке во время трогания с места.

⚠ ВНИМАНИЕ

• Не допускайте перевода замка зажигания в положение “LOCK” на Вашем автомобиле во время его буксировки. В противном случае, произойдет блокировка рулевого колеса Вашего автомобиля, в результате чего Вы не сможете изменять направление его передних колес.
• Следует помнить, что при выключенном двигателе усилитель тормозной системы и гидроусилитель руля не функционируют. Нажатие на тормозную педаль и управление рулем при выключенном двигателе потребует от Вас гораздо больших физических усилий.

⚠ ОСТОРОЖНО

• В случае выявления неисправностей в коробке передач Вашего автомобиля, его транспортировку необходимо осуществлять на грузовике с плоской платформой.
• При таком способе буксировки не запускайте двигатель Вашего автомобиля. В противном случае, при буксировке автомобиля с работающим двигателем возможно повреждение трансмиссии.
• Скорость буксировки автомобилей с АКПП не должна превышать 30 км/ч (20 миль/ч), а максимальное расстояние буксировки – 50 км (31 мили). Для буксировки Вашего автомобиля на большее расстояние или с более высокой скоростью, необходимо использовать грузовик с плоской платформой.

Дверца багажного отсека – если замок дверцы багажного отсека не отпирается

Если Вы не можете отпереть дверцу багажного отсека при помощи переключателей блокировки дверей или при помощи системы дистанционного управления замками автомобиля, Вы можете открыть ее со стороны багажного отсека.

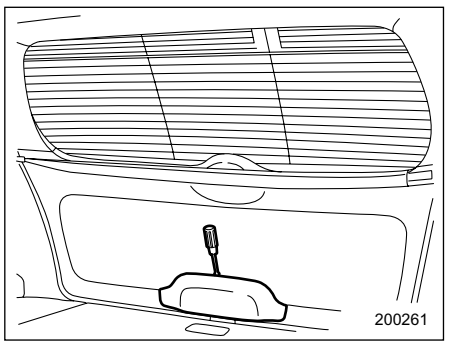

1. При помощи плоской отвертки, снимите технологический лючок в центральной нижней части внутренней облицовки дверцы багажника.
2. За панелью внутренней отделки дверцы багажного отсека нащупайте рычажок открывания дверцы багажного отсека.

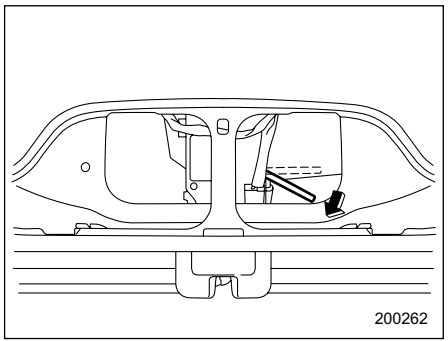

3. Отоприте дверцу багажного отсека, отжав рычажок вниз.
4. Откройте дверцу багажника снаружи, поднимая вверх ее ручку.

Верхний люк – если верхний люк не закрывается

Если при помощи переключателя верхнего люка верхний люк не закрывается, его можно закрыть вручную.

Седан:

1. Из отделения для перчаток достаньте ключ с шестигранной головкой, а из сумки для инструментов – отвертку.

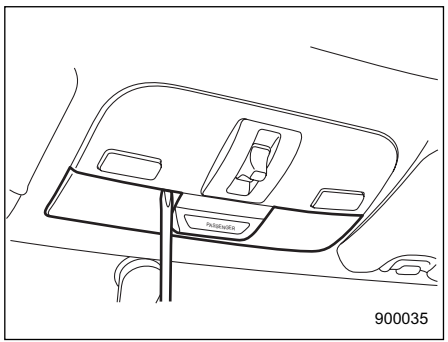

2. Снимите линзу плафона точечных светильников, поддев ее край при помощи плоской отвертки.

– ПРОДОЛЖЕНИЕ –

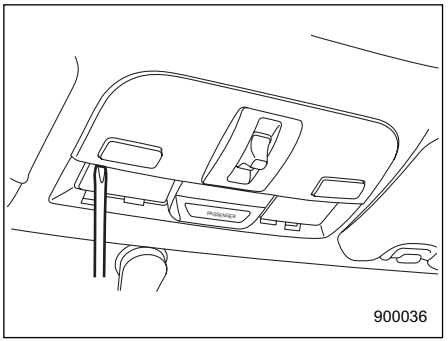

3. Снимите два винта, удерживающие корпус переключателя верхнего люка. Затем, снимите переключатель верхнего люка.

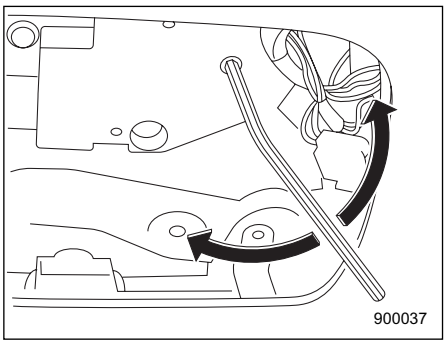

4. Вставьте ключ в вал электродвигателя.

Чтобы опустить верхний люк, поворачивайте ключ по часовой стрелки.
Чтобы закрыть верхний люк, поворачивайте ключ против часовой стрелки.

Обратитесь к официальному дилеру SUBARU для проведения работ по диагностике и ремонту Вашего автомобиля.

Универсал:
1. Из отделения для перчаток достаньте ключ с шестигранной головкой, а из сумки для инструментов – отвертку.
2. Если солнцезащитная шторка полностью открыта, сдвиньте ее вперед по направлению к передней части автомобиля, выполнив следующие действия.

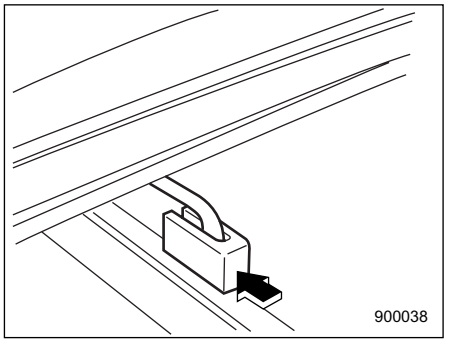

1) Нажмите на заднюю часть ползунка рамы заднего люка по направлению к задней части автомобиля.

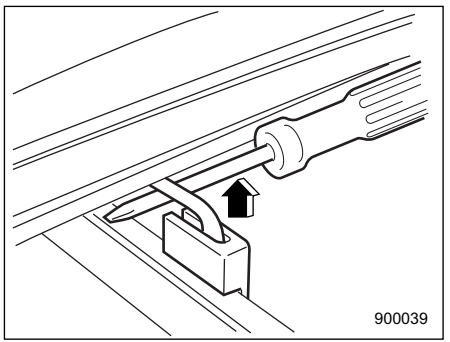

2) При помощи отвертки или подобного инструмента,

разъедините ползунок и тягу. Сдвиньте солнцезащитную шторку по направлению к передней части автомобиля.

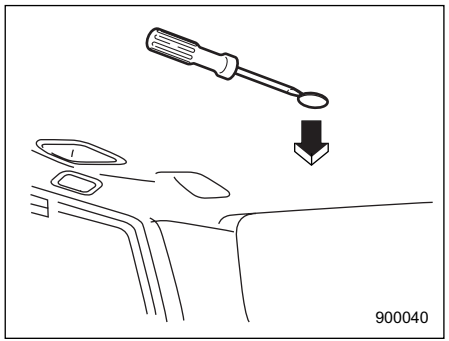

3. Снимите из обивки крыши заглушку, расположенную за верхним люком, вставив жало плоской отвертки между заглушкой и обивкой крыши и оттянув заглушку вниз.

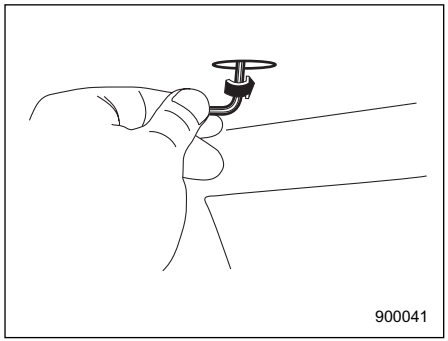

4. Вставьте ключ в вал электродвигателя.
Чтобы закрыть верхний люк, поворачивайте ключ по часовой стрелке.

Мы рекомендуем Вам обратиться к официальному дилеру SUBARU для проведения работ по диагностике и ремонту Вашего автомобиля.

Инструменты для эксплуатационного ремонта

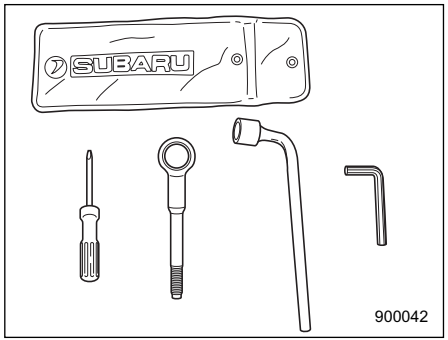

В комплектацию Вашего автомобиля входят следующие инструменты для эксплуатационного ремонта:

Отвертка
Буксировочный крюк
Баллонный ключ
Ключ с шестигранной головкой (только для автомобилей с верхним люком)

■ Домкрат и рукоятка домкрата

Домкрат хранится под крышкой пола

– ПРОДОЛЖЕНИЕ –

багажника или под центральным лючком багажного отсека.

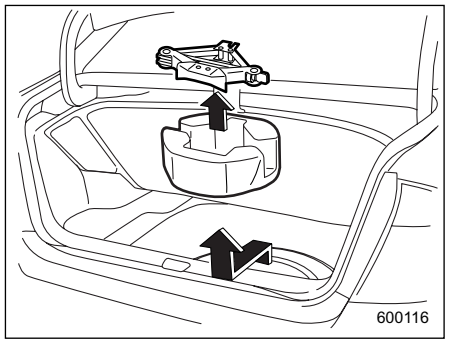

Седан: Чтобы достать домкрат, откройте крышку пола багажника и извлеките домкрат из центральной части запасного колеса.

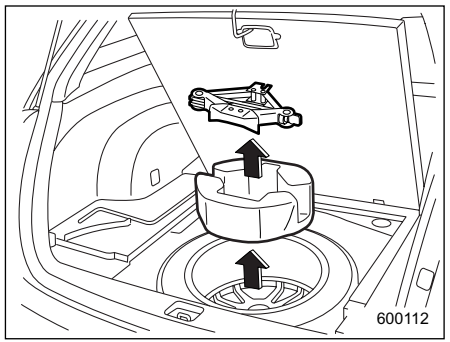

Универсал: Чтобы достать домкрат, откройте центральный лючок багажного отсека и извлеките домкрат из центральной части запасного колеса.
Рукоятка домкрата хранится с обратной стороны крышки пола багажника или с обратной стороны центрального лючка багажного отсека.

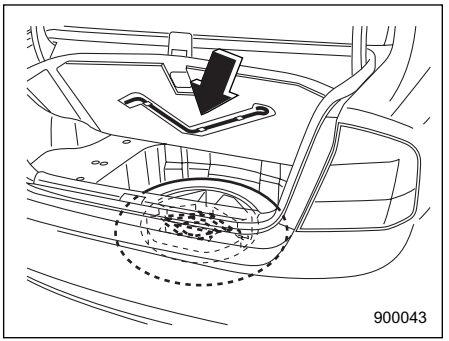

Седан: Откройте крышку пола багажника и снимите рукоятку домкрата с ее обратной стороны.

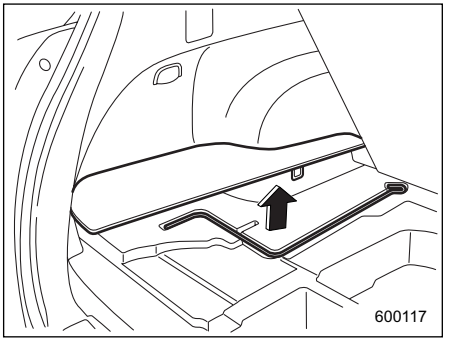

Универсал: Откройте центральный лючок, снимите левую часть лючка и достаньте рукоятку домкрата.

Порядок использования домкрата описан в разделе “Если спустилась шина”.

Уход за внешним видом автомобиля

Уход за кузовом автомобиля 10-2
Полировка кузова автомобиля 10-3
Очистка дисков из алюминиевого сплава 10-4
Защита от коррозии 10-4
Наиболее типичные причины коррозии 10-4
Меры по предотвращению коррозии 10-5
Чистка салона автомобиля 10-6
Тканевая обивка сидений 10-6
Кожаная обивка сидений 10-6
Обивка из синтетической кожи 10-6
Очистка панелей управления системы климат-контроля и аудиосистемы, панели приборов, центральной консоли, панели комбинации приборов, мест расположения различных переключателей и выключателей, а также других пластмассовых поверхностей 10-7
Монитор системы навигации (в моделях для Европы – если установлена) 10-7

Уход за кузовом автомобиля

■ Мойка автомобиля

⚠ ОСТОРОЖНО

• Во время мойки автомобиля его тормоза могут намокнуть. В результате, удлинится тормозной путь Вашего автомобиля. Для просушки тормозов следует обеспечить их нагревание, слегка нажимая на тормозную педаль при движении на безопасной скорости.

• Не осуществляйте мойку моторного отсека и прилегающих к нему участков. Если вода попадет в воздухозаборник двигателя, на электрические детали или в бачок жидкости для гидроусилителя руля, это вызовет неисправности двигателя или системы гидроусилителя руля.

• Если Ваш автомобиль оборудован задним стеклоочистителем, щетки автоматической мойки могут запутаться вокруг него, повредив рычаг стеклоочичтителя и прочие детали. Попросите оператора автоматической мойки, чтобы он установил режим мойки, при котором щетки мойки не будут касаться рычага заднего стеклоочистителя, или, перед началом мойки зафиксируйте рычаг стеклоочистителя на заднем стекле при помощи липкой ленты.

ПРИМЕЧАНИЕ

Если Вы собираетесь воспользоваться услугами автоматической мойки автомобилей, предварительно убедитесь в том, что она подходит для Вашего автомобиля.

Лучшим способом поддержания прекрасного внешнего вида Вашего автомобиля является его мойка. Чтобы дорожная грязь не въелась в окрашенные поверхности Вашего автомобиля, мойка автомобиля должна производится не реже одного раза в месяц.

Грязь смывается губкой и обильным количеством теплой или холодной воды. При мойке автомобиля не допускается использование горячей воды. Кроме того, нельзя осуществлять мойку автомобиля на ярком солнце.

При необходимости, соли, химикаты, прилипшие насекомые, гудрон, сажа и птичий помет следует смывать с использованием мягкого моющего средства. Мягкое моющее средство должно быть нейтральным. Не следует применять сильнодействующее мыло или химические моющие средства. Все моющие средства следует быстро смыть, не допуская их высыхания на поверхностях кузова автомобиля. Обмойте автомобиль большим количеством теплой воды. Остатки воды следует вытереть замшей или мягкой тканью.

▼ Мойка днища автомобиля

Химические вещества, соли и гравий, применяемые для удаления льда с поверхности дороги, обладают высокими коррозионными свойствами, ускоряя коррозию узлов, расположенных под днищем автомобиля, таких как выпускная система, топливные и тормозные магистрали, тросики тормозов, днище кузова, крылья и элементы подвески.
Для уменьшения вредного воздействия этих веществ, следует достаточно

часто и тщательно промывать днище и колесные ниши автомобиля теплой или холодной водой.

Налипание грязи и песка на узлы, расположенные под днищем Вашего автомобиля, может ускорить их коррозию.
Смывайте грязь и песок с днища Вашего автомобиля после поездок по песку, в условиях бездорожья или по грязным дорогам. Тщательно промывайте элементы подвески и мостов Вашего автомобиля, так как они особенно чувствительны к налипанию грязи и песка. Не используйте острых предметов для удаления затвердевшей грязи.

ПРИМЕЧАНИЕ

Промывая элементы подвески, соблюдайте особую осторожность, чтобы не повредить тормозные шланги, электропроводку датчиков и другие детали.

▼ Использование устройства для мойки автомобилей с подачей теплой воды

• Во время мойки наконечник шланга должен находиться на расстоянии не менее 30 см (12 дюймов) от автомобиля.

• Не допускайте длительной мойки одного и того же места.

• Если пятно не смывается струей воды, смойте его вручную. В некоторых устройствах для мойки автомобилей вода подается под давлением и имеет достаточно высокую температуру. Она может повредить или деформировать детали из полимерных материалов (например, молдинги) или попасть внутрь автомобиля.

■ Полировка кузова автомобиля

Перед полировкой кузова Вашего автомобиля его необходимо тщательно вымыть и высушить.
Используйте только высококачественные восковые полировочные средства, следуя при этом инструкциям изготовителя. Наносите полировочные средства только если окрашенные поверхности Вашего автомобиля холодные.

Следует производить полировку не только окрашенных поверхностей Вашего автомобиля, но и деталей хромированной отделки. Без полировки окрашенные поверхности автомобиля тускнеют, утрачивая первоначальный блеск, а краска быстрее подвергается старению. Рекомендуется наносить слой воскового полировочного средства на окрашенные и хромированные поверхности Вашего автомобиля не реже одного раза в месяц, либо в тех случаях, когда вода перестает скатываться с окрашенных и хромированных поверхностей.

Если краска потускнела настолько, что ее блеск и оттенок не восстанавливается при нанесении полировочного средства, слегка отполируйте поверхность мелкозернистой полировочной пастой. Не ограничивайтесь полировкой только участка с потускневшей поверхностью, отполируйте и прилегающие участки. Полировка должна обязательно осуществляться движениями только в одном направлении. При полировке рекомендуется использовать пасту с зернистостью № 2000. Не допускайте использования крупнозернистой полировочной пасты, так как она может повредить окрашенные поверхности. Крупнозернистые полировочные пасты имеют меньший номер зернистости. Для восстановления первоначального блеска потускневшей поверхности, после полировки потускневших участков с помощью абразивной

– ПРОДОЛЖЕНИЕ –

полировочной пасты следует нанести на них слой воскового полировочного средства. Следует помнить, что частое применение абразивной полировочной пасты, а также нарушение технологии процесса полировки приведет к стиранию слоя краски до появления грунтовочного слоя. При каких-либо сомнениях в данных вопросах, мы рекомендуем Вам проконсультироваться у Вашего дилера SUBARU или у специалиста по автомобильным краскам.

ПРИМЕЧАНИЕ

Проследите за тем, чтобы при нанесении полировочного средства на кузов Вашего автомобиля не забились форсунки омывателя ветрового стекла.

■ Очистка дисков из алюминиевого сплава

• Как можно чаще удаляйте с алюминиевых колесных дисков дорожную грязь или химические вещества, использующиеся для очистки дорог. Если долго не удалять такую грязь, ее будет трудно отчистить.
• Не допускайте использования для очистки дисков чистящих средств, содержащих абразивные вещества. Осуществляйте очистку нейтральным чистящим средством, после чего тщательно смывайте его водой. Не применяйте для чистки дисков жестких щеток. Не допускайте чистки дисков щетками автомобильных моек, вращающихся с большой скоростью.
• При первой возможности вымойте весь автомобиль (включая алюминиевые диски) водой, если на него попали брызги морской воды, а также после поездок в условиях морского бриза или после поездок по дорогам, обработанным солью или другими химическими реагентами.

Защита от коррозии

Конструкция и технология изготовления Вашего автомобиля обеспечивает его высокую коррозионную стойкость. Большая часть деталей автомобиля либо изготовлена из специальных материалов, либо имеет специальные защитные покрытия, обеспечивающие не только прекрасный внешний вид автомобиля, но и его прочность, а также надежность в эксплуатации.

■ Наиболее типичные причины коррозии

Наиболее типичными причинами коррозии являются следующие:
1. Накапливание влаги через грязь и другие инородные вещества в отдельных панелях кузова, а также в различных полостях и других участках.
2. Повреждение окрашенных поверхностей автомобиля, а также поверхностей с защитными покрытиями мелкими камнями и гравием или в результате незначительных аварий.

Факторами, ускоряющими коррозию, являются:
1. Воздействие на кузов автомобиля

дорожной соли или химических реагентов, применяемых для борьбы с пылью; эксплуатация автомобиля в прибрежных районах, характеризующихся повышенным содержанием в воздухе различных солей, а также в районах со значительными промышленными выбросами.
2. Эксплуатация автомобиля в районах с повышенной влажностью, особенно – при температурах, чуть выше температуры замерзания воды.
3. Длительное сохранение влаги в некоторых узлах автомобиля даже после того, как прочие узлы автомобиля просохли.
4. Высокая температура и плохая вентиляция в отдельных узлах автомобиля, препятствующая быстрому удалению влаги из этих узлов.

■ Меры по предотвращению коррозии

Регулярно мойте автомобиль. При поездках зимой по дорогам, обрабатываемым солью, или если Вы живете в прибрежном районе, Вы должны регулярно промывать днище Вашего автомобиля пресной водой.

После зимы рекомендуется очень тщательно вымыть днище автомобиля.

Перед началом зимы следует проверить состояние узлов, расположенных под днищем автомобиля, таких как выпускная система, топливные и тормозные магистрали, тросики тормозной системы, элементы подвески, элементы рулевого управления, днища кузова и крыльев. При обнаружении ржавчины хотя бы на одном из этих узлов, его следует подвергнуть антикоррозийной обработке или заменить. Если Вы не имеете возможностей для проведения таких работ, мы рекомендуем Вам обратиться к Вашему дилеру SUBARU.

При обнаружении сколов и царапин на окрашенных поверхностях Вашего автомобиля, их нужно немедленно устранять.

Проверьте, не накопилась ли вода или грязь под напольными ковриками в салоне автомобиля. Это тоже может стать причиной коррозии. Время от времени повторяйте такие проверки, чтобы убедиться в отсутствии воды и грязи под напольными ковриками.
Следите за тем, чтобы в гараже было сухо. Не храните Ваш автомобиль в сыром гараже с плохой вентиляцией. В таком гараже повышенная влажность создает благоприятные условия для коррозии. Кроме того, влажность повысится, если Вы будете осуществлять в гараже мойку Вашего автомобиля, а также, если перед заездом в гараж Вы не будете очищать автомобиль от влаги или снега.

При эксплуатации Вашего автомобиля в холодную погоду и/или в тех районах, где дороги обрабатываются солью или другими коррозирующими материалами, следует регулярно проверять состояние и смазывать дверные петли и замки, а также замки крышки багажника и капота.

– ПРОДОЛЖЕНИЕ –

Чистка салона автомобиля

Для чистки панели кондиционера воздуха, аудиосистемы, панели приборов, центральной консоли, панели комбинации приборов и мест расположения различных переключателей и выключателей, используйте мягкую влажную ткань. (Не допускайте использования для этих целей каких-либо органических растворителей.)

■ Тканевая обивка сидений

Удаляйте пыль, грязь и мелкий мусор при помощи пылесоса. Если грязь затвердела и не удаляется пылесосом, используйте для ее удаления мягкую щетку, после чего пропылесосьте сиденье.
Протрите тканевую обивку хорошо отжатой влажной тряпкой, после чего дайте сиденьям хорошо просохнуть. Если Вам не удалось удалить всю грязь, протрите обивку сиденья вторично, используя теплый слабый мыльный раствор. После этого дайте сиденьям хорошо просохнуть.

Если и после этого на сиденье остаются пятна, воспользуйтесь специальными чистящими средствами для ткани. Сначала испытайте чистящее средство на скрытом участке обивки, и убедитесь в том, что это средство не портит ткань. Чистящее средство следует использовать в соответствии с инструкциями по его применению.

■ Кожаная обивка сидений

Для изготовления сидений SUBARU использует высококачественную натуральную кожу. При правильном уходе, она сохраняет характерный внешний вид и остается приятной на ощупь в течение многих лет.
В то же время, если на поверхности кожи накапливается пыль и грязь, она теряет эластичность и преждевременно изнашивается. Ежемесячно протирайте кожаные поверхности мягкой и влажной натуральной тканью, не допуская намокания кожи и попадания воды внутрь сидений через швы.
Для удаления трудновыводимых грязных пятен можно воспользоваться мягкими моющими средствами для чистки шерстяных тканей, после чего, для восстановления блеска, кожаные поверхности нужно протереть мягкой сухой тканью. Если предполагается длительная стоянка Вашего автомобиля на ярком солнце, то, для предотвращения выгорания красителя и усадки кожи, рекомендуется занавесить окна или прикрыть сиденья и подголовники.
Незначительные повреждения и потертости кожи можно обработать специальным лаком для обработки кожи в аэрозольной упаковке. По прошествии некоторого времени Вы заметите, что на коже образовались мягкие складки и морщины, что характерно для натуральной кожи.

■ Обивка из синтетической кожи

Чистка синтетической кожи обивки салона Вашего автомобиля производится с помощью слабого раствора мыла или моющего средства после очистки этих поверхностей пылесосом или удаления с них грязи щеткой. Нанесите моющий раствор и подождите несколько минут, дав ему впитаться в очищаемую поверхность. Затем удалите моющий раствор чистой влажной тканью. При необходимости, Вы можете воспользоваться специальными чистящими средствами для материалов из синтетической кожи.

ПРИМЕЧАНИЕ

Никогда не используйте для чистки кожи или синтетических материалов, используемых в обивке салона автомобиля, сильнодействующие чистящие средства (различного рода растворители, разбавители, жидкости для мытья стекол или бензин).

■ Очистка панелей управления системы климат-контроля и аудиосистемы, панели приборов, центральной консоли, панели комбинации приборов, мест расположения различных переключателей и выключателей, а также других пластмассовых поверхностей

Осторожно протрите эти поверхности чистой мягкой тканью, смоченной в холодной или теплой воде.

ПРИМЕЧАНИЕ

Не используйте каких-либо органических растворителей (разбавители красок, бензин) или сильнодействующих чистящих средств, содержащих такие растворители.

■ Монитор системы навигации (в моделях для Европы – если установлена)

Чтобы очистить монитор системы навигации, протрите его силиконовой или просто мягкой тканью. При сильном загрязнении монитора, протрите его мягкой тканью, пропитанной раствором нейтрального моющего средства, после чего тщательно удалите с монитора остатки моющего средства.

ПРИМЕЧАНИЕ

• Не распыляйте нейтральное моющее средство непосредственно на монитор системы навигации. В противном случае это может привести к повреждению деталей монитора.

• Не протирайте монитор грубой тканью. В противном случае это может привести к образованию царапин на мониторе.

• Не используйте чистящие жидкости, содержащие растворители, бензин или какие-либо другие летучие вещества. Такими чистящими жидкостями можно смыть надписи на переключателях, расположенных в нижней части монитора.

– ПРОДОЛЖЕНИЕ –

График технического обслуживания 11-5
- **Для стран Европы 11-5**
- **Для прочих стран 11-11**

Меры предосторожности при проведении работ по техническому обслуживанию автомобиля 11-15
- **Перед проведением работ по проверке состояния или техническому обслуживанию в моторном отсеке 11-17**
- **Проведение работ по проверке состояния или техническому обслуживанию в моторном отсеке при работающем двигателе 11-17**

Капот двигателя 11-19

Общий обзор компонентов моторного отсека 11-20
- **Модели с двигателем объемом 2,0 л с турбонаддувом 11-21**
- **Модели с двигателем объемом 2,5 л 11-22**
- **Модели с двигателем объемом 3,0 л 11-23**

Масло двигателя 11-24
- **Замена масла и масляного фильтра 11-25**
- **Рекомендованная марка и вязкость моторного масла 11-27**
- **Рекомендуемая марка и вязкость моторного масла при эксплуатации автомобиля в тяжелых дорожных условиях 11-28**

Система охлаждения 11-29
- **Вентилятор радиатора, патрубки и соединения 11-29**
- **Охлаждающая жидкость двигателя 11-30**

Фильтрующий элемент воздушного фильтра 11-33
Замена фильтрующего элемента воздушного фильтра 11-34
Свечи зажигания 11-36
Рекомендованные к использованию свечи зажигания 11-36
Приводные ремни 11-37
Масло механической коробки переключения передач 11-37
Рекомендованная марка и вязкость моторного масла 11-38
Жидкость АКПП (ATF) 11-39
Рекомендованная жидкость 11-40
Трансмиссионное масло переднего дифференциала (автомобили с АКПП) 11-40
Рекомендованная марка и вязкость моторного масла 11-41
Трансмиссионное масло заднего дифференциала (полноприводные автомобили) 11-41
Рекомендованная марка и вязкость моторного масла 11-43
Жидкость гидроусилителя руля 11-44
Рекомендованная жидкость 11-44
Тормозная жидкость 11-45
Рекомендованная для использования тормозная жидкость 11-45
Жидкость сцепления (автомобили с МКПП) 11-46
Рекомендованная для использования жидкость сцепления 11-46
Усилитель тормозной системы 11-47
Педаль тормоза 11-47
Проверка свободного хода педали тормоза 11-47
Проверка запаса расстояния до пола педали тормоза 11-47

Педаль сцепления (автомобили с МКПП) 11-48
Проверка работы сцепления 11-48
Проверка свободного хода педали сцепления 11-48
Замена тормозных колодок и накладок 11-49
Притирка новых тормозных колодок и накладок 11-49
Ход рычага стояночного тормоза 11-50
Шины и диски 11-51
Проверка состояния шин 11-51
Давление в шинах и износ шин 11-52
Балансировка колес 11-54
Индикаторы износа 11-54
Перестановка колес 11-55
Замена шин 11-55
Замена диска 11-56
Диски из алюминиевого сплава 11-58
Жидкость стеклоомывателя 11-58
Узел щетки стеклоочистителя ветрового стекла 11-60
Резинка щетки стеклоочистителя ветрового стекла 11-61
Узел щетки стеклоочистителя заднего стекла 11-62
Резинка щетки стеклоочистителя заднего стекла 11-62
Аккумуляторная батарея 11-64
Предохранители 11-66

Основные предохранители **11-68**
Установка дополнительного электрического оборудования **11-70**
Замена ламп **11-71**
- **Фары** **11-73**
- **Передние габаритные огни** **11-74**
- **Лампа переднего указателя поворота** **11-74**
- **Передние противотуманные фары (если установлены)** **11-74**
- **Задний комбинированный фонарь** **11-75**
- **Фонари заднего хода (Универсал)** **11-76**
- **Фонарь подсветки номерного знака (Седан)** **11-77**
- **Фонарь подсветки номерного знака (Универсал)** **11-77**
- **Плафон освещения салона** **11-78**
- **Точечный светильник** **11-78**
- **Сигнальный фонарь открытой двери** **11-79**
- **Плафон освещения багажного отсека** **11-79**
- **Плафон освещения багажника** **11-80**
- **Верхний стоп-сигнал** **11-80**

График технического обслуживания

Для постоянного поддержания Вашего автомобиля в рабочем состоянии и обеспечения наиболее оптимальных эксплуатационных качеств, рекомендованный перечень работ по техническому обслуживанию Вашего автомобиля должен проводиться в соответствии с графиком технического обслуживания.

ПРИМЕЧАНИЕ

Ниже приводится минимальная частота проведения предусмотренных графиком работ по проверке технического состояния и техническому обслуживанию. Тем не менее, может возникнуть необходимость более частого проведения этих работ, в зависимости от дорожных условий, погоды, атмосферных условий и особенностей эксплуатации Вашего автомобиля. В разных странах эти условия различаются. Поэтому условия эксплуатации автомобиля в Вашей стране могут вызвать необходимость изменения базового графика технического обслуживанию. Запросите у Вашего официального дилера SUBARU график технического обслуживания, предусмотренный для Вашего автомобиля.

■ Для стран Европы

После пробега свыше 120 000 км (75 000 миль) или по истечении 96 месяцев эксплуатации автомобиля, техническое обслуживание автомобиля осуществляется с прежней периодичностью, начиная с третьей колонки графика технического обслуживания. При этом к показателям пробега или времени эксплуатации автомобиля в верхней части графика прибавляется, соответственно, 120 000 км (75 000 миль) или 96 месяцев.

Используемые символы:

R: Заменить
I: Произвести осмотр, а затем, при необходимости, отрегулировать или заменить.
P: Выполнить

– ПРОДОЛЖЕНИЕ –

(I): Рекомендовано для обеспечения безопасной эксплуатации автомобиля

ПРЕДМЕТ ТЕХНИЧЕСКОГО ОБСЛУЖИВАНИЯ		ПЕРИОДИЧНОСТЬ ОПЕРАЦИИ ПО ТЕХНИЧЕСКОМУ ОБСЛУЖИВАНИЮ АВТОМОБИЛЯ (Срок эксплуатации, в месяцах, или пробег автомобиля, в километрах (милях), в зависимости от того, что наступит раньше.)											ПРИМЕЧАНИЯ
		Месяцы эксплуатации автомобиля			12	24	36	48	60	72	84	96	
		× 1 000 км	1.6	5	15	30	45	60	75	90	105	120	
		× 1 000 миль	1	3	9	19	28	38	47	56	66	75	
1	Масло двигателя	Модели с двигателем объемом 3,0 л		**R**	**R**	**R**	**R**	**R**	**R**	**R**	**R**	**R**	См. ПРИМЕЧАНИЕ 1)
		Прочие			**R**	**R**	**R**	**R**	**R**	**R**	**R**	**R**	См. ПРИМЕЧАНИЕ 1)
2	Масляный фильтр двигателя	Модели с двигателем объемом 3,0 л		**R**	**R**	**R**	**R**	**R**	**R**	**R**	**R**	**R**	См. ПРИМЕЧАНИЕ 1)
		Прочие			**R**	**R**	**R**	**R**	**R**	**R**	**R**	**R**	См. ПРИМЕЧАНИЕ 1)
3	Приводной ремень (ремни) [За исключением ремня привода распределительного вала]	Модели с двигателем объемом 3,0 л			**I**	**I**	**I**	**I**	**I**	**I**	**I**	**I**	**Производить замену через каждые 160 000 км (100 000 миль)**
		Прочие			**I**	**I**	**I**	**I**	**I**	**I**	**I**	**I**	

ПРЕДМЕТ ТЕХНИЧЕСКОГО ОБСЛУЖИВАНИЯ		ПЕРИОДИЧНОСТЬ ОПЕРАЦИИ ПО ТЕХНИЧЕСКОМУ ОБСЛУЖИВАНИЮ АВТОМОБИЛЯ (Срок эксплуатации, в месяцах, или пробег автомобиля, в километрах (милях), в зависимости от того, что наступит раньше.)											ПРИМЕЧАНИЯ
		Месяцы эксплуатации автомобиля			12	24	36	48	60	72	84	96	
		× 1 000 км	1.6	5	15	30	45	60	75	90	105	120	
		× 1 000 миль	1	3	9	19	28	38	47	56	66	75	
4	Ремень привода распределительного вала (Зубчатый ремень)	За исключением моделей с двигателем объемом 3,0 л									**R**		См. ПРИМЕЧАНИЕ 7)
5	Замена охлаждающей жидкости двигателя и проверка состояния системы охлаждения, патрубков и соединений					**P**		**P**		**P**		**P**	
6	Топливная система, топливопроводы и соединения					**I**		**I**		**I**		**I**	См. ПРИМЕЧАНИЕ 3)
7	Топливный фильтр										**R**		
8	Фильтрующий элемент воздушного фильтра				**I**	**R**	**I**	**R**	**I**	**R**	**I**	**R**	См. ПРИМЕЧАНИЕ 2)
9	Свечи зажигания	с двигателем объемом 2,0 л				**R**		**R**		**R**		**R**	
		Модели с двигателем объемом 2,5 л и 3,0 л									**R**		

– ПРОДОЛЖЕНИЕ –

	ПРЕДМЕТ ТЕХНИЧЕСКОГО ОБСЛУЖИВАНИЯ	ПЕРИОДИЧНОСТЬ ОПЕРАЦИИ ПО ТЕХНИЧЕСКОМУ ОБСЛУЖИВАНИЮ АВТОМОБИЛЯ (Срок эксплуатации, в месяцах, или пробег автомобиля, в километрах (милях), в зависимости от того, что наступит раньше.)										ПРИМЕЧАНИЯ
		Месяцы эксплуатации автомобиля		12	24	36	48	60	72	84	96	
		× 1 000 км	1.6	5	15	30	45	60	75	90	105	120	
		× 1 000 миль	1	3	9	19	28	38	47	56	66	75	
10	Масло коробки переключения передач/ дифференциала (переднего и заднего) (трансмиссионное масло)					**I**		**R**		**I**		**R**	См. ПРИМЕЧАНИЕ 4)
11	Жидкость АКПП (ATF)					**I**		**R**		**I**		**R**	См. ПРИМЕЧАНИЕ 4)
12	Тормозная жидкость					**R**		**R**		**R**		**R**	См. ПРИМЕЧАНИЕ 5)
13	Диски и колодки дисковых тормозов/ пыльники и шарниры передней и задней осей				**I**	**I**	**I**	**I**	**I**	**I**	**I**	**I**	См. ПРИМЕЧАНИЕ 3)
14	Тормозные накладки и барабаны (включая тормозные накладки и барабаны стояночного тормоза)					**I**		**I**		**I**		**I**	См. ПРИМЕЧАНИЕ 3)
15	Осмотр тормозных магистралей, проверка работы систем стояночного и рабочего тормоза					**P**		**P**		**P**		**P**	См. ПРИМЕЧАНИЕ 3)
16	Система сцепления					**I**		**I**		**I**		**I**	Регулировка свободного хода педали после пробега 1 600 км (1 000 миль)

ПРЕДМЕТ ТЕХНИЧЕСКОГО ОБСЛУЖИВАНИЯ		ПЕРИОДИЧНОСТЬ ОПЕРАЦИИ ПО ТЕХНИЧЕСКОМУ ОБСЛУЖИВАНИЮ АВТОМОБИЛЯ (Срок эксплуатации, в месяцах, или пробег автомобиля, в километрах (милях), в зависимости от того, что наступит раньше.)										ПРИМЕЧАНИЯ
		Месяцы эксплуатации автомобиля		12	24	36	48	60	72	84	96	
		× 1 000 км	1.6	5	15	30	45	60	75	90	105	120	
		× 1 000 миль	1	3	9	19	28	38	47	56	66	75	
17	Система рулевого управления и подвеска					I		I		I		I	См. ПРИМЕЧАНИЕ 3)
18	Смазка подшипников передних и задних колес											(I)	

ПРИМЕЧАНИЕ:

1) При эксплуатации автомобиля в перечисленных ниже* тяжелых дорожных условиях, замену масла двигателя и масляного фильтра следует производиться чаще.

2) При эксплуатации автомобиля в перечисленных ниже* тяжелых дорожных условиях, замену фильтрующего элемента воздушного фильтра следует производиться чаще.

3) При эксплуатации автомобиля в перечисленных ниже* тяжелых дорожных условиях, осмотр следует производить через каждые 15 000 км (9 000 миль) пробега или через 12 месяцев эксплуатации автомобиля – в зависимости от того, что наступит раньше.

4) При частой эксплуатации автомобиля в тяжелых дорожных условиях (например, при частой буксировке прицепа или при движении по песку), замена жидкости АКПП, а также масла переднего и заднего дифференциала должна производиться чаще.

5) При эксплуатации автомобиля в перечисленных ниже местностях, замена тормозной жидкости производиться через каждые 15 000 км (9 000 миль) пробега или через 12 месяцев эксплуатации автомобиля – в зависимости от того, что наступит раньше.

(1) Районы с повышенной влажностью

(2) Горные районы

– ПРОДОЛЖЕНИЕ –

6) Фильтр ATF не требует технического обслуживания. Фильтр ATF заменяется только при механическом повреждении или при выявлении утечки ATF.
7) Нет необходимости в регулярной проверке и замене цепей привода распределительного вала в моделях с двигателем объемом 3,0 л.

* Примеры тяжелых дорожных условий:
(1) Эксплуатация при очень низких температурах (только пункты 1, 2 и 17)
(2) Буксировка прицепа (только пункты 1, 2, 10, 11, 13 и 14)
(3) Частые поездки на короткие расстояния (только пункты 1, 2, 13 и 14)
(4) Поездки по пыльным дорогам (только пункты 8, 13, 14 и 17)
(5) Поездки по ухабистым и/или по грязным дорогам (только пункты 13, 14 и 17)
(6) Поездки в районах, дороги которых обрабатываются солью для дорог или другими веществами, вызывающими коррозию (только пункты 6, 13, 14, 15 и 17)
(7) Эксплуатация автомобиля в прибрежных районах (только пункты 6, 13, 14, 15 и 17)

■ Для прочих стран

▼ Моторное масло и масляный фильтр двигателя

После пробега свыше 50 000 км (30 000 миль) или по истечении 48 месяцев эксплуатации автомобиля, техническое обслуживание автомобиля осуществляется с прежней периодичностью, начиная со второй колонки графика технического обслуживания. При этом к показателям пробега или времени эксплуатации автомобиля в верхней части графика прибавляется, соответственно, 50 000 км (30 000 миль) или 48 месяцев.

Используемые символы:
R: Заменить
I: Произвести осмотр, а затем, при необходимости, отрегулировать или заменить.
P: Выполнить
(I): Рекомендовано для обеспечения безопасной эксплуатации автомобиля

ПРЕДМЕТ ТЕХНИЧЕСКОГО ОБСЛУЖИВАНИЯ		ПЕРИОДИЧНОСТЬ ОПЕРАЦИИ ПО ТЕХНИЧЕСКОМУ ОБСЛУЖИВАНИЮ АВТОМОБИЛЯ (Срок эксплуатации, в месяцах, или пробег автомобиля, в километрах (милях), в зависимости от того, что наступит раньше.)						ПРИМЕЧАНИЯ
		Месяцы эксплуатации автомобиля		12	24	36	48	
		× 1 000 км	5	12.5	25	37.5	50	
		× 1 000 миль	3	7.5	15	22.5	30	
1	Масло двигателя	Модели с двигателем объемом 3,0 л	**R**	**R**	**R**	**R**	**R**	См. ПРИМЕЧАНИЕ 1)
		Прочие		**R**	**R**	**R**	**R**	См. ПРИМЕЧАНИЕ 1)
2	Масляный фильтр двигателя	Модели с двигателем объемом 3,0 л	**R**	**R**	**R**	**R**	**R**	См. ПРИМЕЧАНИЕ 1)
		Прочие		**R**	**R**	**R**	**R**	См. ПРИМЕЧАНИЕ 1)

– ПРОДОЛЖЕНИЕ –

▼ Прочие позиции

После пробега свыше 100 000 км (60 000 миль) или по истечении 48 месяцев эксплуатации автомобиля, техническое обслуживание автомобиля осуществляется с прежней периодичностью, начиная со второй колонки графика технического обслуживания. При этом к показателям пробега или времени эксплуатации автомобиля в верхней части графика прибавляется, соответственно, 100 000 км (60 000 миль) или 48 месяцев.

Используемые символы:

R: Заменить
I: Произвести осмотр, а затем, при необходимости, отрегулировать или заменить.
P: Выполнить
(I): Рекомендовано для обеспечения безопасной эксплуатации автомобиля

ПРЕДМЕТ ТЕХНИЧЕСКОГО ОБСЛУЖИВАНИЯ		**ПЕРИОДИЧНОСТЬ ОПЕРАЦИИ ПО ТЕХНИЧЕСКОМУ ОБСЛУЖИВАНИЮ АВТОМОБИЛЯ** (Срок эксплуатации, в месяцах, или пробег автомобиля, в километрах (милях), в зависимости от того, что наступит раньше.)						**ПРИМЕЧАНИЯ**
		Месяцы эксплуатации автомобиля		12	24	36	48	
		× 1 000 км	1.6	25	50	75	100	
		× 1 000 миль	1	15	30	45	60	
3	Приводной ремень (ремни) [За исключением ремня привода распределительного вала]	Модели с двигателем объемом 3,0 л		**I**	**I**	**I**	**I**	**Производить замену через каждые 160 000 км (100 000 миль)**
		Прочие		**I**	**I**	**I**	**I**	
4	Ремень привода распределительного вала (Зубчатый ремень)	За исключением моделей с двигателем объемом 3,0 л					**R**	См. ПРИМЕЧАНИЕ 7)
5	Замена охлаждающей жидкости двигателя и проверка состояния системы охлаждения, патрубков и соединений				**P**		**P**	

ПРЕДМЕТ ТЕХНИЧЕСКОГО ОБСЛУЖИВАНИЯ			ПЕРИОДИЧНОСТЬ ОПЕРАЦИИ ПО ТЕХНИЧЕСКОМУ ОБСЛУЖИВАНИЮ АВТОМОБИЛЯ (Срок эксплуатации, в месяцах, или пробег автомобиля, в километрах (милях), в зависимости от того, что наступит раньше.)						ПРИМЕЧАНИЯ
		Месяцы эксплуатации автомобиля		12	24	36	48	
		× 1 000 км	1.6	25	50	75	100	
		× 1 000 миль	1	15	30	45	60	
6	Топливная система, топливопроводы и соединения				**I**		**I**	См. ПРИМЕЧАНИЕ 3)
7	Топливный фильтр						**R**	
8	Фильтрующий элемент воздушного фильтра			**I**	**R**	**I**	**R**	См. ПРИМЕЧАНИЕ 2)
9	Свечи зажигания	Модели с турбонаддувом и с двигателем объемом 3,0 л					**R**	
		Модели с двигателем объемом 2,0 л без турбонаддува и 2,5 л		**R**	**R**	**R**	**R**	
10	Масло коробки переключения передач/ дифференциала (переднего и заднего) (трансмиссионное масло)				**R**		**R**	См. ПРИМЕЧАНИЕ 4)
11	Жидкость АКПП (ATF)				**R**		**R**	См. ПРИМЕЧАНИЕ 4)
12	Тормозная жидкость				**R**		**R**	См. ПРИМЕЧАНИЕ 5)
13	Диски и колодки дисковых тормозов/пыльники и шарниры передней и задней осей			**I**	**I**	**I**	**I**	См. ПРИМЕЧАНИЕ 3)

– ПРОДОЛЖЕНИЕ –

ПРЕДМЕТ ТЕХНИЧЕСКОГО ОБСЛУЖИВАНИЯ		ПЕРИОДИЧНОСТЬ ОПЕРАЦИИ ПО ТЕХНИЧЕСКОМУ ОБСЛУЖИВАНИЮ АВТОМОБИЛЯ (Срок эксплуатации, в месяцах, или пробег автомобиля, в километрах (милях), в зависимости от того, что наступит раньше.)						ПРИМЕЧАНИЯ
		Месяцы эксплуатации автомобиля		12	24	36	48	
		× 1 000 км	1.6	25	50	75	100	
		× 1 000 миль	1	15	30	45	60	
14	Тормозные накладки и барабаны (включая тормозные накладки и барабаны стояночного тормоза)				**I**		**I**	См. ПРИМЕЧАНИЕ 3)
15	Осмотр тормозных магистралей, проверка работы систем стояночного и рабочего тормоза			**P**	**P**	**P**	**P**	См. ПРИМЕЧАНИЕ 3)
16	Сцепление и система HILL-HOLDER			**I**	**I**	**I**	**I**	Регулировка свободного хода педали после пробега 1 600 км (1 000 миль)
17	Система рулевого управления и подвеска			**I**	**I**	**I**	**I**	См. ПРИМЕЧАНИЕ 3)
18	Смазка подшипников передних и задних колес						**(I)**	

ПРИМЕЧАНИЕ:

1) При эксплуатации автомобиля в перечисленных ниже* тяжелых дорожных условиях, замену масла двигателя и масляного фильтра следует производиться чаще.

2) При эксплуатации автомобиля в перечисленных ниже* тяжелых дорожных условиях, замену фильтрующего элемента воздушного фильтра следует производиться чаще.

3) При эксплуатации автомобиля в перечисленных ниже* тяжелых дорожных условиях, осмотр следует производить после каждых 15 000 км (9 000 миль) пробега или через 6 месяцев эксплуатации автомобиля – в зависимости от того, что наступит раньше.

4) При частой эксплуатации автомобиля в тяжелых дорожных условиях (например, частая буксировка прицепа или движение по песку), замена трансмиссионного масла в механической коробке переключения передач и жидкости

АКПП (ATF), а также масла в переднем и заднем дифференциале должна производиться чаще.
5) При эксплуатации автомобиля в перечисленных ниже местах, замена тормозной жидкости производиться через каждые 25 000 км (15 000 миль) пробега или через каждые 12 месяцев эксплуатации автомобиля – в зависимости от того, что наступит раньше.
(1) Районы с повышенной влажностью
(2) Горные районы
6) Фильтр ATF не требует технического обслуживания. Фильтр ATF заменяется только при механическом повреждении или при выявлении утечки ATF.
7) Нет необходимости в регулярной проверке и замене цепей привода распределительного вала в моделях с двигателем объемом 3,0 л.

* Примеры тяжелых дорожных условий
(1) Эксплуатация при очень низких температурах (только пункты 1, 2 и 17)
(2) Буксировка прицепа (только пункты 1, 2, 10, 11, 13 и 14)
(3) Частые поездки на короткие расстояния (только пункты 1, 2, 13 и 14)
(4) Поездки по пыльным дорогам (только пункты 8, 13, 14 и 17)
(5) Поездки по ухабистым и/или по грязным дорогам (только пункты 13, 14 и 17)
(6) Поездки в районах, дороги которых обрабатываются солью для дорог или другими веществами, вызывающими коррозию (только пункты 6, 13, 14, 15 и 17)
(7) Эксплуатация автомобиля в прибрежных районах (только пункты 6, 13, 14, 15 и 17)

Меры предосторожности при проведении работ по техническому обслуживанию автомобиля

При необходимости проведения работ по техническому обслуживанию и ремонту, мы рекомендуем Вам проводить их у официального дилера SUBARU.

Перед самостоятельным проведением работ по техническому обслуживанию и ремонту, Вам следует внимательно ознакомиться с информацией по уходу и порядку проведения общих работ по техническому обслуживанию и ремонту Вашего автомобиля, изложенной в данной Главе.

Неправильное или неполное выполнение операций по обслуживанию автомобиля может привести к плохой работе систем автомобиля и негативно сказаться на безопасности его эксплуатации. Гарантийные обязательства не распространяются на любые случаи, возникшие в результате неправильного проведения Вами работ по техническому обслуживанию и ремонту

– ***ПРОДОЛЖЕНИЕ*** –

Вашего автомобиля.

⚠ ВНИМАНИЕ

• Проводите работы по техническому обслуживанию Вашего автомобиля только в безопасном месте.

• Во избежание травм, будьте предельно внимательны при проведении работ на Вашем автомобиле. Помните, что некоторые материалы в автомобиле (например, аккумуляторная кислота) при неправильном обращении с ними могут представлять опасность для Вашего здоровья.

• Обслуживание Вашего автомобиля должно проводиться только высококвалифицированным персоналом. Лица, не обладающие достаточным опытом проведения работ по обслуживанию автомобилей, могут получить серьезные травмы.

• Используйте только специально предназначенные для проведения данных работ инструменты, находящиеся в исправном состоянии.

• Никогда не влезайте под автомобиль, если он опирается только на домкрат. Для поддержки автомобиля всегда используйте специальные опорные стойки.

• Никогда не оставляйте двигатель работающим в плохо вентилируемых помещениях, таких как гараж или другие закрытые помещения.

• Не проводите каких-либо работ с аккумуляторной батареей или топливом рядом с источниками открытого огня, а также не курите во время проведения таких работ. Это приведет к пожару.

• Поскольку топливная система Вашего автомобиля находится под давлением, мы рекомендуем Вам обращаться к Вашему дилеру SUBARU для проведения работ по замене топливного фильтра.

• Надевайте предусмотренные средства защиты глаз, чтобы предотвратить попадание в глаза масла и жидкостей. При попадании в глаза масла или жидкостей, тщательно промойте их чистой водой.

• Не допускайте изменений в электропроводке систем подушек безопасности или преднатяжителей ремней безопасности, а также не предпринимайте попыток разобрать их разъемы, поскольку это может привести к активации системы или к несрабатыванию этих систем в предусмотренных ситуациях. Для легкости распознавания, электропроводка и разъемы этих систем имеет желтый цвет. ЗАПРЕЩАЕТСЯ использование электрических тестеров в электрических цепях этих систем. При необходимости проведения работ по техническому обслуживанию подушек безопасности или преднатяжителей ремней безопасности, обратитесь к ближайшему дилеру SUBARU.

■ Перед проведением работ по проверке состояния или техническому обслуживанию в моторном отсеке

⚠ ВНИМАНИЕ

• Для предотвращения скатывания автомобиля всегда останавливайте двигатель и надежно фиксируйте положение автомобиля стояночным тормозом.

• Дождитесь, пока двигатель остынет. В процессе работы детали двигателя сильно нагреваются и остаются горячими еще некоторое время после его остановки.

• Не допускайте попадания моторного масла, а также охлаждающей, тормозной и прочих жидкостей на горячие детали двигателя. Это может привести к пожару

• Всегда вынимайте ключ из замка зажигания. Если ключ зажигания находится в положении "ON", то даже при выключенном двигателе может неожиданно включиться вентилятор радиатора.

■ Проведение работ по проверке состояния или техническому обслуживанию в моторном отсеке при работающем двигателе

⚠ ВНИМАНИЕ

Работающий двигатель может представлять собой опасность. Держите пальцы, руки, одежду, волосы и рабочие инструменты подальше от вентилятора радиатора, ремней и других движущихся частей двигателя. Перед началом работ рекомендуется снимать кольца, часы и галстуки.

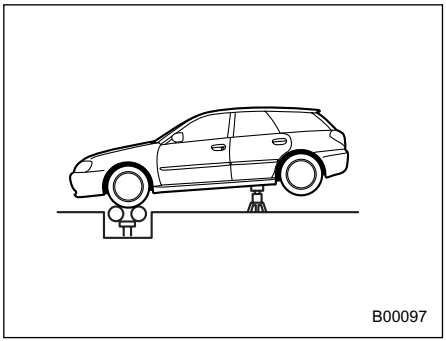

B00097

Для проведения работ по проверке состояния и техническому обслуживанию полноприводных автомобилей при работающем двигателе и вращении всех четырех колес, необходимо вывесить все четыре колеса при помощи домкратов и установить опорные стойки или установить колеса на свободно вращающиеся ролики. Не допускайте высоких оборотов работы двигателя или резкого нажатия на педаль тормоза.

– ПРОДОЛЖЕНИЕ –

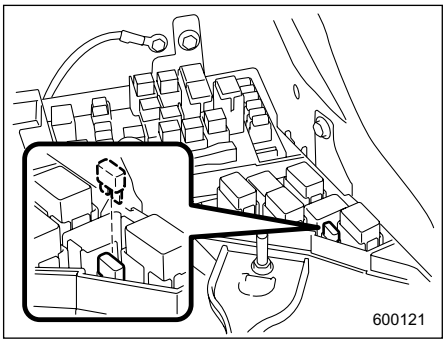

Для проведения работ по проверке состояния и техническому обслуживанию всех полноприводных автомобилей с АКПП (за исключением моделей с турбонаддувом, двигателем объемом 3,0 л и моделей с двигателем объемом 2,5 л оборудованных системой стабилизации курсовой устойчивости) при работающем двигателе и вращении всех четырех колес (например, когда все четыре колеса автомобиля вывешены при помощи домкратов, установлены на свободно вращающиеся ролики, или во время стендовых испытаний тормозной системы) переключите трансмиссию из режима полного привода в режим переднего привода, установив запасной предохранитель (15A) в гнездо “FWD” блока предохранителей, расположенного в моторном отсеке.

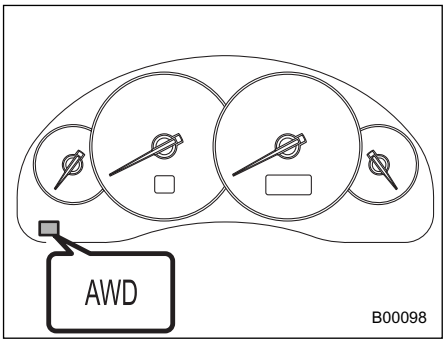

Убедитесь в том, что загорелась предупреждающая лампа полного привода “AWD”.

Для предотвращения скатывания автомобиля зафиксируйте его положение надежными тормозными башмаками. Не допускайте высоких оборотов работы двигателя или резкого нажатия на педаль тормоза.

⚠ ОСТОРОЖНО

Автоматическая трансмиссия автомобилей, оборудованных системой стабилизации курсовой устойчивости, а также полноприводных автомобилей с турбонаддувом и полноприводных автомобили с двигателем объемом 3,0 л, не может быть переведена из режима полного привода в режим переднего привода. Для проведения работ по проверке состояния и техническому обслуживанию таких автомобилей при работающем двигателе и вращении всех четырех колес, обеспечьте вывешивание всех четырех колес при помощи домкратов или установите колеса автомобиля на свободно вращающиеся ролики.

Капот двигателя

Открывание капота двигателя:
1. Если щетки стеклоочистителя отведены от ветрового стекла, верните их на место.

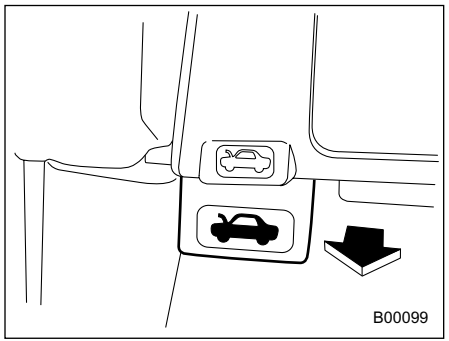

2. Потяните за рычаг открывания капота, расположенный под панелью приборов.

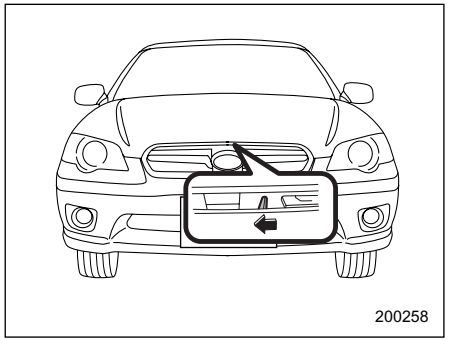

3. Отведите влево рычаг фиксатора капота, расположенный под решеткой радиатора.

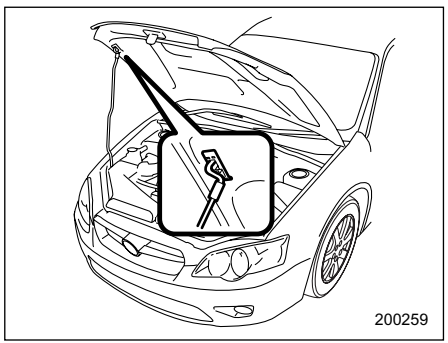

Поднимите капот, извлеките стойку капота из ее фиксатора, после чего вставьте конец стойки в соответствующий паз на капоте.

Закрывание капот двигателя:
1. Немного приподняв капот и вытащив стойку капота из паза на капоте, вставьте стойку в ее фиксатор.
2. Опустите капот на высоту примерно 30 см (12 дюймов) над его полностью закрытым положением, после чего отпустите капот.
3. После закрытия капота убедитесь в том, что он надежно заперт.

Если выполнение описанных выше действий не привело к закрытию капота, то следует отпускать его из более высокого положения. Не нажимайте на капот для его закрывания. Это может привести к деформации металла его панели.

⚠ ВНИМАНИЕ

Перед началом движения, обязательно убедитесь в том, что капот надежно заперт. В противном случае, во время движения капот может открыться и закрыть Вам обзор, что может привести к аварии и получению серьезных травм.

– ПРОДОЛЖЕНИЕ –

Общий обзор компонентов моторного отсека

■ Модели с двигателем объемом 2,0 л без турбонаддува

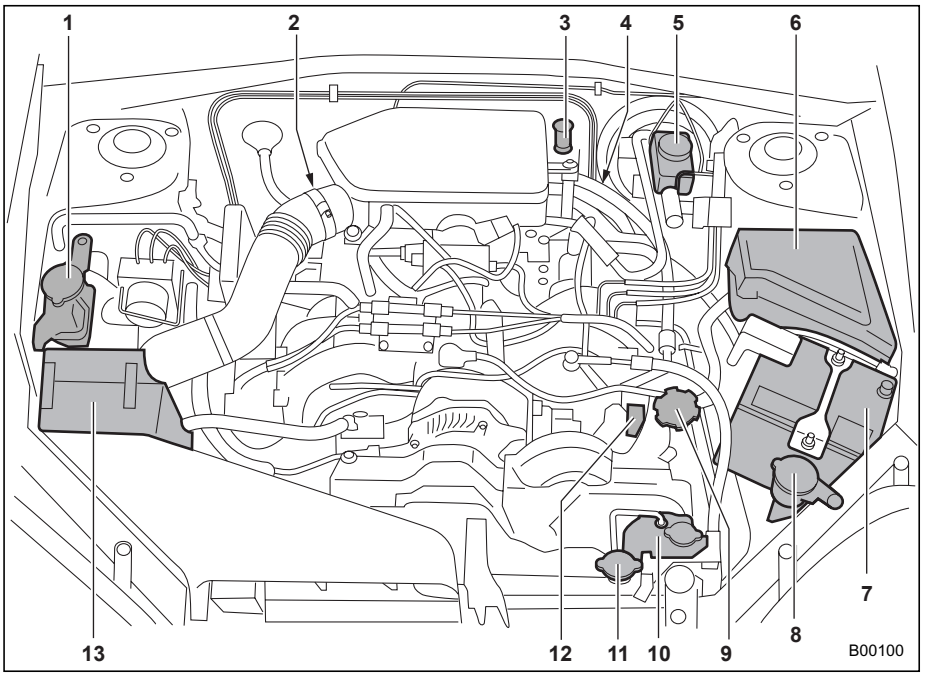

1) Бачок жидкости гидроусилителя руля (стр. 11-35)
2) Щуп уровня масла (модели с МКПП) (стр. 11-29) или щуп уровня масла дифференциала (модели с АКПП) (стр. 11-32)
3) Бачок жидкости сцепления (стр. 11-36)
4) Щуп уровня жидкости АКПП (ATF) (стр. 11-30)
5) Бачок тормозной жидкости (стр. 11-36)
6) Блок предохранителей (стр. 11-51)
7) Аккумуляторная батарея (стр. 11-50)
8) Бачок стеклоомывателя (стр. 11-45)
9) Крышка маслозаливной горловины двигателя (стр. 11-18)
10) Бачок охлаждающей жидкости двигателя (стр. 11-22)
11) Крышка радиатора (стр. 11-22)
12) Щуп уровня масла двигателя (стр. 11-18)
13) Фильтрующий элемент воздушного фильтра (стр. 11-25)

■ Модели с двигателем объемом 2,0 л с турбонаддувом

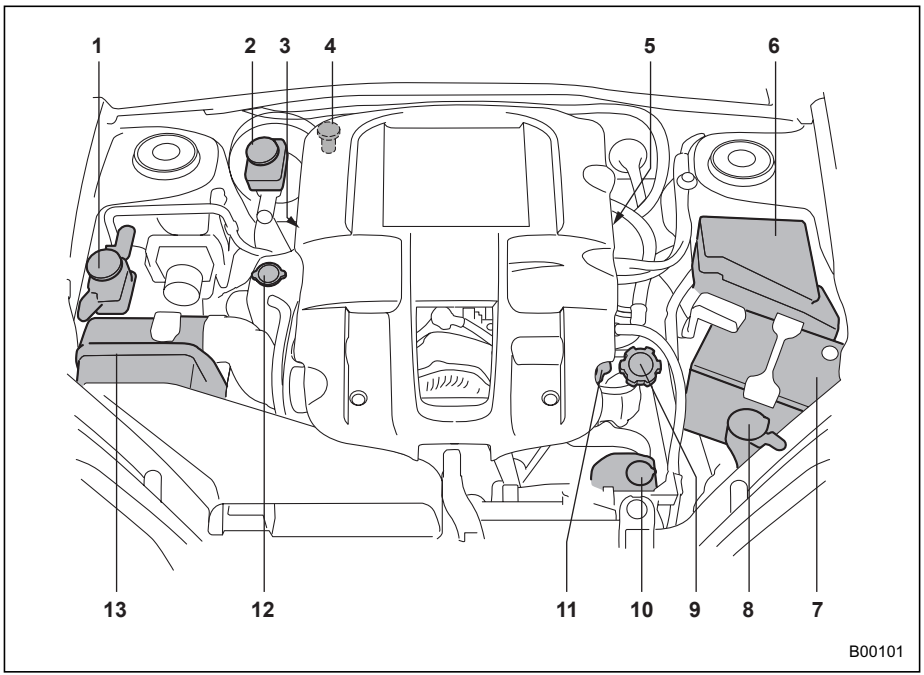

1) Бачок жидкости гидроусилителя руля (стр. 11-35)
2) Бачок тормозной жидкости (стр. 11-36)
3) Щуп уровня масла (модели с МКПП) (стр. 11-29) или щуп уровня масла дифференциала (модели с АКПП) (стр. 11-32)
4) Бачок жидкости сцепления (стр. 11-36)
5) Щуп уровня жидкости АКПП (ATF) (стр. 11-30)
6) Блок предохранителей (стр. 11-51)
7) Аккумуляторная батарея (стр. 11-50)
8) Бачок стеклоомывателя (стр. 11-45)
9) Крышка маслозаливной горловины двигателя (стр. 11-18)
10) Бачок охлаждающей жидкости двигателя (стр. 11-22)
11) Щуп уровня масла двигателя (стр. 11-18)
12) Крышка радиатора (стр. 11-22)
13) Фильтрующий элемент воздушного фильтра (стр. 11-25)

– ПРОДОЛЖЕНИЕ –

■ Модели с двигателем объемом 2,5 л

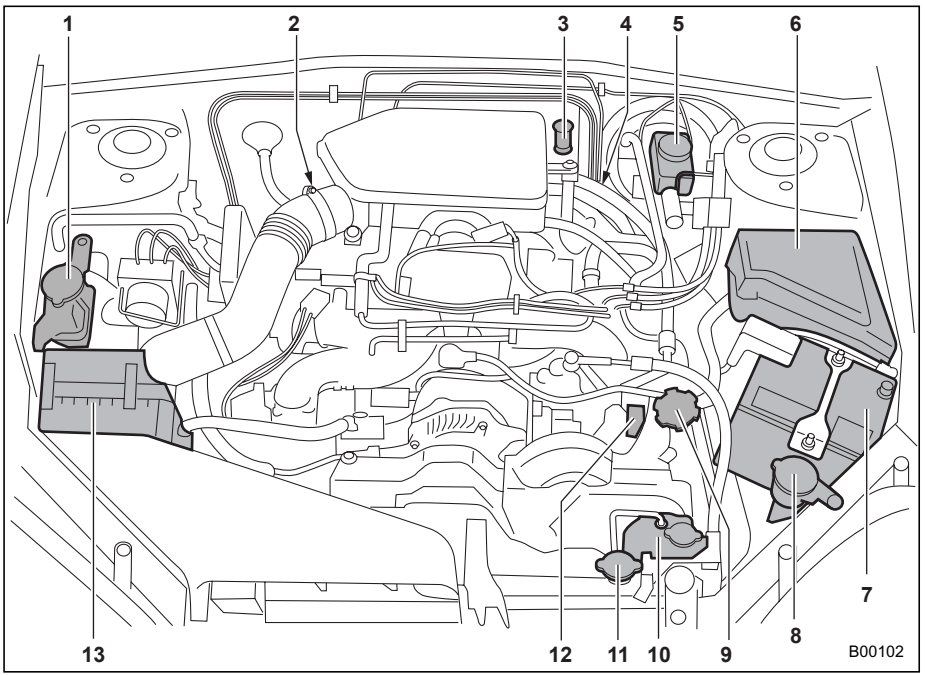

1) Бачок жидкости гидроусилителя руля (стр. 11-35)
2) Щуп уровня масла (модели с МКПП) (стр. 11-29) или щуп уровня масла дифференциала (модели с АКПП) (стр. 11-32)
3) Бачок жидкости сцепления (стр. 11-36)
4) Щуп уровня жидкости АКПП (ATF) (стр. 11-30)
5) Бачок тормозной жидкости (стр. 11-36)
6) Блок предохранителей (стр. 11-51)
7) Аккумуляторная батарея (стр. 11-50)
8) Бачок стеклоомывателя (стр. 11-45)
9) Крышка маслозаливной горловины двигателя (стр. 11-18)
10) Бачок охлаждающей жидкости двигателя (стр. 11-22)
11) Крышка радиатора (стр. 11-22)
12) Щуп уровня масла двигателя (стр. 11-18)
13) Фильтрующий элемент воздушного фильтра (стр. 11-25)

■ Модели с двигателем объемом 3,0 л

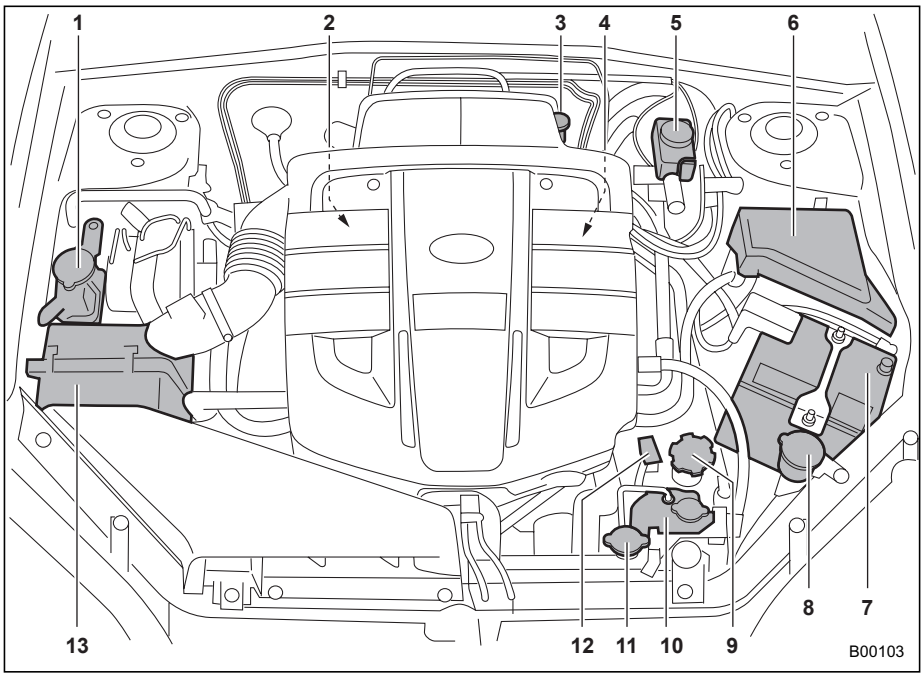

1) Бачок жидкости гидроусилителя руля (стр. 11-35)
2) Щуп уровня масла (модели с МКПП) (стр. 11-29) или щуп уровня масла дифференциала (модели с АКПП) (стр. 11-32)
3) Бачок жидкости сцепления (стр. 11-36)
4) Щуп уровня жидкости АКПП (ATF) (стр. 11-30)
5) Бачок тормозной жидкости (стр. 11-36)
6) Блок предохранителей (стр. 11-51)
7) Аккумуляторная батарея (стр. 11-50)
8) Бачок стеклоомывателя (стр. 11-45)
9) Крышка маслозаливной горловины двигателя (стр. 11-18)
10) Бачок охлаждающей жидкости двигателя (стр. 11-22)
11) Крышка радиатора (стр. 11-22)
12) Щуп уровня масла двигателя (стр. 11-18)
13) Фильтрующий элемент воздушного фильтра (стр. 11-25)

– ПРОДОЛЖЕНИЕ –

Масло двигателя

■ Проверка уровня масла

Производите проверку уровня масла в двигателе при каждой заправке автомобиля топливом.

1. Припаркуйте автомобиль на ровной поверхности и заглушите двигатель.

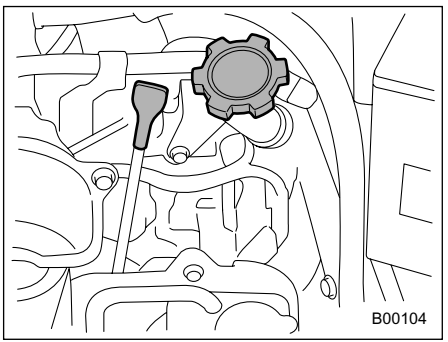

2. Извлеките щуп уровня масла, протрите его и вставьте обратно.
3. Убедитесь в том, что щуп уровня масла вставлен до упора, и на его рукоятке виден графический символ “ ”, как это показано на рисунке.

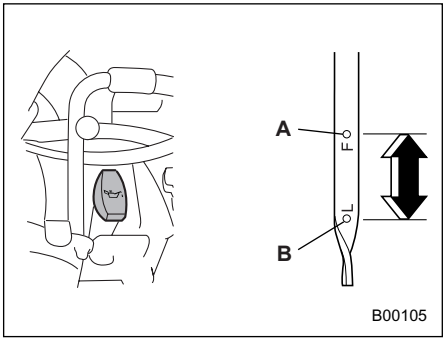

Модели с двигателем объемом 3,0 л
A) Верхний уровень
B) Нижний уровень

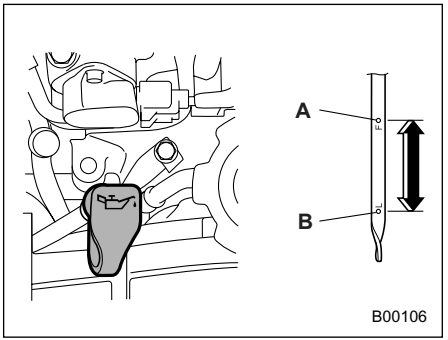

За исключением моделей с двигателем объемом 3,0 л
A) Верхний уровень
B) Нижний уровень

4. Повторно извлеките щуп уровня масла и проверьте уровень масла на нем. Если он ниже отметки нижнего уровня, долейте масло до отметки верхнего уровня.

⚠ ОСТОРОЖНО

- **Используйте только моторное масло рекомендованной марки и вязкости.**
- **Соблюдайте осторожность, чтобы не пролить масло во время его доливки. Попадание масла на выхлопную трубу может привести к образованию резкого запаха и дыма, а также стать причиной возникновения пожара.**

Если Вам необходимо проверить уровень масла сразу после остановки двигателя, следует подождать несколько минут для того, чтобы все масло стекло обратно в поддон картера.
Непосредственно после поездки, или пока двигатель еще теплый, уровень масла может находиться между

отметкой верхнего уровня и выемкой. Это объясняется тепловым расширением моторного масла.
Во избежание перелива масла двигателя, не следует доливать масло, если его уровень достиг отметки верхнего уровня на холодном двигателе.

■ Замена масла и масляного фильтра

Замена масла и масляного фильтра производится в соответствии с графиком технического обслуживания автомобиля.
При езде по пыльным дорогам, при частом совершении поездок на короткие расстояния, при буксировании прицепа или при эксплуатации автомобиля в условиях очень низких температур наружного воздуха, замена масла двигателя и масляного фильтра должна производиться чаще, чем предусмотрено графиком технического обслуживания.

1. Для лучшего слива масла, прогрейте двигатель, дав ему поработать на холостом ходе в течение 10 минут.
2. Припаркуйте автомобиль на ровной поверхности и заглушите двигатель.
3. Снимите крышку с маслозаливной горловины.

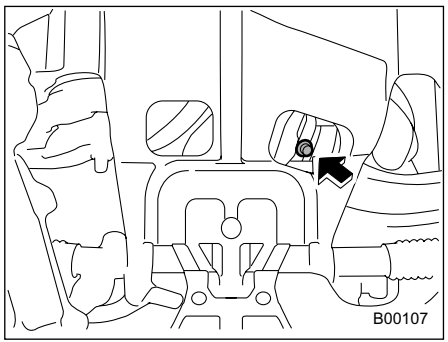

Модели с двигателем объемом 2,0 л и 2,5 л

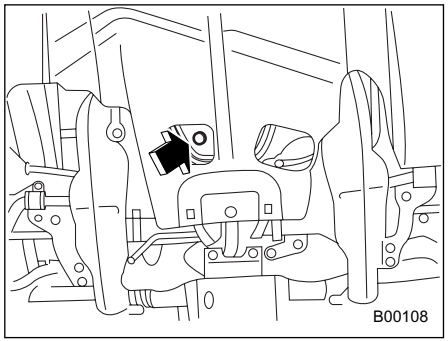

Модели с двигателем объемом 3,0 л

4. Пока двигатель еще теплый, слейте из двигателя масло, отвернув сливную пробку. Отработанное масло следует слить в контейнер соответствующей емкости и надлежащим образом утилизировать.

⚠ ВНИМАНИЕ

Во избежание ожогов, соблюдайте осторожность при обращении с горячим моторным маслом.

5. После полного удаления отработанного масла, вытрите посадочную поверхность сливной

– ПРОДОЛЖЕНИЕ –

пробки чистой тканью, а затем плотно затяните сливную пробку, установив новую уплотнительную шайбу.
6. Снимите защиту картера

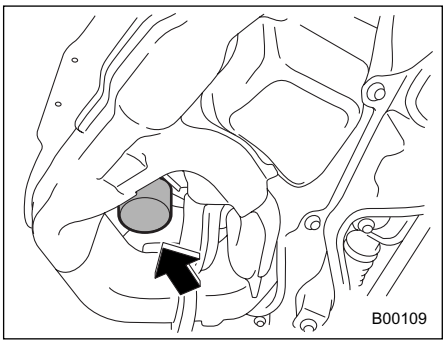

7. Снимите масляный фильтр при помощи специального ключа для снятия масляного фильтра.
8. Перед установкой нового масляного фильтра, нанесите на резиновое уплотнение тонкий слой моторного масла.
9. Очистите посадочное место резинового уплотнения в нижней части картера двигателя/охладителя масла (для моделей с турбонаддувом), и вручную наверните масляный фильтр. Соблюдайте осторожность, чтобы не допустить перекручивания или повреждения резинового уплотнения.
10.После соприкасания резинового уплотнения с его посадочной поверхностью, затяните масляный фильтр так, как указано в приведенной ниже таблице.

За исключением моделей с двигателем объемом 3,0 л

Цвет масляного фильтра	Номер детали	Количество оборотов
Черный	15208AA080	1 оборот
Белый	15208AA09A	2/3 – 3/4 оборотов

Модели с двигателем объемом 3,0 л

Цвет масляного фильтра	Номер детали	Количество оборотов
Черный	15208AA031	3/4 оборота

⚠ ОСТОРОЖНО

Не старайтесь чрезмерно затягивать масляный фильтр, так как это может привести к протечке масла.

11.Установите защиту картера на место.
12.Залейте через маслозаливную горловину двигателя необходимое количество моторного масла.

Количество заливаемого масла:

Модели с двигателем объемом 2,0 л и 2,5 л:
4,0 литра (4,2 кварты США; 3,5 английской кварты)

Модели с двигателем объемом 3,0 л:
5,5 литра (5,8 кварты США; 4,8 английской кварты)

Количество масла, указанное выше – это нормативная величина. Реальное количество масла, которое необходимо залить, зависит от количества слитого масла. Количество слитого масла зависит от температуры и времени слива масла. Поэтому убедиться в том, что в двигатель залито нужное количество масла, можно только путем проверки его уровня щупом.
13.Запустите двигатель и убедитесь в отсутствии протечек масла из-под резинового уплотнения масляного фильтра.
14.Прогрейте двигатель до достижения его нормальной рабочей температуры. Затем заглушите двигатель и

подождите несколько минут, пока масло полностью не стечет в поддон картера. Проверьте уровень масла еще раз и долейте до нормы при необходимости.

⚠ ОСТОРОЖНО

Соблюдайте осторожность, чтобы не пролить масло во время его доливки. Попадание масла на выхлопную трубу может привести к образованию резкого запаха и дыма, а также стать причиной возникновения пожара.

■ Рекомендованная марка и вязкость моторного масла

Марка моторного масла:

SL или SJ по классификации API с надписью "ENERGY CONSERVING" (при отсутствии масла марки SL или SJ допускается использование масла марки SH).
или A1, A2 или A3 по классификации ACEA
или GF-3 по классификации ILSAC

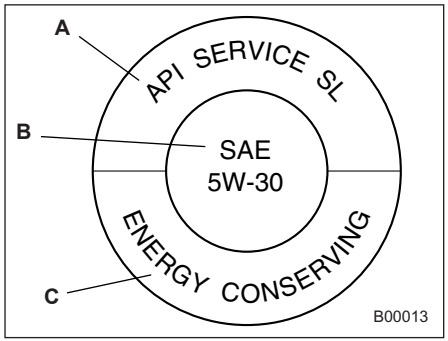

Знак сертификации API
A) Обозначение марки масла по классификации API
B) Обозначение вязкости масла по классификации SAE
C) Надпись указывает на то, что применение этого масла способствует экономии топлива

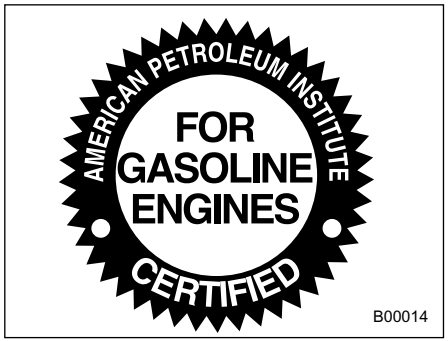

Знак сертификации ILSAC (знак многоконечной звезды)

Выбирая масло, Вы хотите получить масло должного качества и вязкости, обеспечивающее экономию топлива при использовании в двигателе Вашего автомобиля. В приведенной ниже таблице приводятся рекомендованные величины вязкости масла и оптимальные температуры использования масел.
При доливке масла, допускается смешивание масел различных производителей при условии, что их марка по классификации API и класс вязкости по классификации SAE, соответствует маслам, рекомендованным к применению

– ПРОДОЛЖЕНИЕ –

SUBARU.

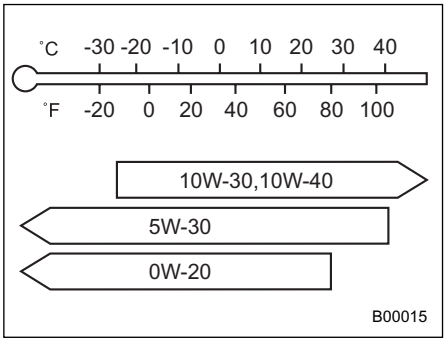

Модели с двигателем объемом 2,0 л без турбонаддува и 2,5 л

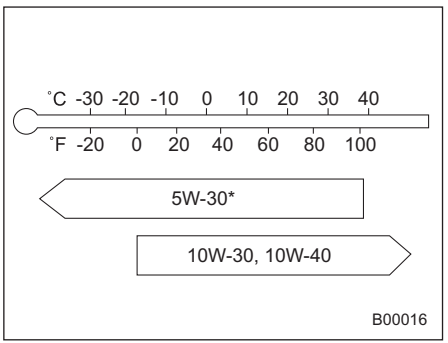

Модели с турбонаддувом и с двигателем объемом 3,0 л

Классификация вязкости по SAE и оптимальная температура использования масел с такой вязкостью

*: Предпочтительней использование масла с вязкостью 5W-30.

С увеличением вязкости моторного масла увеличивается расход топлива двигателя. Масла с более низкой вязкостью обеспечивают меньший расход топлива. Вместе с тем, в жаркую погоду лучшую смазку двигателя обеспечивают масла с более высокой вязкостью.

⚠ ОСТОРОЖНО

Используйте только моторное масло рекомендованной марки и вязкости.

■ Рекомендуемая марка и вязкость моторного масла при эксплуатации автомобиля в тяжелых дорожных условиях

При эксплуатации Вашего автомобиля в условиях пустыни, в условиях очень жаркого климата или при больших нагрузках, таких как буксирование прицепа, мы рекомендуем использовать масла следующих марок и класса вязкости.

SL или SJ по классификации API:

Класс вязкости по SAE:
30, 40, 10W-50, 20W-40, 20W-50

Система охлаждения

⚠ ВНИМАНИЕ

Не пытайтесь снять крышку радиатора, не заглушив двигатель и не дав ему возможность полностью остыть. Так как охлаждающая жидкость находится под давлением, то при снятии крышки радиатора Вы можете получить серьезные ожоги от выплескивания кипящей охлаждающей жидкости.

⚠ ОСТОРОЖНО

• На заводе-изготовителе охлаждающая система Вашего автомобиля была заполнена высококачественной, антикоррозионной охлаждающей жидкостью, предназначенной для круглогодичного использования и устойчивой к замерзанию при температурах до –36°C (–33°F). При добавлении охлаждающей жидкости, мы рекомендуем использовать оригинальную охлаждающую жидкость SUBARU или аналогичную ей: смесь, состоящая из 50% мягкой воды и 50% охлаждающей жидкости на основе этиленгликоля. Применение других охлаждающих жидкостей может привести к коррозии в системе охлаждения. Охлаждающая жидкость двигателя должна быть устойчива к замерзанию, а также обеспечивать защиту системы охлаждения двигателя от коррозии даже в том случае, если низкие температуры не прогнозируются. Запрещается смешивать различные виды охлаждающих жидкостей.

• Не допускайте попадания брызг охлаждающей жидкости на окрашенные поверхности автомобиля. Спирт, содержащийся в охлаждающей жидкости, может повредить окрашенные поверхности.

■ Вентилятор радиатора, патрубки и соединения

На радиаторе Вашего автомобиля установлен электрический вентилятор, работой которого управляет термодатчик, срабатывающий при нагревании охлаждающей жидкости до определенной температуры.

Если вентилятор радиатора не включается, а указатель температуры охлаждающей жидкости двигателя показывает превышение нормального диапазона температур, то это может свидетельствовать о неисправности в электрической цепи вентилятора радиатора. Проверьте состояние плавкого предохранителя и при необходимости замените его. Если предохранитель не перегорел, мы рекомендуем Вам обратиться к Вашему дилеру SUBARU для проверки системы охлаждения двигателя.

Если Вам часто приходится доливать охлаждающую жидкость, то это может свидетельствовать об утечках из системы охлаждения двигателя. В таких случаях, мы рекомендуем Вам проверить состояние как самой системы охлаждения двигателя, так и ее соединений на предмет утечек, механических повреждений и ослабленных креплений.

– ПРОДОЛЖЕНИЕ –

■ Охлаждающая жидкость двигателя

▼ Проверка уровня охлаждающей жидкости

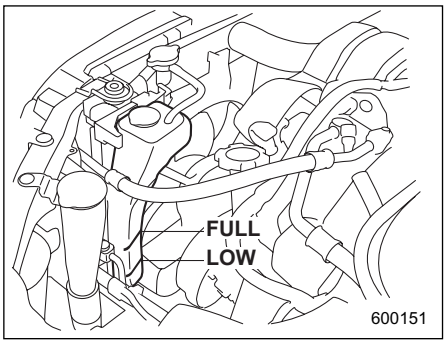

Проверяйте уровень охлаждающей жидкости при каждой заправке автомобиля топливом.

1. Проверьте уровень охлаждающей жидкости по отметкам на наружной поверхности бачка охлаждающей жидкости при холодном двигателе автомобиля.
2. Если уровень приближается к отметке “LOW” или опустился ниже этой отметки, долейте охлаждающую жидкость до отметки “FULL”. При полном отсутствии охлаждающей жидкости в расширительном бачке, снимите крышку радиатора и залейте необходимое количество охлаждающей жидкости.

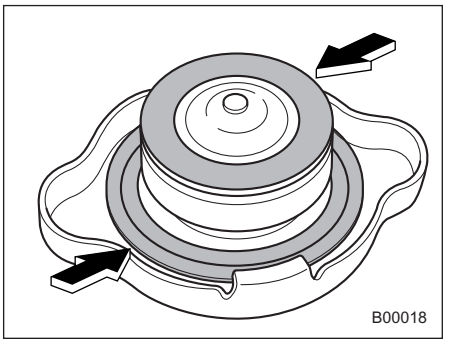

3. После доливки охлаждающей жидкости в расширительный бачок и радиатор, установите на них крышки, предварительно убедившись в правильности положения резиновых уплотнений крышки радиатора.

⚠ ОСТОРОЖНО

• Соблюдайте осторожность, чтобы не пролить охлаждающую жидкость во время ее доливки. Попадание охлаждающей жидкости двигателя на выхлопную трубу может привести к появлению резкого запаха и дыма, а также стать причиной возникновения пожара.
• Не допускайте попадания брызг охлаждающей жидкости на окрашенные поверхности автомобиля. Спирт, содержащийся в охлаждающей жидкости, может повредить окрашенные поверхности.

▼ Замена охлаждающей жидкости

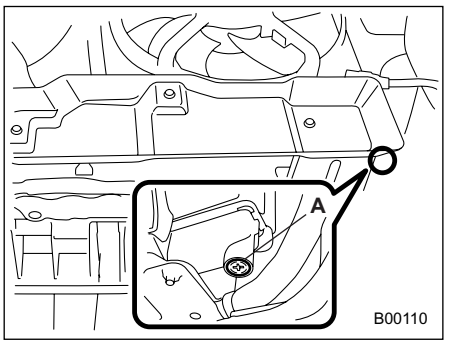

A) Сливная пробка

Осуществляйте замену охлаждающей жидкости двигателя в соответствии с графиком технического обслуживания автомобиля, следуя, при этом

приведенным ниже рекомендациям.
1. Снимите защиту картера.
2. Установите под сливную пробку емкость соответствующего объема, после чего слегка отверните сливную пробку.
3. Для обеспечения слива охлаждающей жидкости, слегка отверните крышку радиатора. Затем слейте охлаждающую жидкость из расширительного бачка. Надежно затяните сливную пробку.

⚠ ВНИМАНИЕ

Не пытайтесь снять крышку радиатора, не заглушив двигатель и не дав ему возможность полностью остыть. Так как охлаждающая жидкость находится под давлением, то при снятии крышки радиатора Вы можете получить серьезные ожоги от выплескивания кипящей охлаждающей жидкости.

4. Установите защиту картера.

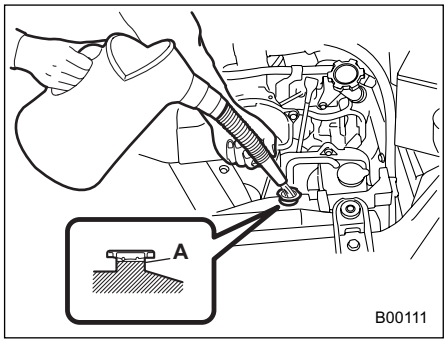

Модели без турбонаддува
A) Залейте охлаждающую жидкость до этого уровня

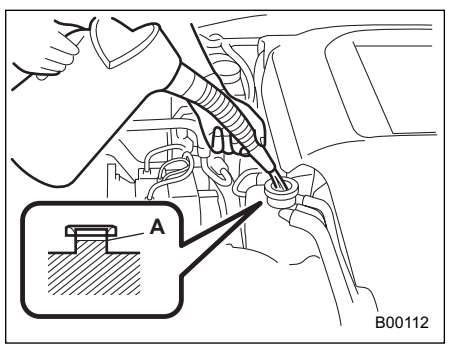

Модели с турбонаддувом
A) Залейте охлаждающую жидкость до этого уровня

5. Медленно заливайте охлаждающую жидкость, пока она не заполнит заливную горловину, и не достигнет отметки “FULL” расширительного бачка. При слишком быстром заливании охлаждающей жидкости часть воздуха может остаться в системе охлаждения, образовывая там воздушные пробки.

Автомобили с левосторонним расположением руля с АКПП:

Модели с двигателем объемом 2,0 л без турбонаддува и 2,5 л:

Без охладителя и подогревателя ATF:
6,3 литра (6,7 кварты США; 5,5 английской кварты)

С охладителем и подогревателем ATF:
6,7 литра (7,0 кварты США; 5,9 английской кварты)

Модели с двигателем объемом 3,0 л:

Без охладителя и подогревателя ATF:
7,2 литра (7,6 кварты США; 6,3 английской кварты)

С охладителем и подогревателем

– ***ПРОДОЛЖЕНИЕ*** –

ATF:
7,7 литра (8,1 кварты США; 6,8 английской кварты)

Автомобили с левосторонним расположением руля с МКПП:

Модели с двигателем объемом 2,0 л без турбонаддува и 2,5 л:

6,4 литра (6,8 кварты США; 5,6 английской кварты)

Модели с двигателем объемом 3,0 л:

7,3 литра (7,7 кварты США; 6,4 английской кварты)

Автомобили с правосторонним расположением руля с АКПП:

Модели с двигателем объемом 2,0 л без турбонаддува и 2,5 л:

Без охладителя и подогревателя ATF:
6,4 литра (6,8 кварты США; 5,6 английской кварты)

С охладителем и подогревателем ATF:
6,8 литра (7,2 кварты США; 6,0 английской кварты)

Модели с турбонаддувом:

7,3 литра (7,7 кварты США; 6,4 английской кварты)

Модели с двигателем объемом 3,0 л:

Без охладителя и подогревателя ATF:
7,2 литра (7,6 кварты США; 6,3 английской кварты)

С охладителем и подогревателем ATF:
7,8 литра (8,2 кварты США; 6,9 английской кварты)

Автомобили с правосторонним расположением руля с МКПП:

Модели с двигателем объемом 2,0 л без турбонаддува и 2,5 л:

6,5 литра (6,9 кварты США; 5,7 английской кварты)

Модели с турбонаддувом:

7,4 литра (7,7 кварты США; 6,4 английской кварты)

Модели с двигателем объемом 3,0 л:

7,3 литра (7,7 кварты США; 6,4 английской кварты)

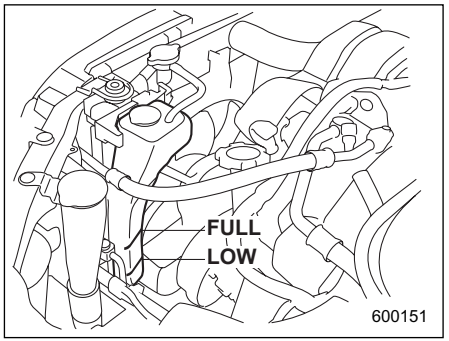

6. Залейте охлаждающую жидкость, наполнив расширительный бачок до отметки “FULL”.

⚠ ОСТОРОЖНО

• Соблюдайте осторожность, чтобы не пролить охлаждающую жидкость во время ее доливки. Попадание охлаждающей жидкости двигателя на выхлопную трубу может привести к появлению резкого запаха и дыма, а также стать причиной возникновения пожара.
• Не допускайте попадания брызг охлаждающей жидкости на окрашенные поверхности автомобиля. Спирт,

содержащийся в охлаждающей жидкости, может повредить окрашенные поверхности.

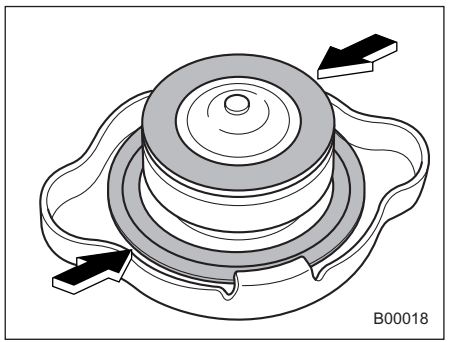

7. Закройте горловину радиатора крышкой и плотно затяните ее. Убедитесь в правильности положения резиновых уплотнений крышки радиатора.
8. Запустите двигатель и дайте ему поработать не менее пяти минут, поддерживая частоту вращения двигателя на уровне 2000 – 3000 об/мин.
9. Заглушите двигатель и подождите, пока не остынет охлаждающая жидкость (до 50 – 60°C [122 – 140°F]). При снижении уровня охлаждающей жидкости, долейте ее в радиатор и расширительный бачок до уровня “FULL”.
10.Закройте горловину радиатора и расширительный бачок крышками, после чего плотно затяните их.

Фильтрующий элемент воздушного фильтра

Фильтрующий элемент воздушного фильтра работает как сетчатый фильтр. При повреждении фильтрующей поверхности элемента или его отсутствии, увеличивается износ двигателя и укорачивается срок его службы.

Фильтрующий элемент воздушного фильтра представляет собой воздушный фильтр сухого типа. Нет необходимости чистить или промывать фильтрующий элемент.

⚠ ВНИМАНИЕ

Не допускайте работы двигателя без фильтрующего элемента воздушного фильтра. Он не только обеспечивает фильтрацию наружного воздуха, но и служит пламегасителем при обратных вспышках двигателя. Отсутствие фильтрующего элемента воздушного фильтра при обратных вспышках двигателя может привести к пожару.

– ПРОДОЛЖЕНИЕ –

■ Замена фильтрующего элемента воздушного фильтра

▼ Модели без турбонаддува

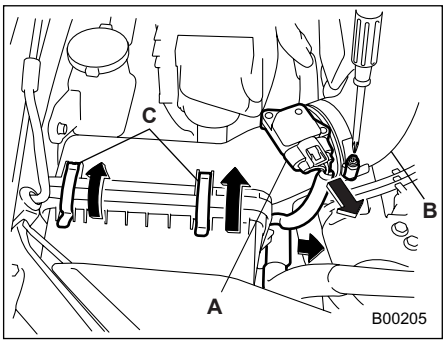

A) Разъем (если установлен)
B) Воздуховод
C) Хомут

1. Отсоедините разъем (если установлен), закрепленный на верхней части корпуса воздушного фильтра.
2. Снимите патрубок, расположенный в нижней части корпуса воздушного фильтра.
3. Отвинтите винт и оттяните воздуховод от корпуса воздушного фильтра.
4. Отстегните два фиксатора, удерживающие крышку корпуса воздушного фильтра.

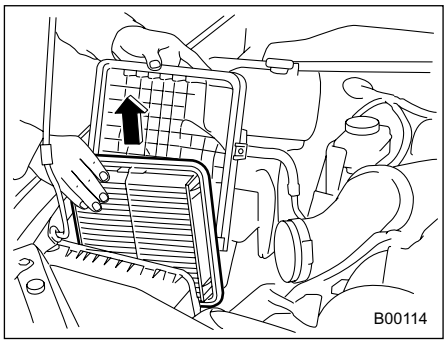

5. Откройте крышку корпуса воздушного фильтра и снимите фильтрующий элемент воздушного фильтра.
6. Протрите внутреннюю поверхность крышки корпуса и корпуса воздушного фильтра влажной тканью и установите новый фильтрующий элемент.

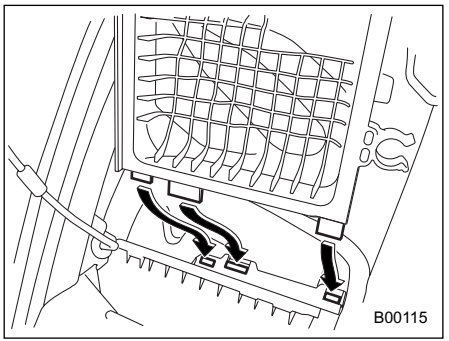

7. Чтобы установить крышку корпуса воздушного фильтра, введите три выступа на крышке корпуса воздушного фильтра в пазы на корпусе воздушного фильтра и защелкните две стяжные защелки на крышке корпуса воздушного фильтра.

▼ Модели с турбонаддувом

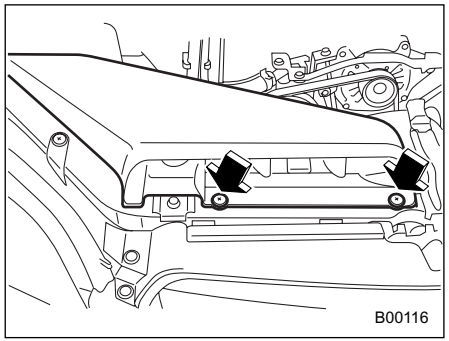

1. При помощи отвертки снимите фиксаторы канала воздухозаборника, а затем снимите воздухозаборник.

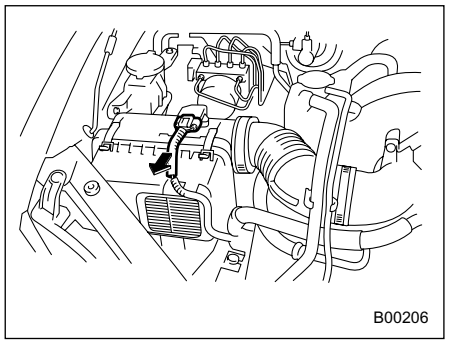

2. Отсоедините разъем, закрепленный на верхней части корпуса воздушного фильтра.

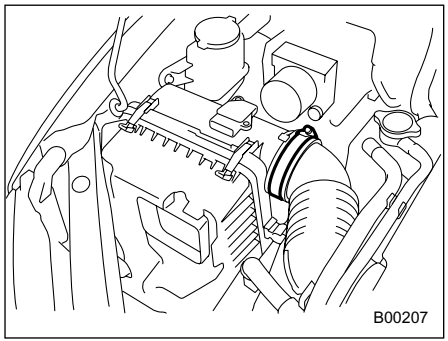

3. При помощи отвертки снимите воздуховод, подсоединенный к крышке корпуса воздушного фильтра.

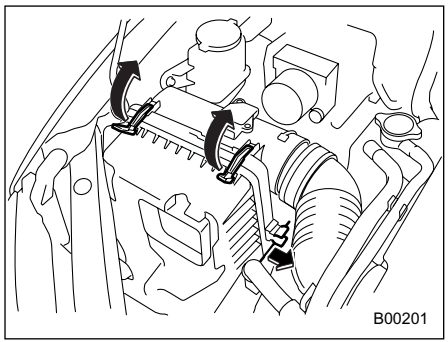

4. Отстегните два фиксатора, удерживающие крышку корпуса воздушного фильтра.
Одновременно оттяните из фиксатора патрубок, проходящий рядом с крышкой корпуса.

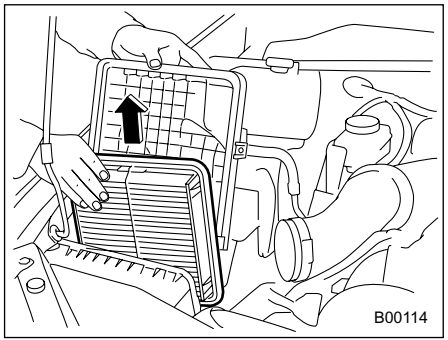

5. Откройте крышку корпуса воздушного фильтра и снимите фильтрующий элемент воздушного фильтра.
6. Протрите внутреннюю поверхность крышки корпуса и корпуса воздушного фильтра влажной тканью и установите новый фильтрующий элемент.

– ПРОДОЛЖЕНИЕ –

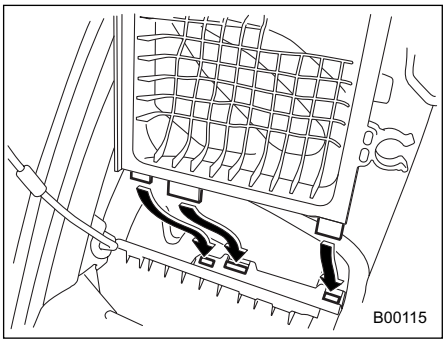

7. Чтобы установить крышку корпуса воздушного фильтра, введите три выступа на крышке корпуса воздушного фильтра в пазы на корпусе воздушного фильтра и защелкните две стяжные защелки на крышке корпуса воздушного фильтра.

Свечи зажигания

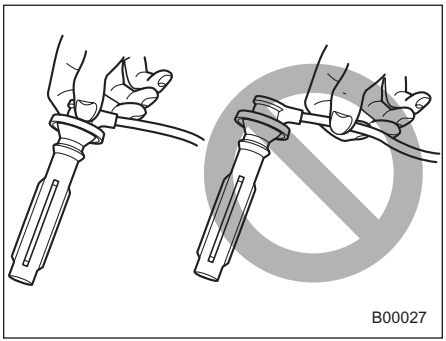

Осуществляйте замену свечей зажигания в соответствии с графиком технического обслуживания автомобиля.

⚠ ОСТОРОЖНО

• При отсоединении проводов высокого напряжения от свечей зажигания, обязательно удерживайте провода высокого напряжения за наконечники, а не за сами провода.

• При подсоединении проводов высокого напряжения, соблюдайте правильную последовательность.

■ Рекомендованные к использованию свечи зажигания

Модели с двигателем объемом 2,0 л без турбонаддува:

RC10YC4 (Champion)

Модели с двигателем объемом 2,5 л:

Для стран Европы:
PFR5B-11 (NGK)

Для прочих стран:
RC10YC4 (Champion)

Модели с турбонаддувом и модели с двигателем объемом 3,0 л:

ILFR6B (NGK)

Приводные ремни

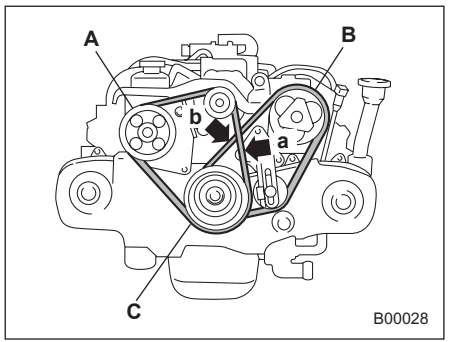

A) Шкив насоса гидроусилителя руля
B) Шкив компрессора кондиционера воздуха
C) Шкив коленчатого вала

Генератор переменного тока, насос гидроусилителя руля и компрессор кондиционера воздуха приводятся в действие приводными ремнями. Для правильной работы этих устройств необходимо поддерживать достаточную степень натяжения приводных ремней.

Для проверки натяжения приводных ремней приложите к соответствующим шкивам поверочную линейку и при помощи пружинных весов приложите к точке, расположенной посредине между шкивами, усилие, равное 98 Н (10 кг, 22 фунтам). Прогиб ремня должен соответствовать нормативной величине. При чересчур ослабленном ремне, а также при выявлении на нем трещин или следов износа, мы рекомендуем Вам обратиться к Вашему дилеру SUBARU.

мм (дюймы)

	Прогиб ремня	
	Новый ремень	Старый ремень
a	7.0 – 9.0 (0.28 – 0.35)	9.0 – 11.0 (0.35 – 0.43)
b	7.5 – 8.5 (0.30 – 0.33)	9.0 – 10.0 (0.35 – 0.40)

Масло механической коробки переключения передач

■ Проверка уровня масла

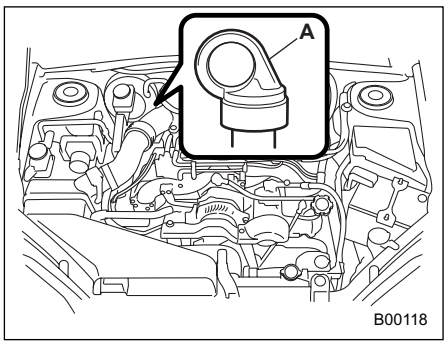

Модели с 5-ти ступенчатой коробкой переключения передач без турбонаддува
A) Желтая рукоятка

– ПРОДОЛЖЕНИЕ –

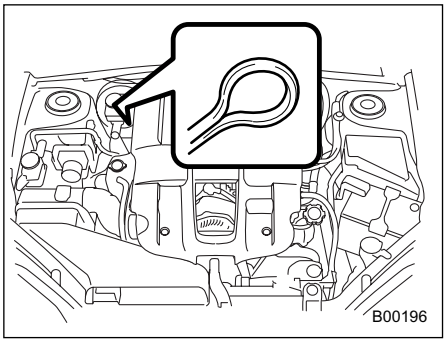

Модели с 5-ти ступенчатой коробкой переключения передач с турбонаддувом

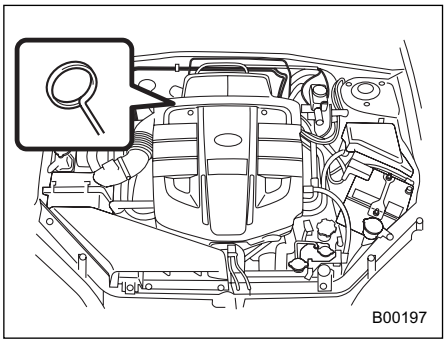

Модели с 6-ти ступенчатой коробкой переключения передач

Ежемесячно проверяйте уровень масла.

1. Припаркуйте автомобиль на ровной поверхности и заглушите двигатель.
2. Извлеките щуп уровня масла, протрите его и вставьте обратно.

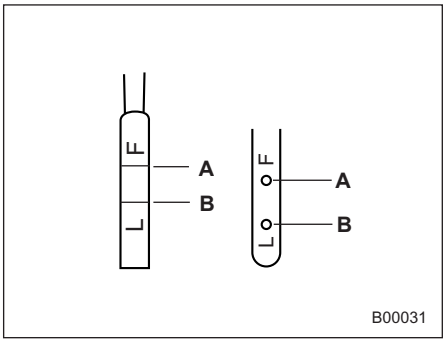

A) Верхний уровень
B) Нижний уровень

3. Повторно извлеките щуп уровня масла и проверьте уровень масла на нем. Если уровень масла ниже отметки нижнего уровня, долейте масло до отметки верхнего уровня через отверстие для щупа уровня масла.

■ Рекомендованная марка и вязкость моторного масла

Каждый производитель масел использует собственные базовые масла и присадки. Не допускайте смешивания масел различных производителей.

Марка моторного масла:

GL-5 по классификации API

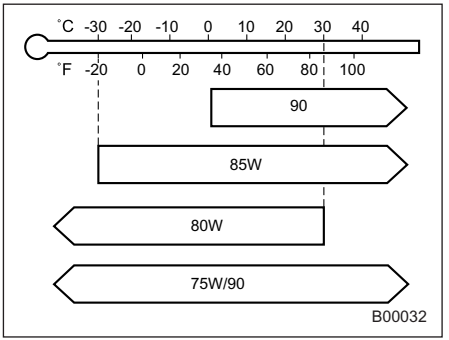

Классификация вязкости по SAE и оптимальная температура использования масел с такой вязкостью

Жидкость АКПП (ATF)

■ Проверка уровня жидкости

Жидкость АКПП сильно расширяется при повышении температуры, а уровень жидкости изменяется в зависимости от ее температуры. Поэтому на щупе имеется две шкалы – для проверки уровня горячей жидкости и для проверки уровня холодной жидкости.

Несмотря на то, что уровень жидкости можно проверять и до ее нагрева – по шкале щупа “COLD”, – мы рекомендуем производить такую проверку при рабочей температуре жидкости.

▼ Проверка уровня горячей жидкости

Ежемесячно проверяйте уровень жидкости.

1. Доведите температуру жидкости АКПП до нормальной рабочей температуры (70 – 80°C (158 – 176°F), проехав на автомобиле несколько километров (миль).
2. Припаркуйте автомобиль на ровной поверхности и установите стояночный тормоз.
3. Сначала переведите рычаг выбора режима поочередно в каждое из имеющихся положений. Затем установите рычаг селектора в положение “P” и запустите двигатель на холостых оборотах.

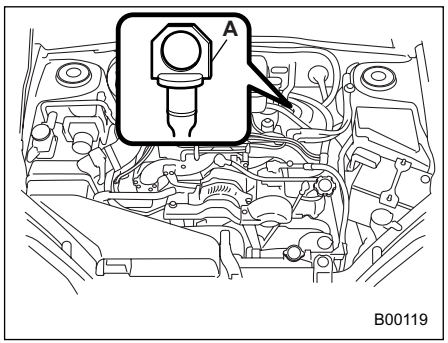

Модели с 4-х ступенчатой автоматической коробкой переключения передач
A) Желтая рукоятка

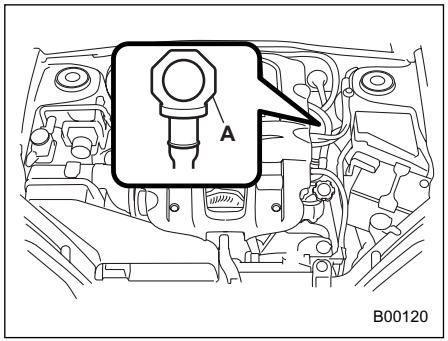

Модели с 5-х ступенчатой автоматической коробкой переключения передач
A) Желтая рукоятка

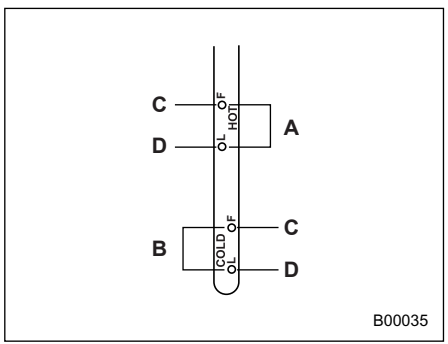

A) Шкала “HOT” проверки уровня

– ПРОДОЛЖЕНИЕ –

горячей жидкости
B) Шкала “COLD” проверки уровня холодной жидкости
C) Верхний уровень
D) Нижний уровень

4. Извлеките щуп и проверьте уровень жидкости. Если он ниже отметки нижнего уровня на шкале “HOT”, долейте рекомендованную к использованию трансмиссионную жидкость до отметки верхнего уровня этой шкалы.

▼ Проверка уровня холодной трансмиссионной жидкости

Если у Вас нет времени для прогрева АКПП, то для проверки уровня жидкости в холодном состоянии, извлеките щуп и убедитесь в том, что уровень жидкости находится между верхней и нижней отметками на шкале “COLD”. Если уровень жидкости находится ниже отметки нижнего уровня этой шкалы, долейте жидкость до отметки верхнего уровня. Будьте осторожны, чтобы не перелить жидкость.

■ Рекомендованная жидкость

Мы рекомендуем Вам использовать трансмиссионную жидкость одного из следующих типов.

Оригинальная жидкость АКПП фирмы SUBARU
IDEMITSU ATF HP
Castrol Transmax J

ПРИМЕЧАНИЕ

• Использование других, не указанных типов жидкостей АКПП, может привести к повреждениям внутри коробки переключения передач. При замене жидкости АКПП, используйте только указанные выше жидкости.
• Если Ваш автомобиль оснащен четырехступенчатой АКПП, в дополнение к указанным выше рекомендованным типам жидкостей, Вы можете также использовать ATF типа “Dexron III”.

Трансмиссионное масло переднего дифференциала (автомобили с АКПП)

■ Проверка уровня масла

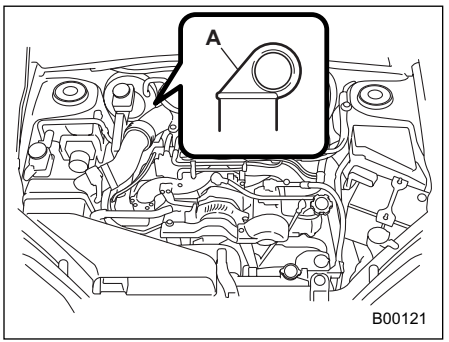

A) Желтая рукоятка

Ежемесячно проверяйте уровень трансмиссионного масла переднего дифференциала.
1. Припаркуйте автомобиль на ровной поверхности и заглушите двигатель.
2. Извлеките щуп уровня масла, протрите его и вставьте обратно.

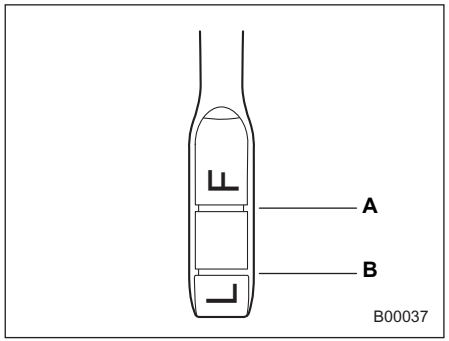

A) Верхний уровень
B) Нижний уровень

3. Повторно извлеките щуп уровня масла и проверьте уровень масла на нем. Если он ниже отметки нижнего уровня, долейте масло до отметки верхнего уровня.

■ Рекомендованная марка и вязкость моторного масла

Каждый производитель масел использует собственные базовые масла и присадки. Не допускайте смешивания масел различных производителей.

Марка моторного масла:

GL-5 по классификации API

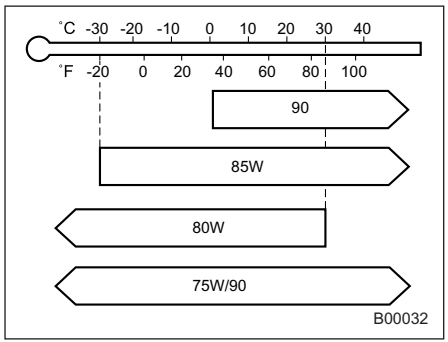

Классификация вязкости по SAE и оптимальная температура использования масел с такой вязкостью

Трансмиссионное масло заднего дифференциала (полноприводные автомобили)

■ Проверка уровня трансмиссионного масла

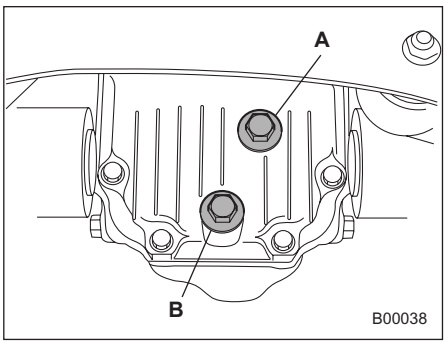

Модели с двигателем объемом 2,0 л без турбонаддува с АКПП
A) Заливная пробка
B) Сливная пробка

– ПРОДОЛЖЕНИЕ –

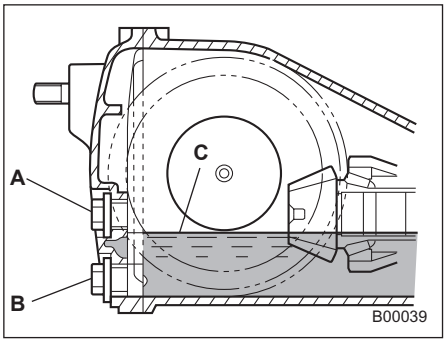

Модели с двигателем объемом 2,0 л без турбонаддува с АКПП
A) Заправочное отверстие
B) Сливное отверстие
C) Уровень масла

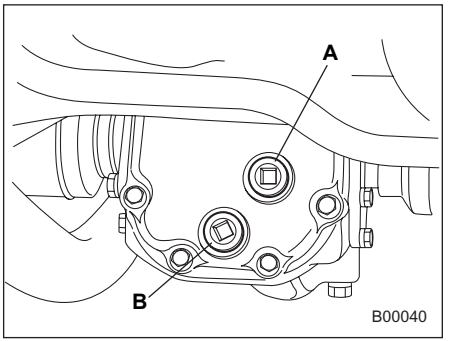

Модели с двигателем объемом 2,5 л; 2,0 л с МКПП; 3,0 л с МКПП
A) Заливная пробка
B) Сливная пробка

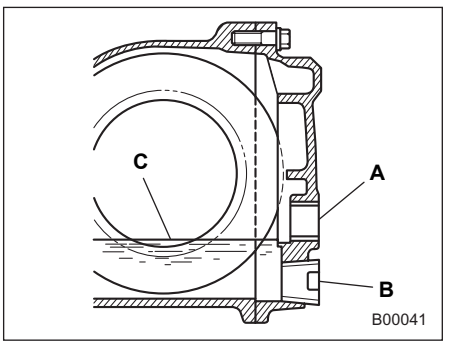

Модели с двигателем объемом 2,5 л; 2,0 л с МКПП; 3,0 л с МКПП
A) Заправочное отверстие
B) Сливное отверстие
C) Уровень масла

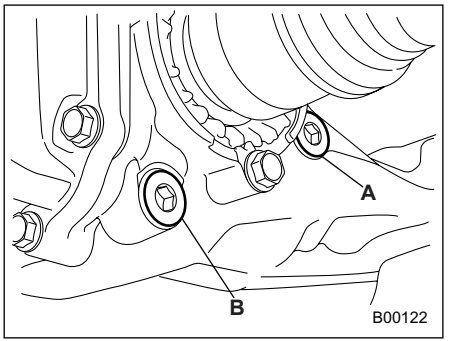

Модели с турбонаддувом с АКПП; с двигателем объемом 3,0 л с АКПП
A) Заливная пробка
B) Сливная пробка

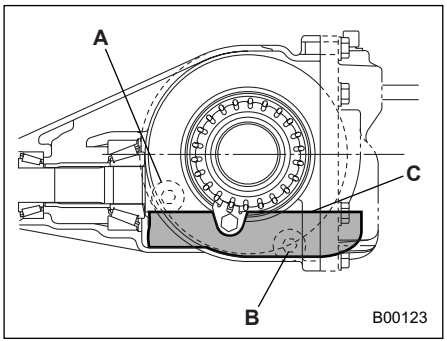

Модели с турбонаддувом с АКПП; с двигателем объемом 3,0 л с АКПП
A) Заправочное отверстие
B) Сливное отверстие
C) Уровень масла

Выверните пробку из заправочного отверстия и проверьте уровень масла. Уровень масла должен находиться на уровне нижней кромки заправочного отверстия. Если он ниже, следует долить масло до требуемого уровня через заправочное отверстие.

⚠ ОСТОРОЖНО

Необходимость частой доливки может свидетельствовать об утечке масла. При подозрении на неисправности, мы рекомендуем Вам обратиться к Вашему дилеру SUBARU для проверки Вашего автомобиля.

■ Рекомендованная марка и вязкость моторного масла

Каждый производитель масел использует собственные базовые масла и присадки. Не допускайте смешивания масел различных производителей.

Марка моторного масла:

GL-5 по классификации API

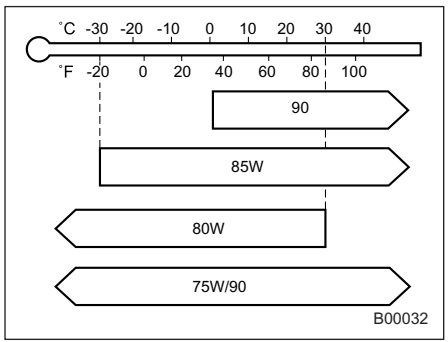

Классификация вязкости по SAE и оптимальная температура

использования масел с такой вязкостью

– ПРОДОЛЖЕНИЕ –

Жидкость гидроусилителя руля

■ Проверка уровня жидкости

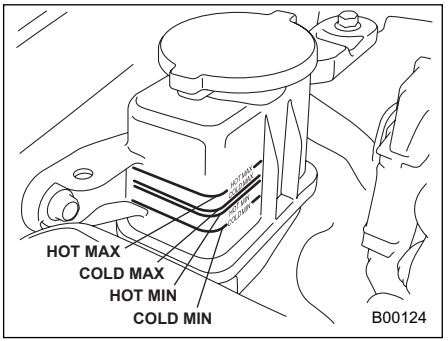

Жидкость гидроусилителя руля характеризуется значительным расширением при повышенных температурах, а ее уровень изменяется в зависимости от ее температуры. Поэтому на щупе имеется две шкалы – для проверки уровня горячей и холодной жидкости.

Ежемесячно проверяйте уровень жидкости гидроусилителя руля.
1. Припаркуйте автомобиль на ровной поверхности и заглушите двигатель.
2. Проверьте уровень жидкости в бачке.
При горячем состоянии жидкости после недавней поездки: Убедитесь в том, что уровень жидкости гидроусилителя руля находится между отметками “HOT MIN” (минимальный уровень горячей жидкости) и “HOT MAX” (максимальный уровень горячей жидкости) на наружной поверхности бачка.
При холодном состоянии жидкости перед совершением поездки: Убедитесь в том, что уровень жидкости гидроусилителя руля находится между отметками “COLD MIN” (минимальный уровень холодной жидкости) и “COLD MAX” (максимальный уровень холодной жидкости) на наружной поверхности бачка.
3. Если уровень жидкости ниже отметки “COLD MIN”, долейте рекомендованную к использованию жидкость так, чтобы ее уровень находился между отметками “COLD MIN” и “COLD MAX”.

Если уровень жидкости слишком низкий, это может свидетельствовать о возможных ее утечках. Для проведения диагностики мы рекомендуем Вам обратиться к Вашему дилеру SUBARU.

⚠ ВНИМАНИЕ

Во избежание ожогов, соблюдайте осторожность, так как жидкость может нагреваться до высокой температуры.

⚠ ОСТОРОЖНО

- **При доливке используйте только чистую жидкость гидроусилителя руля, не допуская попадания в бачок какой-либо грязи. Кроме того, не допускайте смешивания жидкостей гидроусилителя руля разных марок.**
- **Старайтесь не проливать жидкость при доливке ее в бачок.**

■ Рекомендованная жидкость

Жидкость АКПП типа “Dexron III”

Тормозная жидкость

■ Проверка уровня жидкости

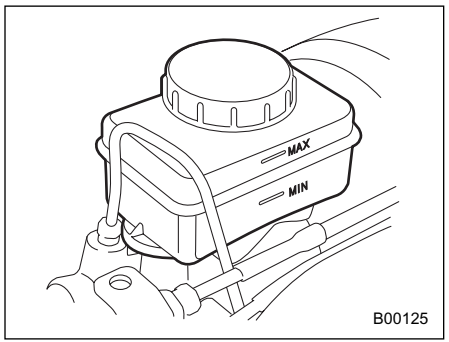

Ежемесячно проверяйте уровень жидкости.
Проверьте уровень жидкости по отметкам на наружной поверхности стенки бачка. Если уровень упал ниже отметки “MIN”, долейте в бачок рекомендованную к использованию тормозную жидкость до отметки “MAX”. Используйте только тормозную жидкость, реализуемую в герметичных емкостях.

⚠ ВНИМАНИЕ

• Не допускайте попадания тормозной жидкости в глаза, так как она вредна для глаз. Если тормозная жидкость попала в глаза, немедленно промойте их большим количеством воды. Для обеспечения безопасности при выполнении этих работ, рекомендуется надевать средства защиты глаз.
• Тормозная жидкость характеризуется поглощением влаги, содержащейся в воздухе. Наличие влаги в тормозной жидкости может серьезно ухудшить тормозную характеристику автомобиля.
• Необходимость частой доливки может свидетельствовать об утечке. При подозрении на неисправности, обратитесь к Вашему дилеру SUBARU для проверки Вашего автомобиля.

⚠ ОСТОРОЖНО

• Не допускайте смешивания тормозных жидкостей разных марок.
• При доливке тормозной жидкости, не допускайте попадания в бачок какой-либо грязи.
• Не допускайте разбрызгивания тормозной жидкости на окрашенные поверхности или резиновые детали автомобиля. Содержащийся в ней спирт может повредить их.

■ Рекомендованная для использования тормозная жидкость

“FMVSS” № 116, свежая тормозная жидкость DOT 3 или DOT 4

– ПРОДОЛЖЕНИЕ –

Жидкость сцепления (автомобили с МКПП)

■ Проверка уровня жидкости

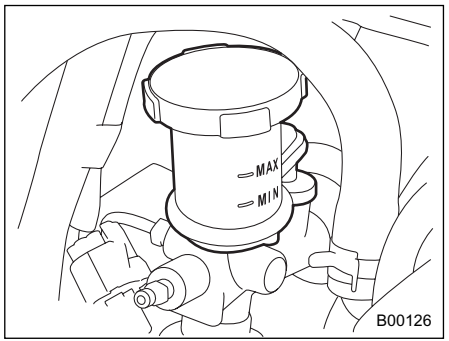

Проверьте уровень жидкости по отметкам на наружной поверхности стенки бачка. Если уровень упал ниже отметки “MIN”, долейте в бачок рекомендованную к использованию жидкость сцепления до отметки “MAX”. Используйте только такую жидкость сцепления, которая реализуется в герметичных емкостях.

⚠ ВНИМАНИЕ

Не допускайте попадания жидкости сцепления в глаза, так как она вредна для глаз. Если жидкость сцепления попала в глаза, немедленно промойте их большим количеством воды. Для обеспечения безопасности при выполнении этих работ, рекомендуется надевать средства защиты глаз.

⚠ ОСТОРОЖНО

- **Жидкость сцепления характеризуется поглощением влаги, содержащейся в воздухе. Наличие влаги в жидкости сцепления может нарушить работу сцепления.**
- **Необходимость частой доливки может свидетельствовать об утечке. При подозрении на неисправности, обратитесь к Вашему дилеру SUBARU для проверки Вашего автомобиля.**
- **Не допускайте смешивания жидкостей сцепления разных марок.**
- **При доливке жидкости сцепления, не допускайте попадания в бачок какой-либо грязи.**

■ Рекомендованная для использования жидкость сцепления

“FMVSS” № 116, свежая тормозная жидкость DOT 3 или DOT 4

Усилитель тормозной системы

Если усилитель тормозной системы работает не так, как описано ниже, мы рекомендуем Вам обратиться к Вашему дилеру SUBARU для проведения работ по диагностике.

1. При выключенном двигателе, несколько раз нажмите на педаль тормоза, прилагая одинаковые усилия. Величина хода педали не должна изменяться.
2. Запустите двигатель при нажатой педали тормоза. При запуске двигателя педаль должна слегка опуститься к полу.
3. При нажатой педали тормоза, заглушите двигатель и удерживайте педаль в нажатом положении в течение приблизительно 30 секунд. Высота педали не должна меняться.
4. Вновь запустите двигатель, дайте ему поработать около минуты, а затем выключите. Для проверки усилителя тормозной системы, нажмите на педаль тормоза несколько раз. Если ход педали уменьшается с каждым нажатием, то это свидетельствует о нормальной работе усилителя тормозной системы.

Педаль тормоза

Проверяйте свободный ход педали тормоза и запас расстояния до пола в соответствии с графиком технического обслуживания автомобиля.

■ Проверка свободного хода педали тормоза

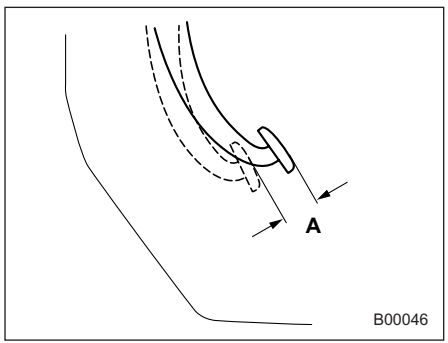

A) 0,5 – 2,0 мм (0,02 – 0,08 дюйма)

Заглушите двигатель, и несколько раз с усилием нажмите на педаль тормоза. Затем, проверьте свободный ход, нажав на педаль тормоза с усилием не более 10 Н (1 кг, 2 фунта).

Если свободный ход педали тормоза не соответствует техническим характеристикам, мы рекомендуем Вам обратиться к Вашему дилеру SUBARU.

■ Проверка запаса расстояния до пола педали тормоза

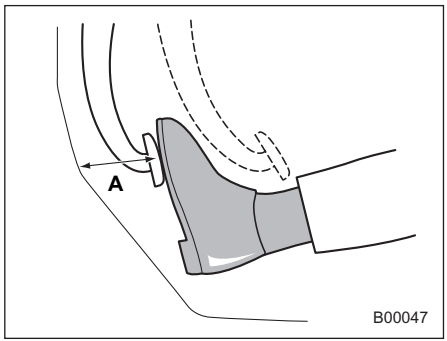

A) Автомобили с левосторонним расположением руля:
Более 65 мм (2,56 дюйма)

Автомобили с правосторонним расположением руля:
Более 85 мм (3,35 дюйма)

Нажмите на педаль с усилием приблизительно 294 Н (30 кг, 66 фунтов) и замерьте расстояние между верхней поверхностью накладки педали и полом.

– *ПРОДОЛЖЕНИЕ* –

Если результаты измерений меньше, чем нормативная величина, а также при неплавном ходе педали, мы рекомендуем Вам обратиться к Вашему дилеру SUBARU.

Педаль сцепления (автомобили с МКПП)

Проверяйте свободный ход педали сцепления и запас расстояния до пола в соответствии с графиком технического обслуживания автомобиля.

■ Проверка работы сцепления

Проведите проверку включения и выключения сцепления.
1. При работе двигателя на холостых оборотах, убедитесь в том, что при нажатии педали сцепления не возникает каких-либо необычных шумов, а также в том, что включение первой передачи или заднего хода не сопровождается дрожанием педали или ее вибрацией.
2. Троньтесь с места, плавно отпуская педаль сцепления, чтобы убедиться в том, что сцепление двигателя с коробкой переключения передач происходит без признаков проскальзывания.

■ Проверка свободного хода педали сцепления

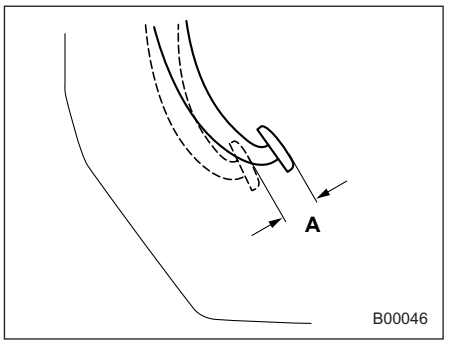

A) 4,0 – 13,0 мм (0,16 – 0,51 дюйма)

Слегка нажимайте пальцем на педаль сцепления, пока не почувствуете сопротивление, после чего проверьте свободный ход педали.
Если свободный ход педали тормоза не соответствует техническим характеристикам, мы рекомендуем Вам обратиться к Вашему дилеру SUBARU.

Замена тормозных колодок и накладок

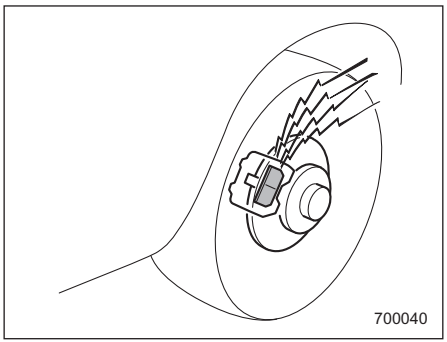

Тормозные колодки переднего и заднего правого дискового тормоза снабжены звуковыми индикаторами износа. Когда степень износа тормозных колодок приближается к эксплуатационному пределу, то при нажатии педали тормоза индикатор износа издает очень громкий скрежет.

Если Вы слышите такой скрежет при каждом нажатии педали тормоза, мы рекомендуем Вам при первой возможности обратиться к Вашему дилеру SUBARU для проведения работ по замене тормозных колодок.

⚠ ОСТОРОЖНО

Если, несмотря на громкий скрежет, издаваемый звуковыми индикаторами износа тормозных колодок, Вы будете продолжать эксплуатировать Ваш автомобиль, то это приведет к необходимости проведения весьма дорогостоящей операции по ремонту или замене тормозного диска.

■ Притирка новых тормозных колодок и накладок

При замене тормозных колодок или накладок, мы рекомендуем Вам использовать оригинальные запасные части SUBARU. После замены необходимо произвести притирку тормозов:

▼ Тормозные колодки и накладки

Слегка нажмите на педаль тормоза на скорости 50 – 65 км/ч (30 – 40 миль/ч). Повторите эту операцию пять или более раз.

▼ Накладки стояночного тормоза

1. Осуществляйте равномерное движение на автомобиле со скоростью порядка 35 км/ч (22 миль/ч).
2. Нажав на кнопку фиксатора стояночного тормоза, МЕДЛЕННО и ПЛАВНО потяните рычаг стояночного тормоза вверх. (С усилием приблизительно 147 Н [15 кг, 33 фунта].)
3. Продолжайте движение при таком положении стояночного тормоза, проехав расстояние порядка 200 м (220 ярдов).
4. Сделайте паузу от 5 до 10 минут, необходимую для охлаждения стояночного тормоза. Повторите эту операцию еще раз.
5. Проверьте ход рычага стояночного тормоза. Если ход рычага стояночного тормоза не укладывается в номинальный диапазон, отрегулируйте его, поворачивая регулировочную гайку на рычаге стояночного тормоза.

Ход рычага стояночного тормоза:

5 – 6 щелчков / 196 Н (20 кг, 44 фунта)

⚠ ВНИМАНИЕ

Притирку тормозных колодок и накладок следует производить в безопасном месте.

– ПРОДОЛЖЕНИЕ –

⚠ ОСТОРОЖНО

Прикладывание чрезмерного усилия при поднятии рычага стояночного тормоза может привести к блокировке задних колес. Во избежание этого, обеспечьте медленное и плавное поднятие рычага стояночного тормоза.

Ход рычага стояночного тормоза

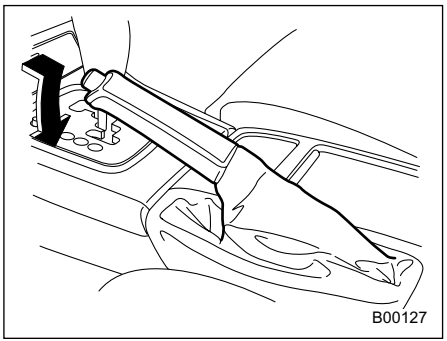

Проверка хода рычага стояночного тормоза производится в соответствии с графиком технического обслуживания автомобиля. При правильной регулировке стояночного тормоза, надежное торможение обеспечивается плавным, но твердым поднятием рычага стояночного тормоза на 5 – 6 щелчков с усилием порядка 196 Н (20 кг, 44 фунтов). Если ход рычага стояночного тормоза не укладывается в номинальный диапазон, мы рекомендуем Вам обратиться к Вашему дилеру SUBARU для проведения работ по проверке состояния и регулировке тормозной системы.

Шины и диски

■ Типы шин

Вам следует знать тип шин, установленных на Вашем автомобиле.

▼ Всесезонные шины

Всесезонные шины предназначены для обеспечения достаточной степени управляемости, силы сцепления с дорожным покрытием и тормозной характеристики автомобиля в течение всего года, даже при движении по заснеженным и обледеневшим дорогам. Тем не менее, все типы всесезонных шин не способны обеспечить такое же сцепление на дорогах, покрытых рыхлым снегом или глубоким слоем снега, а также на обледеневших дорогах, которое обеспечивают зимние шины.
Всесезонные шины отличаются надписью “ALL SEASON” или “M+S” (Грязь + Снег) на боковой поверхности шины.

▼ Летние шины

Летние шины лучше всего подходят для движения на высокой скорости по автомагистралям в сухую погоду.
Летние шины не подходят для движения по скользким (заснеженным или обледеневшим) дорогам.
Для движения по заснеженным или обледеневшим дорогам мы настоятельно рекомендуем Вам использовать зимние шины.
При установке зимних шин, обязательно поменяйте шины на все четырех колесах.

▼ Зимние (шипованные) шины

Зимние шины лучше всего подходят для движения по заснеженным и обледеневшим дорогам. Вместе с тем, зимние шины уступают летним и всесезонным шинам при движении по другим дорогам.

■ Проверка состояния шин

Ежедневно проверяйте состояние шин Вашего автомобиля на наличие серьезных повреждений, а также застрявших гвоздей и камней. Одновременно проверяйте шины и на наличие ненормального износа.
При обнаружении каких-либо проблем, мы рекомендуем Вам немедленно обратиться к Вашему дилеру SUBARU.

ПРИМЕЧАНИЕ

• После удара о бордюры или после эксплуатации автомобиля в тяжелых дорожных условиях (например, движение по ухабистым дорогам) диски и шины Вашего автомобиля могут получить такие повреждения, которые не видны невооруженным глазом. Результаты таких повреждений становятся очевидными только по прошествии определенного времени. Избегайте заездов на бордюры, старайтесь не попадать в выбоины на дорогах и не ездить по плохим дорогам. Если такая ситуация неизбежна, снизьте скорость движения автомобиля до пешеходной скорости, стараясь преодолевать бордюры и другие препятствия под прямым углом. Кроме того, следите за тем, чтобы шины Вашего автомобиля не прижимались к бордюру во время стоянки.

• Если Вы ощущаете необычную вибрацию при движении Вашего автомобиля, или Вам становится сложно удерживать автомобиль рулем при движении по прямой, то это может свидетельствовать о повреждении одной из шин и/или дисков Вашего автомобиля. В таких случаях, мы рекомендуем Вам медленно доехать до ближайшего официального дилера SUBARU для проверки состояния Вашего

– ПРОДОЛЖЕНИЕ –

автомобиля.

■ Давление в шинах и износ шин

Поддержание правильного давления воздуха в шинах позволит Вам максимально продлить срок их службы. Кроме того, это является одним из необходимых условий обеспечения нормативных ходовых качеств Вашего автомобиля. Не реже одного раза в месяц (например, во время заправки топливом), а также перед каждой дальней поездкой, проверяйте и, при необходимости, регулируйте давление воздуха в каждой шине (включая шину запасного колеса).

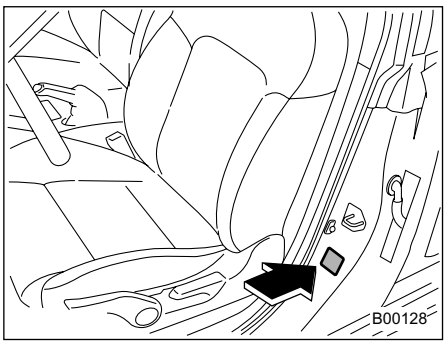

Давление следует проверять только в холодных шинах. Используя для измерений манометр, отрегулируйте давление в шинах в соответствии с нормативными величинами, приведенными в специальной табличке. Эта табличка находится на средней стойке со стороны водителя.

Даже после короткой поездки шины нагреваются, а давление воздуха в них увеличивается. Кроме того, давление воздуха в шинах зависит от температуры наружного воздуха. Наиболее оптимальной является проверка давления воздуха в шинах, проведенная на открытом воздухе перед поездкой.

При нагревании шины, воздух внутри нее расширяется, в результате чего возрастает и давление воздуха в шине. Будьте осторожны, чтобы по ошибке не снизить давление в такой шине путем выпуска из нее воздуха.

ПРИМЕЧАНИЕ

• При нагреве шины давление воздуха в ней повышается примерно на 30 кПа (0,3 кгс/см^2, 4,3 фунта на кв. дюйм).

• Шины считаются холодными, когда автомобиль простоял без движения, по меньшей мере, три часа или проехал расстояние менее 1,6 км (1 мили).

⚠ ВНИМАНИЕ

Не выпускайте воздух из теплых шин для регулировки давления воздуха в шинах. Это приведет к тому, что в давление воздуха в шинах станет пониженным.

Неправильное давление воздуха в шинах не только ухудшает маневренность Вашего автомобиля и комфортность поездки, но и способствует ненормальному износу шин.

• **Правильное давление воздуха в шинах** (износ протектора – равномерный)

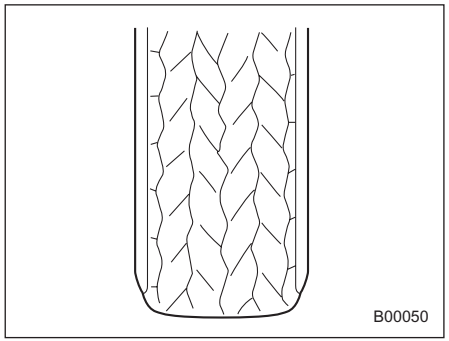

Сцепление с дорожным покрытием – хорошее, автомобиль четко реагирует на повороты руля. Сопротивление качению – низкое, что обуславливает и пониженный расход топлива.

• **Слишком низкое давление воздуха в шинах** (протектор изношен по краям)

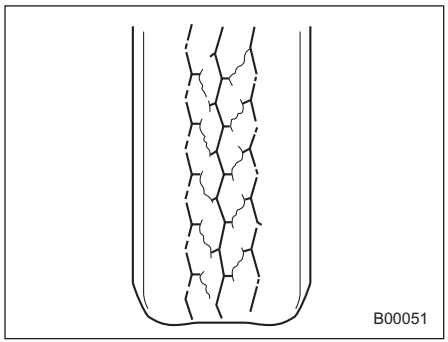

Сопротивление качению – высокое, вызывающее повышенный расход топлива.

• **Слишком высокое давление воздуха в шинах** (протектор изношен по центру)

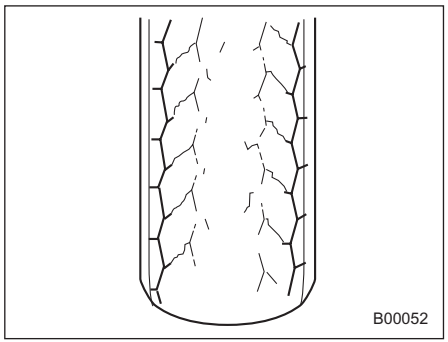

Комфортность поездки – низкая. Кроме того, шина усиливает воздействие на автомобиль неровностей дорожного покрытия, что может привести к повреждению автомобиля.

В табличке, расположенной на средней стойке со стороны водителя, приводятся нормативное давление воздуха в шинах при движении с полной нагрузкой, а также при буксировании прицепа. Отрегулируйте давление в шинах в соответствии с режимом нагрузки Вашего автомобиля.

– ПРОДОЛЖЕНИЕ –

⚠ ВНИМАНИЕ

Езда на высоких скоростях при очень низком давлении в шинах может привести к сильной деформации и быстрому нагреву шин. Резкое повышение температуры может привести к расслоению протектора и разрушению шины. В результате автомобиль теряет управляемость, что может привести к аварии.

■ Балансировка колес

Все колеса Вашего автомобиля были правильно сбалансированы при сборке автомобиля, однако по мере износа шин при эксплуатации автомобиля балансировка колес нарушается. Разбалансировка колес является причиной вибрации рулевого колеса на определенных скоростях, а также отклонения автомобиля от прямолинейного движения. Кроме того, разбалансировка колес может стать причиной повреждений в системе рулевого управления и в подвеске автомобиля, а также сопровождаться неравномерным износом шин. При подозрении, что имеет место разбалансировка колес, мы рекомендуем Вам обратиться к Вашему дилеру SUBARU для проведения работ по проверке состояния колес и их балансировке. Кроме того, балансировка колес должна проводиться после ремонта и перестановки шин.

ПРИМЕЧАНИЕ

Нарушение углов установки колес* приведет не только к большему износу шин, но и к снижению устойчивости автомобиля. При обнаружении ненормального износа шин, мы рекомендуем Вам обратиться к Вашему дилеру SUBARU.

*: Для обеспечения оптимальной устойчивости прямолинейного движения, а также устойчивости на поворотах, конструкция подвески Вашего автомобиля предусматривает, что каждое колесо устанавливается под определенным углом как относительно других колес, так и относительно дорожного покрытия.

■ Индикаторы износа

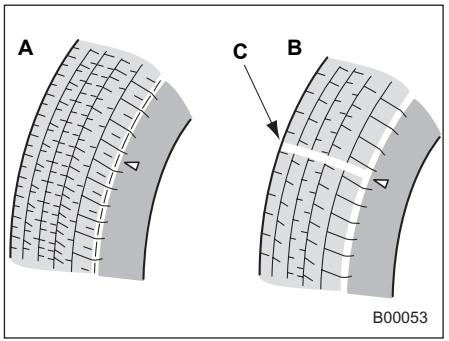

A) Новый протектор
B) Изношенный протектор
C) Индикатор износа протектора

Каждая шина имеет индикатор износа, который становится видимым, когда глубина канавки протектора шины уменьшается до 1,6 мм (0,063 дюйма). Когда становится видимой сплошная поперечная полоса индикатора износа, шину необходимо заменить.

⚠ ВНИМАНИЕ

Когда становится видимым индикатор износа, то это свидетельствует о том, что степень износа шины превысил

допустимый предел, и шина должна быть немедленно заменена. Если продолжить эксплуатацию автомобиля с такой шиной, то при движении на высоких скоростях в условиях сырой погоды автомобиль может перейти в режим аквапланирования. Возникшая в результате этого потеря управляемости автомобилем может стать причиной аварии.

ПРИМЕЧАНИЕ

В целях общей безопасности, регулярно проверяйте состояние протекторов шин, заменяя шины до появления на них индикаторов износа.

■ Перестановка колес

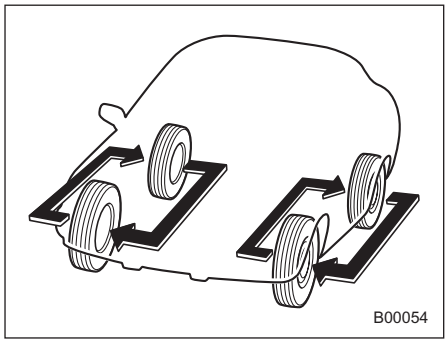

Как правило, износ шин на разных колесах различен. Для продления срока службы каждой шины и обеспечения их равномерного износа, следует менять их местами через каждые 10 000 км (6 200 миль) пробега. Этот процесс предусматривает перестановку передней и задней шины с каждой из сторон автомобиля. (Таким образом, каждая шина должна остаться на той же стороне автомобиля, на которой она была установлена первоначально.)

Одновременно с перестановкой шин следует производить замену поврежденных шин или шин с неравномерным износом. После перестановки шин отрегулируйте давление воздуха в шинах, а также проверьте надежность затяжки гаек крепления колес.

Повторно проверьте затяжку гаек крепления колес после пробега порядка 1 000 км (600 миль) и подтяните ослабшие гайки.

■ Замена шин

Диски и шины являются важными и неотъемлемыми деталями конструкции Вашего автомобиля, их нельзя менять произвольно. Шины, входящие в состав стандартной комплектации автомобиля, были подобраны для обеспечения оптимальных эксплуатационных характеристик Вашего автомобиля, сочетающих высокие ходовые качества и комфортность, а также способствующих долговечности Вашего автомобиля. Чрезвычайно важно, чтобы размер, конструкция, предельная скорость и нагрузка, на которую рассчитана каждая шина Вашего автомобиля, соответствовала нормативным величинам, приведенным в табличке характеристик шин.

– ПРОДОЛЖЕНИЕ –

Использование шин, не соответствующих нормативным величинам, приведенным в указанной выше табличке, снижает управляемость автомобиля, комфортность поездок, ухудшает тормозную характеристику автомобиля, становится причиной искажений в показаниях спидометра и одометра. При этом устанавливается ненадлежащий зазор между колесами и кузовом автомобиля, а также изменяется предусмотренный для данного автомобиля дорожный просвет.

Все четыре шины должны иметь не только одинаковый размер, конструкцию, рисунок протектора и марку, но и быть изготовлены на одном предприятии-изготовителе. При замене шин, мы рекомендуем Вам устанавливать только такие шины, которые идентичны тем, что входят в стандартную комплектацию Вашего автомобиля.

Для повышения безопасности эксплуатации автомобиля SUBARU рекомендует одновременную замену всех четырех шин.

ПРИМЕЧАНИЕ

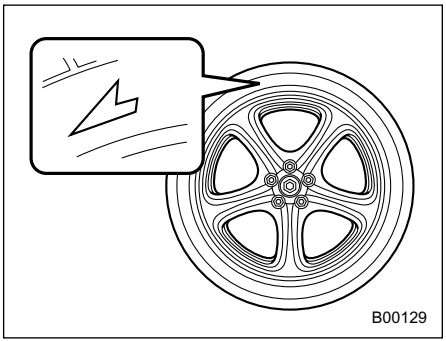

Однонаправленные шины: Некоторые шины имеют определенное направление вращения. На шинах такого типа имеется стрелка или другой знак на ее боковой поверхности, указывающая направление вращения. Устанавливайте эти шины таким образом, чтобы направление их вращения соответствовало движению автомобиля вперед.

⚠ ВНИМАНИЕ

- **Все четыре шины должны быть одинаковыми в том, что касается производителя, марки (рисунка протектора), конструкции, степени износа, размера, а также предельной скорости и нагрузки, на которую они рассчитаны. Одновременное использование шин разных типов, размеров или степеней износа может привести к повреждению силовой передачи автомобиля. Использование шин разных размеров и типов может опасным образом сказаться на управляемости автомобиля и его тормозной характеристике, что, в свою очередь, может привести к аварии.**
- **Используйте только радиальные шины. Не допускайте одновременного использования радиальных и диагональных или диагонально-опоясанных шин. Это может опасным образом сказаться на управляемости автомобиля и привести к аварии.**

■ Замена диска

При замене дисков из-за их повреждений или по другим причинам, убедитесь в том, что новые диски имеют такие же технические

характеристики, что и диски, входящие в состав стандартной комплектации автомобиля. Новые диски Вы можете приобрести у официальных дилеров SUBARU.

⚠ ВНИМАНИЕ

Используйте только такие диски, технические характеристики которых подходят для использования на Вашем автомобиле. Диски, не отвечающие этим требованиям, могут препятствовать работе суппорта тормоза, а также стать причиной трения шин о колесные ниши на поворотах. В результате автомобиль теряет управляемость, что может привести к аварии.

– ПРОДОЛЖЕНИЕ –

Диски из алюминиевого сплава

Алюминиевые диски легко царапаются и подвержены механическим повреждениям. Для обеспечения безопасной езды и нормальных эксплуатационных характеристик таких дисков, а также для сохранения их внешнего вида, при обращении с ними следует соблюдать осторожность.

- После замены колес при их перестановке или после повреждения шины, обязательно проверяйте затяжку гаек крепления колес после пробега порядка 1 000 км (600 миль). Подтяните ослабленные гайки с нормативным усилием затяжки.
- Не наносите масло на резьбовые соединения, гайки крепления колес или конические поверхности дисков.
- Не допускайте трения дисков о выступающие острые предметы или бордюрные камни.
- При установке цепей противоскольжения, обеспечьте их равномерное распределение по внешним поверхностям шин, так как иначе они могут поцарапать поверхности дисков.
- При замене гаек крепления колес, балансировочных грузиков или колпаков колес, мы рекомендуем Вам использовать оригинальные запасные части SUBARU, специально предназначенные для алюминиевых дисков.

Жидкость стеклоомывателя

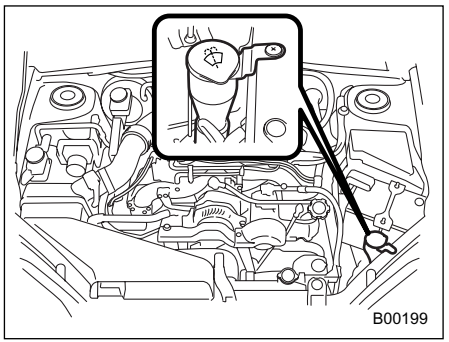

Если при нажатии на переключатель стеклоомывателя жидкость стеклоомывателя не разбрызгивается, снимите крышку заливной горловины бачка стеклоомывателя и проверьте уровень жидкости при помощи щупа уровня жидкости стеклоомывателя, расположенного с обратной стороны крышки.

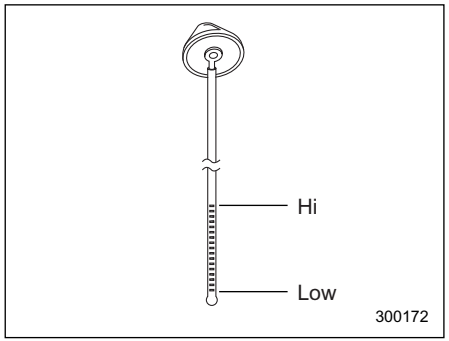

Щуп уровня жидкости стеклоомывателя

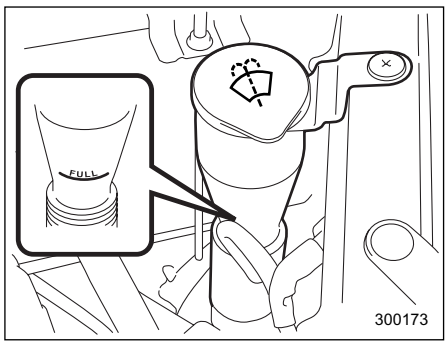

Бачок

Если уровень жидкости находится в районе метки “Low”, долейте жидкость стеклоомывателя до отметки “Full” на бачке или до отметки “Hi” на щупе уровня жидкости.

Используйте специальную жидкость стеклоомывателя. При отсутствии специальной жидкости стеклоомывателя, используйте чистую воду.

В районах, где зимой вода замерзает, используйте специальную незамерзающую жидкость стеклоомывателя. Оригинальная жидкость стеклоомывателя SUBARU содержит 58,5% метилового спирта и 41,5% поверхностно-активных веществ. Температура ее замерзания зависит от степени разбавления, что отражено в приведенной ниже таблице.

Концентрация жидкости стеклоомывателя	Температура замерзания
30%	**–12°C (10,4°F)**
50%	**–20°C (–4°F)**
100%	**–45°C (–49°F)**

⚠ ОСТОРОЖНО

Никогда не используйте охлаждающую жидкость двигателя в качестве жидкости стеклоомывателя, поскольку это может привести к повреждению окрашенных поверхностей автомобиля.

– ПРОДОЛЖЕНИЕ –

Замена щеток стеклоочистителей

Налипание на лобовое (или заднее) стекло или на стеклоочистители насекомых, воска, жира и прочих веществ приводит к неравномерной работе стеклоочистителей и образованию грязных полос на стекле. Если грязные полосы остаются на стекле после омывания стекла стеклоомывателем, или стеклоочистители работают неравномерно, внешнюю поверхность лобового (или заднего) стекла и стеклоочистители следует вымыть губкой или мягкой тканью, смоченными нейтральным моющим средством, не содержащим абразивных материалов. После очистки ополосните лобовое (или заднее) стекло и щетки стеклоочистителя чистой водой. Лобовое (или заднее) стекло считается чистым, если после промывания стекла водой на его поверхности не образуются капли.

⚠ ОСТОРОЖНО

• Не промывайте щетки стеклоочистителей бензином или какими-либо растворителями. Это ухудшит их работу.

• При необходимости отведения рычага стеклоочистителя со стороны пассажира, сначала нужно отвести рычаг стеклоочистителя со стороны водителя. В противном случае, узлы стеклоочистителей со стороны пассажира и со стороны водителя заденут друг за друга, что может привести к образованию царапин.

• Перед возвратом в исходное положение рычага стеклоочистителя со стороны водителя, верните в исходное положение рычаг стеклоочистителя со стороны пассажира. В противном случае, узлы стеклоочистителей со стороны пассажира и со стороны водителя заденут друг за друга, что может привести к образованию царапин.

Если Вам не удается устранить полосы на стекле указанным выше способом, замените щетки стеклоочистителей, выполнив следующие операции:

■ Узел щетки стеклоочистителя ветрового стекла

1. Отведите от ветрового стекла рычаг стеклоочистителя со стороны водителя.
2. Затем, отведите от ветрового стекла рычаг стеклоочистителя со стороны пассажира.

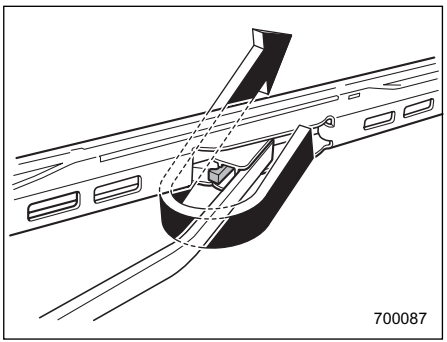

3. Снимите узел щетки стеклоочистителя, удерживая его в области оси поворота и прикладывая усилие в направлении, указанном на рисунке стрелкой, одновременно нажимая на фиксатор щетки стеклоочистителя.
4. Установите узел щетки стеклоочистителя на рычаг

стеклоочистителя. Убедитесь в том, что он надежно зафиксирован.
5. Удерживая рукой рычаг стеклоочистителя со стороны пассажира, медленно опустите его на стекло.
6. Затем, удерживая рукой рычаг стеклоочистителя со стороны водителя, медленно опустите его на стекло.

■ Резинка щетки стеклоочистителя ветрового стекла

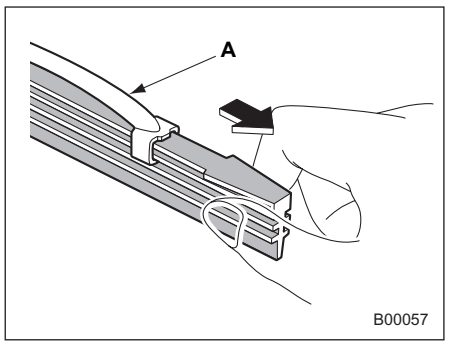

A) Металлический держатель

1. Удерживая в руке зафиксированную сторону узла резинки щетки стеклоочистителя, с усилием потяните за него, пока фиксаторы на резинке не выйдут из металлического держателя.

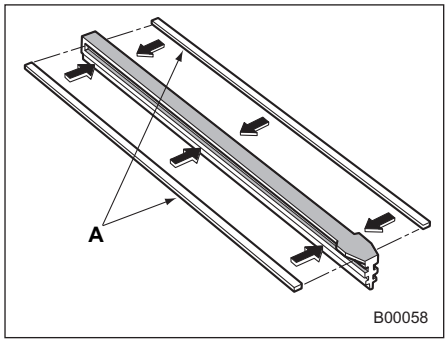

A) Металлические направляющие

2. Если новая резинка щетки не снабжена двумя металлическими направляющими, снимите их со старой резинки щетки стеклоочистителя и установите их на новую.

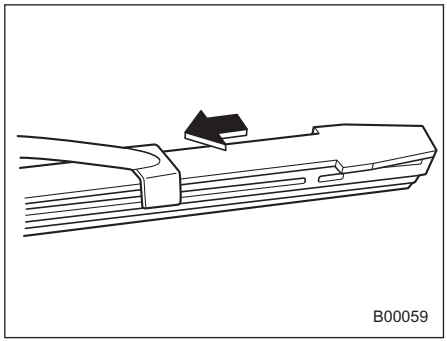

3. Совместите лапки металлического держателя с бороздками на резинке, и введите узел резинки щетки в металлический держатель до полной фиксации.

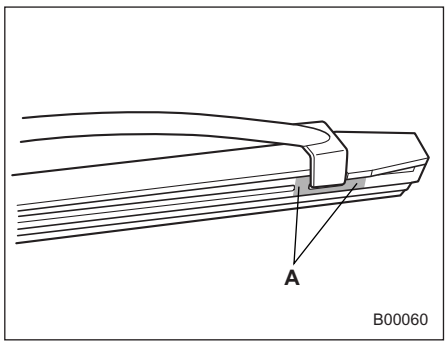

A) Фиксатор

– ПРОДОЛЖЕНИЕ –

4. Убедитесь в том, что лапки на конце металлического держателя расположены между фиксаторами резинки так, как показано на рисунке. Если надежная фиксация резинки не обеспечена, щетка стеклоочистителя может поцарапать ветровое стекло.

■ Узел щетки стеклоочистителя заднего стекла

1. Отведите рычаг стеклоочистителя от заднего стекла.

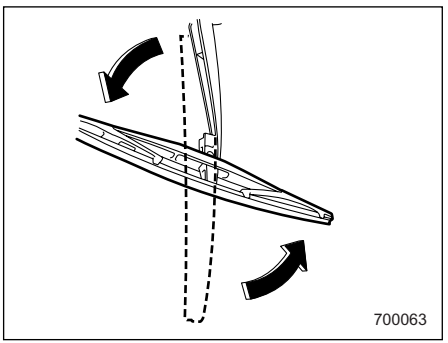

2. Поверните узел щетки стеклоочистителя против часовой стрелки.

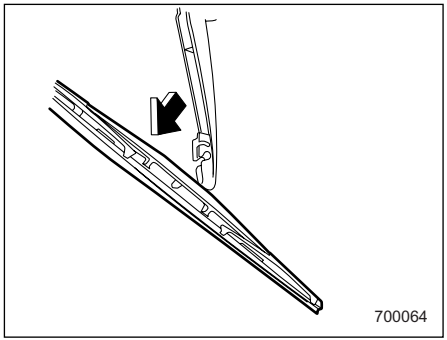

3. Для снятия узла щетки стеклоочистителя с рычага стеклоочистителя, потяните его на себя.

■ Резинка щетки стеклоочистителя заднего стекла

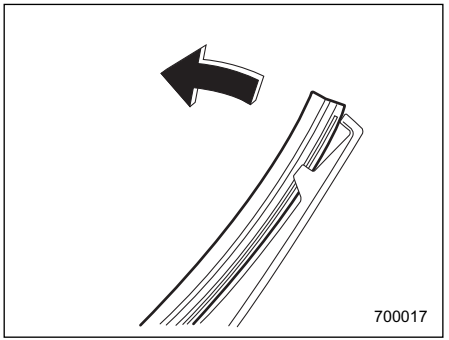

1. Потяните за край узла резинки щетки стеклоочистителя, чтобы отсоединить ее от пластмассового держателя.

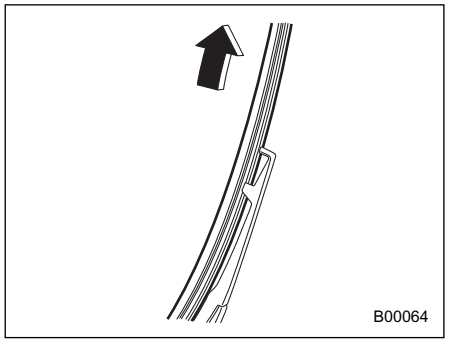

2. Прикладывая усилие, снимите узел резинки щетки стеклоочистителя с пластмассового держателя.

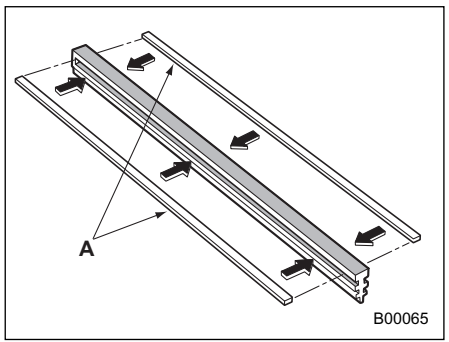

A) Металлические направляющие

3. Если новая резинка щетки не снабжена двумя металлическими направляющими, снимите их со старой резинки щетки стеклоочистителя и установите их на новую.

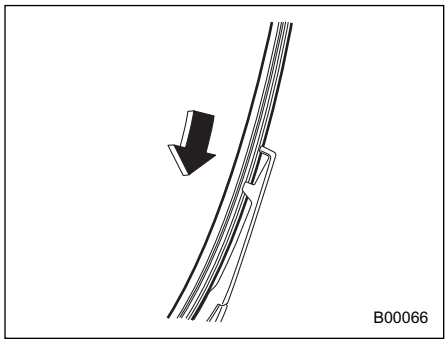

4. Совместите лапки пластмассового держателя с бороздками на узле резинки щетки стеклоочистителя и установите узел резинки на место.

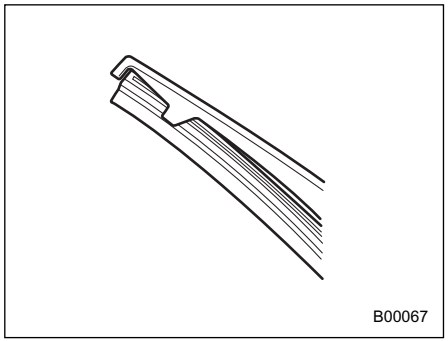

При помощи фиксаторов, надежно зафиксируйте оба конца резинки на концах пластикового держателя. Если надежная фиксация резинки не обеспечена, щетка стеклоочистителя может поцарапать заднее стекло.

5. Установите узел щетки стеклоочистителя на рычаг стеклоочистителя. Убедитесь в том, что он надежно зафиксирован.

6. Удерживая рычаг стеклоочистителя рукой, медленно опустите его на стекло.

– ПРОДОЛЖЕНИЕ –

Аккумуляторная батарея

⚠ ВНИМАНИЕ

Меры предосторожности при обращении с аккумуляторной батареей!

Внимательно ознакомьтесь с приведенными ниже инструкциями:

В целях обеспечения безопасного и надлежащего ухода за аккумуляторной батареей, перед проведением работ с аккумуляторной батареей или ее обслуживанию внимательно ознакомьтесь с приведенными ниже мерами предосторожности.

Надевайте средства защиты глаз:

Всегда надевайте средства защиты глаз при проведении работ в непосредственной близости от аккумуляторной батареи Вашего автомобиля. Электролит аккумуляторной батареи содержит серную кислоту, которая при попадании в глаза может привести к потере зрения. Кроме того, аккумуляторная батарея выделяет легко воспламеняющийся и чрезвычайно взрывоопасный газ – водород. В случае возгорания газа, защита глаз является жизненной необходимостью.

Электролит содержит серную кислоту:

Поскольку электролит аккумуляторной батареи содержит серную кислоту, при проверке состояния аккумуляторной батареи обязательно надевайте средства защиты глаз и защитные перчатки. Не допускайте переворачивания и механических ударов аккумуляторной батареи, поскольку это может привести к вытеканию из нее электролита.
Ни при каких обстоятельствах не допускайте попадания электролита на Вашу кожу, в глаза или на одежду, поскольку это может привести к ожогам и потере зрения. Если брызги электролита аккумуляторной батареи попали на Вашу кожу, в глаза или на одежду, немедленно смойте их большим количеством воды. Если брызги электролита аккумуляторной батареи попали Вам в глаза, немедленно обратитесь за медицинской помощью.
При случайном попадании электролита в полость рта, пищевод или желудок, немедленно выпейте большое количество молока или воды, после чего обратитесь за медицинской помощью.
Электролит – агрессивная жидкость. При попадании капель электролита на окрашенные поверхности или на ткань обивки Вашего автомобиля, немедленно смойте их большим количеством воды.

Беречь от детей:

Работы по обслуживанию аккумуляторной батареи должны проводиться лицами, осведомленными о возможных опасностях при работе с ней.

Примите особые меры предосторожности, чтобы не допускать нахождения детей рядом с аккумуляторной батареей. Ненадлежащее обращение с аккумуляторной батареей может привести к потере зрения и ожогам.

Огнеопасно:

До начала работ по обслуживанию аккумуляторной батареи или проведения работ в непосредственной близости от нее, погасите все сигареты, спички и зажигалки. Также, не допускайте возникновения возле аккумуляторной батареи электрических искр, а также нахождения возле нее легковоспламеняющихся предметов. Поскольку аккумуляторная батарея выделяет легко воспламеняющийся и чрезвычайно взрывоопасный водород, возникновение возле аккумуляторной батареи искровых разрядов или нахождение возле нее открытых источников огня может привести к взрыву.
При проведении работ в непосредственной близости от аккумуляторной батареи Вашего автомобиля, не допускайте замыкания между собой клемм (+) и (–) аккумуляторной батареи металлическими инструментами, а также замыкания ее положительной (+) клеммы на кузов автомобиля. При этом возникает короткое замыкание, которое может сопровождаться образованием искровых разрядов, что, в свою очередь, может стать причиной взрыва.
Для предотвращения образования искровых разрядов перед началом работ по обслуживанию аккумуляторной батареи или проведением работ в непосредственной близости от нее снимите с себя все кольца, наручные часы и другие металлические украшения и аксессуары.

Взрывоопасно:

Во время зарядки аккумуляторные батареи выделяют легко воспламеняющийся и чрезвычайно взрывоопасный газ – водород. Для предотвращения взрывов, осуществляйте зарядку аккумуляторной батареи Вашего автомобиля в хорошо проветриваемом помещении, а также не допускайте нахождения возле нее легковоспламеняющихся предметов.

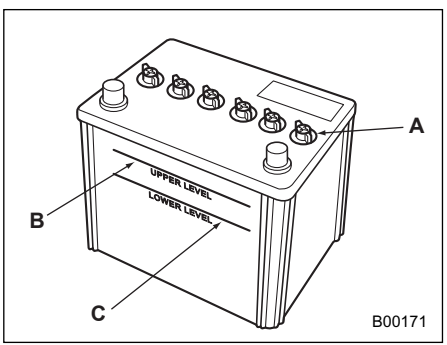

A) Крышка
B) Верхний уровень
C) Нижний уровень

Для нормальной работы аккумуляторной батареи нет необходимости в проведении

– ПРОДОЛЖЕНИЕ –

регулярных проверок уровня электролита, а также в доливке дистиллированной воды.
Вместе с тем, если уровень электролита находится ниже отметки нижнего уровня, снимите крышки. Долейте дистиллированную воду до отметки верхнего уровня.

⚠ ОСТОРОЖНО

При зарядке аккумуляторной батареи сила зарядного тока не должна превышать 10 А, иначе это приведет к сокращению срока службы аккумуляторной батареи.

Предохранители

⚠ ОСТОРОЖНО

При замене предохранителя, не допускайте, чтобы новый предохранитель имел больший номинал, а также не используйте в качестве предохранителя различные подручные материалы, так как в обоих случаях, это может привести серьезным повреждениям или пожару.

Плавкая перемычка предохранителя плавится при электрических перегрузках, предотвращая повреждение электропроводки и электрического оборудования. Предохранители находятся в двух блоках предохранителей.

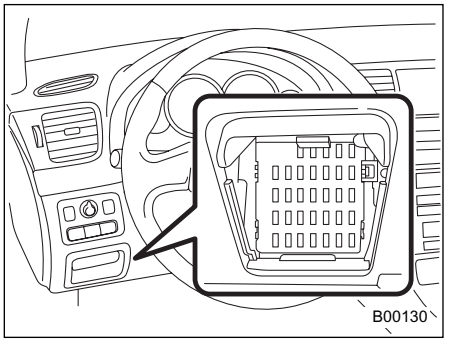

Один из них расположен за заглушкой под приборной панелью со стороны водителя

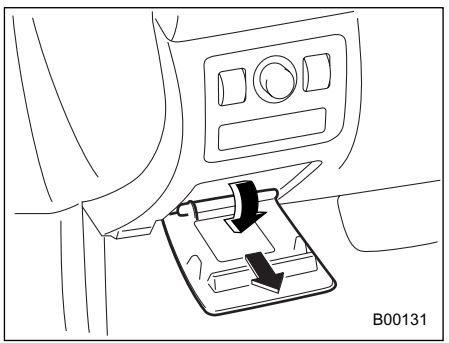

Откройте крышку, расположенную над рычагом открывания капота, и, потянув на себя, снимите ее.

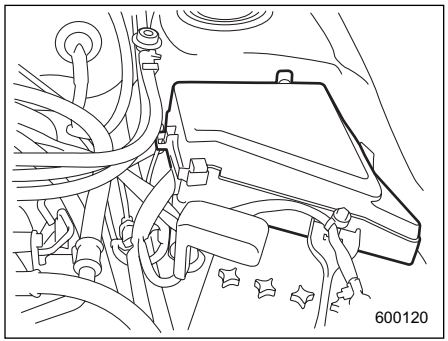

Другой блок предохранителей расположен в моторном отсеке автомобиля.

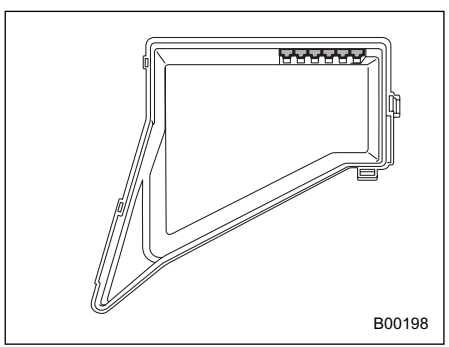

Запасные предохранители хранятся в крышке основного блока предохранителей, расположенного в моторном отсеке автомобиля.

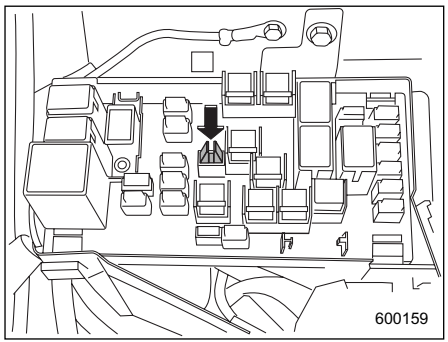

Пинцет для предохранителей хранится в основном блоке предохранителей, расположенном в моторном отсеке автомобиля.

Если не работают какие-либо лампы, электрические приборы или органы управления, проверьте состояние соответствующего предохранителя. Если предохранитель перегорел, замените его новым.

1. Поверните замок зажигания в положение “LOCK” для отключения всех электрических устройств Вашего автомобиля.

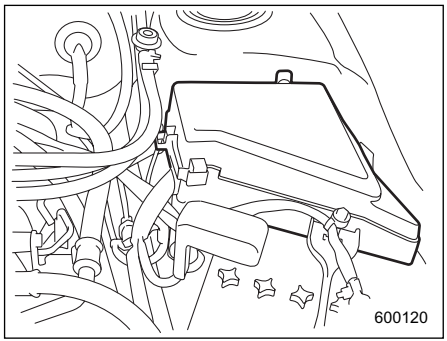

2. Снимите крышку

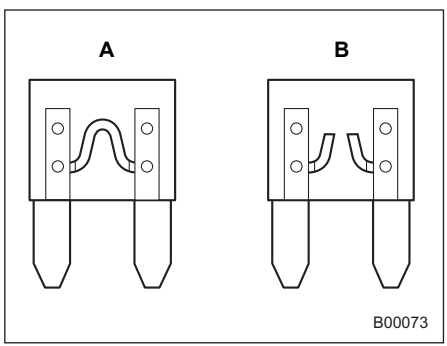

A) Исправный предохранитель
B) Перегоревший предохранитель

3. Определите, какой из предохранителей мог перегореть.

– ПРОДОЛЖЕНИЕ –

Перечень электрических цепей, защиту которых обеспечивает каждый конкретный предохранитель, приводится на внутренней стороне крышки каждого блока предохранителей, а также в разделе “Плавкие предохранители и электрические цепи” Главы 12 настоящего Руководства.

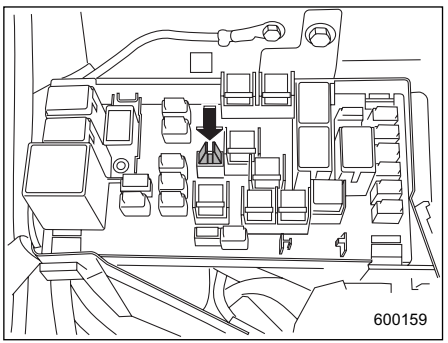

4. Выньте пинцет для предохранителей из блока предохранителей.

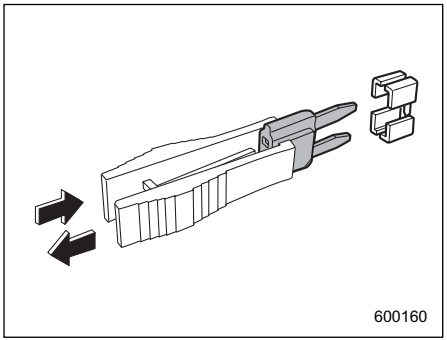

5. Извлеките предохранитель с помощью специального пинцета для предохранителей.
6. Проверьте состояние предохранителя. Если он перегорел, замените его запасным предохранителем, такого же номинала.
7. Повторное перегорание какого-либо предохранителя свидетельствует о неисправности в электрической цепи, защиту которой обеспечивает этот предохранитель. В таких случаях, мы рекомендуем Вам обратиться к Вашему дилеру SUBARU для проведения ремонта.

Основные предохранители

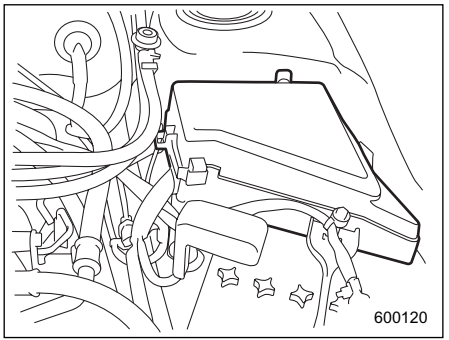

Плавкие перемычки основных предохранителей плавятся при электрических перегрузках, предотвращая повреждение электропроводки и электрического оборудования. Если какое-либо электрическое устройство автомобиля (за исключением стартера) не работает, а остальные предохранители исправны, проверьте основные предохранители. Перегоревший основной предохранитель необходимо заменить. При замене используйте предохранители такого же номинала, что и перегоревший основной предохранитель. При повторном

перегорании основного предохранителя, мы рекомендуем Вам обратиться к ближайшему дилеру SUBARU для проведения работ по проверке состояния электрической системы Вашего автомобиля.

– ПРОДОЛЖЕНИЕ –

Установка дополнительного электрического оборудования

Перед установкой на Ваш автомобиль противотуманных фар, а также другого дополнительного электрического оборудования, обязательно получите консультацию у Вашего дилера SUBARU. Если устанавливаемое дополнительное оборудование не предназначено для использования на Вашем автомобиле либо установлено не должным образом, то в работе электронной системы Вашего автомобиля могут возникнуть неисправности.

Замена ламп

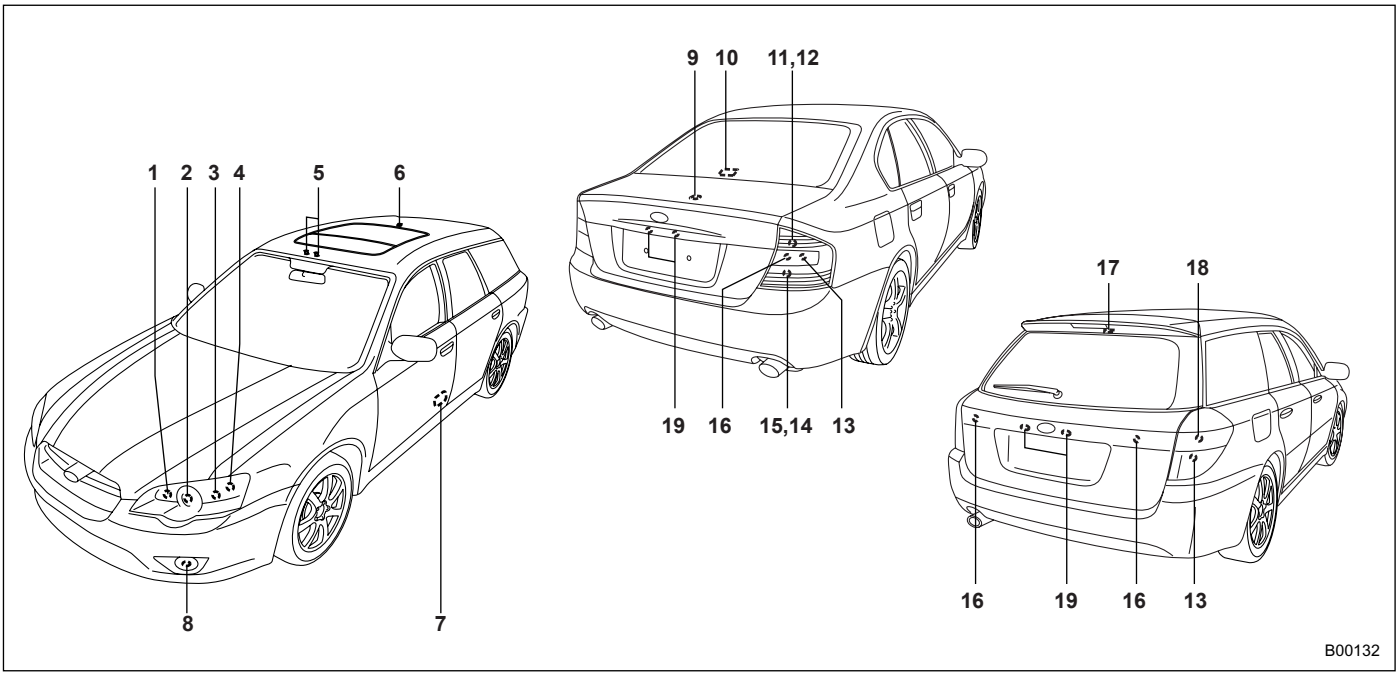

– ПРОДОЛЖЕНИЕ –

		Мощность (Вт)	Номер лампы
1)	Дальний свет фар	12 В - 60 Вт	HB3
2)	Ближний свет фар	12 В - 55 Вт	H7
3)	Передние габаритные огни	12 В - 5 Вт	W5W
4)	Передний указатель поворота	12 В - 21 Вт	WY21W
5)	Точечный светильник	12 В - 8 Вт	–
6)	Плафон освещения салона	12 В - 8 Вт	–
7)	Сигнальный фонарь открытой двери	12 В - 3,5 Вт	–
8)	Передние противотуманные фары	12 В - 55 Вт	H3
9)	Плафон освещения багажника	12 В - 5 Вт	W5W
10)	Верхний стоп-сигнал (Седан)	12 В - 21 Вт	W21W
11)	Стоп-сигналы/задние габаритные огни (Модель Седан с задним противотуманным фонарем)	12 В - 21/5 Вт	W21/5W
12)	Задние габаритные огни (Модель Седан без заднего противотуманного фонаря)	12 В - 5 Вт	W21/5W
13)	Задний указатель поворота		
	Седан	12 В - 21 Вт	WY21W (желтая)
	Универсал	12 В - 21 Вт	W21W (прозрачная)
14)	Задний противотуманный фонарь (Седан)	12 В - 21 Вт	W21W
15)	Стоп-сигналы (Модель Седан без заднего противотуманного фонаря)	12 В - 21 Вт	W21W
16)	Фонари заднего хода		
	Седан	12 В - 16 Вт	W16W

		Мощность (Вт)	Номер лампы
	Универсал	12 В - 21 Вт	W21W
17)	Плафон освещения багажного отсека	12 В - 51 Вт	–
18)	Стоп-сигналы/задние габаритные огни (Универсал)	12 В - 5/21 Вт	W21/5W
19)	Фонарь подсветки номерного знака	12 В - 5 Вт	W5W

■ Фары

⚠ ОСТОРОЖНО

Во время работы галогенные лампы сильно нагреваются. При касании поверхности таких ламп голыми руками или замасленными перчатками, стеклянные колбы ламп могут треснуть, так как следы масла или отпечатки пальцев нагреваются сильнее, чем остальная поверхность колбы. Следы масла или отпечатки пальцев на стеклянной колбе лампы должны тщательно удаляться при помощи мягкой ткани, смоченной в спирте.

ПРИМЕЧАНИЕ

• При необходимости регулировки светового пучка фар, мы рекомендуем Вам обратиться к Вашему дилеру SUBARU для проведения таких работ.

• Замена некоторых ламп представляет определенную сложность. При необходимости, Вы можете осуществить замену ламп у Вашего дилера SUBARU.

▼ Лампы ближнего света фар

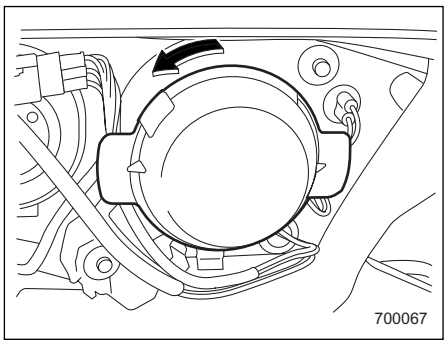

1. Снимите крышку лампы, повернув ее против часовой стрелки.

– CONTINUED –

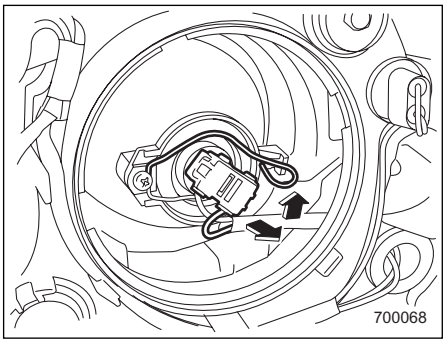

2. Отсоедините электрический разъем.
3. Снимите стопорную пружину.
4. Замените лампу, после чего надежно зафиксируйте ее стопорной пружиной.
5. Подсоедините электрический разъем.
6. Установите крышку лампы.

▼ Лампы дальнего света фар

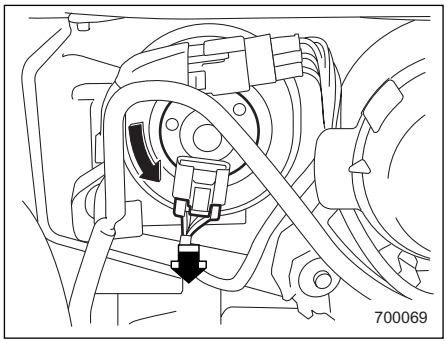

1. Отсоедините электрический разъем от лампы.
2. Извлеките лампу из узла фары, поворачивая его против часовой стрелки.
3. Замените лампу новой.
4. Подсоедините электрический разъем. Следите за тем, чтобы не касаться поверхности лампы.
5. Для установки лампы в узел фары, поверните ее по часовой стрелке до щелчка.

■ Передние габаритные огни

Замена некоторых ламп представляет определенную сложность. При необходимости, Вы можете осуществить замену ламп у Вашего дилера SUBARU.

■ Лампа переднего указателя поворота

Замена некоторых ламп представляет определенную сложность. При необходимости, Вы можете осуществить замену ламп у Вашего дилера SUBARU.

■ Передние противотуманные фары (если установлены)

Замена некоторых ламп представляет определенную сложность. При необходимости, Вы можете осуществить замену ламп у Вашего дилера SUBARU.

■ Задний комбинированный фонарь

▼ Седан

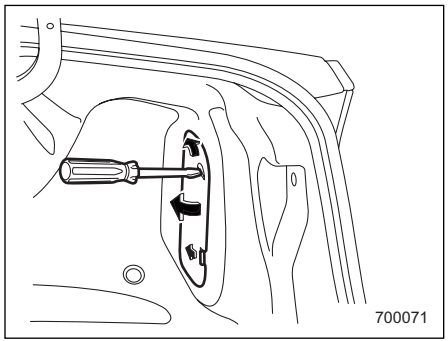

1. При помощи отвертки, повернув ее на четверть оборота по или против часовой стрелки, освободите выступ в верхней части крышки заднего комбинированного фонаря. Для открывания крышки, нажмите на выступ в ее нижней части.

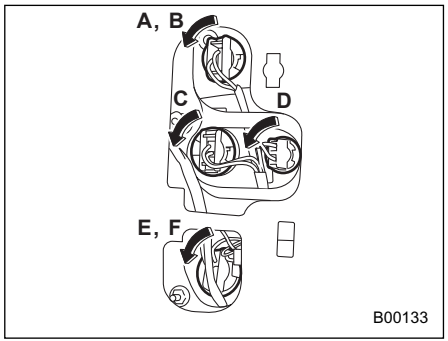

A) Лампа задних габаритных огней/стоп-сигналов
B) Лампа задних габаритных огней
C) Лампа заднего указателя поворота
D) Лампа фонарей заднего хода
E) Лампа заднего противотуманного фонаря
F) Лампа стоп-сигналов

2. Извлеките патрон лампы из узла заднего комбинированного фонаря, поворачивая его против часовой стрелки.
3. Потянув за лампу, извлеките ее из патрона. Установите новую лампу.
4. Установите патрон лампы в узел заднего комбинированного фонаря и поверните его по часовой стрелке до полной фиксации.
5. Повернув отверткой по часовой стрелке верхний выступ крышки, надежно зафиксируйте ее на внутренней обивке багажника.

▼ Универсал

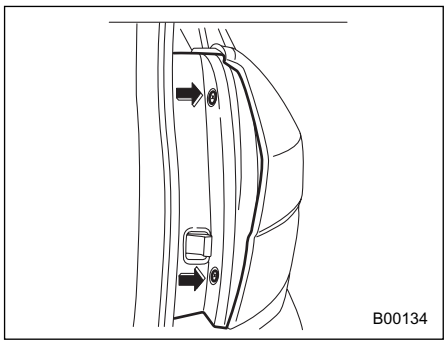

1. При помощи крестообразной отвертки снимите верхний и нижний винты.

– ПРОДОЛЖЕНИЕ –

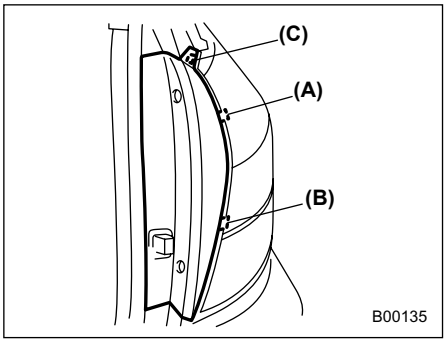

2. Обернув изолентой прямую отвертку, вставьте ее в щель “A” между боковой крышкой и задним комбинированным фонарем, а затем, используя отвертку в качестве рычага, отщелкните фиксатор. Аналогичным образом отщелкните фиксаторы “C” и “D”, а затем снимите боковую крышку.

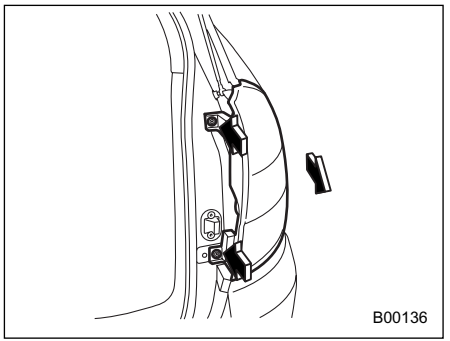

3. Снимите верхний и нижний винты. Затем потяните узел заднего комбинированного фонаря на себя и снимите его.

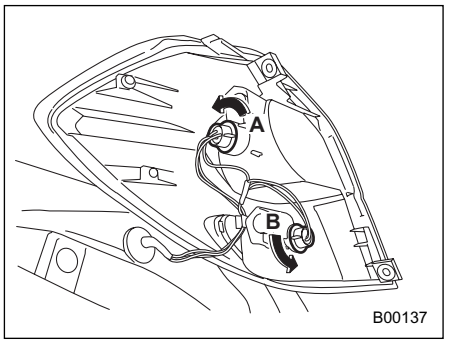

A) Лампа задних габаритных огней/стоп-сигналов
B) Лампа заднего указателя поворота

4. Извлеките патрон лампы из узла заднего комбинированного фонаря, поворачивая его против часовой стрелки.
5. Потянув за лампу, извлеките ее из патрона. Установите новую лампу.
6. Установите патрон лампы в узел заднего комбинированного фонаря и поверните его по часовой стрелке до полной фиксации.
7. Установите на место задний комбинированный фонарь и его боковую крышку.

■ Фонари заднего хода (Универсал)

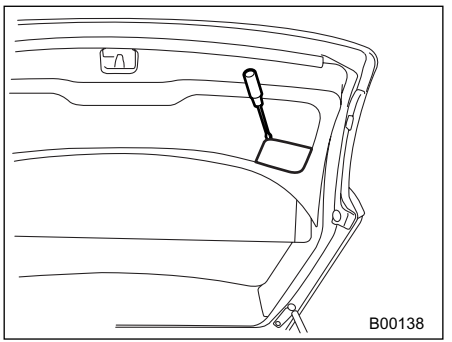

1. При помощи плоской отвертки снимите крышку фонаря, расположенную в верхней части внутренней отделки дверцы багажного отсека.

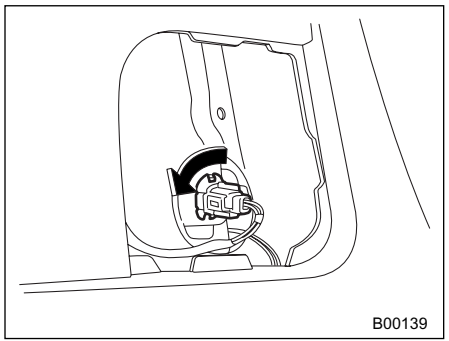

2. Поверните патрон лампы против часовой стрелки и снимите его.

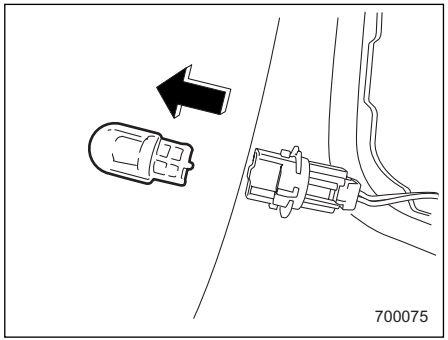

3. Извлеките лампу из патрона и замените ее новой.
4. Установите патрон лампы, повернув его по часовой стрелке. Установите крышку фонаря на дверцу багажного отсека.

■ Фонарь подсветки номерного знака (Седан)

Замена некоторых ламп представляет определенную сложность. При необходимости, Вы можете осуществить замену ламп у Вашего дилера SUBARU.

■ Фонарь подсветки номерного знака (Универсал)

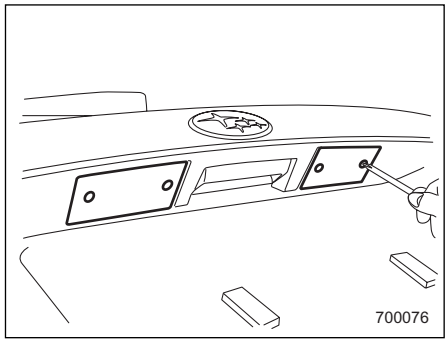

1. Отверните крепежные винты с помощью крестообразной отвертки.
2. Снимите линзу.

– ПРОДОЛЖЕНИЕ –

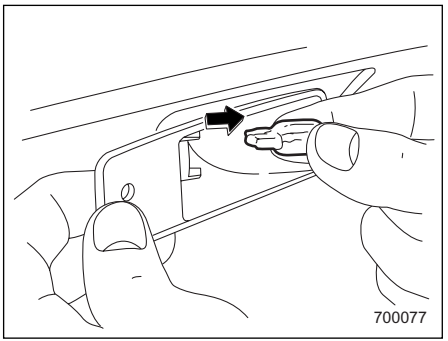

3. Извлеките лампу из патрона. Установите новую лампу.
4. Установите линзу и крышку на место.
5. Затяните крепежные винты.

■ Плафон освещения салона

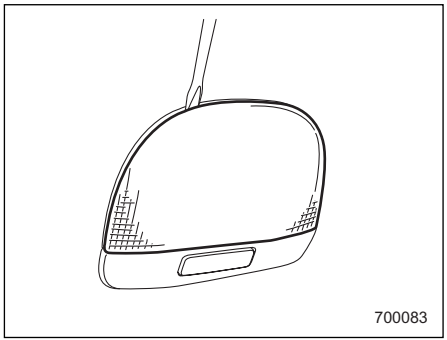

1. Снимите линзу, поддев ее край плоской отверткой.

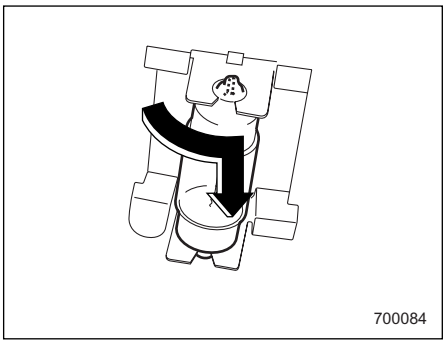

2. Поверните лампу таким образом, чтобы плоские поверхности по ее краям встали вертикально. Чтобы снять лампу, потяните ее вниз. Установите новую лампу.
3. Установите линзу на место.

■ Точечный светильник

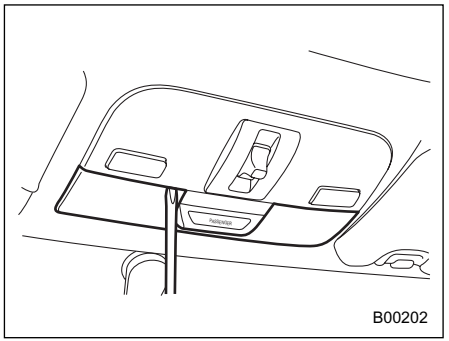

1. Снимите линзу, поддев ее край плоской отверткой.

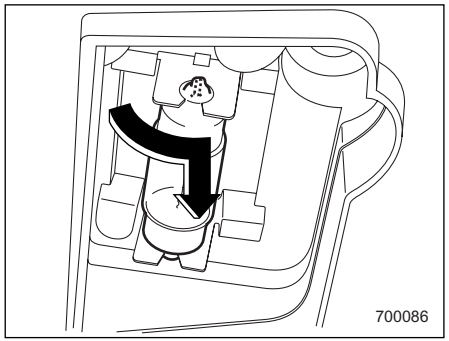

2. Поверните лампу таким образом, чтобы плоские поверхности по ее краям встали вертикально. Чтобы снять лампу, потяните ее вниз.
3. Установите новую лампу.
4. Установите линзу на место.

■ Сигнальный фонарь открытой двери

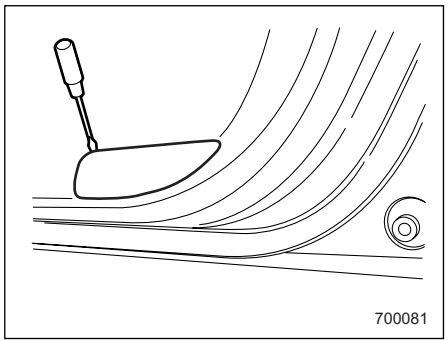

1. Снимите линзу, поддев ее край плоской отверткой.

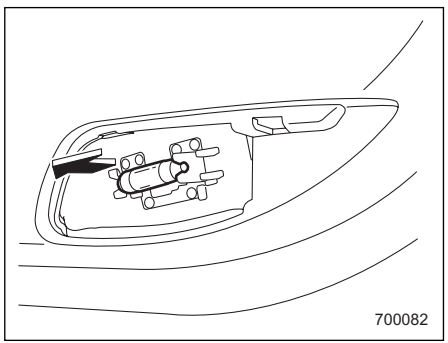

2. Извлеките лампу из патрона. Установите новую лампу.
3. Установите линзу на место.

■ Плафон освещения багажного отсека

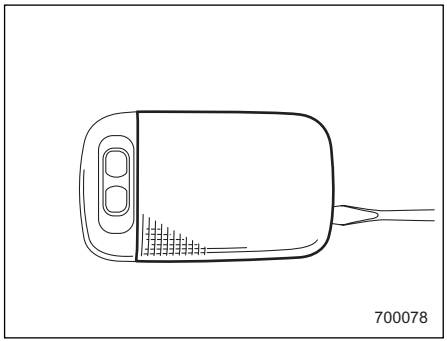

1. Снимите узел плафона освещения багажного отсека, поддев его край плоской отверткой.
2. Снимите линзу с узла плафона освещения багажного отсека.

– ПРОДОЛЖЕНИЕ –

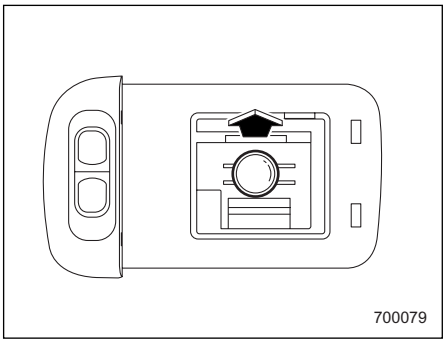

3. Извлеките лампу из патрона. Установите новую лампу.
4. Установите линзу на место.

■ Плафон освещения багажника

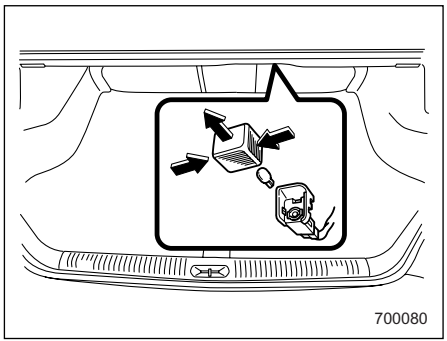

1. Снимите крышку, потянув ее наружу.
2. Извлеките лампу из патрона. Установите новую лампу.
3. Установите крышку на место.

■ Верхний стоп-сигнал

▼ Седан

Замена некоторых ламп представляет определенную сложность. При необходимости, Вы можете осуществить замену ламп у Вашего дилера SUBARU.

Технические характеристики 12-2
Габаритные размеры 12-2
Двигатель 12-5
Электрическая система 12-6
Заправочные емкости 12-7
Колеса 12-9
Углы установки колес 12-9
Плавкие предохранители и защищаемые электрические цепи 12-10
Блок предохранителей, расположенный за отделением для монет 12-10
Панель предохранителей, расположенная в моторном отсеке 12-12
Перечень используемых ламп 12-14
Идентификация автомобиля 12-15

Технические характеристики

Данные характеристики могут изменяться без предварительного уведомления.

■ Габаритные размеры

▼ Седан

мм (дюймы)

Позиция		Модели с двигателем объемом 2,0 л без турбонаддува		Модели с двигателем объемом 2,5 л		Модели с двигателем объемом 2,0 литра с турбонаддувом*2		Модели с двигателем объемом 3,0 л	
		2.0i		2.5i		2.0GT		3.0R	
Система привода		AWD							
Тип трансмиссии		4AT	5MT	4AT	5MT	5AT	5MT	5AT	6MT
Габаритная длина		4,665 (183.7)							
Габаритная ширина		1,730 (68.1)							
Габаритная высота		1,425 (56.1)							1,435 (56.5)
Колесная база		2,670 (105.1)							
Ширина колеи	Передней	1,495 (58.9)							
	Задней	1,490 (58.7)							
Дорожный просвет*1		150 (5.9)							155 (6.1)

*1: Измерено при пустом автомобиле
*2: Только модели для Австралии
4AT: 4-х ступенчатая механическая коробка переключения передач (4МКПП)
5AT: 5-х ступенчатая механическая коробка переключения передач (4МКПП)
5MT: 5-ти ступенчатая механическая коробка переключения передач (5МКПП)
6MT: 6-ти ступенчатая механическая коробка переключения передач (5МКПП)
AWD: Полный привод

▼ Универсал

мм (дюймы)

Позиция		Модели с двигателем объемом 2,0 л без турбонаддува		Модели с двигателем объемом 2,5 л		Модели с двигателем объемом 2,0 литра с турбонаддувом*2		Модели с двигателем объемом 3,0 л	
		2.0i		2.5i		2.0GT		3.0R	
Система привода		AWD							
Тип трансмиссии		4AT	D/R	4AT	D/R	5AT	5MT	5AT	6MT
Габаритная длина		4,720 (185.8)							
Габаритная ширина		1,730 (68.1)							
Габаритная высота		1,470 (57.9)							1,475 (58.1)
Колесная база		2,670 (105.1)							
Ширина колеи	Передней	1,495 (58.9)							
	Задней	1,485 (58.5)							
Дорожный просвет*1		150 (5.9)				155 (6.1)		150 (5.9)	155 (6.1)

*1: Измерено при пустом автомобиле
*2: Только модели для Австралии
4AT: 4-х ступенчатая механическая коробка переключения передач (4МКПП)
5AT: 5-х ступенчатая механическая коробка переключения передач (4МКПП)
D/R: Двухдиапазонная 5-ти ступенчатая механическая коробка переключения передач
6MT: 6-ти ступенчатая механическая коробка переключения передач (5МКПП)
AWD: Полный привод

– *ПРОДОЛЖЕНИЕ* –

▼ OUTBACK

мм (дюймы)

Позиция		Модели с двигателем объемом 2,5 л		Модели с двигателем объемом 3,0 л
		2.5i		3.0R
Система привода		AWD		
Тип трансмиссии		4AT	D/R	5AT
Габаритная длина		4,730 (186.2)		
Габаритная ширина		1,770 (69.7)		
Габаритная высота		1,545 (60.8)		
Колесная база		2,670 (105.1)		
Ширина колеи	Передней	1,495 (58.9)		
	Задней	1,485 (58.5)		
Дорожный просвет*1		200 (7.9)		

*1: Измерено при пустом автомобиле
4AT: 4-х ступенчатая механическая коробка переключения передач (4МКПП)
5AT: 5-х ступенчатая механическая коробка переключения передач (4МКПП)
D/R: Двухдиапазонная механическая коробка переключения передач
AWD: Полный привод

■ Двигатель

Модель двигателя	EJ203i (объем 2,0 л, с одним распределительным валом верхнего расположения, без турбонаддува)	EJ253i (объем 2,5 л, с одним распределительным валом верхнего расположения, без турбонаддува)	EJ20X (автомобили с АКПП) EJ20Y (автомобили с МКПП) (объем 2,0 л, с двумя распределительными валами верхнего расположения, с турбонаддувом)*1	EZ30D (объем 3,0 л, с двумя распределительными валами верхнего расположения, без турбонаддува)
Тип двигателя	Горизонтально оппозитный, четырехцилиндровый жидкостного охлаждения, четырехтактный бензиновый двигатель			Горизонтально оппозитный, шестицилиндровый жидкостного охлаждения, четырехтактный бензиновый двигатель
Рабочий объем двигателя, см3 (куб. дюймов)	1,994 (121.7)	2,457 (150)	1,994 (121.7)	3,000 (183.0)
Диаметр цилиндра × ход поршня, мм (дюймы).	92.0 × 75,0 (3,62 × 2,95)	99.5 × 79,0 (3,92 × 3,11)	92.0 × 75,0 (3,62 × 2,95)	89.2 × 80,0 (3,51 × 3,15)
Коэффициент сжатия	10.0 : 1		9.5 : 1 (автомобили с АКПП) 9.0 : 1 (автомобили с МКПП)	10.7 : 1
Порядок зажигания	1 – 3 – 2 – 4			1 – 6 – 3 – 2 – 5 – 4

*1: Только модели для Австралии
AT: Автоматическая коробка переключения передач (АКПП)
MT: Механическая коробка переключения передач (МКПП)

– *ПРОДОЛЖЕНИЕ* –

■ Электрическая система

<table>
<tr><td rowspan="6">Тип и емкость аккумуляторной батареи (5HR)</td><td rowspan="3">Модели для Европы, Азии и Латинской Америки</td><td colspan="2">MT</td><td>12 В – 48 А-ч (55D23L)</td></tr>
<tr><td rowspan="2">AT</td><td>Модели с двигателем объемом 2,0 л</td><td>12 В – 52 А-ч (65D23L)</td></tr>
<tr><td>Модели с двигателем объемом 2,5 л и 3,0 л</td><td>12 В – 52 А-ч (75D23L)</td></tr>
<tr><td colspan="2" rowspan="4">Прочие модели</td><td>Модели с двигателем объемом 2,0 л и с двигателем объемом 2,5 л без турбонаддува</td><td>12 В – 27 А-ч (34B19L)</td></tr>
<tr><td>Модели с двигателем объемом 3,0 л</td><td rowspan="2">12 В – 48 А-ч (55D23L)</td></tr>
<tr><td>Модели с двигателем объемом 2,0 литра с турбонаддувом*1</td></tr>
<tr><td colspan="3">Генератор переменного тока</td><td>12 В - 110 А</td></tr>
<tr><td rowspan="4">Свечи зажигания</td><td colspan="3">Модели с двигателем объемом 2,0 л без турбонаддува</td><td>RC10YC4 (Champion)</td></tr>
<tr><td rowspan="2">Модели с двигателем объемом 2,5 л</td><td colspan="2">Модели для Европы</td><td>PFR5B-11 (NGK)</td></tr>
<tr><td colspan="2">Прочие модели</td><td>RC10YC4 (Champion)</td></tr>
<tr><td colspan="3">Модели с двигателем объемом 2,0 л с турбонаддувом и с двигателем объемом 3,0 л</td><td>ILFR6B (NGK)</td></tr>
</table>

*1: Только модели для Австралии
AT: Автоматическая коробка переключения передач (АКПП)
MT: Механическая коробка переключения передач (МКПП)

■ Заправочные емкости

Топливный бак		64 л (16,9 галлона США; 14,1 английских галлона)
Моторное масло	Модели с двигателем объемом 2,0 л и 2,5 л	4,0 литра (4,2 кварты США; 3,5 английской кварты)
	Модели с двигателем объемом 3,0 л	5,5 литра (5,8 кварты США; 4,8 английской кварты)
Трансмиссионное масло МКПП	5-ти ступенчатая	3,5 литра (3,7 кварты США; 3,1 английской кварты)
	5-ти ступенчатая с двумя диапазонами	4,0 литра (4,2 кварты США; 3,5 английской кварты)
	6-ти ступенчатая	4,1 литра (4,3 кварты США; 3,6 английской кварты)
Жидкость АКПП (ATF)	Модели с двигателем объемом 2,0 л без турбонаддува	8,6 литра (9,0 кварты США; 7,6 английской кварты)
	Модели с двигателем объемом 2,5 л	9,5 литра (10,0 кварты США; 8,4 английской кварты)
	Модели с турбонаддувом и с двигателем объемом 3,0 л	9,8 литра (10,3 кварты США; 8,6 английской кварты)
Трансмиссионное масло переднего дифференциала АКПП	Модели с двигателем объемом 2,0 л без турбонаддува и с двигателем объемом 2,5 л	1,2 литра (1,3 кварты США; 1,1 английской кварты)
	Модели с турбонаддувом и с двигателем объемом 3,0 л	1,4 литра (1,5 кварты США; 1,2 английской кварты)
Трансмиссионное масло заднего дифференциала		0,8 литра (0,8 кварты США; 0,7 английской кварты)
Жидкость гидроусилителя руля		0,7 литра (0,7 кварты США; 0,6 английской кварты)

– ПРОДОЛЖЕНИЕ –

Охлаждающая жидкость двигателя	Автомобили с левосторонним расположением руля	Модели с двигателем объемом 2,0 л без турбонаддува и с двигателем объемом 2,5 л	5MT		6,4 литра (6,8 кварты США; 5,6 английской кварты)
			4AT	Без охладителя и подогревателя ATF	6,3 литра (6,7 кварты США; 5,5 английской кварты)
				С охладителем и подогревателем ATF	6,7 литра (7,0 кварты США; 5,9 английской кварты)
		Модели с двигателем объемом 3,0 л	6MT		7,3 литра (7,7 кварты США; 6,4 английской кварты)
			5AT	Без охладителя и подогревателя ATF	7,2 литра (7,6 кварты США; 6,3 английской кварты)
				С охладителем и подогревателем ATF	7,7 литра (8,1 кварты США; 6,8 английской кварты)
	Автомобили с правосторонним расположением руля	Модели с двигателем объемом 2,0 л без турбонаддува и с двигателем объемом 2,5 л	5MT		6,5 литра (6,9 кварты США; 5,7 английской кварты)
			4AT	Без охладителя и подогревателя ATF	6,4 литра (6,8 кварты США; 5,6 английской кварты)
				С охладителем и подогревателем ATF	6,8 литра (7,2 кварты США; 6,0 английской кварты)
		Модели с двигателем объемом 2,0 литра с турбонаддувом*1	5MT		7,4 литра (7,7 кварты США; 6,4 английской кварты)
			5AT		7,3 литра (7,7 кварты США; 6,4 английской кварты)
		Модели с двигателем объемом 3,0 л	6MT		7,3 литра (7,7 кварты США; 6,4 английской кварты)
			5AT	Без охладителя и подогревателя ATF	7,2 литра (7,6 кварты США; 6,3 английской кварты)
				С охладителем и подогревателем ATF	7,8 литра (8,2 кварты США; 6,9 английской кварты)

*1: Только модели для Австралии
4AT: 4-х ступенчатая механическая коробка переключения передач (4МКПП)
5AT: 5-х ступенчатая механическая коробка переключения передач (4МКПП)
5MT: 5-ти ступенчатая механическая коробка переключения передач (5МКПП)
6MT: 6-ти ступенчатая механическая коробка переключения передач (5МКПП)

■ Колеса

См. табличку давления в шинах, расположенную на средней стойке со стороны водителя.

■ Углы установки колес

Позиция		Седан					Универсал					OUTBACK	
		Модели с двигателем объемом 2,0 л без турбонаддува	Модели с двигателем объемом 2,5 л	Модели с двигателем объемом 2,0 литра с турбонадд-увом*1	Модели с двигателем объемом 3,0 л		Модели с двигателем объемом 2,0 л без турбонадд дува	Модели с двигателем объемом 2,5 л	Модели с двигателем объемом 2,0 литра с турбонадд-увом*1	Модели с двигателем объемом 3,0 л		Модели с двигателем объемом 2,5 л	Модели с двигателем объемом 3,0 л
		2.0i	2.5i	2.0GT	3.0R	3.0R-B	2.0i	2.5i	2.0GT	3.0R	3.0R-B	2.5i	3.0R
Схождение	Передней	0 ± 3 мм (0 ± 0,12 дюйма)											
	Задней	0 ± 3 мм (0 ± 0,12 дюйма)											
Развал	Передней	–0°20’				–0°25’	–0°15’		–0°20’		–0°25’	0°30’	
	Задней	–0°45’				–0°45’	–0°30’		–0°30’		–0°40’	–0°00’	

*1: Только модели для Австралии

– *ПРОДОЛЖЕНИЕ* –

Плавкие предохранители и защищаемые электрические цепи

■ Блок предохранителей, расположенный за отделением для монет

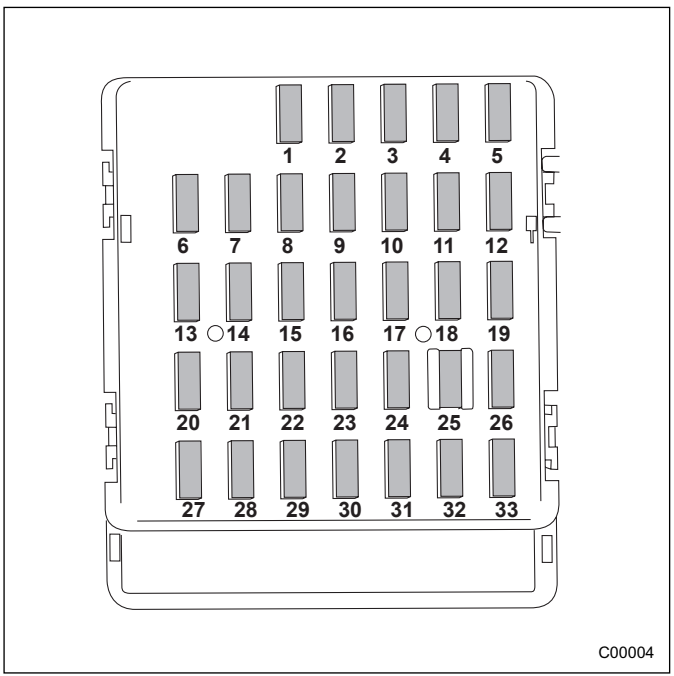

Панель предохранителя	Номинал предохранителя	Электрическая цепь
1	20	• Задние противотуманные фонари • Вентилятор багажного отсека • Разъем сцепного устройства
2	Предохранитель не установлен	
3	15	• Блокировка дверей
4	15	• Реле антиобледенителя щеток стеклоочистителя ветрового стекла • Верхний люк
5	15	• Комбинация приборов
6	7.5	• Дистанционное управление зеркалами заднего вида • Реле подогрева сидений • Подсветка зеркальца в солнцезащитном козырьке
7	15	• Комбинация приборов • Центральный блок управления
8	20	• Стоп-сигнал

Панель предохранителя	Номинал предохранителя	Электрическая цепь
9	20	• Обогрев зеркал • Антиобледенитель щеток стеклоочистителя ветрового стекла
10	7.5	• Источник питания (Аккумуляторная батарея)
11	7.5	• Блок управления указателями поворотов • Часы
12	15	• Блок управления АКПП • Система подушек безопасности (Вспомогательная)
13	20	• Розетка багажного отсека
14	15	• Передние габаритные огни • Задние габаритные огни • Задний комбинированный фонарь
15	Предохранитель не установлен	
16	15	• Освещение
17	15	• Подогрев сидений
18	10	• Фонари заднего хода
19	7.5	• Реле передней правой фары
20	10	• Розетка прикуривателя
21	7.5	• Реле стартера
22	15	• Кондиционер воздуха • Обмотка реле обогрева заднего стекла
23	15	• Стеклоочиститель заднего стекла • Омыватель заднего стекла
24	15	• Аудиосистема • Система навигации • Часы
25	15	• Система подушек безопасности (Основная)
26	15	• Реле электростеклоподъемников
27	15	• Вентилятор салона
28	15	• Вентилятор салона
29	15	• Передние противотуманные фары

– ***ПРОДОЛЖЕНИЕ*** –

Панель предохранителя	Номинал предохранителя	Электрическая цепь
30	30	• Стеклоочиститель ветрового стекла • Омыватель ветрового стекла
31	7.5	• Блок управления автоматического кондиционера воздуха • Центральный блок управления
32	7.5	• Реле левой передней фары
33	7.5	• Блок управления системы ABS/ системы стабилизации курсовой устойчивости

■ Панель предохранителей, расположенная в моторном отсеке

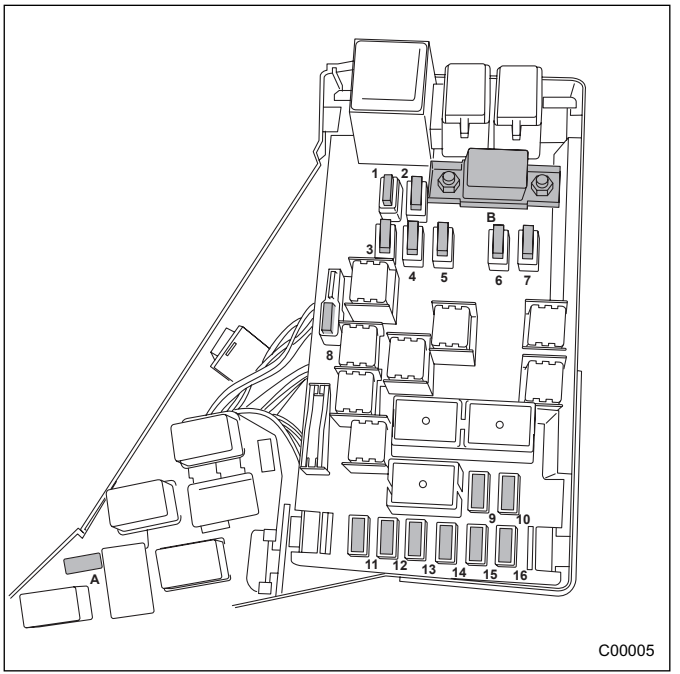

A) Гнездо “AWD” (автомобили с АКПП – кроме моделей с турбонаддувом, моделей с двигателем, объемом 3,0 л и моделей с системой стабилизации курсовой устойчивости)
B) Основной предохранитель

Панель предохранителя	Номинал предохранителя	Электрическая цепь
1	30	• Блок ABS • Блок управления системы стабилизации курсовой устойчивости
2	25	• Основной вентилятор
3	25	• Вспомогательный вентилятор (Кроме моделей с двигателем, объемом 3,0 л)
4	25	• Вспомогательный вентилятор (Модели с двигателем, объемом 3,0 л)
5	20	• Аудиосистема (только для аудиосистемы McIntosh)
6	15	• Передняя фара (правая)
7	15	• Передняя фара (левая)
8	20	• Резервный
9	15	• Звуковой сигнал
10	25	• Обогреватель заднего стекла
11	15	• Топливный насос
12	15	• Блок управления АКПП
13	7.5	• Блок управления двигателем
14	15	• Указатели поворотов и световая аварийная сигнализация
15	20	• Выключатель стояночного тормоза
16	7.5	• Генератор переменного тока

– ПРОДОЛЖЕНИЕ –

Перечень используемых ламп

Описание	Мощность (Вт)	Тип лампы*
Передние фары		
Ближний свет	12 В - 55 Вт	H7
Дальний свет	12 В - 60 Вт	HB3
Передние противотуманные фары	12 В - 55 Вт	H3
Передние указатели поворота	12 В - 21 Вт	WY21W
Передние габаритные огни	12 В - 5 Вт	W5W
Задний комбинированный фонарь		
Стоп-сигналы (модель Седан без заднего противотуманного фонаря)	12 В - 21 Вт	W21W
Задние габаритные огни (модель Седан без заднего противотуманного фонаря)	12 В - 5 Вт	W21/5W
Стоп-сигналы/задние габаритные огни (модель Седан с задним противотуманным фонарем и модель Универсал)	12 В - 21/5 Вт	W21/5W
Указатели поворота		
Седан	12 В - 21 Вт	WY21W (желтая)
Универсал	12 В - 21 Вт	W21W (прозрачная)
Задний противотуманный фонарь (Седан)	12 В - 21 Вт	W21W
Фонарь заднего хода		
Седан	12 В - 16 Вт	W16W
Универсал	12 В - 21 Вт	W21W
Верхний стоп-сигнал (Седан)	12 В - 21 Вт	W21W
Фонарь подсветки номерного знака	12 В - 5 Вт	W5W
Плафон освещения багажника	12 В - 5 Вт	W5W
Плафон освещения багажного отсека	12 В - 13 Вт	–
Подсветка передней пепельницы	12 В - 1,4 Вт	–
Плафон освещения салона	12 В - 8 Вт	–
Точечный светильник	12 В - 8 Вт	–
Сигнальный фонарь открытой двери	12 В - 3,5 Вт	–

*: По спецификации ECE

Идентификация автомобиля

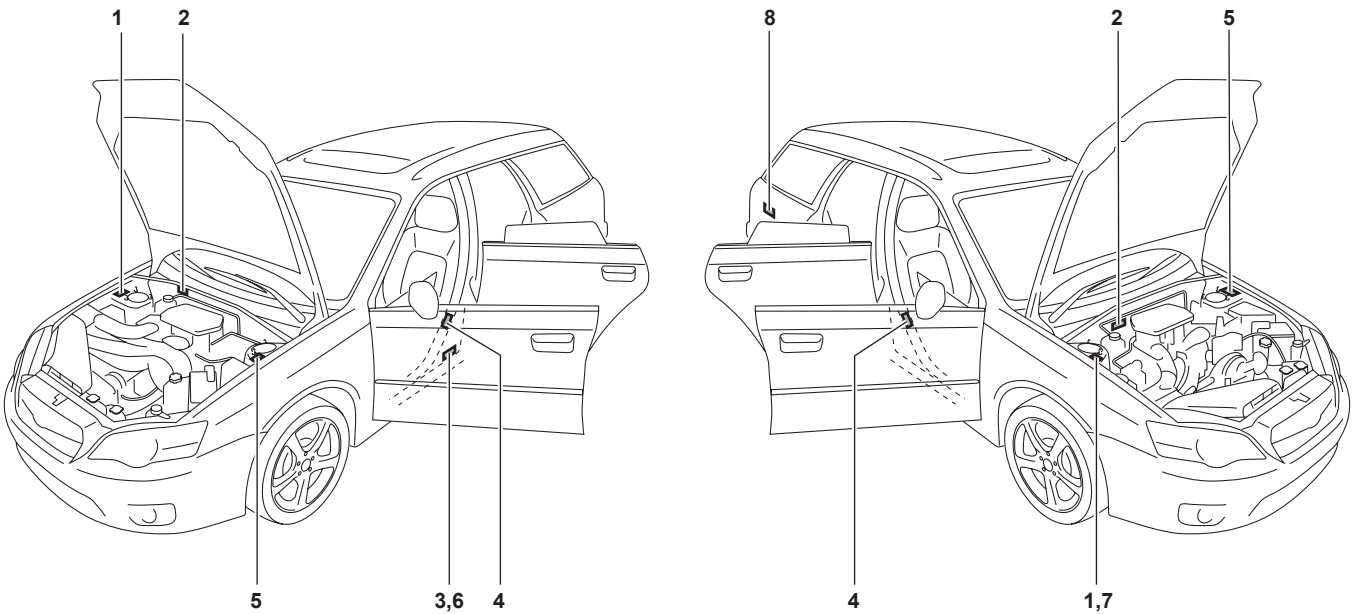

– ПРОДОЛЖЕНИЕ –

1) Идентификационная табличка (модели для Европы)
2) Идентификационный номер автомобиля
3) Табличке для Саудовской Аравии (модель для Саудовской Аравии)
4) Табличка нормативных величин давления в шинах
5) Табличка номера модели
6) Табличка даты изготовления (слева – модели для Австралии)
7) Табличка соответствия ADR (модель для Австралии)
8) Табличка с информацией о топливе

Год изготовления (только для моделей, предназначенных для Саудовской Аравии) 13-2
Предельная скорость, максимальный крутящий момент и максимальная мощность двигателя при определенной частоте вращения двигателя (только для моделей, предназначенных для Саудовской Аравии) 13-2
Расход топлива и выброс двуокиси углерода (CO_2) (только для моделей, предназначенных для Европы) 13-4
Декларация соответствия требованиям Директивы ЕС 1999/5, предъявляемым к оконечному оборудованию радио и телекоммуникационных устройств. 13-6

Год изготовления (только для моделей, предназначенных для Саудовской Аравии)

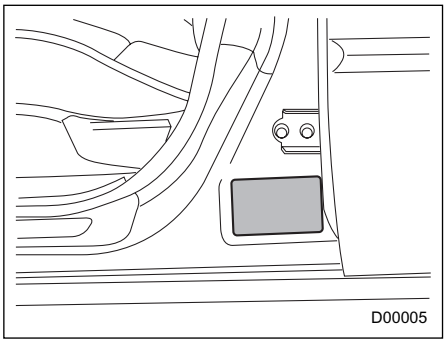

Календарный год изготовления Вашего автомобиля указан в “Табличке для Саудовской Аравии”, прикрепленной к боковой части дверного проема со стороны водителя.

Предельная скорость, максимальный крутящий момент и максимальная мощность двигателя при определенной частоте вращения двигателя (только для моделей, предназначенных для Саудовской Аравии)

Седан

Модель	Модели с двигателем объемом 2,0 л		Модели с двигателем объемом 2,5 л		Модели с двигателем объемом 3,0 л
	МКПП	АКПП	МКПП	АКПП	АКПП
Предельная скорость км/ч (миль/час)	197 (122)	191 (118)	214 (133)	210 (130)	237 (147)
Максимальный крутящий момент Нм (кгс/м, фунт-силы/фут)	187 (19.0, 137)/4,400		226 (23.0, 166)/4,400		297 (30.3, 219.1)/4,200

Модель	Модели с двигателем объемом 2,0 л		Модели с двигателем объемом 2,5 л		Модели с двигателем объемом 3,0 л
	МКПП	АКПП	МКПП	АКПП	АКПП
Максимальная мощность двигателя кВт (л.с. (нем.), л.с. (англ.))	101 (137, 134)/5,600		121 (165, 160)/5,600		180 (245, 241)/6,600

Универсал и OUTBACK

Модель	Модели с двигателем объемом 2,0 л		Модели с двигателем объемом 2,5 л		Модели с двигателем объемом 3,0 л
	МКПП	АКПП	МКПП	АКПП	АКПП
Предельная скорость км/ч (миль/час)	193 (119)	182 (113)	198 (123)	197 (122)	224 (139)
Максимальный крутящий момент Нм (кгс/м, фунт-силы/фут)	187 (19.0, 137)/4,400		226 (23.0, 166)/4,400		297 (30.3, 219.1)/4,200
Максимальная мощность двигателя кВт (л.с. (нем.), л.с. (англ.))	101 (137, 134)/5,600		121 (165, 160)/5,600		180 (245, 241)/6,600

– ПРОДОЛЖЕНИЕ –

Расход топлива и выброс двуокиси углерода (CO_2) (только для моделей, предназначенных для Европы)

Модель и тип		Расход топлива в соответствии с 80/1268/EEC-99/100/EC (л/100км)			Выброс двуокиси углерода (CO_2) в соответствии с 80/1268/EEC-99/100/EC (г/км)		
		В городском цикле	Вне условий городского цикла	Общий	В городском цикле	Вне условий городского цикла	Общий
Модели Седан с двигателем объемом 2,0 л	5MT	10.5	6.0	7.6	250	143	182
	4AT	10.4	5.9	7.5	243	141	178
Модели Универсал с двигателем объемом 2,0 л	5MT	10.6	6.1	7.7	252	144	183
	4AT	10.4	6.1	7.7	245	147	183
Модели Седан с двигателем объемом 2,5 л	5MT	11.4	6.4	8.2	272	152	196
	4AT	11.4	6.1	8.1	272	146	193
Модели Универсал с двигателем объемом 2,5 л (за исключением моделей OUTBACK)	5MT	11.5	6.5	8.3	274	155	198
	4AT	11.5	6.5	8.3	274	155	198
Модели OUTBACK с двигателем объемом 2,5 л	5MT	11.6	6.7	8.5	277	161	203
	4AT	11.6	6.7	8.5	277	161	203
Модели Седан с двигателем объемом 3,0 л	6MT	17.1	8.6	11.7	407	206	280
	5AT	13.6	7.3	9.6	323	175	229

Модель и тип		Расход топлива в соответствии с 80/1268/EEC-99/100/EC (л/100км)			Выброс двуокиси углерода (CO_2) в соответствии с 80/1268/EEC-99/100/EC (г/км)		
		В городском цикле	Вне условий городского цикла	Общий	В городском цикле	Вне условий городского цикла	Общий
Модели Универсал с двигателем объемом 3,0 л (за исключением моделей OUTBACK)	6MT	17.2	8.9	11.9	410	212	285
	5AT	13.7	7.6	9.8	326	181	234
Модели OUTBACK с двигателем объемом 3,0 л	5AT	13.4	7.6	9.8	319	183	233

– ПРОДОЛЖЕНИЕ –

Декларация соответствия требованиям Директивы ЕС 1999/5, предъявляемым к оконечному оборудованию радио и телекоммуникационных устройств.

▼ **Передатчик системы дистанционного управления замками дверей автомобиля (автомобили с левосторонним расположением руля)**

CalsonicKansei
CalsonicKansei Corp.
540-7 Kyoei, Kodama-machi, Kodama-gun, Saitama-ken
367-0206, Japan
TEL : +81-495-72-5149 FAX : +81-495-72-5142

DECLARATION of CONFORMITY

We, **CalsonicKansei Corp.** of the above address, hereby declare, at our sole responsibility, that the following product conforms to the Essential Requirements of the Radio and Telecommunications Terminal Equipment Directive 1999/5/EC in accordance with the tests conducted to the appropriate requirements of the relevant standards, as listed herewith.

Product: **Transmitter of Keyless Entry System**

Model/ Type Number: **ASREU52**

Directive and Standards used: **Radio:** **EN300 220-3 V1.1.1 (2000-09)**
EN300 220-1 V1.3.1 (2000-09)

EMC: **ETSI EN301 489-3 V1.3.1 (2001-11)**
ETSI EN301 489-1 V1.3.1 (2001-09)

Safety: **EN60065: 1998**

Year of affixing CE marking: 2002

Signature :

Name : Toshinori Matsumoto

Position : Deputy General Manager

Date : 21 November, 2002

CE

D00001

▼ **Передатчик системы дистанционного управления замками дверей автомобиля (автомобили с правосторонним расположением руля)**

CalsonicKansei
CalsonicKasei Corp.
8 Sakae-Cho, Sano-shi, Tochigi-ken
327-0816, Japan
TEL : +81-283-21-8409 FAX : +81-283-21-8547

DECLARATION of CONFORMITY

We, **CalsonicKansei Corp.** of the above address, hereby declare, at our sole responsibility, that the following product conforms to the Essential Requirements of the Radio and Telecommunications Terminal Equipment Directive 1999/5/EC in accordance with the tests conducted to the appropriate requirements of the relevant standards, as listed herewith.

Product: Transmitter of Keyless Entry System

Model/ Type Number: ASREU55

Directive and Standards used: Radio: EN300 220-3 V1.1.1 (2000-09)

EMC: ETSI EN301 489-3 V1.4.1 (2002-08)

Safety: EN60065: 1998

Year of affixing CE marking: 2003

Signature :

Name : Toshinori Matsumoto

Position : Deputy General Manager

Date : December 25, 2002

CE

D00002

– ПРОДОЛЖЕНИЕ –

CalsonicKansei Corp.
8 Sakae-Cho, Sano-shi, Tochigi-ken
327-0816, Japan
TEL : +81-283-21-8409 FAX : +81-283-21-8547

DECLARATION of CONFORMITY

We, **CalsonicKansei Corp.** of the above address, hereby declare, at our sole responsibility, that the following product conforms to the Essential Requirements of the Radio and Telecommunications Terminal Equipment Directive 1999/5/EC in accordance with the tests conducted to the appropriate requirements of the relevant standards, as listed herewith.

Product:	**Receiver of Keyless Entry System**
Model/ Type Number:	**GSREU52**
Directive and Standards used:	**Radio: EN300 220-3 V1.1.1 (2000-09)** **EN300 220-1 V1.3.1 (2000-09)**
	EMC: ETSI EN301 489-3 V1.4.1 (2002-08) **ETSI EN301 489-1 V1.4.1 (2002-08)**
	Safety: EN60065: 1998

Year of affixing CE marking: 2003

Signature : 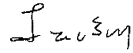

Name : Toshinori Matsumoto

Position : Deputy General Manager

Date : 27 December, 2002

CE

D00003

CE 0891 ⓘ

MITSUBISHI

MITSUBISHI ELECTRIC CORPORATION
HIMEJI WORKS
840 CHIYODA-MACHI, HIMEJI HYOGO, 670-8677 JAPAN
Tel: 81.792.98.8994 , Fax: 81.792.98.9262

DECLARATION of CONFORMITY

We, **MITSUBISHI ELECTRIC CORPORATION, HIMEJI WORKS** hereby declare, at our sole responsibility, that the following product conforms to the Essential Requirements of the Radio and Telecommunications Terminal Equipment Directive 99/5/EC in accordance with the tests conducted to the appropriate requirements of the relevant standards, as listed herewith.

Product : **Integrated Unit (Car Immobiliser)**

Model/ Type Number : **IMB521-02**

Directive and Standards used as appropriate : **Radio : EN 300 330-1 V1.3.1 (2001-06)**
EN 300 330-2 V1.1.1 (2001-06)

EMC : EN 301 489-3 V1.3.1 (2001-11)
EN 301 489-1 V1.3.1 (2001-09)

Safety : EN 60065: 1998

Year of affixing CE marking : 2002

Date : October 19, 2002

Signature : Jiro Okada

Name : Jiro Okada

Title and position : Manager, Chassis Control Engineering Sect. 6
Electronic Control Engineering Dept 2.

D00004

А

Аварийная световая сигнализация 3-7
Аварийная сигнализация
  Дистанционное управление замками автомобиля . 2-13
Аварийный натяжитель ремня безопасности 1-16
Автоматическая коробка переключения передач
  Жидкость 11-39
  Предупреждающая лампа температуры масла (AT OIL TEMP) 3-23
Автоматическая коробка переключения передач (АКПП)
  4-х ступенчатая 7-21
  5-ти ступенчатая 7-29
  Заправочные емкости 12-7
  Режим ручного управления 7-24, 7-32
  Рычаг выбора режима 7-22, 7-30
Автоматическая система климат-контроля 4-10
Автоматический/аварийный натяжитель ремня безопасности 1-16
Аккумуляторная батарея 11-64
  Запуск двигателя от внешнего источника (аккумуляторной батареи другого автомобиля) ... 9-12
Активные подголовники 1-9
Антенна 5-4
Аудиосистема 5-5

Б

Багажный отсек
  Дверца 9-23
Батарейка
  Замена (система дистанционного управления замками дверей автомобиля) 2-14
Буксировка 9-17
  Без поднятия колес над дорогой 9-22
  Грузовик с плоской платформой 9-21
  Крепежные крюки 9-17
  Масса 8-20
Буксировка прицепа 8-20

В

Временное запасное колесо 9-4
Верхние узлы крепления детских кресел безопасности 1-45
Верхний люк 2-25, 9-23
Верхний стоп-сигнал 11-80
Верхняя консоль 6-8
Вентиляция 4-2
Ветровое стекло
  Жидкость стеклоомывателя 11-58
  Переключатели стеклоочистителя и омывателя 3-49
  Резинка щеток стеклоочистителя 11-61
  Узел щеток стеклоочистителя 11-60
Внутреннее зеркало 3-54
Вождение в условиях бездорожья (только для моделей OUTBACK) 8-11
Выдвижная шторка багажного отсека 6-16

Г

Габаритные размеры 12-2
Год изготовления (только для моделей, предназначенных для Саудовской Аравии) 13-2

Д

Дверь

Замки 2-7
Предупреждающая лампа открытия 3-27
Двигатель
Выхлопные газы (угарный газ) 8-5
Запуск 7-10
Капот 11-19
Масло 11-24
Общий обзор компонентов моторного отсека 11-20
Остановка 7-12
Охлаждающая жидкость 11-30
Перегрев 9-16
Двухдиапазонная трансмиссия 7-20
Декларация соответствия требованиям Директивы ЕС 1999/5, предъявляемым к оконечному оборудованию радио и телекоммуникационных устройств. 13-6
Детские кресла безопасности 1-33
Крепежные скобы ISOFIX 1-42
Установка с ремнями безопасности, оснащенными автоматическими/аварийными натяжителями 1-38
Диски из алюминиевого сплава 11-58
Дифференциал повышенного трения (LSD) 7-38
Домкрат и рукоятка домкрата 9-25
Дополнительная детская подушка 1-41
Дополнительная информация при использовании автомобиля в странах Европы 8-26
Дополнительная система безопасности 1-48
Дополнительное электрическое оборудование 11-70

Е

Если спустилась шина 9-6

З

Заднее стекло
Кнопка обогрева 3-53
Переключатель стеклоочистителя и омывателя 3-50
Задние
Переключатель противотуманных фар 3-46
Сиденья 1-11
Задний дифференциал
Трансмиссионное масло 11-41
Задняя
Дверь 2-23
Задняя подвеска с системой самовыравнивания 7-56
Замена
Батарейка (система дистанционного управления замками дверей автомобиля) 2-14
Лампы 11-71
Резинка щетки стеклоочистителя ветрового стекла 11-61
Резинка щетки стеклоочистителя заднего стекла . 11-62
Тормозные колодки и накладки 11-49
Узел щетки стеклоочистителя ветрового стекла ... 11-60
Узел щетки стеклоочистителя заднего стекла 11-62
Фильтрующий элемент воздушного фильтра 11-34
Замок зажигания 3-5
Заправочные емкости 12-7
Запуск двигателя от внешнего источника (аккумуляторной батареи другого автомобиля) 9-12
Заснеженные и обледеневшие дороги 8-15
Защита от коррозии 10-4
Звуковая сигнализация
Ключ 3-6
Ремень безопасности 1-17, 3-19

Звуковой сигнал 3-57
Зеркала 3-54
Зимние шины 8-16

И

Идентификация автомобиля 12-15
Индикатор выбранной передачи 3-30
Индикатор положения рычага выбора режима 3-29
Индикатор температуры наружного воздуха 3-33
Индикаторы износа 11-54
Индикаторы износа колодок дисковых тормозов 7-40
Информационный дисплей 3-32
Иммобилайзер 2-5

К

Крючки для крепления багажа 6-20
Крючок для одежды 6-15
Крючок для сумок 6-19
Крепежные скобы ISOFIX 1-42
Крышка багажника 2-22
Ключ
  Звуковая сигнализация напоминания 3-6
  Изготовление 2-6
  Номер 2-4
Ключи 2-4
Кнопки управления аудиосистемой 5-118
Колеса 12-9
Колесо
  Балансировка 11-54
  Замена 11-56
  Углы установки 12-9
  Цепи 8-17
Кондиционер воздуха 4-9
Контрольная лампа
  Выключение системы стабилизации курсовой устойчивости 3-25
  Дальний свет 3-30
  Задний противотуманный фонарь 3-31
  Иммобилайзер 3-29
  Передние противотуманные фары 3-31
  Передние фары 3-31
  Положение рычага выбора режима (автомобили с АКПП) 3-29
  Положение “LO” (для полноприводных автомобилей с двухдиапазонной трансмиссией) 3-30
  Работа системы стабилизации курсовой устойчивости 3-28
  Режим “SPORT” (автомобили с АКПП) 3-29
  Ремни безопасности задних сидений (модели для Австралии) 3-28
  Система круиз-контроля 3-30
  Указатель поворота 3-30
  Установка круиз-контроля 3-31
Контрольная лампа режима “SPORT” (для автомобилей с АКПП) 3-29
Контрольная лампа дальнего света фар 3-30
Контрольная лампа иммобилайзера 3-29
Контрольная лампа обнаружения неисправности (лампа “Проверьте двигатель”) 3-21
Контрольная лампа положения “LO” (для автомобилей с двухдиапазонной трансмиссией) 3-30
Контрольно-измерительные приборы 3-8, 3-13
Контрольные лампы указателей поворота 3-30

Л

Лампа
- Замена 11-71
- Перечень 12-14

М

Масляный фильтр 11-25
Меры предосторожности при переоборудовании автомобиля 1-32, 1-76
Механическая
- Трансмиссионное масло 11-37

Мойка автомобиля 10-2

Н

Наружные зеркала 3-55
Небольшое зеркальце (в солнцезащитном козырьке пассажира переднего сиденья) 6-6

О

Очистка
- Диски из алюминиевого сплава 10-4
- Решётка воздухозаборника системы вентиляции ... 4-16
- Салон автомобиля 10-6

Обеспечение безопасности детей
- Замки 2-18

Обивка из синтетической кожи 10-6
Обкатка нового автомобиля 8-4
Одометр 3-9, 3-14
Окна 2-19
Освещение салона 6-4
Основные предохранители 11-68
Остановка двигателя 7-12
Отделение для перчаток 6-7
Отделения для хранения 6-20
Отделения для хранения и перевозки вещей 6-6
Отделения для хранения и перевозки вещей, расположенные под полом багажного отсека 6-21

П

Предельная скорость, максимальный крутящий момент и максимальная мощность двигателя при определенной частоте вращения двигателя (только для моделей, предназначенных для Саудовской Аравии) 13-2
Предохранители 11-66
Предупреждающая лампа разрядки аккумуляторной батареи 3-22
Предупреждающая лампа низкого давления масла 3-23
Предупреждающая лампа низкого уровня топлива 3-12, 3-17
Предупреждающая лампа полного привода 3-27
Предупреждающая лампа системы ABS 3-23, 7-41
Предупреждающая лампа температуры масла в автоматической коробке переключения передач (в автомобилях с АКПП) 3-23
Предупреждающая лампа тормозной системы 3-26
Предупреждающие и контрольные лампы 3-18
Предупреждающие лампы
- Антиблокировочная тормозная система 3-23
- Давление масла 3-23
- Низкий уровень топлива 3-12, 3-17
- Открытая дверь 3-27
- Предупреждающая лампа температуры масла в АКПП 3-23

Подушки безопасности SRS 3-20
Полный привод 3-27
Разрядка 3-22
Ремень безопасности 3-19
Система стабилизации курсовой устойчивости 3-24
Тормозная система 3-26
ABS 3-23
Приводные ремни 11-37
Прикуриватель 6-12
Притирка новых тормозных колодок и накладок 11-49
Перевозка грузов 8-18
Передние
Преднатяжители ремней безопасности 1-27
Переключатель противотуманных фар 3-45
Передние сиденья 1-4
Передние фары
Контрольная лампа 3-31
Мигание 3-39
Регулятор светового пучка 3-42
Передний
Трансмиссионное масло дифференциала (автомобили с АКПП) 11-40
Переключатель “BRIGHT” (Ночное снижение уровня яркости дисплея) 3-41
Переключатель ближнего/дальнего света 3-39
Переключатель освещения 3-38
Переключатель стояночных огней 3-45
Периодические проверки технического состояния автомобиля 8-7
Печатная антенна 5-4
Педаль тормоза 11-47
Запас расстояния до пола 11-47
Свободный ход 11-47
Пепельница 6-14
Плавкие предохранители и защищаемые электрические цепи 12-10
Плафон
Багажный отсек 6-4
Освещение салона 6-4
Точечный 6-5
Плафон освещения багажного отсека 6-4
Подготовка к поездке 7-10
Подлокотник 1-11
Подогрев сидений 1-10
Подсветка замка зажигания 3-6
Подстаканники
Пассажира переднего сиденья 6-9
Пассажиров заднего сиденья 6-10
Подушки безопасности (дополнительная система безопасности) 1-48
Подушки безопасности SRS
Предупреждающая лампа 3-20
Полировка кузова автомобиля 10-3
Полозья для закрепления багажника на крыше 8-19
Поясничная опора 1-9

Р

Работа обогревателя 4-7
Раскачивание застрявшего автомобиля 8-17
Регулировка подголовника
Задние 1-13
Передние 1-8
Регулировка яркости освещения панели приборов 3-41
Ремень безопасности

Преднатяжители 1-27
Предупреждающая световая и звуковая сигнализация 1-17, 3-19
Рекомендации по безопасному использованию 1-14
Техническое обслуживание 1-26
Ремни безопасности 1-14
Розетки для подключения дополнительного электрооборудования 6-11
Ручная регулировка
Сиденье 1-5
Ручное управление
Режим 7-24, 7-32
Система климат-контроля 4-4
Рулевое колесо
“POWER” 7-38
С регулируемым наклоном 3-57
Рулевое колесо с регулируемым наклоном 3-57
Рычаг выбора режима 7-22, 7-30
Рычаг указателей поворотов 3-40

С

Счетчик пройденного пути 3-10, 3-15
Свечи зажигания 11-36
Световая аварийная сигнализация 9-4
Система распределения тормозного усилия (EBD) 3-26
Система ABS (Антиблокировочная тормозная система) 7-40
Предупреждающая лампа 3-23
Система двойного запирания 2-15
Система дистанционного управления замками дверей автомобиля 2-10
Система круиз-контроля 7-51
Система очистки воздуха 4-18
Система охлаждения 11-29
Система подушек безопасности
Контроль состояния 1-73
Техническое обслуживание 1-75
Система стабилизации курсовой устойчивости (VDC) 7-44
Советы по торможению 7-39
Солнцезащитные козырьки 6-5
Спидометр 3-9, 3-14
Стабилизатор сцепного устройства 8-22
Стеклоочистители и омыватель стекол 3-47
Стояночный тормоз 7-49
Сцепление (Механическая коробка переключения передач)
Жидкость 11-46
Педаль 11-48

Т

Трансмиссионное масло дифференциала
Задний 11-41
Передний (автомобили с АКПП) 11-40
Тахометр 3-11, 3-16
Технические характеристики 12-2
Техническое обслуживание
График 11-5
Меры предосторожности 11-15
Ремень безопасности 1-26
Типы шин 11-51
Торможение 7-39
Тормоза
Система 7-39
Стоянка 7-49
Тормозная система

Жидкость 11-45
Колодки и накладки 11-49
Педаль 11-47
Стоянка 11-50
Усилитель 11-47
Топливо 7-7
Лючок и крышка горловины 7-8
Расход и выброс двуокиси углерода (только для моделей, предназначенных для Европы) 13-4
Рекомендации по экономии 8-4
Требования 7-7

У

Уровень жидкости
Автоматическая коробка переключения передач . 11-39
Гидроусилитель руля 11-44
Сцепление (автомобили с МКПП) 11-46
Тормозная система 11-45
Уровень масла
Двигатель 11-24
Задний дифференциал 11-41
Механическая коробка переключения передач 11-37
Передний дифференциал (автомобили с АКПП) .. 11-40
Указатель температуры 3-12, 3-17
Управление автомобилем
Зарубежные страны 8-8
Заснеженные и обледеневшие дороги 8-15
Полноприводный автомобиль 8-8
Управление автомобилем зимой 8-13
Усилитель
Жидкость рулевого управления 11-44
Уход за кузовом автомобиля 10-2

Ф

Фары 11-73
Фильтрующий элемент воздушного фильтра 11-33

Х-Я

Ход рычага стояночного тормоза 11-50
Центральная консоль 6-7
Центральные и боковые дефлекторы 4-4
Часы 3-31
Шина
Давление и износ 11-52
Замена 11-55
Проверка 11-51
Перестановка 11-55
Шины и диски 11-51
Эксплуатационный ремонт
Инструменты 9-25
Электрическая регулировка
Сиденье 1-6
Электрическая система 12-6
Электрический
Окна 2-19
Переключатель блокировки дверей 2-9
Электронная система распределения тормозного усилия (EBD) 7-42

A-Z

LSD (Дифференциал повышенного трения) 7-38
SRS
Боковая подушка безопасности 1-66
Передняя подушка безопасности 1-59
Подушка-шторка 1-66

СПРАВОЧНАЯ ИНФОРМАЦИЯ ДЛЯ АВТОЗАПРАВОЧНЫХ СТАНЦИЙ

Топливо:

▼ **Модели без турбонаддува**

▽ **Все модели, кроме моделей с двигателем, объемом 2,0 л/2,5 л для Саудовской Аравии/ Австралии**

Заправляйте автомобиль только неэтилированным бензином. Рекомендуется использовать неэтилированный бензин с октановым числом 95 или более. Если неэтилированный бензин с октановым числом 95 или более не имеется в наличии, можно использовать неэтилированный бензин с октановым числом 90 или более. (Исследовательское октановое число)

▽ **Модели с двигателем, объемом 2,0 л/2,5 л для Саудовской Аравии/Австралии**

Используйте только неэтилированный бензин с октановым числом 90 и более. (Исследовательское октановое число)

▼ **Модели с турбонаддувом**

Заправляйте автомобиль только неэтилированным бензином. Рекомендуется использовать неэтилированный бензин с октановым числом 98 или более. Если неэтилированный бензин с октановым числом 98 или более не имеется в наличии, можно использовать неэтилированный бензин с октановым числом 95 или более. (Исследовательское октановое число)

Общая емкость топливного бака:

64 литра (16,9 галлона США, 14,1 английских галлона)

Моторное масло:

Используйте только масла марок SL или SJ по классификации API с надписью “Energy Conserving” или A1, A2 или A3 по классификации ACEA
или GF-3 по классификации ILSAC (Для получения полной информации о требованиях по вязкости, см. раздел “Моторное масло”.)

СПРАВОЧНАЯ ИНФОРМАЦИЯ ДЛЯ АВТОЗАПРАВОЧНЫХ СТАНЦИЙ

Объем моторного масла:

Модели с двигателем, объемом 2,0 л и 2,5 л:
4,0 литра (4,2 галлона США, 3,5 английских галлона)
Модели с двигателем, объемом 3,0 л:
5,5 литра (5,8 галлона США, 4,8 английских галлона)

Давление в холодных шинах:

См. табличку, расположенную под замком двери водителя (на средней стойке).