SUBARU®

V-KS3
V-KS4
V-KV3
V-KV4

SAMBAR 660

新型車解説書

株式会社SUBARU

本資料は、2017年4月以降に印刷したものです。

'97.11

U7331A

SAMBAR

ま え が き

本書は、'97年11月の新型SAMBAR660発売に際し、既販車との相違点の概要、仕様などを主体に解説してあります。下記資料と併せて、本書をご熟読の上サービス並びに販売活動にご活用くださるようお願い致します。

SAMBAR660	故障診断書	'97-11	P7331 A
SAMBAR660	整備解説書	'97-11	G7331 A
SAMBAR660	電気配線図集	'97-11	X7331 A
SAMBAR660	電子制御装置		
	トラブルシューティング	'96-10	P7321 A
SAMBAR660	整備解説書	'96-9	G7321 A
SAMBAR660	電気配線図集	'96-9	X7321 A
SAMBAR660	電子制御装置		
	トラブルシューティング	'95-11	P7311 A
SAMBAR660	整備解説書	'95-10	G7311 A
SAMBAR660	電気配線図集	'95-10	X7311 A
SAMBAR660	新型車解説書	'93-12	U7301 A
SAMBAR660	電気配線図	'93-12	X7301 A
SAMBAR660	新型車解説・整備解説書	'92-10	U7291 A
SAMBAR660	電気配線図集	'92-10	X7291 A
SAMBAR660	電子制御装置		
	トラブルシューティング	'91-9	P7281 A
SAMBAR660	電気配線図集	'91-9	X7281 A
SAMBAR660	新型車解説書	'91-9	U7281 A
SAMBAR660	整備解説書	'91-9	G7281 A
SAMBAR660	新型車解説書		
	整備解説書（LPG車）	'90-7	U7273 A
SAMBAR660	新型車解説書	'90-3	U7271 A
SAMBAR660	整備解説書（上）	'90-3	G7271 A
SAMBAR660	整備解説書（下）	'90-3	G7272 A
SAMBAR660	電子制御装置		
	トラブルシューティング	'90-3	P7271 A
SAMBAR660	電気配線図集	'90-3	X7271 A

なお、本書の内容は'97年11月発売の車両を基に作成してあります。車両の仕様変更等により今後の車両と内容が一致しないことがありますので、あらかじめご承知おきください。今後、仕様変更などがあった場合には、テクニカルインフォメーションその他でご連絡いたします。

1997年11月

U7331A

富士重工業株式会社

目　次

1．車両外観 …… 1

2．開発のねらい …… 2

3．商品概要

■車種構成 …… 2

■変更概要 …… 3

4．型式一覧

■車両・エンジン・トランスミッション型式一覧表 …… 4

■車両型式記号の説明 …… 10

■エンジン型式記号の説明 …… 11

■トランスミッション型式の説明 …… 11

■打刻開始No． …… 12

5．商品仕様

5－1エンジン …… 13

5－2動力伝達システム …… 17

5－3シャシ …… 32

5－4ボディ …… 33

5－5空調システム …… 34

5－6ボディ エレクトリカル …… 35

5－7装備仕様一覧 …… 37

5－8内外装色・OP展開組合せ一覧 …… 48

6．巻末資料

6－1外観四面図 …… 52

6－2走行性能曲線図 …… 70

6－3主要諸元表 …… 74

目　次

1. 車両外観 …… 1

2. 開発のねらい …… 2

3. 商品概要

■車種構成 …… 2

■変更概要 …… 3

4. 型式一覧

■車両・エンジン・トランスミッション型式一覧表 …… 4

■車両型式指定号の説明 …… 10

■エンジン型式指定号の説明 …… 11

■トランスミッション型式の説明 …… 11

■打刻識別 No. …… 12

5. 商品仕様

5－1 エンジン …… 13

5－2 動力伝達システム …… 17

5－3 シャシ …… 32

5－4 ボディ …… 33

5－5 空調システム …… 34

5－6 ボディ エレクトリック …… 35

5－7 装備仕様一覧 …… 37

5－8 内外装色・OP 展開組合せ一覧 …… 48

6. 巻末資料

6－1 外観四面図 …… 52

6－2 走行性能曲線図 …… 70

6－3 主要諸元表 …… 74

1．車両外観

<トラックSDXクラシック>

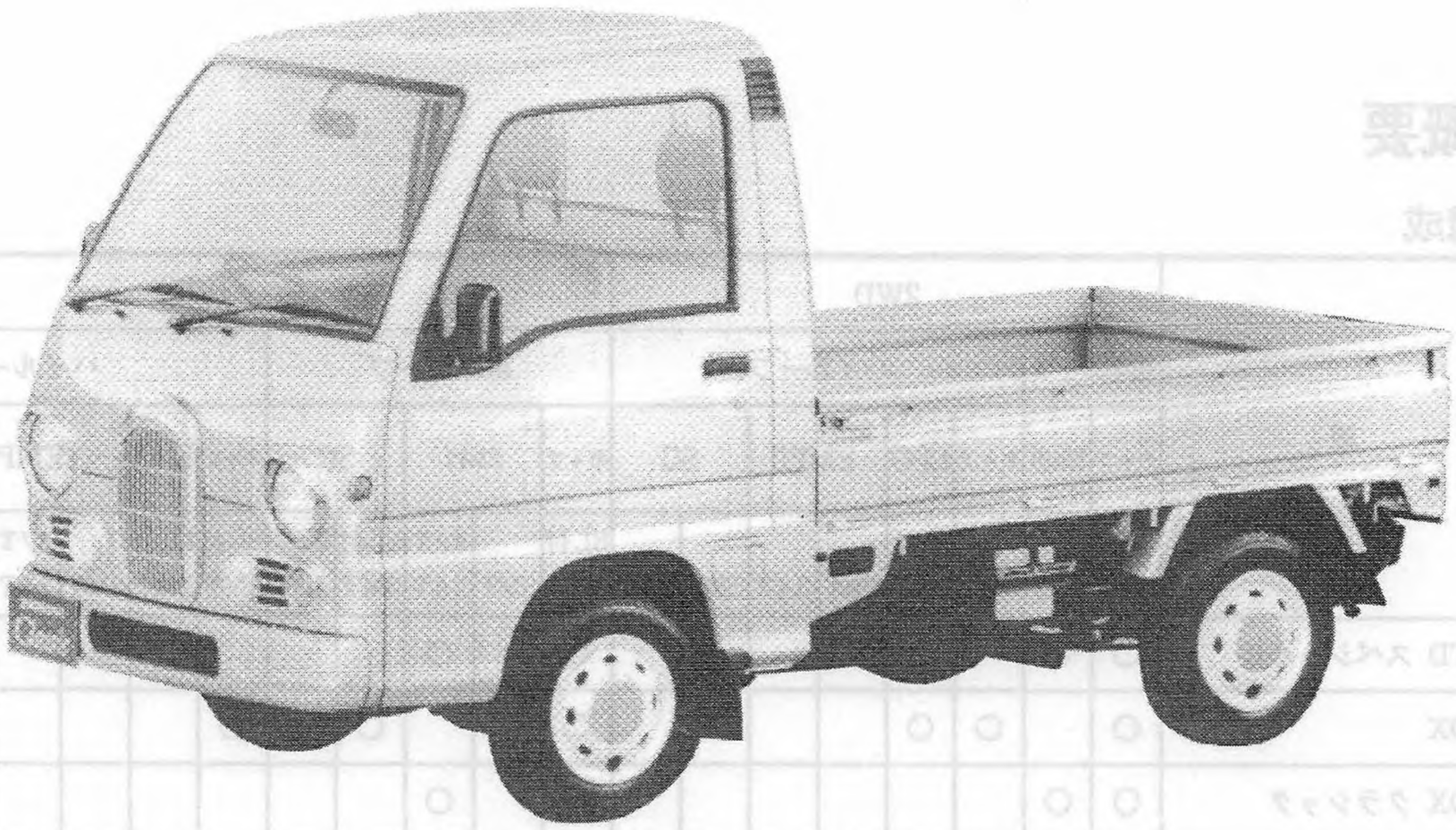

<ディアスⅡサンサンルーフ>

2．開発のねらい

市場要望に応える効果的な商品強化と車種展開を図り、市場競争力の向上を図りました。

1）オートマチックの全面3AT化と車種展開の充実

2）車種およびOP拡大展開による商品力強化

3．商品概要

■ 車種構成

車種		2WD								4WD										
		標準ルーフ		ハイルーフ						標準ルーフ				ハイルーフ						
		キャブ	EMPI	キャブ	LPG	EMPI		SC		キャブ	EMPI		SC		キャブ	LPG	EMPI			SC	
		5MT	3AT	5MT	5MT	5MT	3AT	5MT	3AT	EL付 5MT	5MT	F/T 3AT	EL付 5MT	F/T 3AT	EL付 5MT	EL付 5MT	5MT	F/T 3AT	EL付 5MT	F/T 5AT	F/T 3AT
トラック	三方開 STD スペシャルⅡ	○	○							○		○									
	三方開 SDX	○		○	○					○			○		○						
	三方開 SDX クラシック	○	○							○		○									
	三方開 JA	○								○				○							
	三方開 JA スペシャルⅡ									○											
	三方開 JA クラシック									○											
	三方開　赤帽			○	○			○	○						○	○					
パネルバン	両側開 STD			○			○														
	両側開　赤帽			○					○										○		
バン	2シータ STD	○		○			○														
	2シータ　赤帽																○				
	4シータ STD	○									○										
	4シータ STD A/Cスペシャル			○													○				
	4シータ SDX さわやか			○			○										○	○			
	4シータ SDX かろやか			○			○										○	○			
	4シータ SDX クラシック			○			○										○	○			
ディアス	Dias S					○	○										○	○			
	Dias S サンサンルーフ					○	○														
	Dias Ⅱサンサンルーフ							○	○											○	○
	Dias クラシック					○	○										○	○			
	Dias Ⅱマレッサ																			○	○

F／T：フルタイム4WD、EL：エキストラロー

■ 変更概要

(1) 車種展開

① ECVT仕様車に替わり、3速オートマチックトランスミッション（3AT）仕様車を展開（NA、SC仕様）し、展開車種を見直しました。

② 特別仕様車のバン4シータSTD A／Cスペシャルを標準展開し、標準ルーフバン4シータSDXを廃止しました。

(2) 3AT化に伴う変更

・エンジンは全車MPi仕様（NA、SC）とし、3AT用に仕様を見直し。
・セレクトレバーの形状変更（3AT用グリップ）。
・シフトインジケータの変更（6ポジション化）。
・ウォーニングランプを変更（ウォーニングをコンビメータのPower Trainに集約）。
・オイルクーリングシステムのレイアウト変更。
・エンジンマウンティングシステム変更。

(3) 機能改善、仕様変更

① 前照灯の新灯火器基準対応
② 車内音の改善のため、防音材の追加。
③ 排気温度警告灯、排気温度センサーを廃止。
④ A／Cの拡大展開。

4．型式一覧

■ 車両・エンジン・トランスミッション型式一覧表

ボディ			車両型式	エンジン	駆動方式	グレード	トランスミッション	車両型式記号	OPコード
トラック	標準ルーフ	三方開	V-KS3	NA（キャブ）	2WD	STDスペシャルII	5MT	KS3F3SM	11
									12
				NA（MPI）			3AT	KS3F3SA	12
				NA（キャブ）		SDX	5MT	KS3F32M	12
						SDXクラシック		KS3F3UM	11
									12
				NA（MPI）			3AT	KS3F3UA	12
				NA（キャブ）		JA	5MT	KS3F3AM	11
	ハイルーフ					SDX		KS3N32M	11
									12
	標準ルーフ		V-KS4	NA（キャブ）	S/T 4WD	STDスペシャルII	EL+5MT	KS4F3SN	11
									12
				NA（MPI）	F/T 4WD		3AT	KS4F3SD	11
									12
				NA（キャブ）	S/T 4WD	SDX	EL+5MT	KS4F32N	11
									12
									M1
						SDXクラシック		KS4F3UN	11
									12
				NA（MPI）	F/T 4WD		3AT	KS4F3UD	12
				SC	S/T 4WD	SDX	EL+5MT	KS4F32J	11
									M1
	ハイルーフ			NA（キャブ）		SDX		KS4N32N	11
									12
パネルバン	ハイルーフ	両側開	V-KV3	NA（キャブ）	2WD	STD	5MT	KV3N81M	11
				NA（MPI）			3AT	KV3N81A	11
バン	標準ルーフ	2シーター	V-KV3	NA（キャブ）	2WD	STD	5MT	KV3F5JM	※11
		4シーター						KV3F51M	11
	ハイルーフ	2シーター				STD	5MT	KV3N5JM	※11
				NA（MPI）			3AT	KV3N5JA	※11
		4シーター		NA（キャブ）		STD A/Cスペシャル	5MT	KV3N51M	12
						SDXさわやか		KV3N52M	Y2
						SDXかろやか			P4
				NA（MPI）		SDXさわやか	3AT	KV3N52A	Y2
						SDXかろやか			P4
				NA（キャブ）		SDXクラシック	5MT	KV3N5UM	14
				NA（MPI）			3AT	KV3N5UA	14
	標準ルーフ	4シーター	V-KV4	NA（MPI）	S/T 4WD	STD	5MT	KV4F51E	11
	ハイルーフ	4シーター				STD A/Cスペシャル		KV4N51E	12
						SDXさわやか		KV4N52E	Y2
						SDXかろやか			P4
					F/T 4WD	SDXさわやか	3AT	KV4N52D	Y2
						SDXかろやか			P4
					S/T 4WD	SDXクラシック	5MT	KV4N5UE	14
					F/T 4WD		3AT	KV4N5UD	14

類別区分番号	車種名称	エンジン型式	トランスミッション型式	フロントデフ型式（識別番号）	主要装備 エアコン	パワステ	FWA	リヤデフロック	回転対座シート	ABS
270	サンバートラック	EN07CVN6A0	TM601AA3AD	—						
280		EN07CVN6AA			○					
380		EN07FVB6AA	TA981KD1AA		○					
122		EN07CVN6AA	TM601AA3AD		○					
290	サンバートラック クラシック	EN07CVN6A0								
310		EN07CVN6AA			○					
420		EN07FVB6AA	TA981KD1AA		○					
032	サンバートラック	EN07CVN6B0	TM601AA3AD							
062	サンバートラック ハイルーフ	EN07CVN6A0								
201		EN07CVN6AA			○					
180	サンバートラック 4WD	EN07CVU6A0	TW601BA6AD	VK2FBN						
190		EN07CVU6AA			○					
240		EN07FVB6A0	TZ981KD1AA							
250		EN07FVB6AA			○					
032		EN07CVU6A0	TW601BA6AD							
091		EN07CVU6AA			○					
032		EN07CVU6A0	TW601BA6DD	VK2FBP			○	○		
200	サンバートラック クラシック 4WD		TW601BA6AD	VK2FBN						
210		EN07CVU6AA			○					
290		EN07FVB6AA	TZ981KD1AA		○					
042	サンバートラック 4WD	EN07YVU6A0	TW601BB6AD							
			TW601BB6DD	VK2FBP			○	○		
062	サンバートラック ハイルーフ 4WD	EN07CVU6A0	TW601BA6AD	VK2FBN						
141		EN07CVU6AA			○					
211	サンバーパネルバン ハイルーフ	EN07CVN6A0	TM601AA3AD	—						
955		EN07FVB6A0	TA981KD1AA							
010	サンバーバン	EN07CVN6A0	TM601AA3AD	—						
030										
060	サンバーバン ハイルーフ		TM601AA3AD							
865		EN07FVB6A0	TA981KD1AA							
770		EN07CVN6AA	TM601AA3AD		○					
273					○					
790		EN07CVN6AC			○	○				
890		EN07FVB6AA	TA981KD1AA		○					
895					○	○				
910	サンバーバン クラシック	EN07CVN6AC	TM601AA3AD		○	○				
915		EN07FVB6AA	TA981KD1AA		○	○				
020	サンバーバン STD 4WD	EN07FVU6A0	TW601DA6AD	VK2FBN						
650	サンバーバンハイルーフ SDX 4WD	EN07FVU6AA			○					
232					○					
660					○	○				
780		EN07FVB6AA	TZ981KD1AA		○					
790					○	○				
820	サンバーバン クラシック 4WD	EN07FVU6AA	TW601DA6AD		○	○				
830		EN07FVB6AA	TZ981KD1AA		○	○				

型式一覧

ボディ		車両型式	エンジン	駆動方式	グレード	トランスミッション	車両型式記号	OPコード
ディアス	ハイルーフ	V-KV3	NA (MPI)	2WD	Dias S	5MT	KV3N58B	※12
								14
								K4
						3AT	KV3N58A	※12
								14
								K4
					Dias クラシック	5MT	KV3N57B	※12
								14
								B4
						3AT	KV3N57A	※12
								14
								B4
					Dias S サンサンルーフ	5MT	KV3NC4B	K4
						3AT	KV3NC4A	K4
			SC		DiasⅡ サンサンルーフ	5MT	KV3NC5K	K4
						3AT	KV3NC5R	K4
		V-KV4	NA (MPI)	S/T 4WD	Dias S	5MT	KV4N58E	12
								14
								K4
				F/T 4WD		3AT	KV4N58D	14
								K4
				S/T 4WD	Dias クラシック	5MT	KV4N57E	12
								14
								B4
				F/T 4WD	Dias クラシック	3AT	KV4N57D	14
								B4
			SC	F/T 4WD	DiasⅡ マレッサ	5MT	KV4N56Y	14
						3AT	KV4N56X	14
					DiasⅡ サンサンルーフ	5MT	KV4NC5Y	K4
								※J4
								※T4
						3AT	KV4NC5X	K4
								※J4
								※T4

類別区分番号	車種名称	エンジン型式	トランスミッション型式	フロントデフ型式（識別番号）	主要装備					
					エアコン	パワステ	Fホイールアクスル	リヤデフロック	回転対座シート	ABS
133	ｻﾝﾊﾞｰﾃﾞｨｱｽS	EN07FVN6AA	TM601AA3AD	—	○					
521					○	○				
					○	○				
920		EN07FVB6AA	TA981KD1AA		○					
925					○	○				
					○	○				
681	ｻﾝﾊﾞｰﾃﾞｨｱｽ ｸﾗｼｯｸ	EN07FVN6AA	TM601AA3AD		○					
730					○	○				
					○	○				
930		EN07FVB6AA	TA981KD1AA		○					
935					○	○				
					○	○				
571	ｻﾝﾊﾞｰﾃﾞｨｱｽ S ｻﾝｻﾝﾙｰﾌ	EN07FVN6AA	TM601AA3AD		○	○				
945		EN07FVB6AA	TA981KD1AA		○	○				
411	ｻﾝﾊﾞｰﾃﾞｨｱｽⅡ ｻﾝｻﾝﾙｰﾌ	EN07YVN6AA	TM601AB3AD		○	○				
950		EN07YVB6AA	TA981KB1AA		○	○				
112	ｻﾝﾊﾞｰﾃﾞｨｱｽS 4WD	EN07FVU6AA	TW601DA6AD	VK2FBN	○					
600					○	○				
					○	○				
850		EN07FVB6AA	TZ981KD1AA		○	○				
					○	○				
500	ｻﾝﾊﾞｰﾃﾞｨｱｽ ｸﾗｼｯｸ 4WD	EN07FVU6AA	TW601DA6AD		○					
630					○	○				
					○	○				
870		EN07FVB6AA	TZ981KD1AA		○	○				
					○	○				
431	ｻﾝﾊﾞｰﾃﾞｨｱｽⅡ ﾏﾚｯｻ 4WD	EN07YVN6AA	TY601EB5AD		○	○				
880		EN07YVB6AA	TZ981KB1AA		○	○				
332	ｻﾝﾊﾞｰﾃﾞｨｱｽⅡ ｻﾝｻﾝﾙｰﾌ 4WD	EN07YVN6AA	TY601EB5AD		○	○				
					○	○			○	
531					○	○				○
890		EN07YVB6AA	TZ981KB1AA		○	○				
					○	○			○	
900					○	○				○

〔特販車：赤帽、ＪＡ〕

ボディ			車両型式	エンジン	駆動方式	グレード	トランスミッション	車両型式記号	ＯＰコード
トラック	ハイルーフ	三方開	V-KS3	LPG	2WD	SDX	5MT	KS3N32G	11
				NA(キャブ)		赤帽		KS3N3GM	11
									12
				LPG				KS3N3GG	11
									12
				SC				KS3N3GK	11
									12
							3AT	KS3N3GR	11
									12
	標準ルーフ		V-KS4	NA(キャブ)	S/T 4WD	JA	EL+5MT	KS4F3AN	11
									Z1
									12
						JAスペシャルⅡ		KS4F3SN	S1
									S2
						JA クラシック		KS4F3WN	11
				SC	F/T 4WD	JA	3AT	KS4F3AX	11
									13
	ハイルーフ			NA(キャブ)	S/T 4WD	赤帽	EL+5MT	KS4N3GN	11
									12
				LPG				KS4N3GG	11
									12
パネルバン	ハイルーフ	両側開	V-KV3	NA(キャブ)	2WD	赤帽	5MT	KV3N8GM	11
									12
				SC			3AT	KV3N8GR	11
									12
			V-KV4	NA(MPI)	S/T 4WD	赤帽	EL+5MT	KV4N8GH	11
									12
バン	ハイルーフ	2シーター	V-KV4	NA(MPI)	S/T 4WD	赤帽	5MT	KV4N5LE	11
									12

類別区分番号	車種名称	エンジン型式	トランスミッション型式	フロントデフ型式（識別番号）	主要装備 エアコン	パワステ	Fホイールアクスル	リヤデフロック	回転対座シート	ABS
062	ｻﾝﾊﾞｰﾄﾗｯｸﾊｲﾙｰﾌ	EN07LVN6A0	TM601AA3AD	—						
072	ｻﾝﾊﾞｰﾄﾗｯｸﾊｲﾙｰﾌ 赤帽	EN07CVN600								
211		EN07CVN60A			○					
072		EN07LVN600								
211		EN07LVN60A			○					
082		EN07YVN600	TM601AB3AD							
221		EN07YVN60A			○					
460		EN07YVB600	TA981KC1AA							
470		EN07YVB60A			○					
032	ｻﾝﾊﾞｰﾄﾗｯｸJA 4WD	EN07CVU6B0	TW601BA6AD	VK2FBN						
091		EN07CVU6BA			○					
180		EN07CVU6B0								
190		EN07CVU6BA			○					
220	ｻﾝﾊﾞｰﾄﾗｯｸJAｸﾗｼｯｸ 4WD	EN07CVU6B0								
300	ｻﾝﾊﾞｰﾄﾗｯｸJA 4WD	EN07YVB6A0	TZ981KB1AA							
320		EN07YVB6AA				○				
072	ｻﾝﾊﾞｰﾄﾗｯｸ赤帽4WD	EN07CVU600	TW601BA6AD							
151		EN07CVU60A			○					
072		EN07LVU600								
151		EN07LVU60A			○					
231	ｻﾝﾊﾞｰﾊﾟﾈﾙﾊﾞﾝ赤帽	EN07CVN600	TM601AA3AD	—						
641		EN07CVN60A			○					
975		EN07YVB600	TA981KC1AA							
980		EN07YVB60A			○					
212	ｻﾝﾊﾞｰﾊﾟﾈﾙﾊﾞﾝ赤帽4WD	EN07FVU600	TW601BB6AD	VK2FBN						
481		EN07FVU60A			○					
051	ｻﾝﾊﾞｰﾊﾞﾝ赤帽4WD	EN07FVU600	TW601DA6AD							
381		EN07FVU60A			○					

■ 車両型式記号の説明

V－K V 4 N 5 8 E

T/M＆燃料供給区分

A…2WD 3AT＋NA (MPi)
B…2WD 5速＋NA (MPi)
D…F/T 4WD 3AT ＋NA (MPi)
E…4WD 5速＋NA (MPi)
H…4WD EL 5速 ＋NA (MPi)
J…4WD EL 5速 ＋SC
K…2WD 5速＋SC
G…LPG
R…2WD 3AT＋SC
M…2WD 5速＋NA (Carb)
N…4WD EL 5速 ＋NA (Carb)
X…F/T 4WD 3AT ＋SC
Y…F/T 4WD 5速＋SC

グレード区分

S…STDスペシャルⅡ
1…STD
2…SDX
4…Dias S
5…Dias Ⅱ
6…Dias Ⅱ マレッサ
7…Dias クラシック
8…Dias S2
A…JA
G…赤帽
J…STD 2 シータ
L…赤帽 2 シータ
W…JA クラシック
U…SDX クラシック

ドア数区分

3…三方開
5…5ドア
8…パネルバン
C…サンサンルーフ

年改区分

F…標準ルーフ
N…ハイルーフ

排気量、駆動区分

3…660 2WD
4…660 4WD

ボディ基本区分

S…トラック
V…バン、パネルバン、Dias

車種区分

K…軽シリーズ

排出ガス規制区分

V…平成2年排出ガス規制適合車

■ エンジン型式記号の説明

E N 07 F V U 6 A A

- 仕様差異区分：O…A/C、P/Sなし標準／A…A/C付（A/C＋P/S付を含む）／C…A/C、P/S付（キャブのみ）
- 仕様差異区分：A…標準　B…JA　0…赤帽
- 年改、設計変更区分：1→2→3…本書では6を使用
- 結合トランスミッション区分：B…RR 2WD＆F／T 4WD 3AT／U…S/T 4WD 5MT／N…RR 2WD 5MT（F/T 4WD 5MT共用）
- 排ガス規制区分：V…商用系
- 燃料供給装置区分：C…NA・キャブレータ　L…LPG／Y…SC・EMPi　F…EMPi
- 排気量区分：07…660CC
- エンジン系列区分：N…軽系4気筒
- エンジン記号：E…エンジン

（注）S/T：セレクティブ
F/T：フルタイムの略号

■ トランスミッション型式記号の説明

T W 60 1 D A 6 A D

- 仕様差異区分（エンジン、ボディ）：A…標準／D…DOJサークリップどめ＋セレクトレバーボリュームUP
- 仕様差異区分（トランスミッション）：A…標準　D…デフロック＋フリーアクスル付／B…デフロック付
- 年改、設計変更：1→2→3→4…本書では3、5、6を使用
- 結合エンジン区分：A…NAエンジン　C…赤帽用エンジン／B…SC・EMPiエンジン　D…NA・EMPi
- トランスミッション基本仕様区分：A…5MT RR 2WD　E…5MT F/T 4WD／B…EL+5MT S/T 4WD　K…3AT RR＆F/T 4WD／D…5MT S/T 4WD
- トランスミッションシリーズ区分：1…サンバー660系トランスミッション
- ギヤ芯間区分：60…MT／98…3AT
- トランスミッション変速、駆動区分：A…2WD 3AT　Y…F/T 4WD MT／Z…F/T 4WD 3AT　W…S/T 4WD MT／M…2WD MT
- トランスミッション記号：T…トランスミッション

■ 打刻開始No.

＜車両＞		＜エンジン＞		＜トランスミッション＞	
KS3	135078	EN07	813163	TA98	009362
KS4	345414			TZ98	
KV3	209994				
KV4	171922				

＜注記＞

1．エンジンの打刻は、EN07C （キャブ）、EN07F（MPi）、EN07Y（SC）、EN07L（LPG）の区分なく混合連番で採番しています。

2．オートマチックトランスミッションは、TA98、TZ98を混合連番で採番しています。マニュアルトランスミッションは、従来から継続した号機になります。

＊今回の新型車については、車両7桁型式の年改区分の変更はありません。
但し、全てのオプションコードが変更になりました。

5．商品仕様

5－1　エンジン

〔1〕 エンジン

(1)　3AT用エンジンは、従来のECVT用エンジンをベースとし、下記項目（主な項目）を追加・変更しました。

① NA－MPi仕様

・スロット＆バルブAYのISCバルブにステッパーモーター式を採用。

・ISCバルブ変更に伴ない、エンジンハーネスを変更。

・コントロールユニットは、AT＆EGIを統合し、新製。

② MSC仕様

・エアコントロールバルブ（ISCバルブ）の流量特性を変更（150 ℓ）し、新製。
又、エアコン付車には、エアコンON、Dレンジ時の空気流量確保のため、ソレノイドバルブ（サブISCバルブ）を追設。

・コントロールユニットは、AT＆EGIを統合し、新製。

③ その他（AT共通）

・スターターモーター：AT化に伴ない出力アップ（0.8KW）し、新製。

・AT用ドライブプレートを新製。

＜3AT用エンジン主要諸元＞

エンジン	EN07F	EN07Y
	NA－EMPi	SC－EMPi
シリンダーブロック配置	直列4気筒　横置	←
総排気量（cc）	658	←
内径×行程（mm）	56.0×66.8	←
弁機構	SOHC 2バルブ (IN 1、EX 1) ロッカーアーム方式	←
燃料供給方式	EMPi (電子制御式燃料噴射) (2グループ噴射)	←
燃料の種類	無鉛ガソリン	←
過給方式		メカニカルスーパーチャージャー（MSC）
点火方式	クランク角センサー付ECUコントロール（電子式）	←
点火順序	#1－3#－4#－2#	←
圧縮比	9.8	8.3
EGRシステム	無	←

■ 変更概要

＜ステッパーモーター式ISCバルブの構造・作動＞

〔NA－MPi 3AT車〕

（作動）

・コイルA、Bに流れる電流の方向を切換えることにより、ステーターの極性を変化させて、シャフトを回転させる。

・シャフトには、ネジ部が構成されており、このネジによりシャフトの回転運動をバルブの軸方向に変換し、空気流量を制御する。

ステッパーモータ式 ISCバルブ

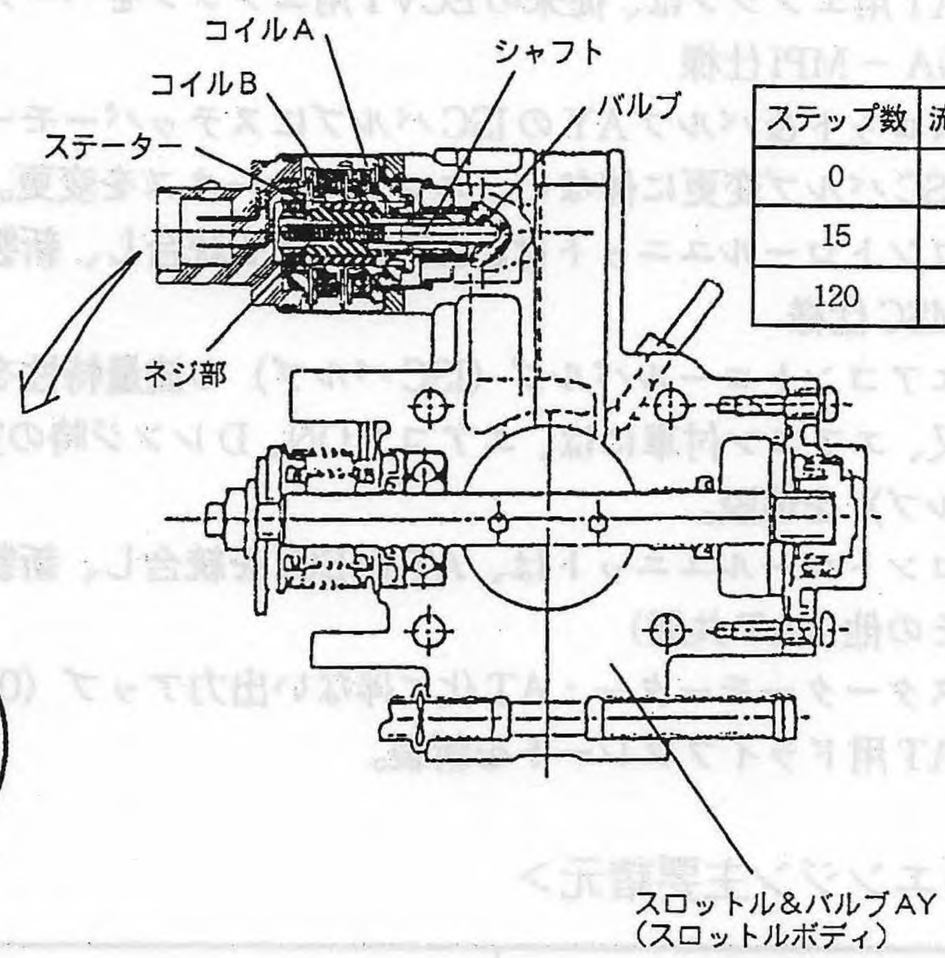

ステップ数	流量（ℓ／min）
0	30
15	85
120	600

（コネクター部）

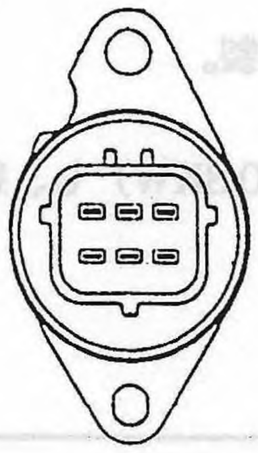

＜サブISCバルブの構造・作動＞

〔MSC 3AT A／C付車〕

サブISCバルブの基本構造は、ON／OFF信号の入力により2方弁を連通することで通過空気流量を変化させる。

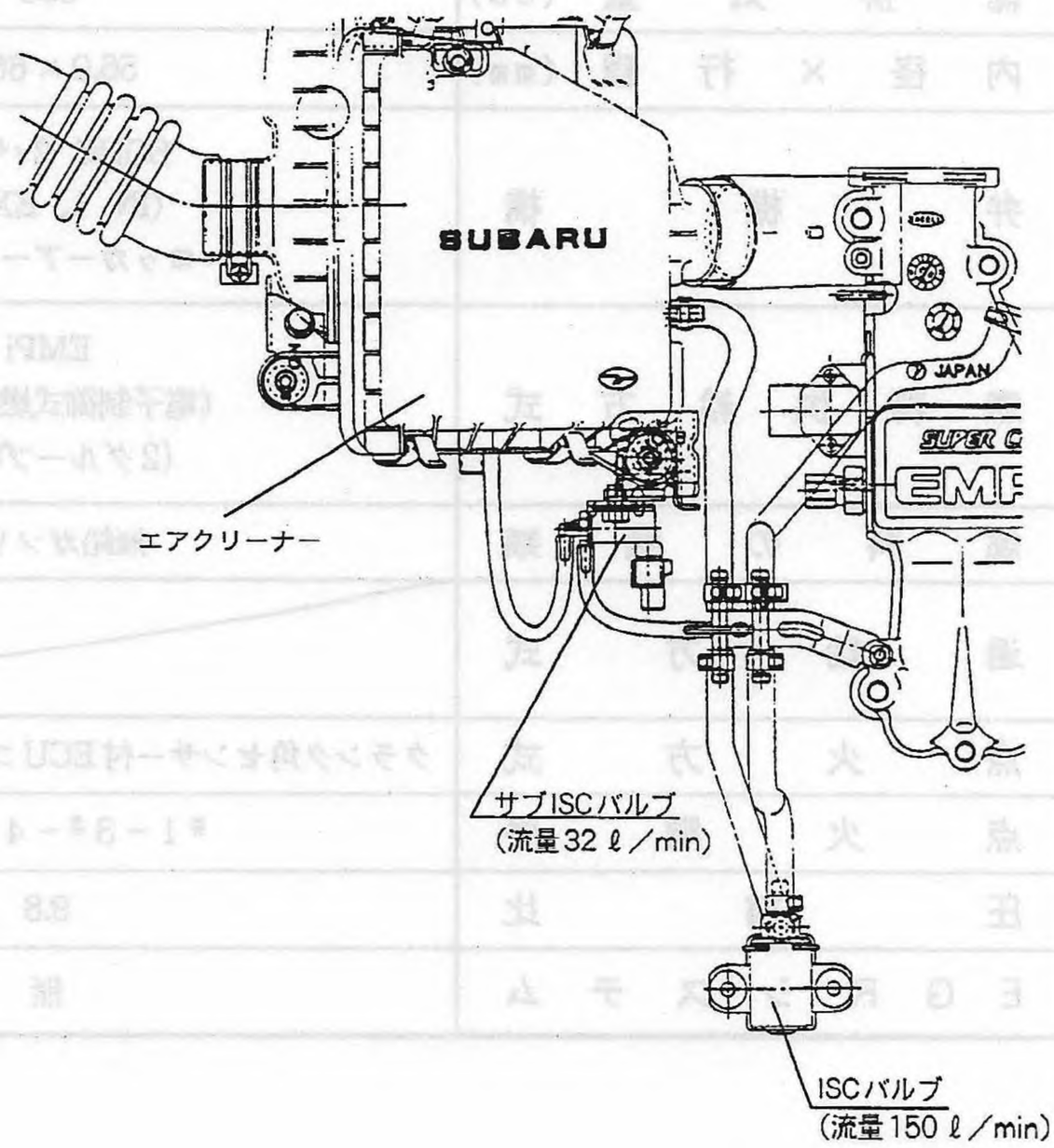

■ システム図

＜NA－MPI 3AT車EMPIシステム図＞

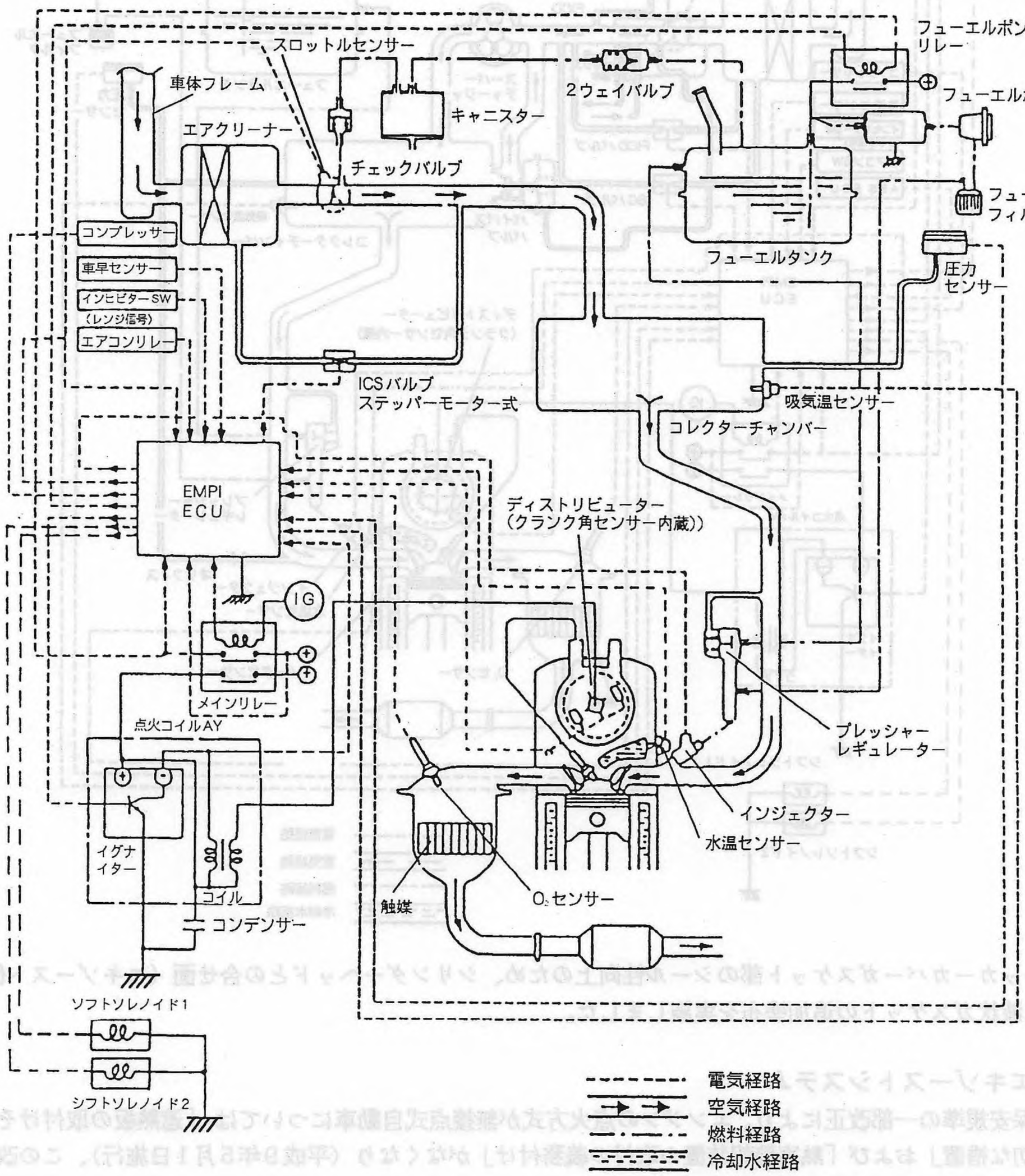

■ システム図

＜MSC 3AT車EMPIシステム図＞

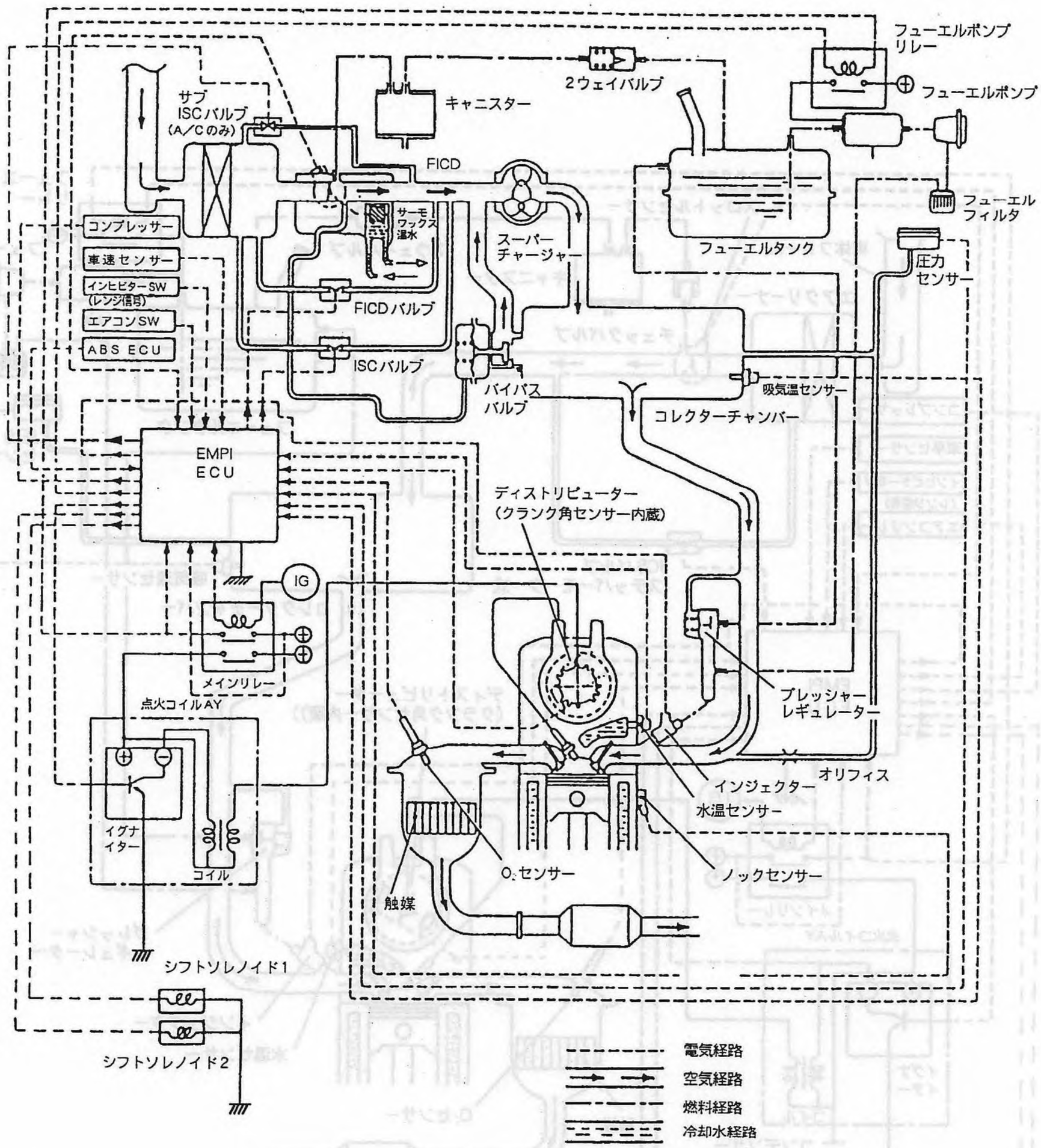

(2) ロッカーカバーガスケット部のシール性向上のため、シリンダーヘッドとの合せ面（エキゾースト側のみ）に液状ガスケットの追加塗布を実施しました。

〔2〕 エキゾーストシステム

保安規準の一部改正により、エンジンの点火方式が無接点式自動車については、「遮熱板の取付けその他の適切な措置」および「熱害警報装置の取付の義務付け」がなくなり（平成9年5月1日施行）、この改正に伴い熱害警報装置のみ廃止しました。

＜変更内容＞

・フロントエキゾーストパイプ部のサーモセンサー（排気温度センサー）を廃止。
・コンビネーションメーター部の排気温度警告灯を廃止。
・コーションラベル廃止。（運転席サンバイザー部）

5－2　動力伝達システム

〔1〕 オートマチックトランスミッション　■概要

新採用の3速オートマチックトランスミッションは、2WDおよび4WDを展開し、最新のエレクトロニクス技術を駆使した軽量・コンパクトな6ポジションパターンの電子制御式オートマチックトランスミッションです。

4WD仕様は、従来同様にリヤデファレンシャル先端にトランスファを設置し、悪路走破性や脱出性をより向上させるためにビスカスカップリング（差動制限装置）付のフルタイム4WD方式を採用しました。

自動変速装置の内容は、VIVIOバン3ATと同じ構造を採用し、スロットル開度、車速、レンジ信号などにより運転状態に応じて変速、エンジンブレーキ、変速タイミングなどを精度良く、最適に制御しています。

＜2WD＞

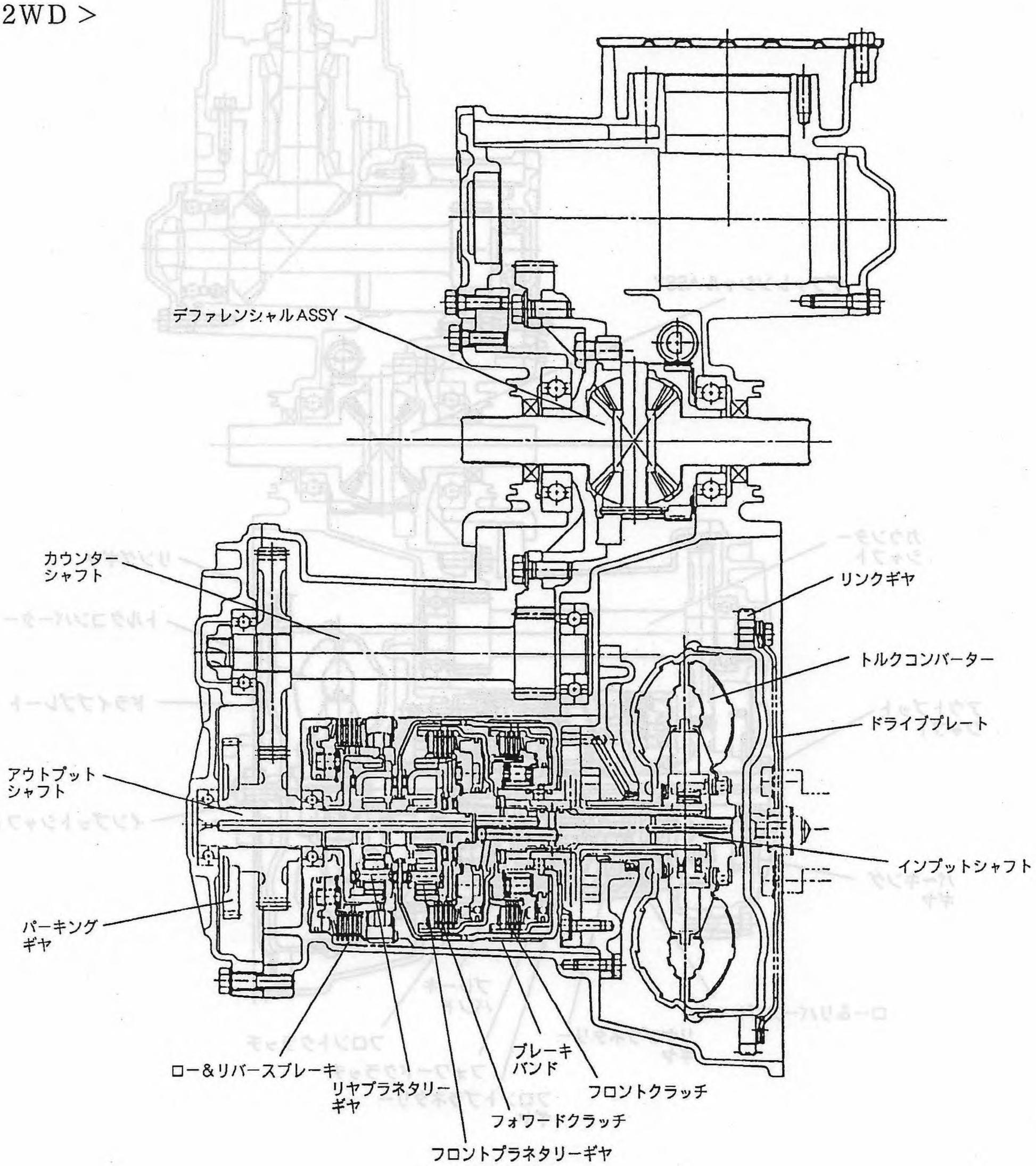

＜4WD＞

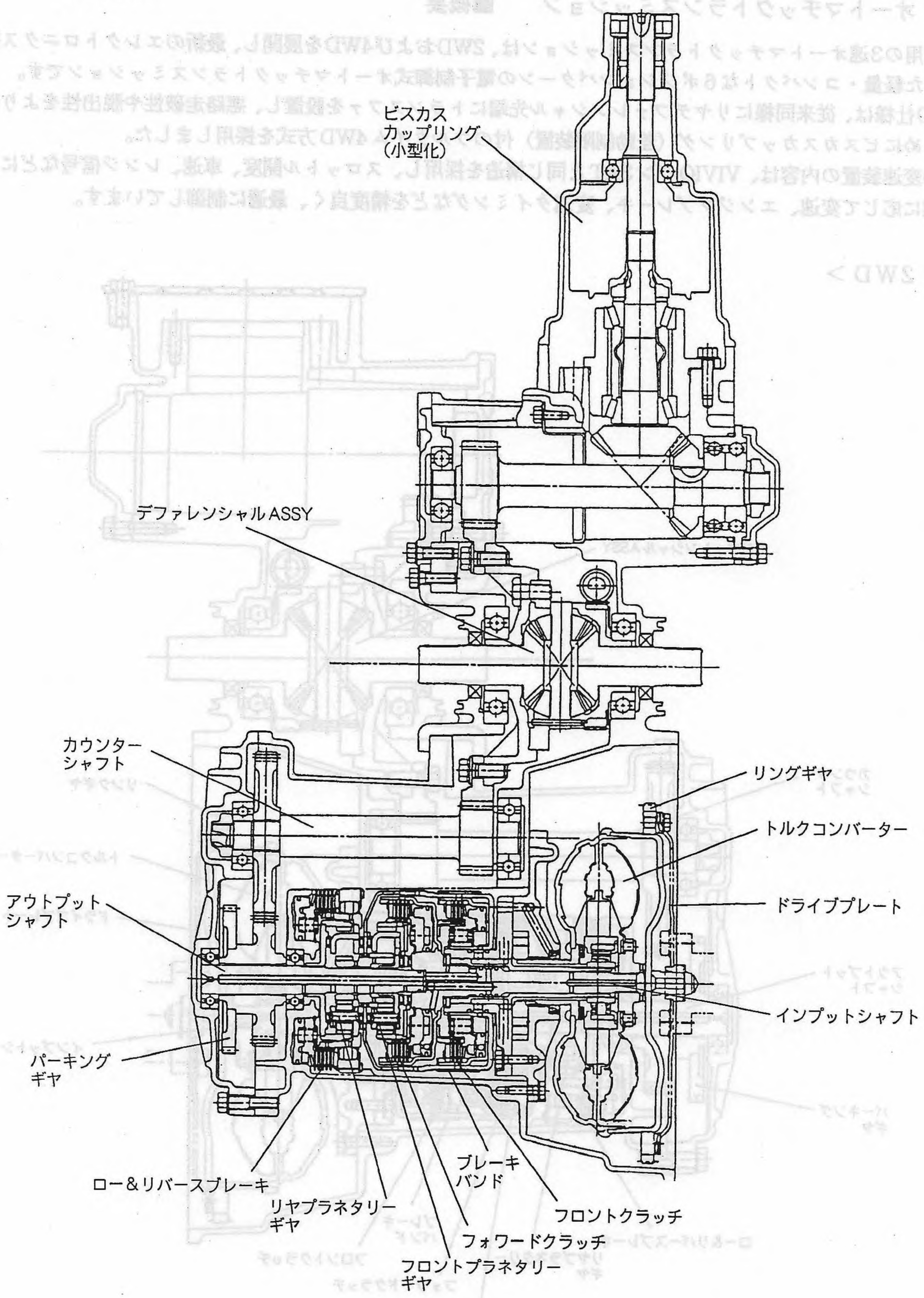
ビスカス
カップリング
（小型化）
デファレンシャルASSY
カウンター
シャフト
リングギヤ
トルクコンバーター
アウトプット
シャフト
ドライブプレート
インプットシャフト
パーキング
ギヤ
ブレーキ
バンド
ロー＆リバースブレーキ
リヤプラネタリー
ギヤ
フロントクラッチ
フォワードクラッチ
フロントプラネタリー
ギヤ

＜仕様＞

車種		NA－EMPi		SC－EMPi		
		2WD	4WD	2WD	2WD	4WD
		一般	一般	一般	赤帽	一般
トランスミッション型式		TA981 KD1AA	TZ981 KD1AA	TA981 KB1AA	TA981 KC1AA	TZ981 KB1AA
トルクコンバーター	型式	対称、3要素、1段、2相型				
	ストールトルク比	2.2		2.0		
	ストール回転数 (rpm)	2500 ～3100	2500～ 3100	2800～ 3200	2800～ 3200	2800～ 3200
変速機	型式	前進3段、後進1段、遊星歯車式				
	制御要素	湿式多板式クラッチ：2組、湿式多板式ブレーキ：1組、 バンド式ブレーキ：1組、ワンウェイクラッチ：1個				
	変速比 1速	2.659	フロントサンギヤ歯数……35　フロントインターナル リヤサンギヤ歯数……31　ギヤ歯数……66 フロントピニオンギヤ歯数…16　リヤインターナル リヤピニオンギヤ歯数……18　ギヤ歯数……66			
	変速比 2速	1.530				
	変速比 3速	1.000				
	変速比 後退	2.129				
	セレクト位置	P（パーキング）：変速機中立、出力軸固定、エンジン始動可能				
		R（リバース）：後退				
		N（ニュートラル）：変速機中立、エンジン始動可能				
		D（ドライブ）：1速 ⇄ 2速 ⇄ 3速				
		2（セカンド）：1速 ⇄ 2速 ← 3速				
		1（ファースト）：1速 ← 2速 ← 3速、1速固定				
	1次減速比	66／47＝1.404		60／47＝1.277		
	終減速比	85／19＝4.474				
オイルポンプ	型式	トロコイド型オイルポンプ				
	駆動方式	エンジン駆動				
潤滑	潤滑方式	オイルポンプによる強制圧送式				
	オイル冷却方式	外出し筒型オイルクーラー（水冷式）			外出し筒型オイルクーラー（水冷式）＋空冷式オイルクーラー	外出し筒型オイルクーラー（水冷式）
	使用オイル	スバルATF（3AT専用）				
	総油量（ℓ）〔含む、オイルクーラー〕	3.8	4.2	3.8	4.1	4.2

＜変速特性図＞

〔ＮＡ車〕

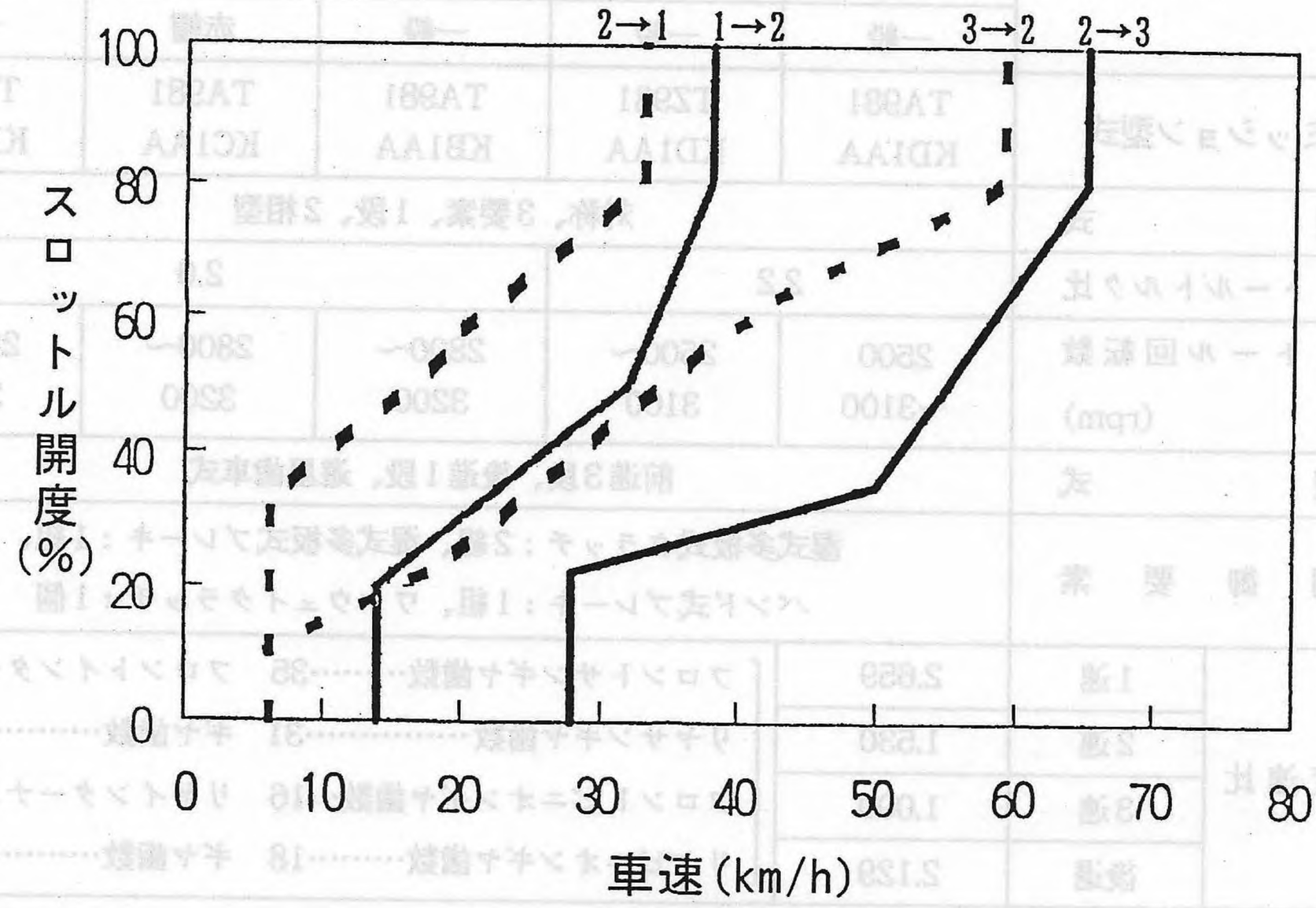

〔ＳＣ車〕

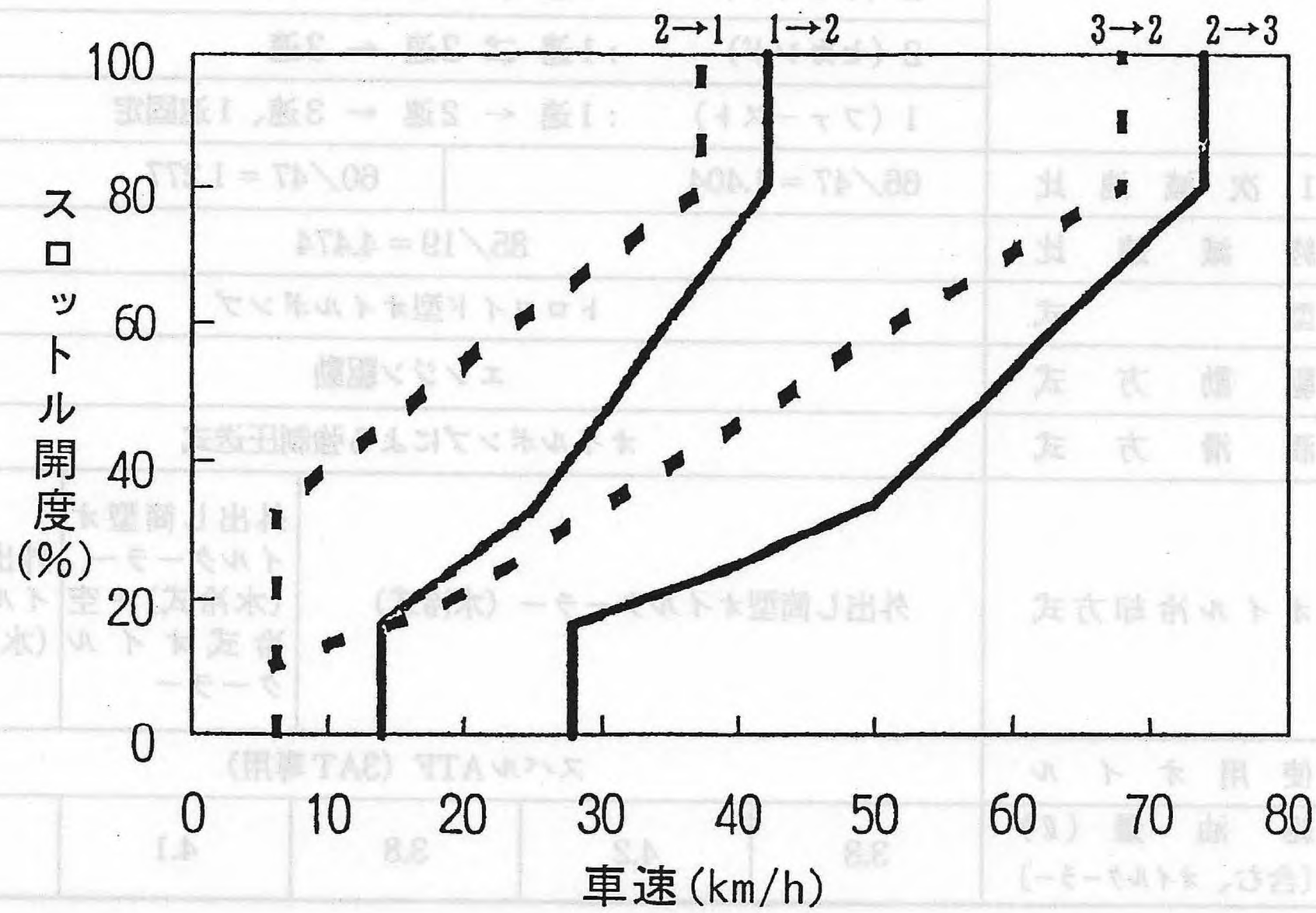

＜変速制御システム＞

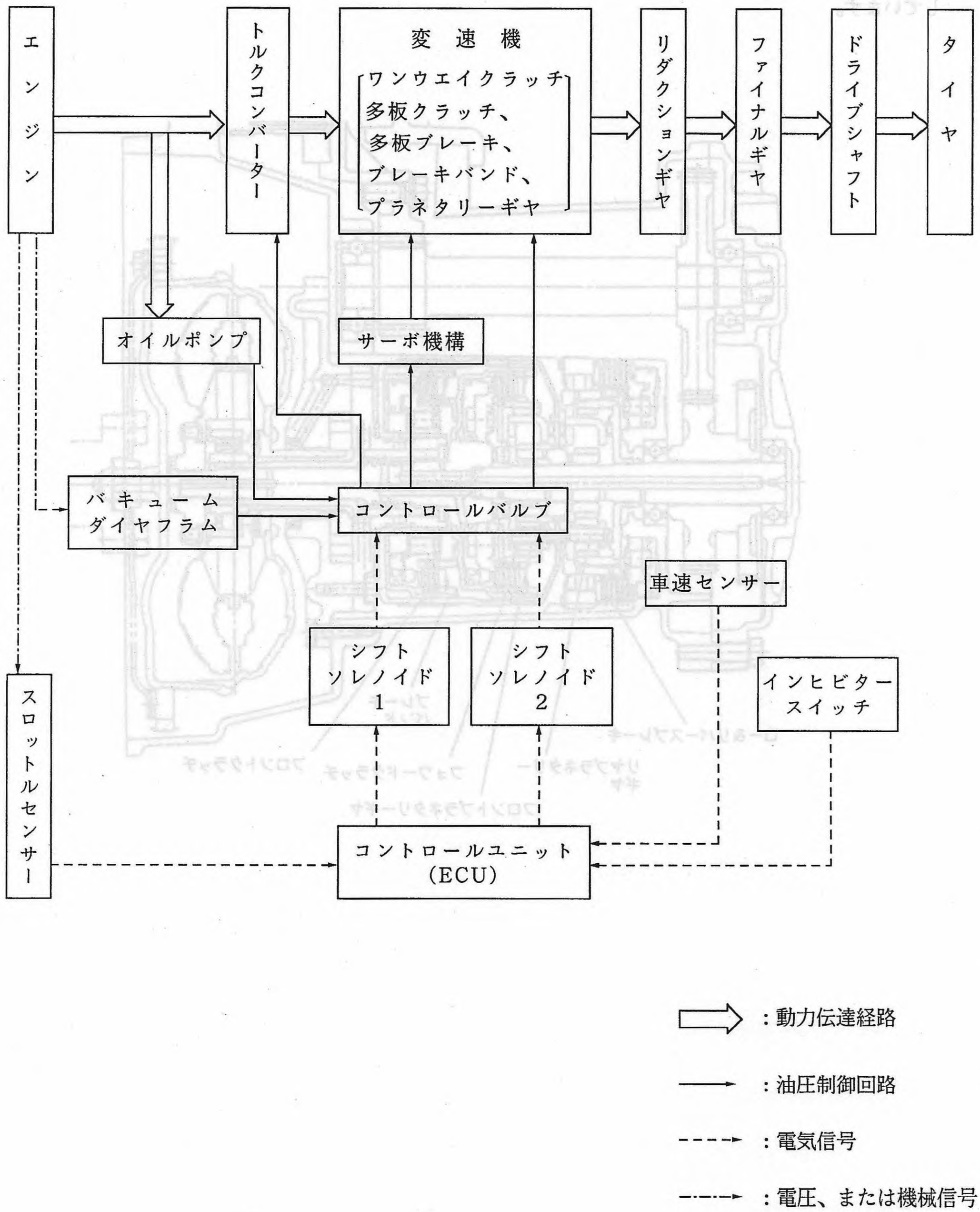
エンジン
トルクコンバーター
変速機
ワンウエイクラッチ
多板クラッチ、
多板ブレーキ、
ブレーキバンド、
プラネタリーギヤ
リダクションギヤ
ファイナルギヤ
ドライブシャフト
タイヤ
オイルポンプ
サーボ機構
バキューム
ダイヤフラム
コントロールバルブ
車速センサー
シフト
ソレノイド
1
シフト
ソレノイド
2
インヒビター
スイッチ
スロットルセンサー
コントロールユニット
(ECU)
：動力伝達経路
：油圧制御回路
：電気信号
：電圧、または機械信号

(1)　動力伝達システム

変速機構、プラネタリーギヤに条件を与える変速要素、コントロールバルブから構成されています。変速要素はプラネタリーギヤ2組、フロントクラッチ、フォワードクラッチ、ロー＆リバースブレーキ、ブレーキバンドで構成され、変速に合わせて2組のプラネタリーギヤに条件を与え、前進3段、後退1段の変速を可能にしています。

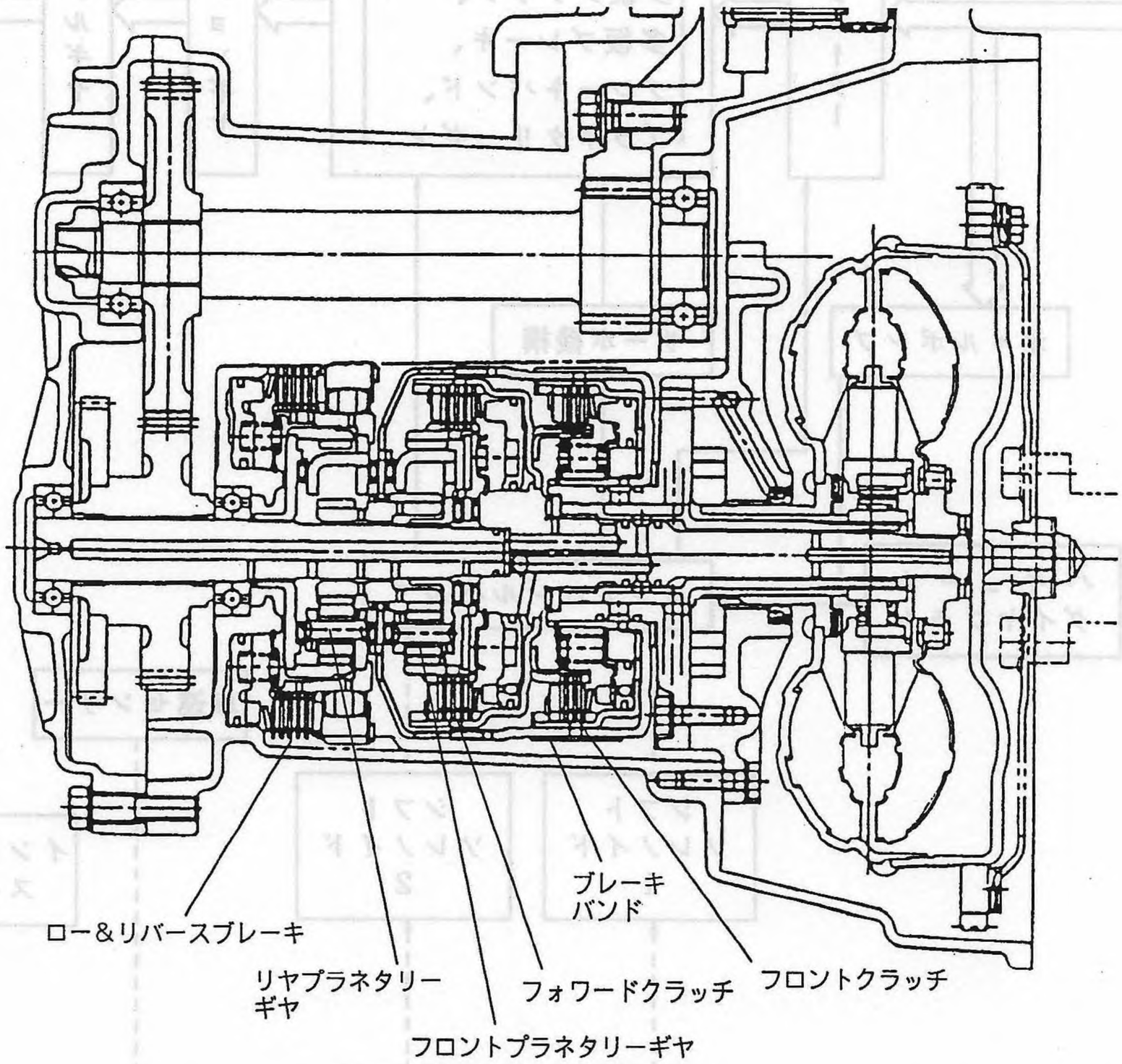

＜変速メカニズム＞

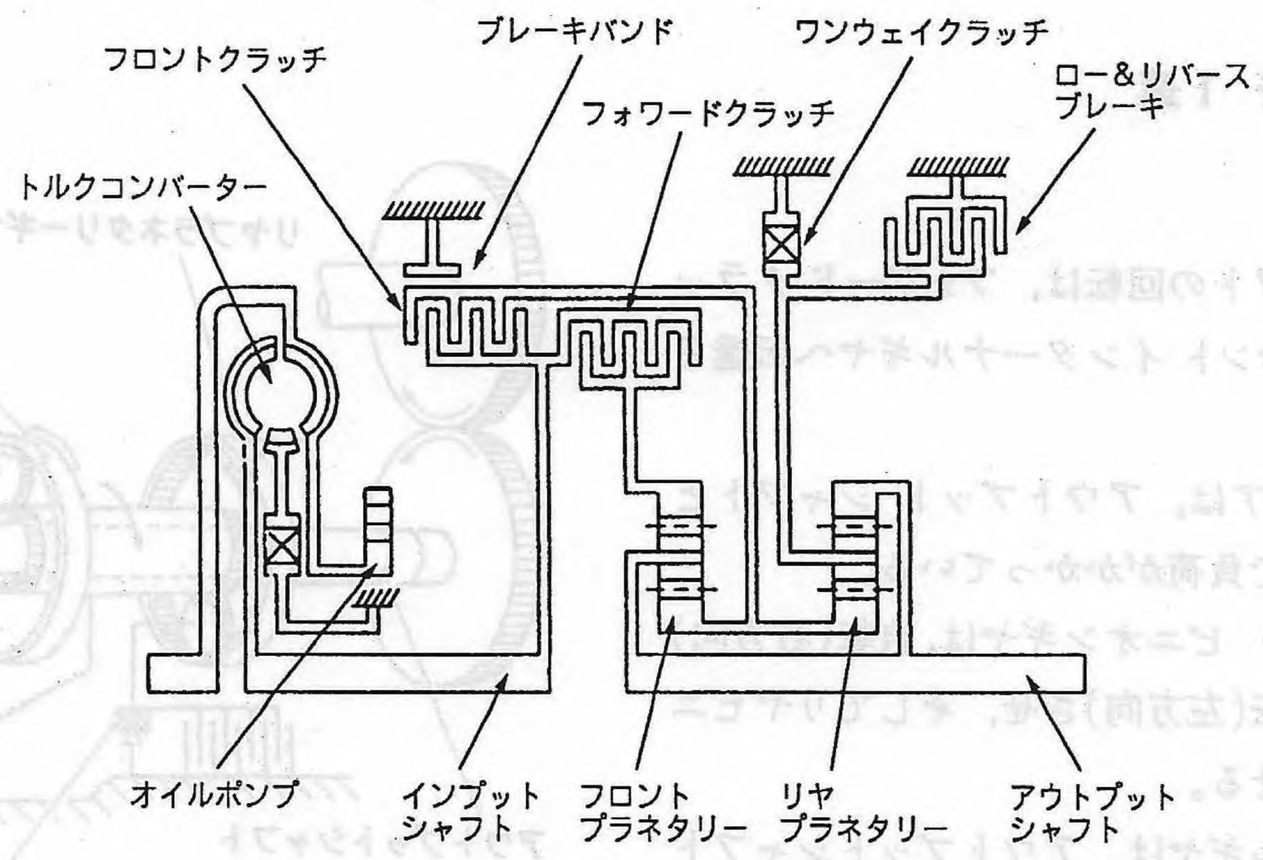

〔変速位置とクラッチ、ブレーキの作動〕

○：接続、－：解放

シフトポジション ＼ クラッチ		フロントクラッチ	フォワードクラッチ	ブレーキバンド	ロー＆リバースブレーキ	備考
P		－	－	－	－	パーキング
R		○	－	－	○	後退
N		－	－	－	－	ニュートラル
D	1速	－	○	－	－	1速⇄2速⇄3速
	2速	－	○	○	－	
	3速	○	○	－	－	
2	1速	－	○	－	－	1速⇄2速←3速
	2速	－	○	○	－	
	3速	○	○	－	－	
1	1速	－	○	－	○	1速←2速←3速
	2速	－	○	○	－	
	3速	○	○	－	－	

① D 2 レンジ 1速

〈加速時〉

インプットシャフトの回転は，フォワード クラッチを経由して，フロント インターナルギヤへ伝達される。

フロント キャリアは，アウトプット シャフトとつながっているので負荷がかかっている。

この為，フロント ピニオンギヤは，自転(右方向)し，サンギヤを回転(左方向)させ，そしてリヤピニオンギヤを回転させる。

リヤ インターナルギヤは，アウトプットシャフトとつながっているので負荷がかかっている。

リヤ キャリアが左回転すれば動力の伝達はなく，ワンウェイクラッチの働きで左回転はロックされる。

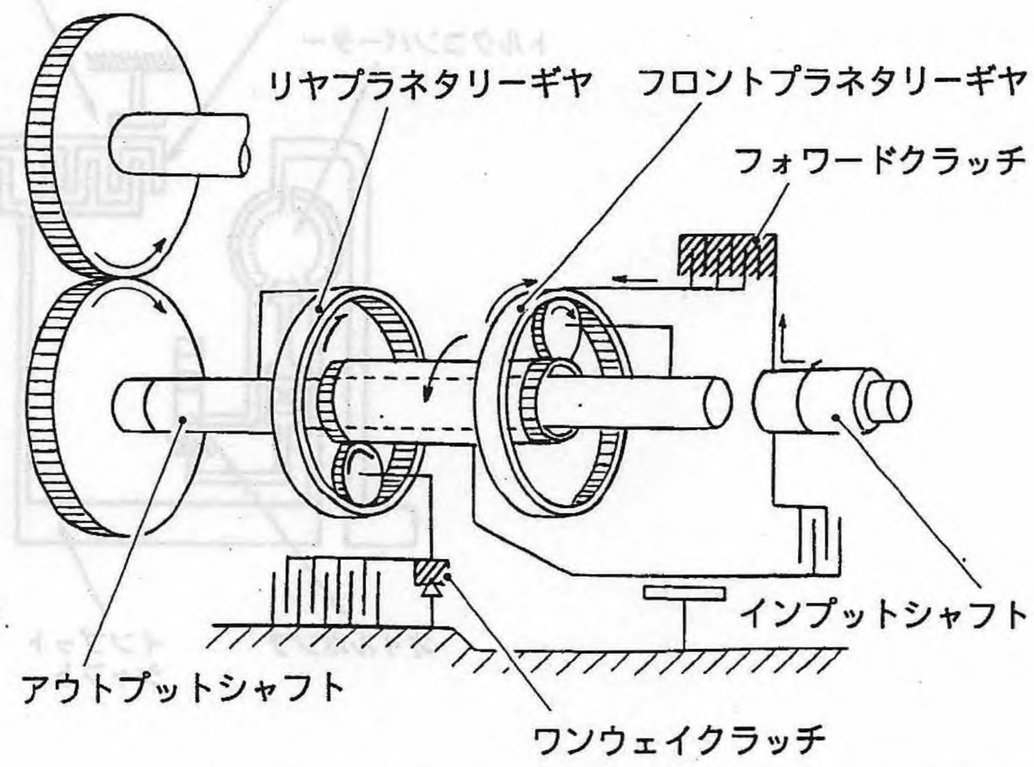

従って，リヤ ピニオンギヤの回転は，リヤ インターナルギヤへ伝わり，アウトプットシャフトを回転させる。

〈減速時〉

リヤインターナルギヤは，負荷とならず動力の発生源となる。リヤ キャリアは，リヤインターナルギヤの回転方向(右)がフリーなので，リヤ キャリアの回転力は，サンギヤへ伝達されず，逆駆動力(エンジンブレーキ)は作用しない。

② D 2 レンジ 2速

インプットシャフトの回転は，フォワード クラッチを経由してフロントプラネタリーギヤのインターナルギヤへ伝達される。サンギヤは，ブレーキバンドの締結により固定される。

従って，フロントインターナルギヤの回転はフロント ピニオンギヤを回転（右方向）させると共にフロントキャリアも回転させる。

そして，フロント キャリアとつながっているアウトプットシャフトを駆動する。

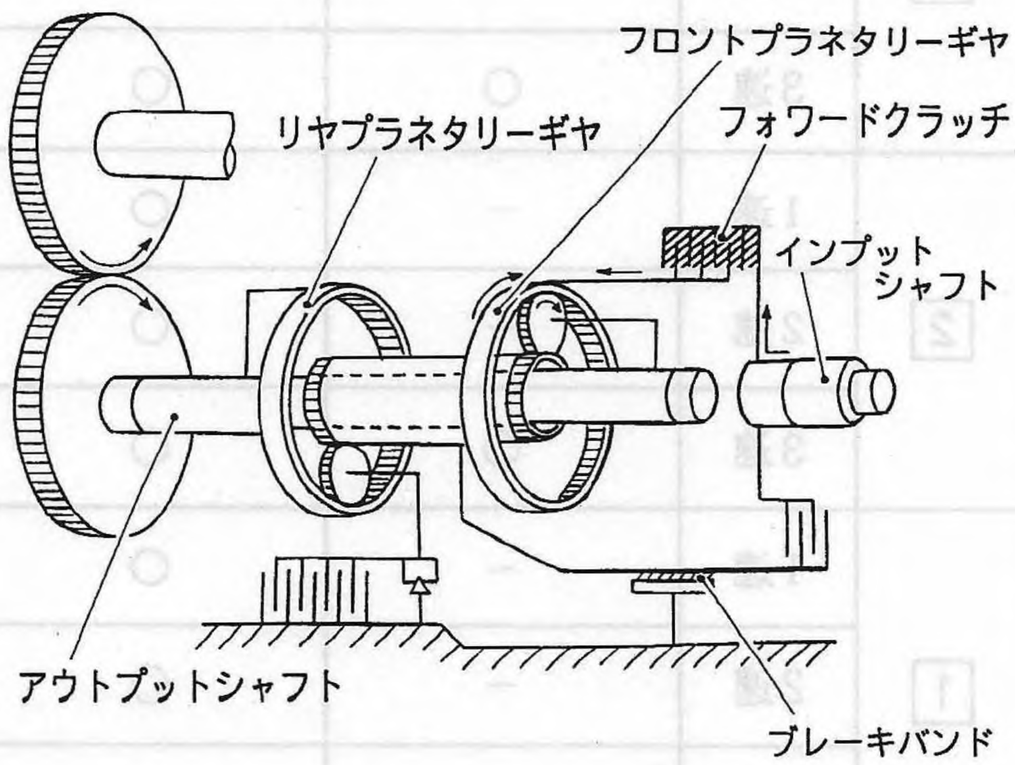

③ D レンジ 3速

インプットシャフトの回転は，フォワード クラッチを経由して，フロント インターナルギヤへ伝わり，また，もう一方は，フロント クラッチを経由してサンギヤへ伝達される。

すなわち，インプットシャフトは，プラネタリーギヤ自体と直結となるので，フロント ピニオンギヤはロック状態となり，インプットシャフトの回転はそのままアウトプットシャフトに伝達される。

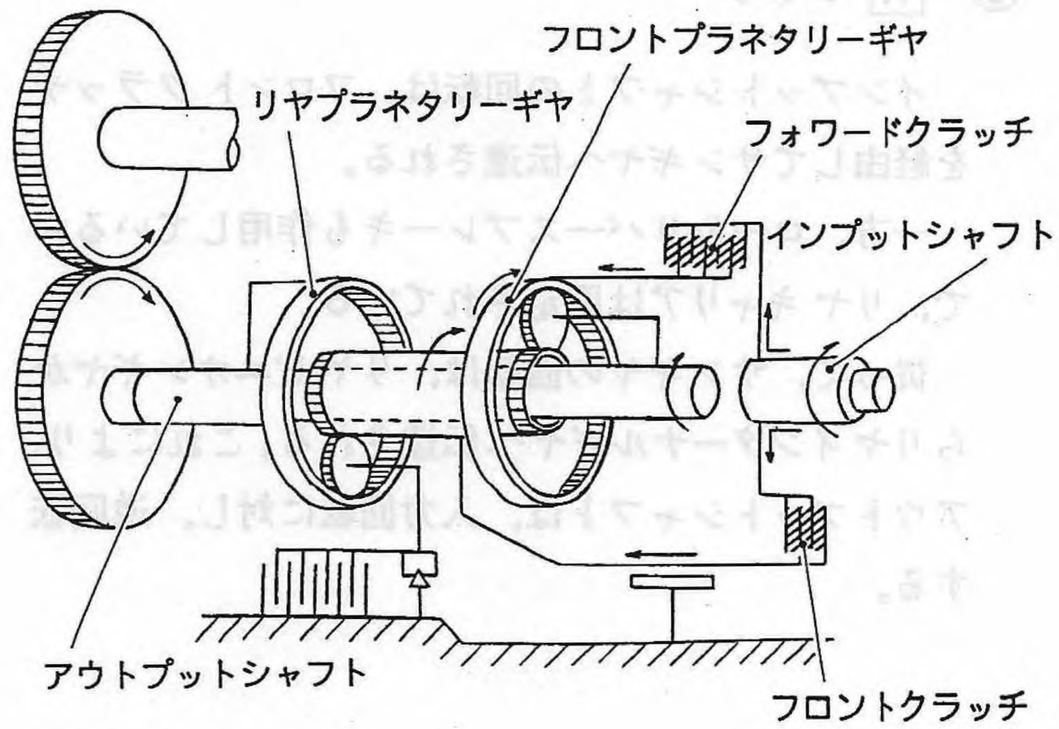

④ 1 レンジ 1速

動力の伝達は，D，2 レンジの1速と同じであるが，エンジンブレーキ時に発生するリヤ キャリヤの右方向回転を阻止するため，ロー&リバースブレーキを作動させてリヤ キャリヤを固定している。

すなわち，D レンジの加速時は，リヤ キャリヤの左方向の回転をワンウェイクラッチで阻止していたが，エンジンブレーキ時には，逆にアウトプットシャフトから動力(右回転)が伝達するのでワンウェイクラッチは作用せず，リヤ キャリヤは空転してしまう。そこで，1 レンジではロー&リバースブレーキを作動させて，リヤ キャリヤを固定し，エンジンブレーキがかかるようにしている。

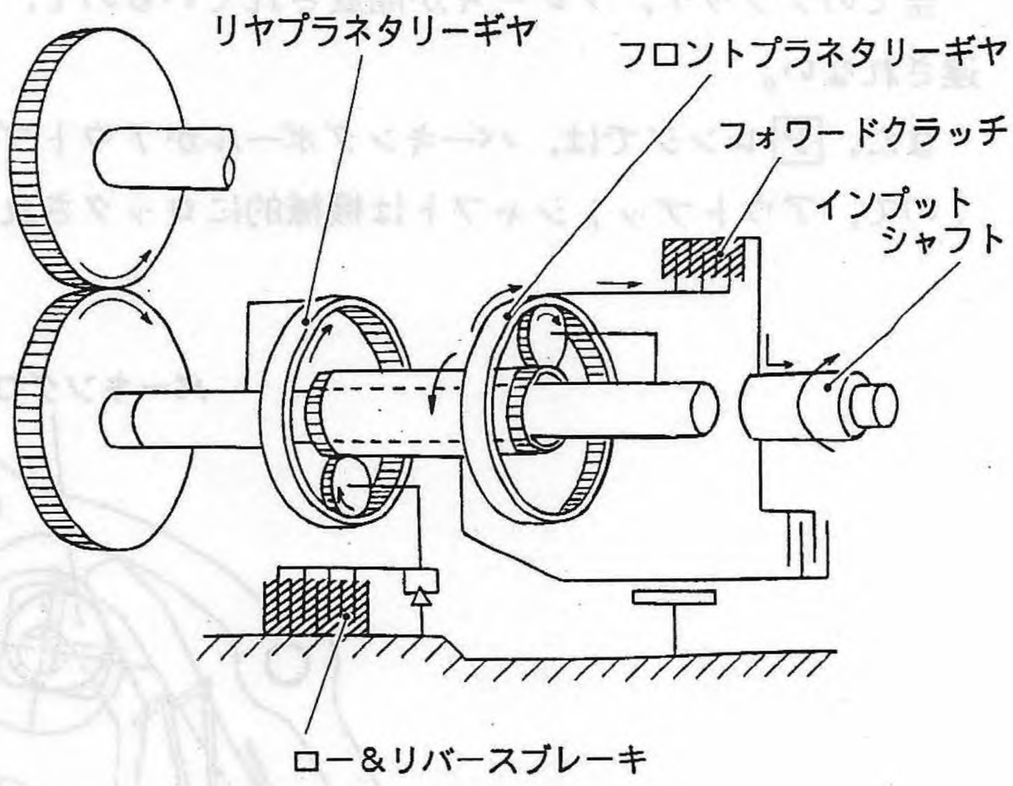

⑤ R レンジ

インプットシャフトの回転は，フロント クラッチを経由してサンギヤへ伝達される。

一方，ロー＆リバースブレーキも作用しているので，リヤ キャリアは固定されている。

従って，サンギヤの回転は，リヤ ピニオンギヤからリヤ インターナルギヤへ伝達される。これにより，アウトプットシャフトは，入力回転に対し，逆回転する。

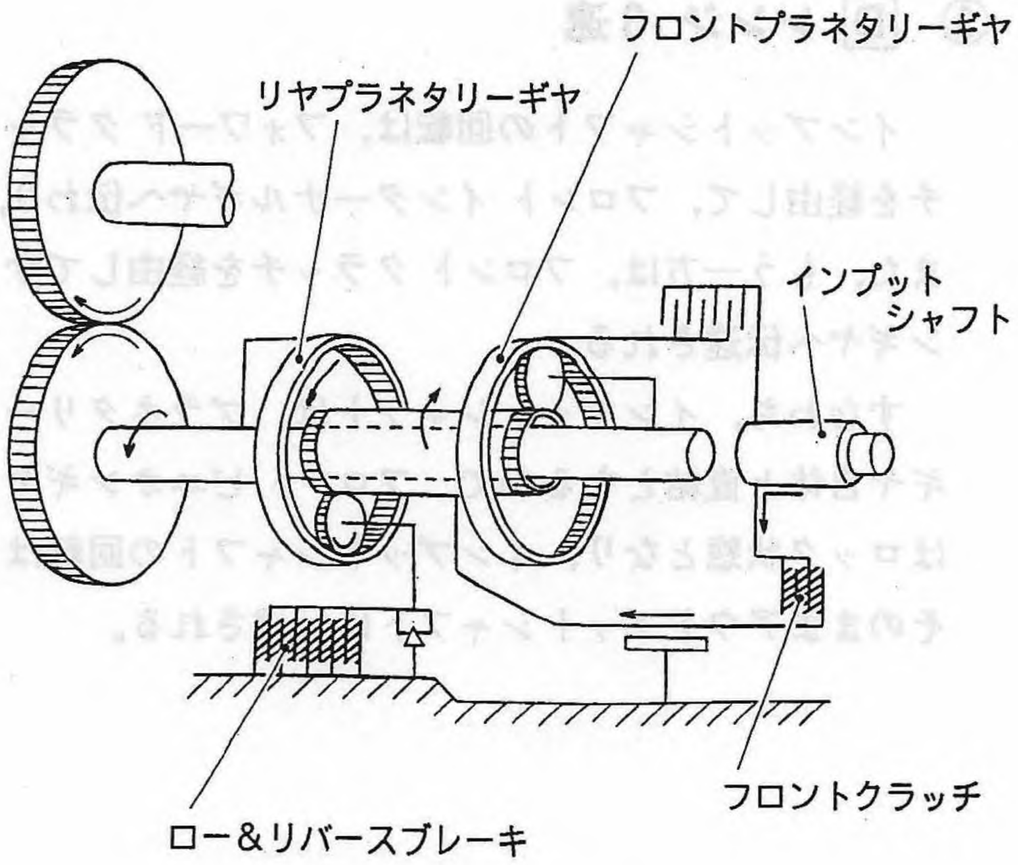

⑥ N P レンジ

全てのクラッチ，ブレーキが開放されているので，インプットシャフトの回転は，アウトプットシャフトに伝達されない。

また，P レンジでは，パーキングポールがアウトプットシャフトと一体になっているパーキングギヤに噛み合うので，アウトプットシャフトは機械的にロックされる。

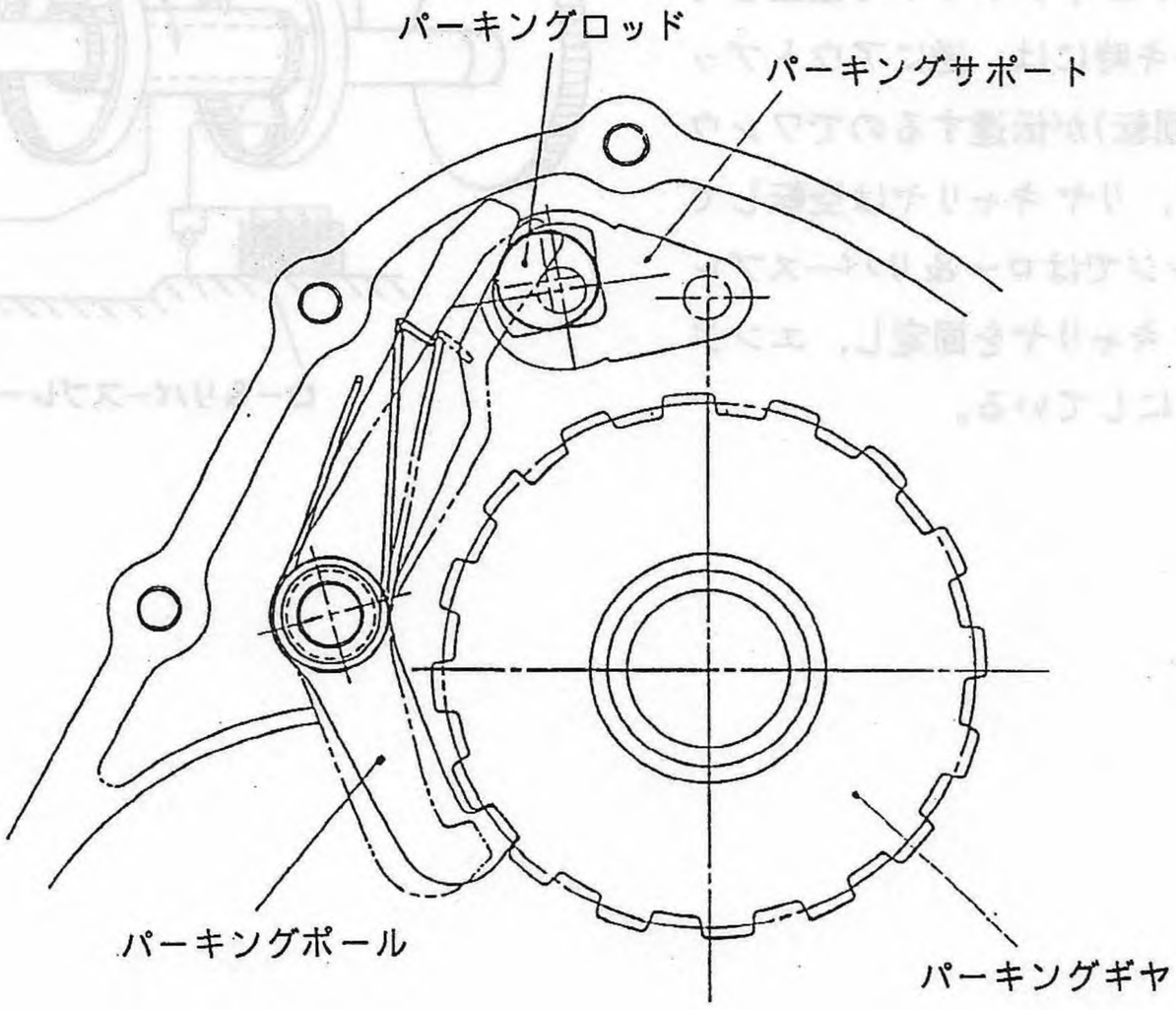

(2)　コントロールバルブ

コントロールバルブボディには、変速制御用シフトソレノイド（2個）が取付けられ、アキュームレーターおよび各種バルブなどで構成され、手動または電子制御により自動的に変速機構を油でコントロールしています。

＜構造＞

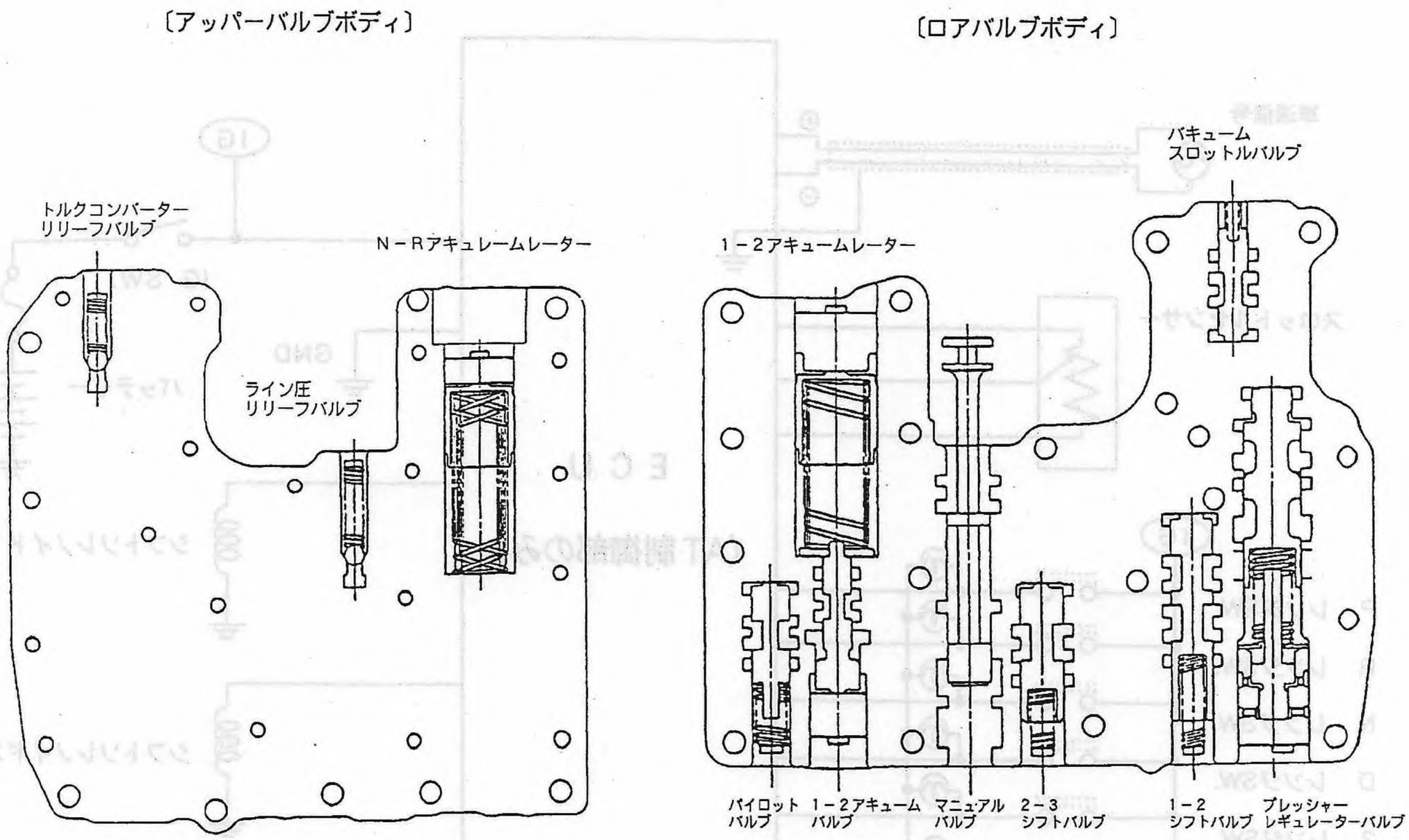

＜機能＞

名　　称	機　　能
マニュアルバルブ	各セレクトポジションに応じて、ライン圧を各回路に配送する。
プレッシャレギュレーター バルブ	オイルポンプから吐出されるオイルを、走行状態に応じたライン圧に調圧する。
バキュームスロットル バルブ	エンジン負荷に応じて、スロットル圧を調圧する。
パイロット バルブ	ライン圧に調圧して、変速制御に用いるパイロット圧を作る。
1－2シフト バルブ	1－2速を自動変速する。
1－2アキューム バルブ	1－2速、変速時の油圧の立ち上がりをゆるやかにする。
2－3シフト バルブ	2－3速を自動変速する。
N－Rアキューム バルブ	N－Rセレクト時、油圧の立ち上がりをゆるやかにする。

(3)　電子油圧制御システム

電子油圧制御機構は、各種センサーやスイッチ、トランスミッションコントロールユニット（EMPi・ECUと一体のECU）およびシフトソレノイドを含む油圧制御装置から構成され、車速、スロットル開度、インヒビタースイッチ（レンジ）等の入力信号からECUがシフトソレノイド（1＆2）の作動をコントロールし、変速制御します。

＜入出力図＞

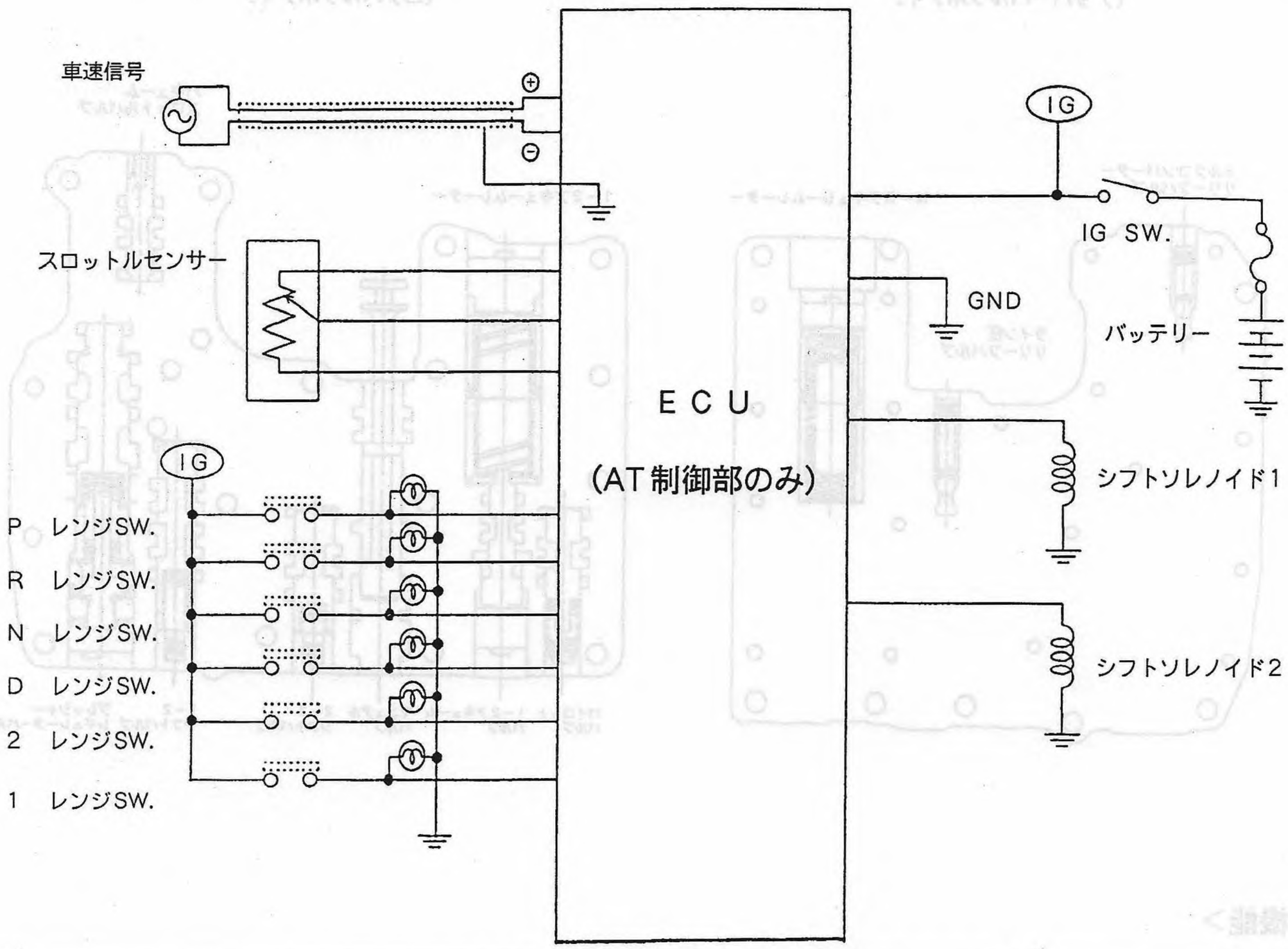

＜入出力信号＞

区　分	名　　称	主　制　御　機　能
入　力	スロットルセンサー	スロットル開度を検出し、変速点、変速タイミングを決定する。
	車速センサー	車速を検出し、変速点、変速タイミングを決定する。
	インヒビタースイッチ	各レンジに応じた変速点、変速タイミングを決定する。 「P、R、N、D、2、1」
出　力	シフトソレノイド1、2	ソレノイドのON、OFFにより変速段制御を行う。 変速時に変速タイミングを制御して、変速ショックの低減をはかっている。

＜油圧制御＞

油圧制御はライン圧制御と変速制御に大別されます。

① ライン圧制御

ライン圧は、各摩擦要素（各クラッチ）の作動圧であり、エンジンの負荷状態によって、このライン圧を最適なクラッチ容量となるように制御する。

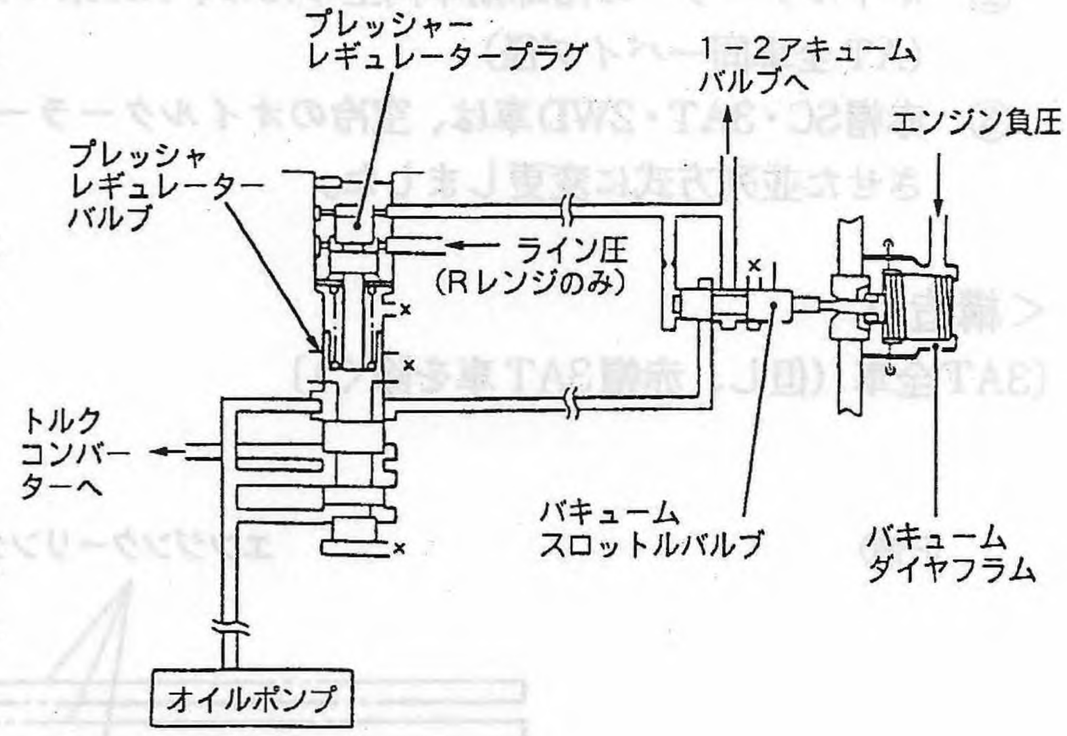

・バキュームダイヤフラムは、エンジンの負荷状態を吸入管負圧によって検知し、バキュームロッドの押力を変化させる。

・バキュームスロットルバルブが、このバキュームロッドの押力に応じたスロットル圧を調圧する。

・スロットル圧が、プレッシャレギュレータープラグへ作用し、プレッシャレギュレーターバルブを押し、これに応じてライン圧を調圧する。
〔エンジンの負荷状態（吸入管負圧）に応じた値に調圧される。〕

・Rレンジの場合は、クラッチ容量確保の為、ライン圧をプレッシャレギュレータープラグに作用させ、D、2、1レンジよりも調圧点を高くしている。

② 変速制御

スロットルセンサー、および車速度センサーからの信号により、ATコントロールユニット（ECU）からコントロールバルブに取付けられたシフトソレノイド1、2に信号が送られ、設定されたシフトスケジュールに従って最適なギヤ位置が選択される。

＜シフトソレノイドの作動＞

ギヤ位置 ／ ソレノイド	1速	2速	3速
シフトソレノイド1	○	×	×
シフトソレノイド2	○	○	×

○：ON

×：OFF

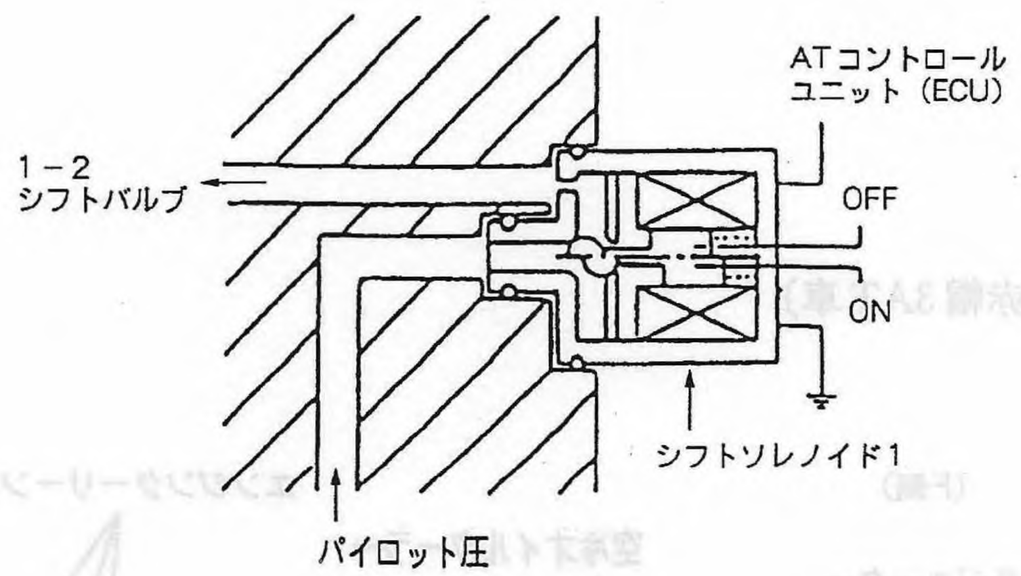

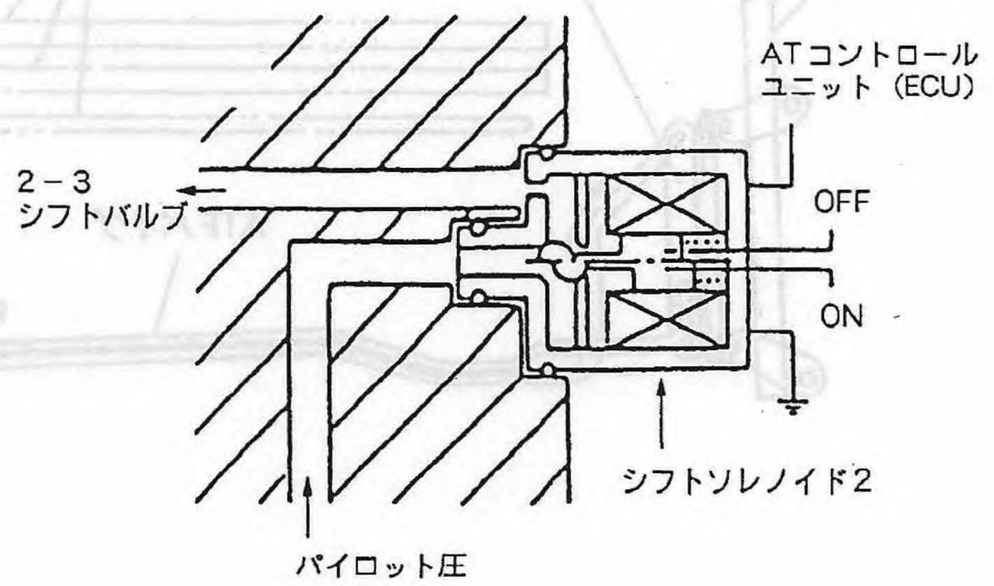

(4)　オイルクーリングシステム

① ATF作用オイルクーラーは、外出し筒型タイプ（水冷式）を変更すると共にクーラーの容量アップを図りました。

② オイルクーラーの冷却効率向上のため、NA系のクーリングパイプ径をアップしました。
（AT全車同一パイプ径）

③ 赤帽SC・3AT・2WD車は、空冷のオイルクーラーを併設し、水冷オイルクーラーとの配管は配管途中で分岐させた並列方式に変更しました。

＜構造＞

〔3AT全車（但し、赤帽3AT車を除く）〕

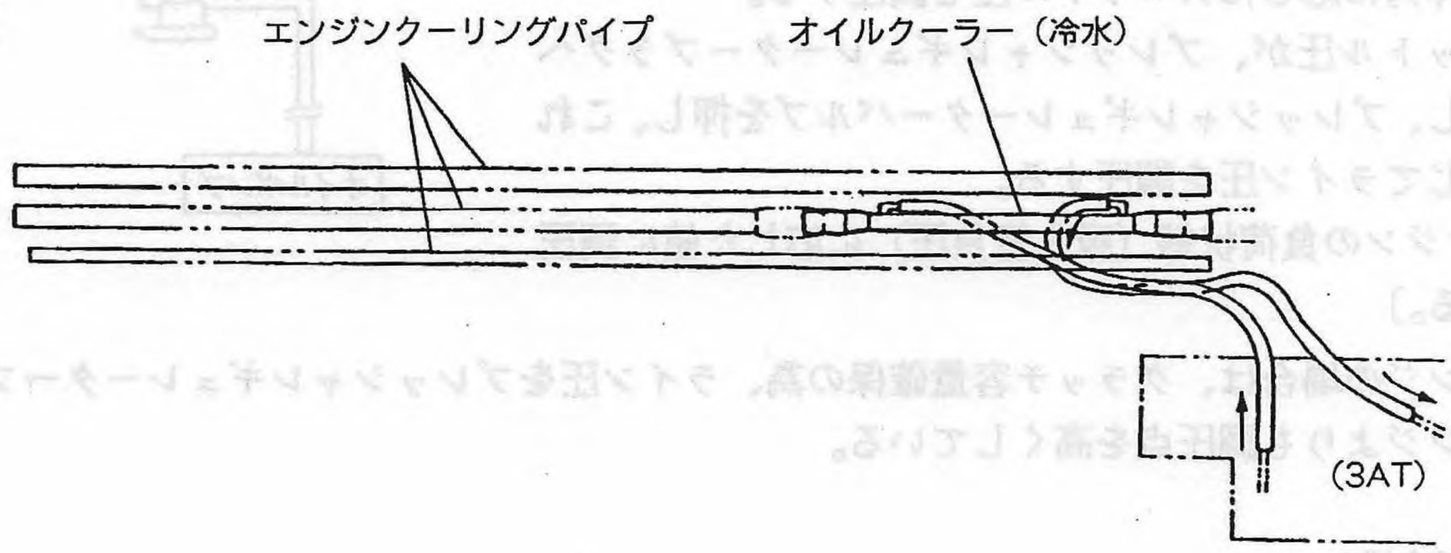

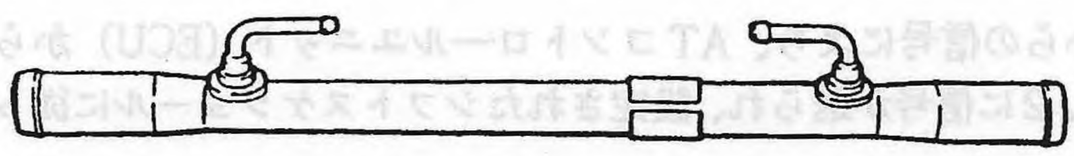

オイルクーラー（冷水）

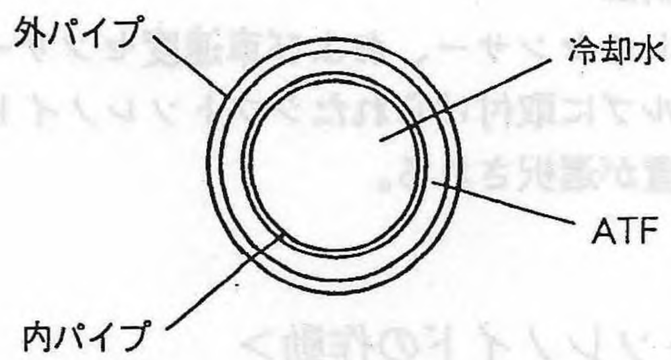

断面図

〔赤帽3AT車〕

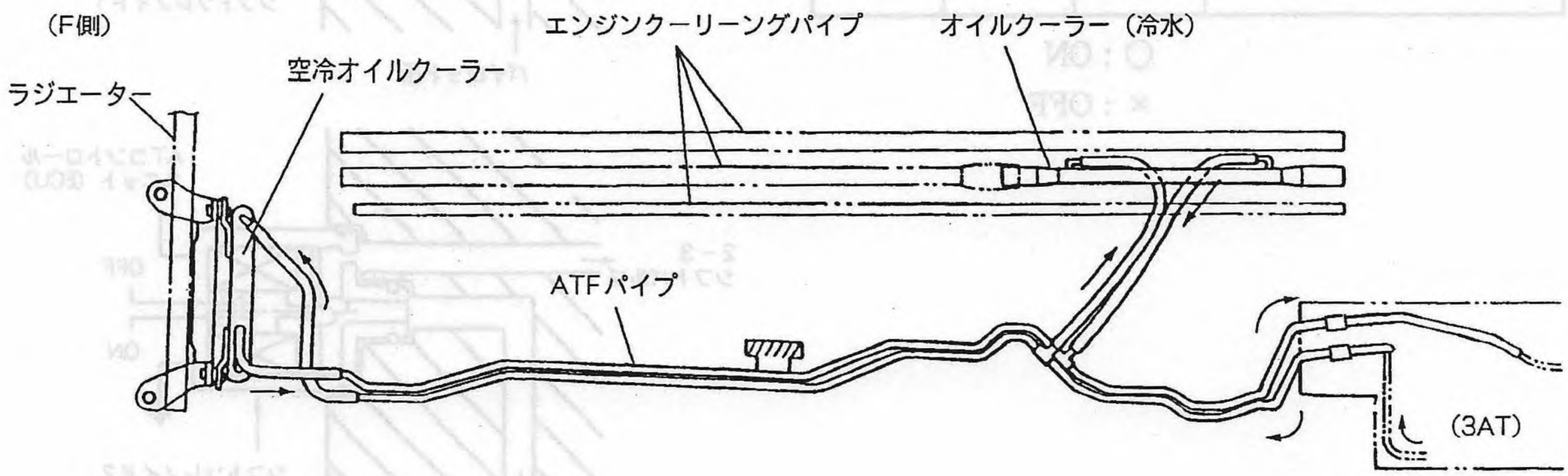

〔2〕 セレクトシステム

ATのセレクトシステムは、セレクトレバーによりケーブルを介してトランスミッション側のレンジセレクトレバーを作動させ、油通路を切換え各レンジ（P、R、N、D、2、1）を選択するケーブル方式で、セレクトシステムの基本構造は従来のECVT仕様と同じです。

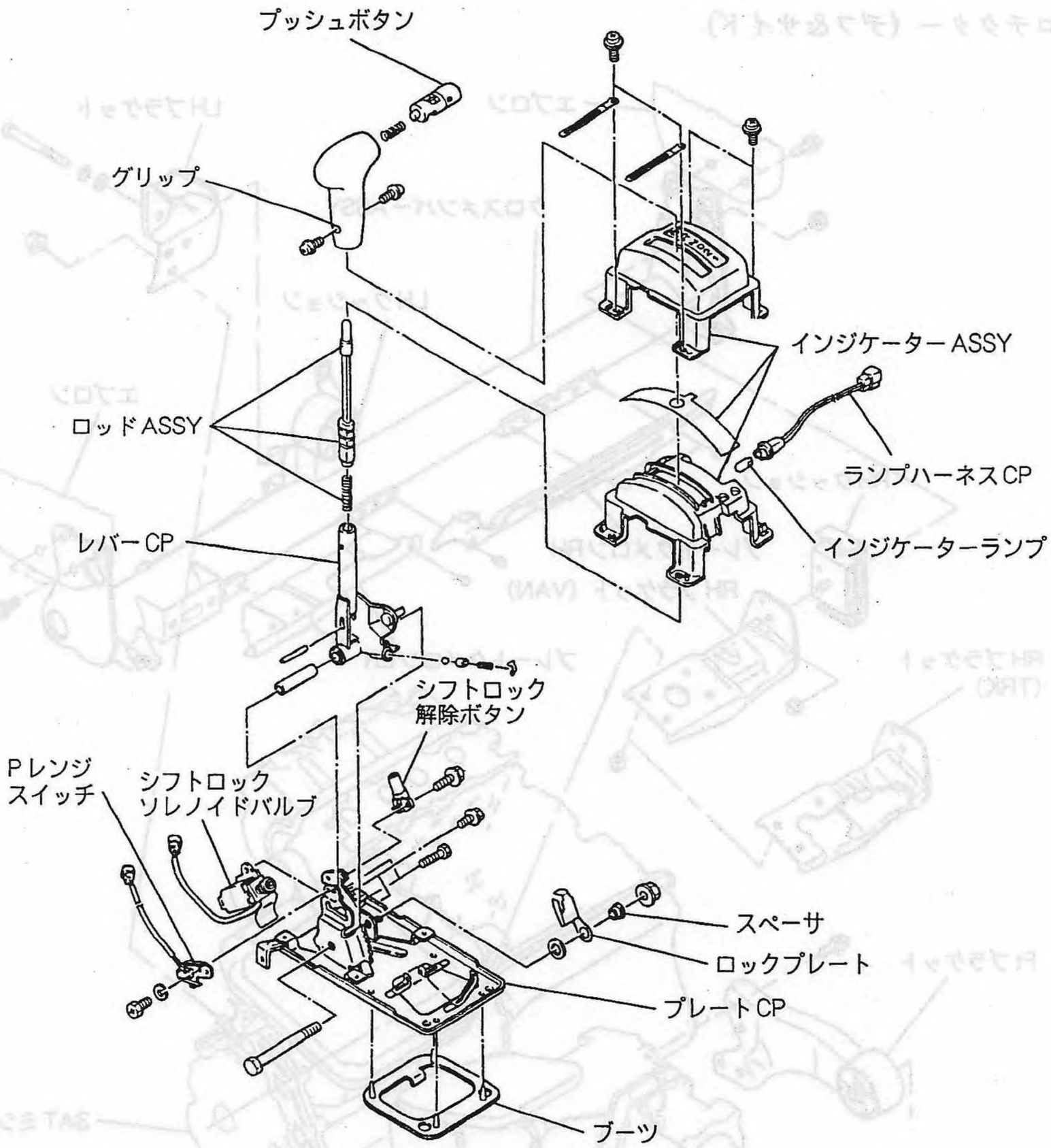

〔3〕 ドライブシステム＆アクスル

(1) ドライブシャフト

リヤドライブシャフトのトランスミッションの左側ジョイント（DOJ）外周に取付作業用溝（ライン作業用）を追加しました。

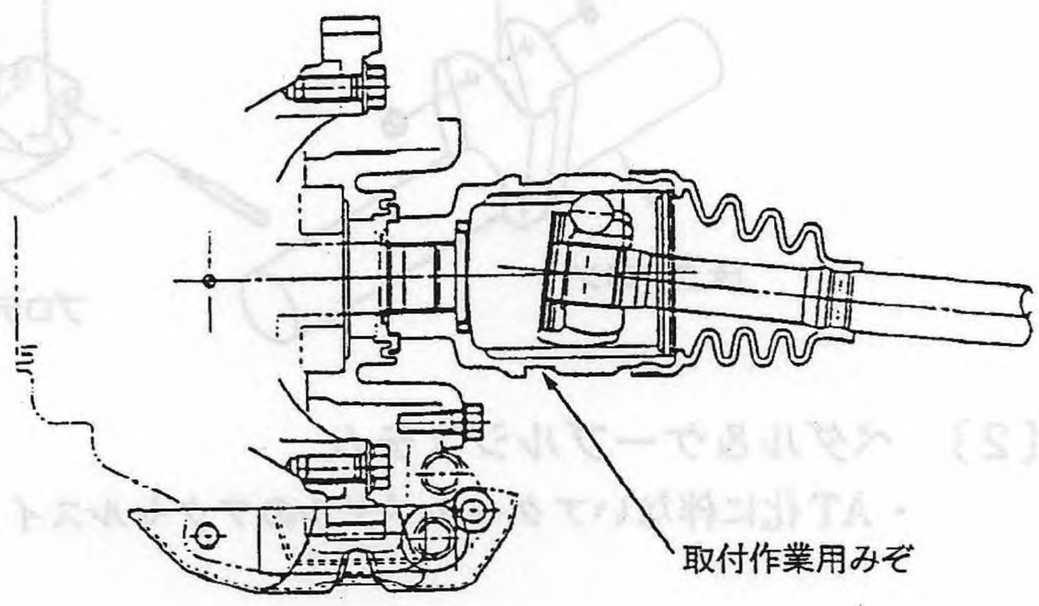

5－3　シャシ

〔1〕 エンジンマウンティング

3AT採用に伴ない下記部品を新製しました。

・ブラケット（LH）＆ブラケット（フロント）
・プレートクロメン（RH＆LH）
・プロテクター（デフ＆サイド）

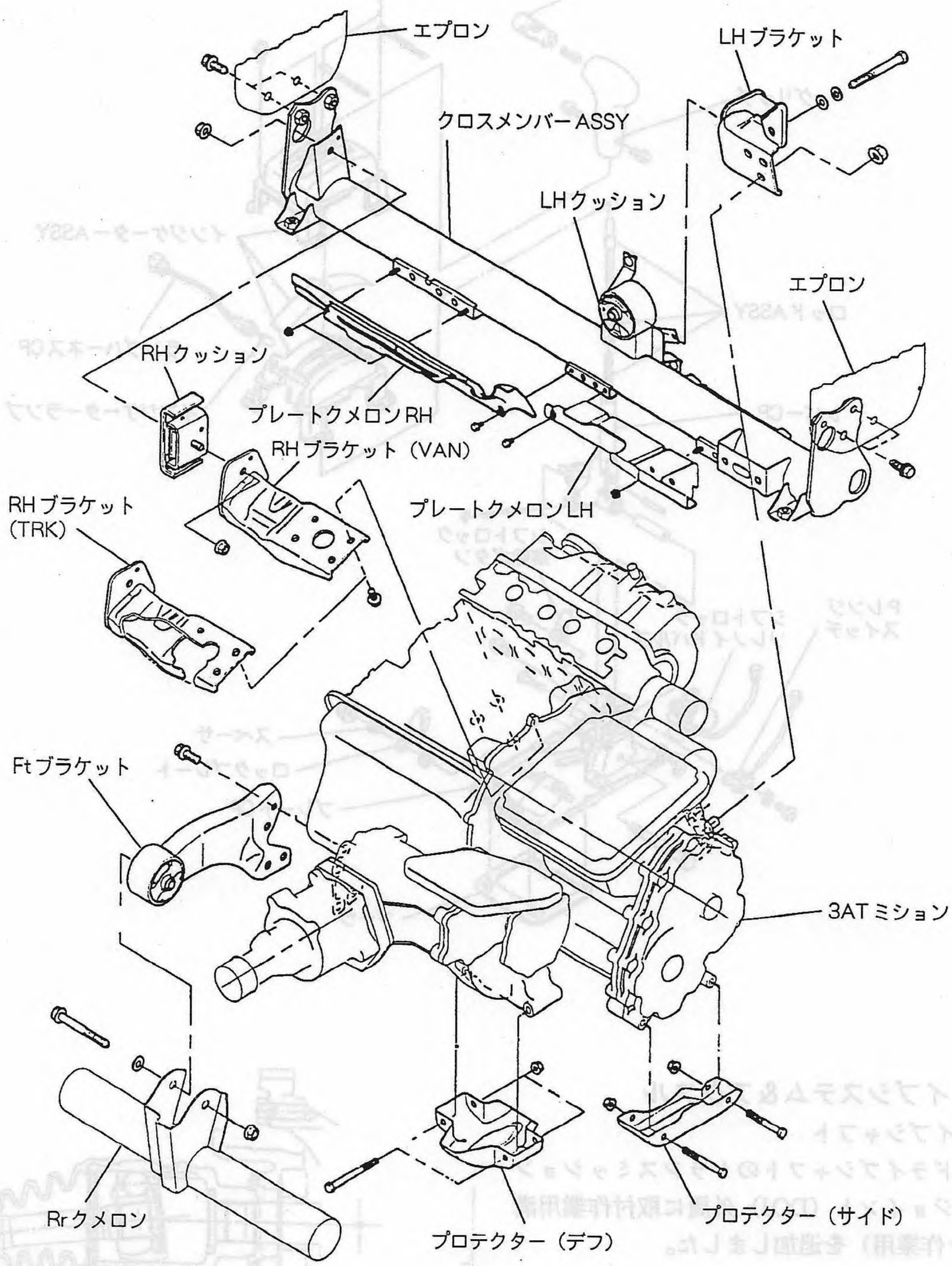

〔2〕 ペダル＆ケーブルシステム

・AT化に伴ないアクセルペダルのアクセルスイッチを廃止しました。

5－4　ボディ

〔1〕 リヤクロスメンバー

(1)　エンジンマウント位置を変更（全AT車）
エンジン前側のマウント位置を従来の4WD用搭載位置に統一しました。

〔2〕 ボディ内装、外装

(1)　車内音改善のため、防音材を追加しました。（バン＆ディアス系）

①　バン系全車

・リヤクォータートリム（RH側のみ）裏側にインシュレーター追加
・カバーインシュレーター延長
・リヤゲートウェザーストリップを変更

②　ディアス系

前項①の変更に加えて、下記項目を変更。

・トラップドアに発泡ウレタン注入
・リヤシェルフマットの裏面インシュレーターの左右および後端を延長。

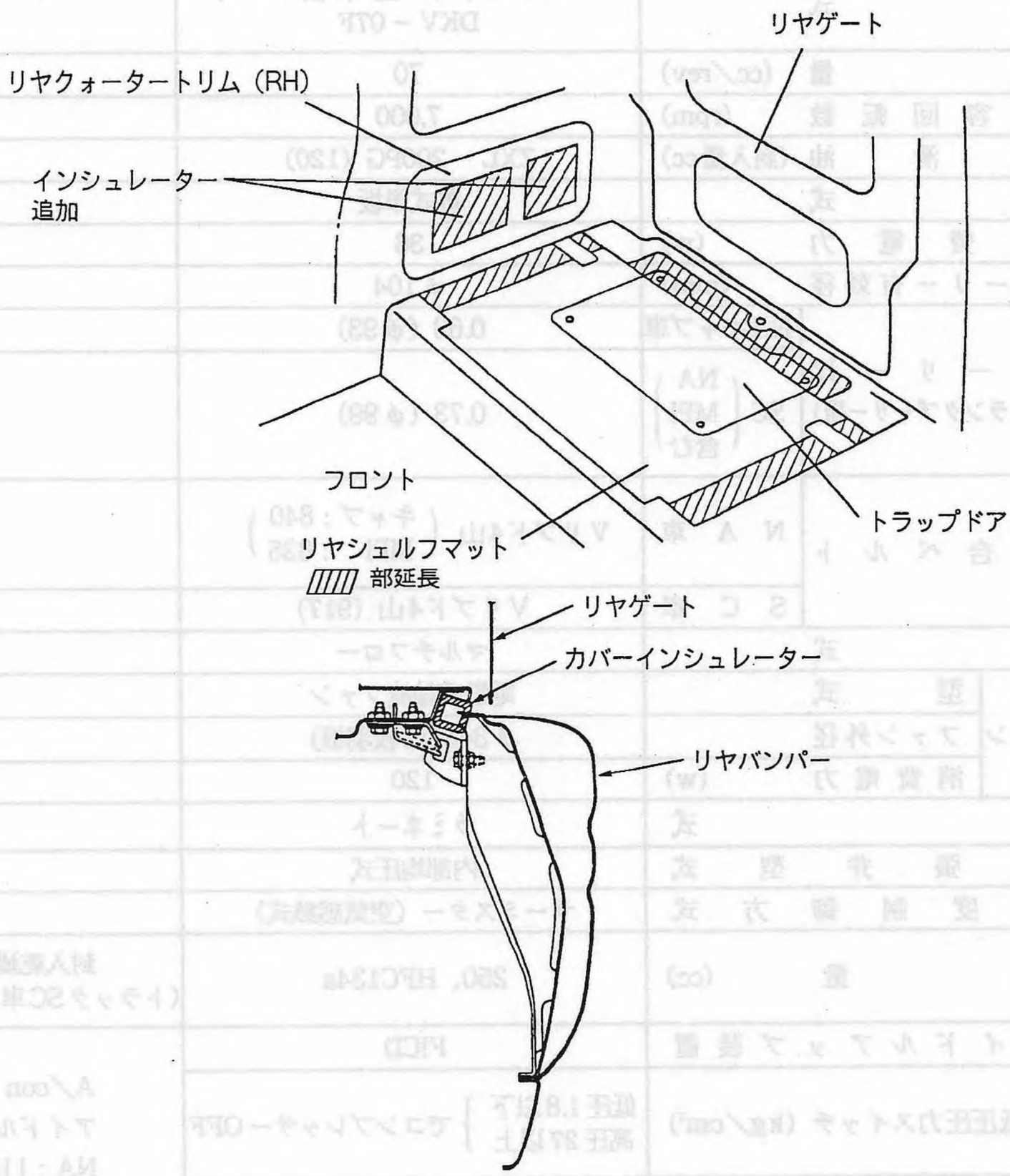

(2)　フロントバンパー
パンチングメタル形状を変更しました。（クラシック車）

5－5　空調システム

〔1〕 マニュアルエアコン

(1)　エアコン装着を拡大展開しました。

(2)　トラック系SC車の専用レシーバードライヤを設定しました。

・回路内にオイルを⊕60cc封入（識別オレンジ色マーク）

(3)　コンデンサー仕様の統一（トラック系）

・SC車およびNA－EMPi車用のコンデンサーをキャブ仕様車にも適用。
これに伴ない、冷却系、エアベント、オーバーフローホースの引廻しを変更。

■ 仕様

項目 ＼ メーカー			(株) ゼクセル製HFC134a仕様	備考
エアコン型式			エアミックス	
冷房性能	冷房能力 (JIS) (Kcal／h)		3,000	
	風量 (m³／h)		300	
冷媒 (封入量g)			HFC134a (500)	
コンプレッサー	型式		ベーンロータリー型 (5枚ベーン) DKV－07F	
	容量 (cc／rev)		70	
	許容回転数 (rpm)		7,000	
	潤滑油 (封入量cc)		ZXL－200PG (120)	
マグネットクラッチ	型式		乾式単板	
	消費電力 (w)		36	
	プーリー有効径 (mm)		φ104	
	プーリー比 (クランクプーリー径)	NAキャブ車	0.69 (φ93)	
		SC (NA MPI 含む)	0.73 (φ99)	
	適合ベルト	NA車	Vリブド4山 (キャブ：840 MPI：825)	
		SC車	Vリブド4山 (917)	
コンデンサー	型式		マルチフロー	
	ファン	型式	電動式軸流ファン	
		ファン外径	φ340 (5枚羽根)	
		消費電力 (w)	120	
エバポレーター	型式		ラミネート	
	膨張弁型式		内部均圧式	
	温度制御方式		サーミスター (空気感熱式)	
レシーバードライヤ	容量 (cc)		250、HFC134a	封入乾燥剤入り (トラックSC車：60ccオイル)
制御装置	アイドルアップ装置		FICD	A／con ON時 アイドル回転数 NA：1100rpm SC：1100rpm
	高低圧圧力スイッチ (kg／cm²)		低圧1.8以下 高圧27以上 } でコンプレッサーOFF	
	加速カット制御	SC車 (全車)	EMPI－ECU制御	
	コンプレッサー保護センサー		160℃時コンプレッサーOFF	
	発進カット制御	SC車 (全車)	EMPI－ECU制御	
	水温カット制御	SC車 (全車)	EMPI－ECU制御	

5－6　ボディエレクトリカル

〔1〕 コンビネーションメーター

(1)　AT車用コンビネーションを採用しました。(3種類)

・シフトインジケーターを6ポジション化。

・ウォーニングをPOWER TRINに集約。

(2)　熱害警報装着の廃止（全車）

コンビネーション内の排気温度警告灯を廃止しました。

〔AT用 コンビネーションメーター〕

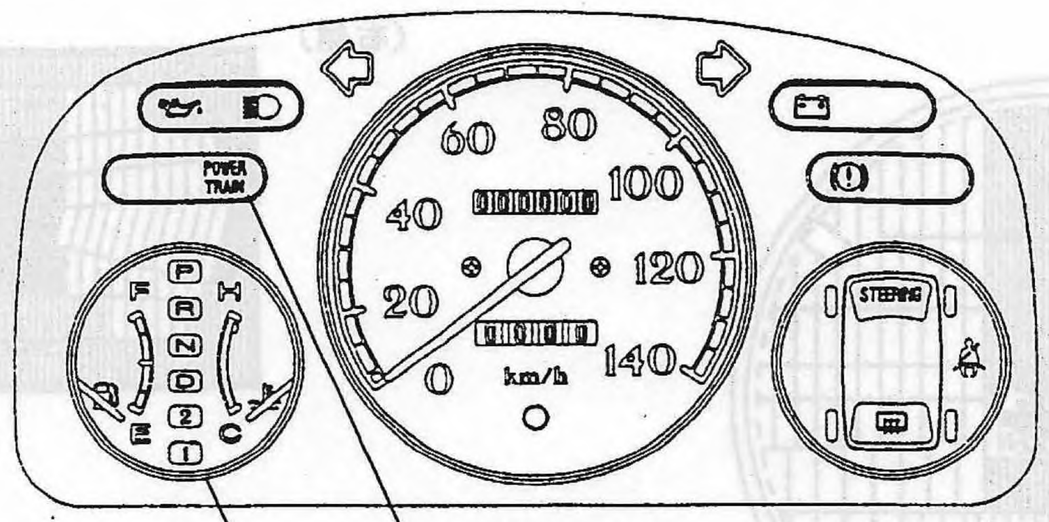

エンジン回転計無（クラシック用）

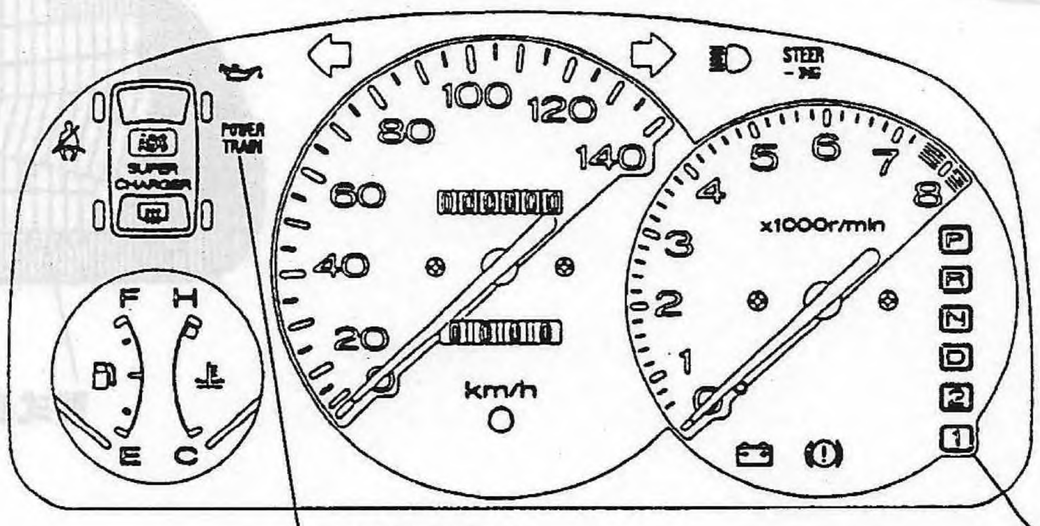

エンジン回転計付

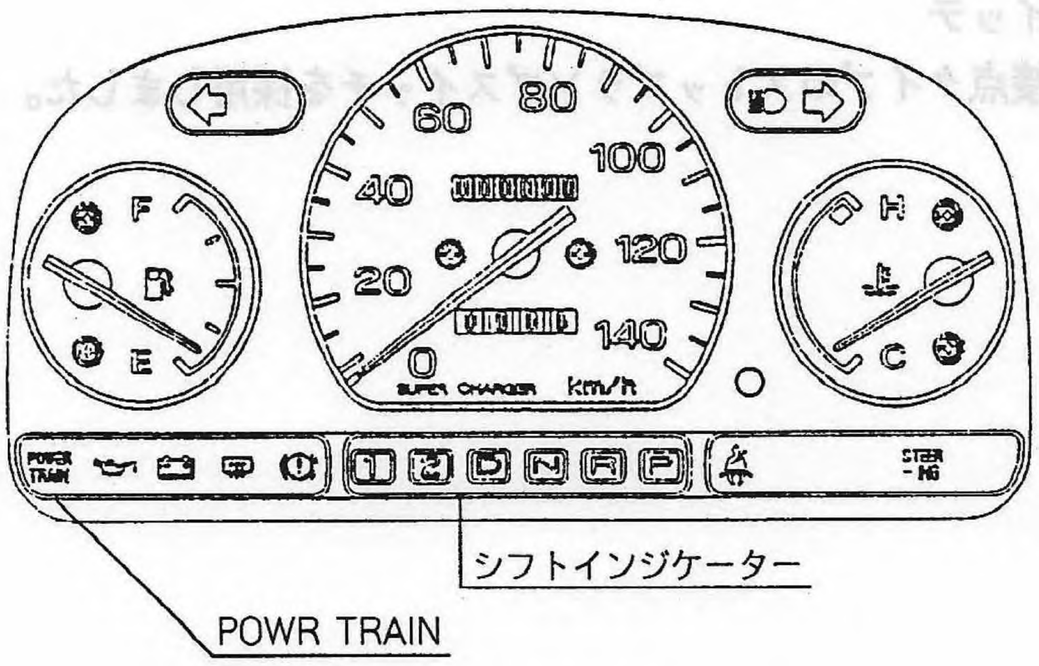

エンジン回転計無

〔2〕 ランプ

ヘッドランプのすれ違いビーム対応（法規対応、平成10年9月施行）…［全車］

・走行ビーム（アッパービーム）基準に加え、新に追加されたすれ違いビーム（ロアビーム）基準に適応するため、下記の変更を実施しました。

(1) 丸形ヘッドランプ：レンズカットの変更およびバルブのハロゲン化を実施し、型式認定番号を明記しました。

(2) 異形ヘッドランプ：型式認定番号を明記しました。

<丸型ヘッドランプ>

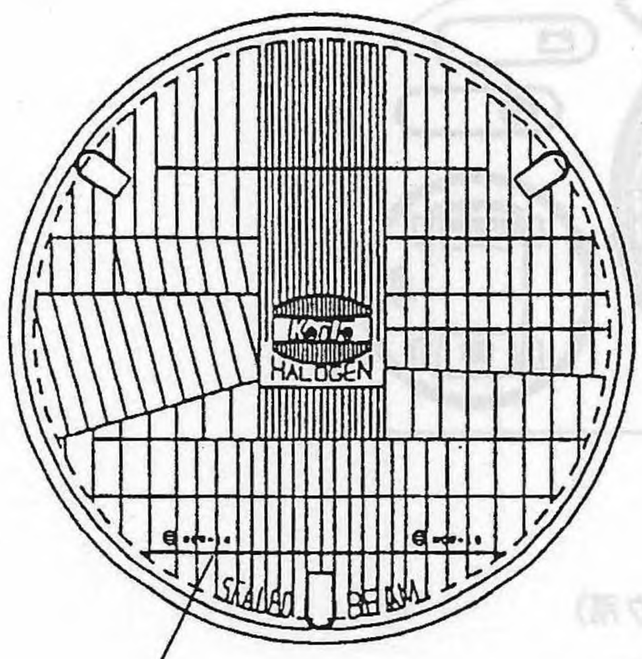

形式認定番号

<異形ヘッドランプ>

（右側）

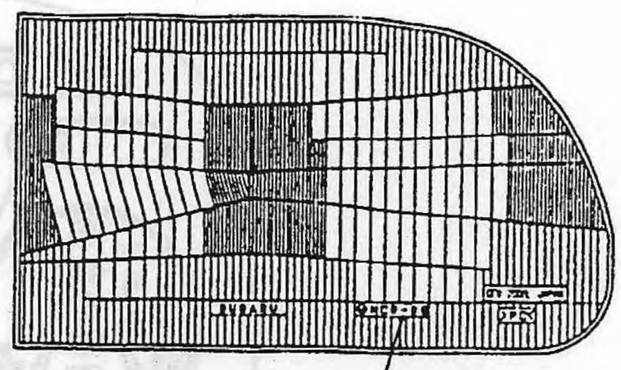

型式認定番号

（左側）

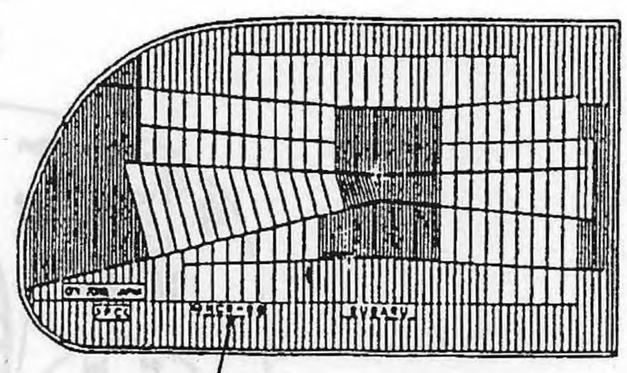

型式認証番号

〔3〕 スイッチ関係

(1) ストップランプスイッチ

・ABS付AT車に2接点タイプのストップランプスイッチを採用しました。

5－7　装備仕様一覧　(1) トラック、パネルバン

●：メーカー オプション

車種 \ 項目		1	2	3	4	5	6	7	8	9	10	11	12	13	14	15	16	17	18	19	20	21	22	23	24	25	26	27	28	29
		トラック																		パネルバン			トラック						パネルバン	
		標準ルーフ										ハイルーフ								ハイルーフ			標準ルーフ					ハイルーフ		
		2WD				4WD						2WD					4WD			2WD		4WD	2WD		4WD			2WD		
		3方開																		両側開			3方開						両側開	
		Sスペシャル－II	SDX	SDXクラシック	JA	Sスペシャル－II	SDX	SDXクラシック	JA	SDX・SC	JAクラシック	SDX	SDX・LPG	赤帽	赤帽・LPG	赤帽・SC	SDX	赤帽	赤帽・LPG	STD	赤帽	赤帽	Sスペシャル－II	SDXクラシック	Sスペシャル－II	SDXクラシック	JA・SC	赤帽・SC	STD	赤帽・SC
車種展開	EGR NA：○ LPG：△ / 2WD / 5速MT	○	○	○	○							○	△	○	△					○	○									
車種展開	EGR / S/4WD / EL+5速MT					○	○	○	○		○						○	○	△											
車種展開	MPi NA：◇ SC：◎ / 2WD / 5速MT															◎														
車種展開	MPi / 2WD / 3AT																						◇	◇				◎	◇	◎
車種展開	MPi / S/4WD / EL+5速MT									◎												◇								
車種展開	MPi / F/4WD / 3AT																								◇	◇	◎			
外装装備	フロントバンパ　○PP　△スチール	○	○	△	○	○	○	△	○	○	△	○	○	○	○	○	○	○	○	○	○	○	○	△	○	△	○	○	○	○
外装装備	カラードバンパ　○シルバー			○				○			○													○		○				
外装装備	ヘッドランプ　○異形ハロゲン　△丸型ハロゲン	○	○	△	○	○	○	△	○	○	△	○	○	△	△	△	○	△	△	○	△	△	○	△	○	△	○	△	○	△
外装装備	グリーンガラス（全面）	○	○	○	○	○	○	○	○	○	○	○	○	○	○	○	○	○	○	○	○	○	○	○	○	○	○	○	○	○
外装装備	ワイパー　○ミスト+2速　△ミスト+2速+間欠	○	○	○	△	○	○	○	△	○	△	○	○	△	△	△	○	△	△	○	△	△	○	○	○	○	△	△	○	△
外装装備	フロント ウインドウ ウォッシャ 2ノズル	○	○	○	○	○	○	○	○	○	○	○	○	○	○	○	○	○	○	○	○	○	○	○	○	○	○	○	○	○
外装装備	マッドガード フロント&リヤ	○	○	○	○	○	○	○	○	○	○	○	○	○	○	○	○	○	○	○	○	○	○	○	○	○	○	○	○	○
外装装備	バッテリー　○バッテリーパン　△バッテリーカバー	○	○	○	△	○	○	○	△	○	△	○	○	○	○	○	○	○	○	○	○	○	○	○	○	○	△	○	○	○
外装装備	アンダーガード								○		○																○			
外装装備	ホイールキャップ　○センター　△フル（クロム調：アイボリー）	○	○	△	○	○	○	△	○	○	△	○	○	○	○	○	○	○	○	○	○	○	○	△	○	△	○	○	○	○
外装装備	ロープフック付き鳥居	○	○		○	○	○		○	○	○												○		○		○			
外装装備	リヤゲートチェーン				○				○		○			○	○	○		○	○		○	○					○	○		○
外装装備	荷台作業灯	○	○	○	○	○	○	○	○	○	○	○	○	○	○	○	○	○	○				○	○	○	○	○	○		
外装装備	ランプスイッチ　ワーキング　○バックパネル	○	○	○	○	○	○	○	○	○	○	○	○	△	△	△	○	△	△				○	○	○	○	○	△		
外装装備	ランプスイッチ　荷室　△インパネ（赤帽専用）																				△	△								△
外装装備	フューエル リッド オープナー		○	○	○		○	○	○	○	○	○	○	○	○	○	○	○	○	○	○	○		○		○	○	○	○	○
外装装備	Fグリル&クリアランスカバー			○				○			○													○		○				
外装装備	H/Lバイザー			○				○			○													○		○				
外装装備	クラシック オーナメント（Ft）			○				○			○													○		○				
ドア	ドアロック　助手席ドアキーロック	○	○	○	○	○	○	○	○	○	○	○	○	○	○	○	○	○	○	○	○	○	○	○	○	○	○	○	○	○
ドア	ルームランプ　○2ポジション　△3ポジション	○	△	△	△	○	△	△	△	△	△	△	△	△	△	△	△	△	△	○	△	△	○	△	○	△	△	△	○	△
ドア	ルームランプ　ドア連動スイッチ　○右／△左右		○	○	△		○	○	△	○	△	○	○	○	○	○	○	○	○		○	○		○		○	△	○		○
機構	タイヤ　5.00-12-4(F),-6PR(R)（リブ）	○																		○										
機構	タイヤ　5.00-12-4(F),-6PR(R)（リブラグ）					○																								
機構	タイヤ　145R12-6PR（ラジアル）		○	○			○	○		○		○	○	○	○	○	○	○	○		○	○	○	○	○	○		○	○	○
機構	タイヤ　145R12-6PR（オフロードラジアル）				○				○		○																○			
機構	フロント ベンチレーテッド ディスクブレーキ	○	○	○	○	○	○	○	○	○	○	○	○	○	○	○	○	○	○	○	○	○	○	○	○	○	○	○	○	○
機構	ブレーキ 倍力装置（6インチ）	○	○	○	○	○	○	○	○	○	○	○	○	○	○	○	○	○	○	○	○	○	○	○	○	○	○	○	○	○
機構	Pバルブ													○	○	○		○	○		○	○						○		○
機構	リヤデフロック						●			●																				
機構	フリーホイールアクスル						●			●																				
機構	オートチョーク	○	○	○	○	○	○	○	○		○	○	○	○	○		○	○	○	○	○	○	○	○	○	○			○	
機構	自動温調エアクリーナー	○	○	○	○	○	○	○	○		○	○	○	○	○		○	○	○	○	○	○	○	○	○	○			○	
機構	フルトランジスター イグナイター	○	○	○	○	○	○	○	○		○	○	○	○	○		○	○	○	○	○	○	○	○	○	○			○	
機構	ホイール リム　○シルバー　△ブラック	○	○	△	○	○	○	△	○	○	△	○	○	○	○	○	○	○	○	○	○	○	○	△	○	△	○	○	○	○
機構	ホイールナット（並）	○	○	○	○	○	○	○	○	○	○	○	○	○	○	○	○	○	○	○	○	○	○	○	○	○	○	○	○	○

商品仕様／装備仕様一覧

項目 ＼ 車種				トラック																	パネルバン			トラック							パネルバン	
				標準ルーフ									ハイルーフ								ハイルーフ			標準ルーフ							ハイルーフ	
				2WD				4WD					2WD					4WD			2WD		4WD	2WD		4WD					2WD	
				3方開																	両側開			3方開							両側開	
				SXTペDシャル－II	SDX	SDXクラシック	JA	SXTペDシャル－II	SDX	SDXクラシック	JA	SDX・SC	JAクラシック	SDX	SDX・LPG	赤帽	赤帽・LPG	赤帽・SC	SDX	赤帽	赤帽・LPG	STD	赤帽	赤帽	SXTペDシャル－II	SDXクラシック	SXTペDシャル－II	SDXクラシック	JA・SC	赤帽・SC	STD	赤帽・SC
車種展開	EGR NA：○ LPG：△	2WD	5速MT	○	○	○	○							○	△	○	△					○	○										
		S/4WD	EL+5速MT					○	○	○	○		○						○	○	△												
	MPi NA：◇ SC：◎	2WD	5速MT															◎														
			3AT																					◇	◇				◎	◇	◎
		S/4WD	EL+5速MT									◎											◇									
		F/4WD	3AT																							◇	◇	◎				
インパネ廻り	AM ETRラジオ			○	○	○	○	○	○	○	○	○	○	○	○	○	○	○	○	○	○		○	○	○	○	○	○	○	○	○	○
	シガーライター			○	○	○	○	○	○	○	○	○	○	○	○	○	○	○	○	○	○		○	○	○	○	○	○	○	○	○	○
	コンビメーター	ホワイトパネル				○				○			○													○		○					
		トリップメーター			○	○	○		○	○	○	○	○	○	○				○			○				○		○	○		○		
		ATセレクトインジケーター																							○	○	○	○	○	○	○	○
		ブレーキ液残量・Pブレーキ警告灯		○	○	○	○	○	○	○	○	○	○	○	○	○	○	○	○	○	○	○	○	○	○	○	○	○	○	○	○	○
		オイルプレッシャー警告灯		○	○	○	○	○	○	○	○	○	○	○	○	○	○	○	○	○	○	○	○	○	○	○	○	○	○	○	○	○
	パワーステアリング																												●			
	ステアリングホイール	2スポークPP		○	○	○	○	○	○	○	○	○	○	○	○	○	○	○	○	○	○	○	○	○	○	○	○	○	○	○	○	○
		ステアリングホイールロック		○	○	○	○	○	○	○	○	○	○	○	○	○	○	○	○	○	○	○	○	○	○	○	○	○	○	○	○	○
	キー抜き忘れ防止ブザー			○	○	○	○	○	○	○	○	○	○	○	○	○	○	○	○	○	○	○	○	○	○	○	○	○	○	○	○	○
	シートベルト未装着警報灯			○	○	○	○	○	○	○	○	○	○	○	○	○	○	○	○	○	○	○	○	○	○	○	○	○	○	○	○	○
	4WD 切替セレクトスイッチ（シフトノブ）							○	○	○	○	○	○						○	○	○			○			○	○				
	空調	ホワイトパネル				○				○			○													○		○					
		エアコンライン装着		●	○	●		●	●	●	●			●		●	●	●	●	●	●		●	●	○	○	●	○		●		●
		フルエアミックスタイプヒーター		○	○	○	○	○	○	○	○	○	○	○	○	○	○	○	○	○	○	○	○	○	○	○	○	○	○	○	○	○
		サイドデフロスタ（左右）		○	○	○	○	○	○	○	○	○	○	○	○	○	○	○	○	○	○	○	○	○	○	○	○	○	○	○	○	○
		吹出口（2方）		○	○	○	○	○	○	○	○	○	○	○	○	○	○	○	○	○	○	○	○	○	○	○	○	○	○	○	○	○
		コントロールパネル透過照明		○	○	○	○	○	○	○	○	○	○	○	○	○	○	○	○	○	○	○	○	○	○	○	○	○	○	○	○	○
		自然ベンチレーション（運席側）					○				○		○			○	○	○		○	○		○	○						○	○		○
シート	運転席ハイバックシート															○	○	○		○	○		○	○						○		○
	運転席シートリクライニング															○	○	○		○	○		○	○						○		○
	運転席シートスライド（80mm）			○	○	○	○	○	○	○	○	○	○	○	○	○	○	○	○	○	○	○	○	○	○	○	○	○	○	○	○	○
	表皮	バックレスト	○塩ビ／△プリント塩ビ	○	△	△	△	○	△	△	△	△	△	△	△	△	△	△	△	△	△	○	△	△	○	△	○	△	△	△	○	△
		ヘッドレスト	○塩ビ／△プリント塩ビ	○	○	○	△	○	○	○	△	○	△	○	○	○	○	○	○	○	○	○	○	○	○	○	○	○	△	○	○	○
		運転席強化シート表皮		○	○	○	○	○	○	○	○	○	○	○	○	○	○	○	○	○	○	○	○	○	○	○	○	○	○	○	○	○
		難燃対応		○	○	○	○	○	○	○	○	○	○	○	○	○	○	○	○	○	○	○	○	○	○	○	○	○	○	○	○	○

●：メーカーオプション

項目 ＼ 車種				トラック																		パネルバン			トラック							パネルバン	
				標準ルーフ									ハイルーフ									ハイルーフ			標準ルーフ						ハイルーフ		
				2WD				4WD					2WD					4WD				2WD		4WD	2WD		4WD				2WD		
				3方開																		両側開			3方開						両側開		
				Sスペシャル－Ⅱ	SDX	SDXクラシック	JA	Sスペシャル－Ⅱ	SDX	SDXクラシック	JA	SDX・SC	JAクラシック	SDX	SDX・LPG	赤帽	赤帽・LPG	赤帽・SC	SDX	赤帽	赤帽・LPG	STD	赤帽	赤帽	Sスペシャル－Ⅱ	SDXクラシック	Sスペシャル－Ⅱ	SDXクラシック	JA・SC	赤帽・SC	STD	赤帽・SC
車種展開	EGR	NA :○	2WD	5速MT	○	○	○	○							○	△	○	△					○	○									
		LPG:△	S/4WD	EL+5速MT					○	○	○	○		○						○	○	△											
	MPi	NA :◇	2WD	5速MT															◎														
		SC :◎		3AT																					◇	◇				◎	◇	◎
			S/4WD	EL+5速MT									◎											◇									
			F/4WD	3AT																							◇	◇	◎				
内装装備	ｻﾝﾊﾞｲｻﾞｰ兼		運席(ﾁｹｯﾄﾎﾙﾀﾞｰ付)		○	○	○	○	○	○	○	○	○	○	○	○	○	○	○	○	○	○	○	○	○	○	○	○	○	○	○	○	○
	ｻｲﾄﾞﾊﾞｲｻﾞｰ		助手席(ﾁｹｯﾄﾎﾙﾀﾞｰ無)			○	○	○		○	○	○	○	○	○	○	○	○	○	○	○		○	○		○		○	○	○		○
	乗降用ｸﾞﾘｯﾌﾟ		右					○				○				○	○	○		○	○		○	○					○	○		○
	助手席ｱｼｽﾄｸﾞﾘｯﾌﾟ					○	○	○		○	○	○	○	○	○	○	○	○	○	○	○	○	○	○		○		○	○	○	○	○
	ｺﾝｿｰﾙ ﾎﾞｯｸｽ				○	○	○	○	○	○	○	○	○	○	○	○	○	○	○	○	○	○	○	○	○	○	○	○	○	○	○	○
	塩ﾋﾞｷｬﾌﾞﾏｯﾄ				○	○	○	○	○	○	○	○	○	○	○	○	○	○	○	○	○	○	○	○	○	○	○	○	○	○	○	○
	トリミング	ﾄﾞｱ	ﾎﾞｰﾄﾞ+塩ﾋﾞ		○	○	○	○	○	○	○	○	○	○	○	○	○	○	○	○	○	○	○	○	○	○	○	○	○	○	○	○	○
			ﾄﾞｱ ﾎﾟｹｯﾄ			○	○	○		○	○	○	○	○	○	○	○	○	○	○	○	○	○	○		○		○	○	○	○	○	○
		ﾙｰﾌ	○はり天 △はめ天		○	○	○	○	○	○	○	○	○	○	△	△	△	△	△	△	△	△	△	△	○	○	○	○	○	△	△	△	△
	内装材難燃化				○	○	○	○	○	○	○	○	○	○	○	○	○	○	○	○	○	○	○	○	○	○	○	○	○	○	○	○	○
	トレイ・ﾎﾞｯｸｽ		ｸﾞﾛｰﾌﾞﾎﾞｯｸｽ		○	○	○	○	○	○	○	○	○	○	○	○	○	○	○	○	○	○	○	○	○	○	○	○	○	○	○	○	○
			ｵｰﾊﾞｰﾍｯﾄﾞｺﾝｿｰﾙ												○	○	○	○	○	○	○	○	○	○	○							○	○	○
			ｷｬﾋﾞﾝ ﾂｰﾙ ﾎﾞｯｸｽ				○			○		○				○	○	○		○	○		○	○					○	○			○
ﾊﾞｯｸﾌﾞｻﾞｰ	○あり △赤帽専用						○			○		○				△	△	△		△	△		△	△					○	△			△
ｴｱﾍﾞﾝﾄ(助手席ｼｰﾄ下)					○	○	○	○	○	○	○	○	○	○	○	○	○	○	○	○	○	○	○	○	○	○	○	○	○	○	○	○
全車寒冷地仕様								○	○	○	○	○	○			○	○	○	○	○	○		○	○			○	○	○	○			○

●:ﾒｰｶｰ ｵﾌﾟｼｮﾝ

商品仕様／装備仕様一覧

項目 ＼ 車種			トラック																	パネルバン			トラック							パネルバン	
			標準ルーフ										ハイルーフ							ハイルーフ			標準ルーフ						ハイルーフ		
			2WD				4WD						2WD					4WD		2WD		4WD	2WD		4WD				2WD		
			3方開																	両側開			3方開							両側開	
			SスTペDシャル－II	SDX	SDXクラシック	JA	SスTペDシャル－II	SDX	SDXクラシック	JA	SDX・SC	JAクラシック	SDX	SDX・LPG	赤帽	赤帽・LPG	赤帽・SC	SDX	赤帽	赤帽・LPG	STD	赤帽	赤帽	SスTペDシャル－II	SDXクラシック	SスTペDシャル－II	SDXクラシック	JA・SC	赤帽・SC	STD	赤帽・SC
車種展開	EGR NA :○ LPG:△	2WD	5速MT	○	○	○	○							○	△	○	△					○	○									
		S/4WD	EL+5速MT					○	○	○	○		○						○	○	△											
	MPi NA :◇ SC :◎	2WD	5速MT															◎														
			3AT																					◇	◇				◎	◇	◎
		S/4WD	EL+5速MT									◎											◇									
		F/4WD	3AT																							◇	◇	◎				
特別装備	赤帽専用	赤帽専用パワーユニット													○	○	○		○	○		○	○						○		○
		デジタル トリップ メーター													○	○	○		○	○		○	○						○		○
		左アウターミラー フロントピラー取付													○	○	○		○	○		○	○						○		○
		赤帽専用 塗装、店名文字記入													○	○	○		○	○		○	○						○		○
		特別文字 記入																				○	○								○
		サイドゲート インナー フック (4ケ)													○	○	○		○	○		○	○						○		○
		荷室フック、リヤ ピラー フック																				○	○								○
		ゲート～フロア ウェザーストリップ													○	○	○		○	○		○	○						○		○
		荷室ランプ バッドア開度130対応																				○	○								○
		荷室ガラスカードバー																				○	○								○
		サイドゲート～ボディ ウェザーストリップ													○	○	○		○	○		○	○						○		○
		オーバーヘッドコンソール補強 & ガーニッシュ延長													○	○	○		○	○		○	○						○		○
		無線器搭載対応ハーネス													○	○	○		○	○		○	○						○		○
		収納式サイドブレーキ													○	○	○		○	○		○	○						○		○
		バックブザー(一段スモール時消音)													○	○	○		○	○		○	○						○		○
		DLI方式												○	○	○			○	○		○									
		白金プラグ												○	○	○			○	○		○									
	JA専用	外装 フロント オーナメント,リヤ ステッカー				○	●			○		○														●		○			
		外装 フロント4WD ラベル					●			○		○														●		○			
		歩み板対応リヤゲート				○				○		○																○			
		特別防錆(B)								●																					

●:メーカー オプション

(2) バン

●：メーカー オプション

車種 / 項目				4シーター								2シーター			4シーター				2シーター
				標準ルーフ		ハイルーフ						標準ルーフ	ハイルーフ		ハイルーフ				ハイルーフ
				2WD	4WD	2WD			4WD			2WD	2WD	4WD	2WD		4WD		2WD
				STD	STD	SDXクラシック	STD A/Cスペシャル	SDXさわやかかろやか	STD A/Cスペシャル	SDXさわやかかろやか	SDXクラシック	STD	STD	赤帽	SDXさわやかかろやか	SDXクラシック	SDXさわやかかろやか	SDXクラシック	STD
車種展開	EGR NA：○	2WD	5速MT	○		○	○	○				○	○						
		S/4WD	5速MT																
	MPi NA：◇ SC：◎	2WD	5速MT																
			3AT												◇	◇			◇
		S/4WD	5速MT		◇				◇	◇	◇			◇					
		F/4WD	5速MT																
			3AT														◇	◇	
最大積載量		○350kg		○	○	○	○	○	○	○	○	○	○	○	○	○	○	○	○
外装装備	フロントバンパー	○PP △スチール		○	○	△	○	○	○	○	△	○	○	○	○	△	○	△	○
	カラードバンパー	○シルバー				○					○					○		○	
	ヘッドランプ	○異形ハロゲン △丸形ハロゲン		○	○	△	○	○	○	○	△	○	○	△	○	△	○	△	○
	ガラス	グリーンガラス	○全面 △R/Q除全面	○	○	○	○	○	○	○	○	○	○	○	○	○	○	○	○
	ワイパー	○ミスト+2速 △ミスト+2速+間欠		○	○	○	○	○	○	○	○	○	○	△	○	○	○	○	○
	アウターハンドルカバー																		
	ドアミラー	小型		○	○	○	○	○	○	○	○	○	○	○	○	○	○	○	○
	スライドドアガラス	○セミオープン △固定		○	○	○	○	○	○	○	○	△	△	△	○	○	○	○	△
	マッドガード	○フロント △フロント&リヤ		○	○	○	○	○	○	○	○	○	○	△	○	○	○	○	○
	ホィールキャップ	○センター △フル(クロム調：アイボリー)		○	○	△	○	○	○	○	△	○	○	○	○	△	○	△	○
	電熱線プリントリヤガラス				○	○		○	○	○	○			○	○	○	○	○	
	リヤワイパー & ウォッシャ				○	○		○	○	○	○				○	○	○	○	
	さわやかステッカー(リヤ)							●		●					●		●		
	かろやかステッカー(リヤ)							●		●					●		●		
	スペシャルステッカー(リヤ)						○		○										
	ドア窓肩ウェザストリップ (小型)			○	○	○	○	○	○	○	○	○	○	○	○	○	○	○	○
	ハイマウント ストップ ランプ			○	○	○	○	○	○	○	○	○	○		○	○	○	○	○
	フューエル リッド オープナー			○	○	○	○	○	○	○	○	○	○	○	○	○	○	○	○
	Fグリル&クリアランスカバー					○					○					○		○	
	H/Lバイザー					○					○					○		○	
	クラシック オーナメント(Rr)					○					○					○		○	
	リヤクォーターブラインド	○鋼板																	
	リヤゲートハンドル(ワゴン用)					○					○					○		○	
ドア	ドアロック	助手席ドアキーロック		○	○	○	○	○	○	○	○	○	○	○	○	○	○	○	○
		電気式バックドアロック				○		○		○	○				○	○	○	○	
ランプ	ルームランプ	ランプ		○	○	○	○	○	○	○	○	○	○	○	○	○	○	○	○
		運転席ドア連動スイッチ				○		○		○	○			○	○	○	○	○	
	ラゲッジルームランプ	ランプ				○		○		○	○		○	○	○	○	○	○	○
		運転席ドア連動スイッチ				○		○		○	○			○	○	○	○	○	
		左スライド&B/D連動スイッチ																	
機構	タイヤ	5.00-12-4PR(F)-6PR(R)(リブ)		○	○		○		○			○	○						
		145R12-6PR(ラジアルタイヤ)				△		△		△	△			△	△	△	△	△	△
	ホイール リム	○シルバー △ブラック		○	○	△	○	○	○	○	△	○	○	○	○	△	○	△	○
	ホィールナット(並)			○	○	○	○	○	○	○	○	○	○	○	○	○	○	○	○
	フロント ベンチレーテッド ディスクブレーキ			○	○	○	○	○	○	○	○	○	○	○	○	○	○	○	○
	ブレーキ倍力装置(6インチ)			○	○	○	○	○	○	○	○	○	○	○	○	○	○	○	○
	Pバルブ													○					
	オートチョーク			○	○	○	○	○	○	○	○	○	○	○	○	○		○	○
	自動 温調エアクリーナー			○	○	○	○	○	○	○	○	○	○	○	○	○		○	○
	フルトランジスター イグナイター			○	○	○	○	○	○	○	○	○	○	○	○	○		○	○

●：メーカー オプション

項目＼車種				4シーター 標準ルーフ 2WD STD	4シーター 標準ルーフ 4WD STD	4シーター ハイルーフ 2WD SDX クラシック	4シーター ハイルーフ 2WD STD A/C スペシャル	4シーター ハイルーフ 2WD SDX さかわろややかか	4シーター ハイルーフ 4WD STD A/C スペシャル	4シーター ハイルーフ 4WD SDX さかわろややかか	4シーター ハイルーフ 4WD SDX クラシック	2シーター 標準ルーフ 2WD STD	2シーター ハイルーフ 2WD STD	2シーター ハイルーフ 4WD 赤帽	4シーター ハイルーフ 2WD SDX さかわろややかか	4シーター ハイルーフ 2WD SDX クラシック	4シーター ハイルーフ 4WD SDX さかわろややかか	4シーター ハイルーフ 4WD SDX クラシック	2シーター ハイルーフ 2WD STD
車種展開	EGR NA：○	2WD	5速MT	○		○	○	○				○	○						
車種展開		S/4WD	5速MT																
車種展開	MPi NA：◇ SC：◎	2WD	5速MT																
車種展開			3AT												◇	◇			◇
車種展開		S/4WD	5速MT		◇				◇	◇	◇			◇					
車種展開		F/4WD	5速MT																
車種展開			3AT														◇	◇	
インパネ廻り	AM ETRラジオ					○	○	○	○	○	○			○	○	○	○	○	
インパネ廻り	スピーカー	（○1個）				○	○	○	○	○	○			○	○	○	○	○	
インパネ廻り	シガーライター					○		○		○	○			○	○	○	○	○	
インパネ廻り	コンビメーター	ホワイトパネル				○					○					○		○	
インパネ廻り	コンビメーター	トリップメーター		○	○	○	○	○	○	○	○	○	○		○	○	○	○	○
インパネ廻り	コンビメーター	ATセレクトインジケーター													○	○	○	○	○
インパネ廻り	コンビメーター	オイルプレッシャー警告灯		○	○	○	○	○	○	○	○	○	○	○	○	○	○	○	○
インパネ廻り	パワーステアリング					○		●		●	○				●	○	●	○	
インパネ廻り	ステアリングホイール	2スポーク PP		○	○	○	○	○	○	○	○	○	○	○	○	○	○	○	○
インパネ廻り	ステアリング ホイール ロック			○	○	○	○	○	○	○	○	○	○	○	○	○	○	○	○
インパネ廻り	キー 抜き忘れ防止ブザー			○	○	○	○	○	○	○	○	○	○	○	○	○	○	○	○
インパネ廻り	シート ベルト未装着警報灯			○	○	○	○	○	○	○	○	○	○	○	○	○	○	○	○
インパネ廻り	空調	ホワイトパネル				○					○					○		○	
インパネ廻り	空調	エアコン ライン 装着（新冷媒対応）				○	○	○	○	○	○			●	○	○	○	○	
インパネ廻り	空調	エアコンハーネス標準取付け																	
インパネ廻り	空調	フルエアミックスタイプ ヒーター		○	○	○	○	○	○	○	○	○	○	○	○	○	○	○	○
インパネ廻り	空調	サイドデフロスター（左右）		○	○	○	○	○	○	○	○	○	○	○	○	○	○	○	○
インパネ廻り	空調	センター吹出口	3方	○	○							○	○	○					○
インパネ廻り	空調		4方			○	○	○	○	○	○				○	○	○	○	
インパネ廻り	空調	コントロールパネル 透過照明		○	○	○	○	○	○	○	○	○	○	○	○	○	○	○	○
インパネ廻り	空調	自然ベンチレーション（運席）												○					
シート	Fシートベルト	○ELR付3点式 △助手席無		○	○	○	○	○	○	○	○	○	○	○	○	○	○	○	○
シート	フロント	シート形式	○ハイバック △ローバック	○	○	△	○	△	○	△	△	○	○	○	△	△	△	△	○
シート	フロント	運転席	スライド ○80mm	○	○	○	○	○	○	○	○	○	○	○	○	○	○	○	○
シート	フロント	運転席	リクライニング	○	○	○	○	○	○	○	○	○	○		○	○	○	○	○
シート	フロント	助手席	スライド○80mm/△固定	△	△	○	△	○	△	○	○	△	△	△	○	○	○	○	△
シート	フロント	助手席	リクライニング			○		○		○	○				○	○	○	○	
シート	フロント	フロントフルフラットシート				○		○		○	○				○	○	○	○	
シート	リヤ	○ベンチ		○	○	○	○	○	○	○	○				○	○	○	○	
シート	リヤ	□セパレート右のみ（専用棚）																	
シート	表皮	バックレスト	○塩ビ/△プリント塩ビ	○	○	△	○	△	○	△	△	○	○	△	△	△	△	△	○
シート	表皮	バックレスト	□トリコット																
シート	表皮	運転席強化シート表皮		○	○	○	○	○	○	○	○	○	○	○	○	○	○	○	○
シート	表皮	リヤシート 裏面マット	○塩ビ	○	○	○	○	○	○	○	○				○	○	○	○	
シート	表皮	難燃対応		○	○	○	○	○	○	○	○	○	○	○	○	○	○	○	○

商品仕様／装備仕様一覧

項目 ＼ 車種			4シーター 標準ルーフ 2WD STD	4シーター 標準ルーフ 4WD STD	4シーター ハイルーフ 2WD SDXクラシック	4シーター ハイルーフ 2WD STD A/Cスペシャル	4シーター ハイルーフ 2WD SDXさかわろやかか	4シーター ハイルーフ 4WD STD A/Cスペシャル	4シーター ハイルーフ 4WD SDXさかわろやかか	4シーター ハイルーフ 4WD SDXクラシック	2シーター 標準ルーフ 2WD STD	2シーター ハイルーフ 2WD STD	2シーター ハイルーフ 4WD 赤帽	4シーター ハイルーフ 2WD SDXさかわろやかか	4シーター ハイルーフ 2WD SDXクラシック	4シーター ハイルーフ 4WD SDXさかわろやかか	4シーター ハイルーフ 4WD SDXクラシック	2シーター ハイルーフ 2WD STD
車種展開	EGR NA：○	2WD 5速MT	○		○	○	○				○	○						
		S/4WD 5速MT																
	MPi NA：◇ SC：◎	2WD 5速MT																
		3AT												◇	◇			◇
		S/4WD 5速MT		◇				◇	◇	◇			◇					
		F/4WD 5速MT																
		3AT														◇	◇	
デッキ	マルチフラットデッキ		○	○	○	○	○	○	○	○				○	○	○	○	
	固定デッキ										○	○	○					○
	デッキ マット	○塩ビ			○		○		○	○				○	○	○	○	
内装装備	サンバイザー・サイドバイザー兼用	運席(チケットホルダー付)	○	○	○	○	○	○	○	○	○	○	○	○	○	○	○	○
		助席(チケットホルダー無)			○		○		○	○			○	○	○	○	○	
	前席 乗降用	右											○					
	助手席アシストグリップ		○	○	○	○	○	○	○	○	○	○	○	○	○	○	○	○
	後席アシストグリップ	○左右 △右のみ																
	コンソール ボックス		○	○	○	○	○	○	○	○	○	○	○	○	○	○	○	○
	フロアマット キャブフロア	塩ビ	○	○	○	○	○	○	○	○	○	○	○	○	○	○	○	○
	フロアマット センターフロア	塩ビ			○		○		○	○				○	○	○	○	
	フロアマット バックパネル	塩ビ			○		○		○	○				○	○	○	○	
	フロアマット リヤ シェルフ	塩ビ			○		○		○	○				○	○	○	○	
		LWR			○		○		○	○				○	○	○	○	
	トリム ドア	塩ビ	○	○	○	○	○	○	○	○	○	○	○	○	○	○	○	○
	トリム R/Q	塩ビ	○	○	○	○	○	○	○	○	○	○	○	○	○	○	○	○
	トリム バックドア	塩ビ	○	○	○	○	○	○	○	○	○	○	○	○	○	○	○	○
	トリム ルーフ	○張天 △吊天	○	○	△	○	△	○	△	△	○	△	△	△	△	△	△	△
	収納スペース	グローブボックス	○	○	○	○	○	○	○	○	○	○	○	○	○	○	○	○
		ドアポケット(右)	○	○	○	○	○	○	○	○	○	○	○	○	○	○	○	○
バックブザー		○あり △赤帽専用											△					
全車寒冷地仕様				○				○	○	○			○			○	○	
特別装備 赤帽専用		赤帽専用パワーユット											○					
		デジタルトリップメーター											○					
		インナーガード											○					
		左アウターミラー フロントパネル取付け											○					
		赤帽専用塗装											○					
		店名文字記入											○					
		荷室フック											○					
		無線器搭載対応ハーネス											○					
		収納式サイドブレーキ											○					
		バックブザー（一段スモール時消音）											○					

(3) ディアス

●:メーカーオプション

項目		車種	ハイルーフ		SSR		ハイルーフ			SSR	ハイルーフ		SSR		ハイルーフ			SSR
			2WD				4WD				2WD				4WD			
			Dias-S	Diasクラシック	Dias-S	DiasII	Dias-S	Diasクラシック	DiasIIマレッサ	DiasII	Dias-S	Diasクラシック	Dias-S	DiasII	Dias-S	Diasクラシック	DiasIIマレッサ	DiasII
車種展開	EGR NA:○	2WD 5速MT																
		S/4WD 5速MT																
	MPi	2WD 5速MT	◇	◇	◇	◎												
	NA:◇	2WD 3AT									◇	◇	◇	◎				
	SC:◎	S/4WD 5速MT					◇	◇										
		F/4WD 5速MT							◎	◎								
		F/4WD 3AT													◇	◇	◎	◎
最大積載量		○200kg	○	○	○	○	○	○	○	○	○	○	○	○	○	○	○	○
外装装備	フロントグリル	☆クラシック用 ○ワゴン用	○	☆	○	○	○	☆	○	○	○	☆	○	○	○	☆	○	○
	クリアランスカバー			☆				☆				☆				☆		
	フロントバンパー	○PP ☆スチール	○	☆	○	○	○	☆	○	○	○	☆	○	○	○	☆	○	○
	カラードバンパー	○ボデー色	○		○	○	○		○	○	○		○	○	○		○	○
		☆アイボリー(グリーン&レッド)		☆				☆				☆				☆		
	ヘッドランプ	○異形ハロゲン △丸形ハロゲン	○	△	○	○	○	△	○	○	○	△	○	○	○	△	○	○
	ヘッドランプバイザー	☆あり(グリーン&レッド)		☆				☆				☆				☆		
	ガラス グリーンガラス	○全面 △R/Q除全面	○	△	○	○	○	△	△	○	○	△	○	○	○	△	△	○
	スモークガラス(R/Q)								○								○	
	ワイパー	ミスト+2速+間欠	○	○	○	○	○	○	○	○	○	○	○	○	○	○	○	○
		ウォッシャー連動ワイパー	○	○	○	○	○	○	○	○	○	○	○	○	○	○	○	○
	アウターハンドルカバー		○	○	○	○	○	○	○	○	○	○	○	○	○	○	○	○
	ドアミラー	小型	○		○		○				○		○		○			
		大型 ○黒 ☆クロムメッキ		☆		○		☆	○	○		☆		○		☆	○	○
	スライドドアガラス	○フルオープン	○	○	○	○	○	○	○	○	○	○	○	○	○	○	○	○
	スライドドアガラスストッパー	ロックリリース付き	○	○	○	○	○	○	○	○	○	○	○	○	○	○	○	○
	マッドガード	○フロント	○	○	○	○	○	○	○	○	○	○	○	○	○	○	○	○
	ホイールキャップ	○フル	○		○	○	○		○	○	○		○	○	○		○	○
		☆フル(クロム調:アイボリー)		☆				☆				☆				☆		
	リヤクォーターブラインド	☆鋼板		☆				☆				☆				☆		
	電熱線プリントリヤガラス		○	○	○	○	○	○	○	○	○	○	○	○	○	○	○	○
	リヤワイパー&ウォッシャ		○	○	○	○	○	○	○	○	○	○	○	○	○	○	○	○
	リヤゲートハンドル	☆クラシック用 ○ワゴン用	○	☆	○	○	○	☆	○	○	○	☆	○	○	○	☆	○	○
	2トーン	○ウェストライン ☆ルーフライン	●	☆	○	○	●	☆		○	●	☆	○	○	●	☆		○
	ブラックペイント(Bピラー)		○		○	○	○		○	○	○		○	○	○		○	○
	ラベル ストライプ Malezaラベル	サイド&リヤ							○								○	
	クラシックラベル(R/Q)	☆あり(レッド)		☆				☆				☆				☆		
	ピンストライプ	☆あり(レッド)		☆				☆				☆				☆		
	DiasIIラベル	サイド				○				○				○				○
	クラシックオーナメント(グリーン&レッド)			☆				☆				☆				☆		
	ドア窓肩ウェザストリップ(大型)		○	○	○	○	○	○	○	○	○	○	○	○	○	○	○	○
	ハイマウントストップランプ		○	○	○	○	○	○	○	○	○	○	○	○	○	○	○	○
	フューエルリッドオープナー		○	○	○	○	○	○	○	○	○	○	○	○	○	○	○	○
	フロントバイザー	☆あり(レッド)		☆				☆				☆				☆		
ドア	ドアロック	助手席ドアキーロック	○	○	○	○	○	○	○	○	○	○	○	○	○	○	○	○
		集中ドアロック(バックドアロック含む)	○	○	○	○	○	○	○	○	○	○	○	○	○	○	○	○
		モールドキープレート(スペアキーは板キー)	○	○	○	○	○	○	○	○	○	○	○	○	○	○	○	○
	パワーウィンドウ					○				○				○				○
ランプ	ルームランプ	ランプ	○	○	○	○	○	○	○	○	○	○	○	○	○	○	○	○
		運転席ドア連動スイッチ	○	○	○	○	○	○	○	○	○	○	○	○	○	○	○	○
		助手席ドア連動スイッチ	○	○	○	○	○	○	○	○	○	○	○	○	○	○	○	○
	ラゲッジルームランプ	ランプ	○	○	○	○	○	○	○	○	○	○	○	○	○	○	○	○
		左スライド&B/D連動スイッチ	○	○	○	○	○	○	○	○	○	○	○	○	○	○	○	○

●：メーカー オプション

項目＼車種				ハイルーフ		SSR		ハイルーフ			SSR	ハイルーフ		SSR		ハイルーフ			SSR
				2WD				4WD				2WD				4WD			
				Dias-S	Diasクラシック	Dias-S	Dias II	Dias-S	Diasクラシック	Dias II マレッサ	Dias II	Dias-S	Diasクラシック	Dias-S	Dias II	Dias-S	Diasクラシック	Dias II マレッサ	Dias II
車種展開	EGR NA：○	2WD	5速MT																
車種展開		S/4WD	5速MT																
車種展開	MPi NA：◇ SC：◎	2WD	5速MT	◇	◇	◇	◎												
車種展開			3AT									◇	◇	◇	◎				
車種展開		S/4WD	5速MT					◇	◇										
車種展開		F/4WD	5速MT							◎	◎								
車種展開			3AT													◇	◇	◎	◎
機構	タイヤ	145SR12（サマー・ラジアルタイヤ）		○	○			○	○			○	○			○	○		
機構		155SR12（サマー・ラジアルタイヤ）				○	○			○	○			○	○			○	○
機構	ホイールリム（ブラック）			○	○	○	○	○	○	○	○	○	○	○	○	○	○	○	○
機構	ホイールナット（並）			○	○	○	○	○	○	○	○	○	○	○	○	○	○	○	○
機構	ABS（5.3 4ch）										●								●
機構	フロント ベンチレーテッド ディスクブレーキ			○	○	○	○	○	○	○	○	○	○	○	○	○	○	○	○
機構	ブレーキ倍力装置	○ 一般：6インチ		○	○	○	○	○	○	○	○	○	○	○	○	○	○	○	○
機構		◎ ABS：7インチ									◎								◎
機構	Pバルブ					○	○							○	○				
機構	フロントスタビライザー					○	○			○	○			○	○			○	○
機構	オートチョーク			○	○	○		○	○			○	○	○		○	○		
機構	自動 温調エアクリーナー			○	○	○		○	○			○	○	○		○	○		
機構	フルトランジスター イグナイター			○	○	○		○	○			○	○	○		○	○		
インパネ廻り	ラジオ	○CD対応AM/FM ETRカセット		○	○	○	○	○	○		○	○	○	○	○	○	○		○
インパネ廻り		△CD対応AM/FM ETRカセット								△								△	
インパネ廻り	ラジオパネルカールフィット				☆				☆				☆				☆		
インパネ廻り	2スピーカ	○5W×2 △30W×2		○	○	○	○	○	○	△	○	○	○	○	○	○	○	△	○
インパネ廻り	シガーライター			○	○	○	○	○	○	○	○	○	○	○	○	○	○	○	○
インパネ廻り	コンビメーター	ホワイト パネル			☆				☆				☆				☆		
インパネ廻り	コンビメーター	タコメーター					○			○	○				○			○	○
インパネ廻り	コンビメーター	トリップメーター		○	○	○	○	○	○	○	○	○	○	○	○	○	○	○	○
インパネ廻り	コンビメーター	ATセレクトインジケーター										○	○	○	○	○	○	○	○
インパネ廻り	コンビメーター	オイルプレッシャー警告灯		○	○	○	○	○	○	○	○	○	○	○	○	○	○	○	○
インパネ廻り	コンビメーター	透過照明			○		○		○	○	○		○		○		○	○	○
インパネ廻り	パワーステアリング			●	●	○	○	●	●	○	○	●	●	○	○	○	○	○	○
インパネ廻り	ステアリング ホイール	2スポーク ソフト ウレタン		○	○	○	○	○	○	○	○	○	○	○	○	○	○	○	○
インパネ廻り	ステアリング ホイール ロック			○	○	○	○	○	○	○	○	○	○	○	○	○	○	○	○
インパネ廻り	キー 抜き忘れ防止ブザー			○	○	○	○	○	○	○	○	○	○	○	○	○	○	○	○
インパネ廻り	シート ベルト 未装着警報灯			○	○	○	○	○	○	○	○	○	○	○	○	○	○	○	○
インパネ廻り	空調	ホワイト パネル			☆				☆				☆				☆		
インパネ廻り	空調	エアコン ライン 装着（新冷媒対応）		○	○	○	○	○	○	○	○	○	○	○	○	○	○	○	○
インパネ廻り	空調	エアコンハーネス標準取付け		○	○	○	○	○	○	○	○	○	○	○	○	○	○	○	○
インパネ廻り	空調	フルエアミックスタイプ ヒーター		○	○	○	○	○	○	○	○	○	○	○	○	○	○	○	○
インパネ廻り	空調	サイドデフロスター（左右）		○	○	○	○	○	○	○	○	○	○	○	○	○	○	○	○
インパネ廻り	空調	センター吹出口（4方）		○	○	○	○	○	○	○	○	○	○	○	○	○	○	○	○
インパネ廻り	空調	コントロールパネル 透過照明		○	○	○	○	○	○	○	○	○	○	○	○	○	○	○	○
インパネ廻り	空調	自然ベンチレーション（運席）																	
インパネ廻り	空調	後席ヒーター						○	○	○	○					○	○	○	○
インパネ廻り	カップホルダー			○	○	○	○	○	○	○	○	○	○	○	○	○	○	○	○

商品仕様／装備仕様一覧

●：メーカー オプション

項目				2WD ハイルーフ Dias-S	2WD ハイルーフ Diasクラシック	2WD SSR Dias-S	2WD SSR DiasII	4WD ハイルーフ Dias-S	4WD ハイルーフ Diasクラシック	4WD ハイルーフ DiasIIマレッサ	4WD SSR DiasII	2WD ハイルーフ Dias-S	2WD ハイルーフ Diasクラシック	2WD SSR Dias-S	2WD SSR DiasII	4WD ハイルーフ Dias-S	4WD ハイルーフ Diasクラシック	4WD ハイルーフ DiasIIマレッサ	4WD SSR DiasII
車種展開	EGR NA：○	2WD	5速MT																
車種展開		S/4WD	5速MT																
車種展開	MPi	2WD	5速MT	◇	◇	◇	◎												
車種展開	NA：◇		3AT									◇	◇	◇	◎				
車種展開	SC：◎	S/4WD	5速MT					◇	◇										
車種展開		F/4WD	5速MT							◎	◎								
車種展開			3AT													◇	◇	◎	◎
シート	フロントシートベルト		○ELR付3点式ユニベルト	○	○	○	○	○	○	○	○	○	○	○	○	○	○	○	○
シート	フロント	シート形式	○ローバックシート	○	○	○	○	○	○	○	○	○	○	○	○	○	○	○	○
シート	フロント	回転対座シート									●								●
シート	フロント	運転席 スライド	○80mm	○	○	○	○	○	○	○	○	○	○	○	○	○	○	○	○
シート	フロント	運転席 リクライニング		○	○	○	○	○	○	○	○	○	○	○	○	○	○	○	○
シート	フロント	助手席 スライド	○80mm	○	○	○	○	○	○	○	○	○	○	○	○	○	○	○	○
シート	フロント	助手席 リクライニング		○	○	○	○	○	○	○	○	○	○	○	○	○	○	○	○
シート	フロント	フロントフルフラットシート		○	○	○	○	○	○	○	○	○	○	○	○	○	○	○	○
シート	リヤ	○セパレート		○	○	○	○	○	○	○	○	○	○	○	○	○	○	○	○
シート	リヤ	○センターアームレスト		○		○		○				○		○		○			
シート	リヤ	△サイド & センター アームレスト			△		△		△	△	△		△		△		△	△	△
シート	リヤ	○ピロー		○	○	○	○	○	○	○	○	○	○	○	○	○	○	○	○
シート	表皮	バックレスト	○トリコット △ファブリック	○	☆	○	△	○	☆		△	○	☆	○	△	○	☆		△
シート	表皮		□専用ファブリック							□								□	
シート	表皮	ヘッドレスト	☆クラシック専用トリコット	○	☆	○	△	○	☆	△	△	○	☆	○	△	○	☆	△	△
シート	表皮	リヤシート 裏面マット(ニードル)		○	○	○	○	○	○	○	○	○	○	○	○	○	○	○	○
シート	表皮	難燃対応		○	○	○	○	○	○	○	○	○	○	○	○	○	○	○	○
デッキ		マルチフラットデッキ		○	○	○	○	○	○	○	○	○	○	○	○	○	○	○	○
デッキ		デッキ マット(ニードル)		○	○	○	○	○	○	○	○	○	○	○	○	○	○	○	○
内装装備	キャブドア アームレスト				☆				☆				☆				☆		
内装装備	サンバイザー・サイドバイザー兼用		運転席(チケットホルダー付)	○	○	○	○	○	○	○	○	○	○	○	○	○	○	○	○
内装装備	サンバイザー・サイドバイザー兼用		助手席(チケットホルダー無)	○	○	○	○	○	○	○	○	○	○	○	○	○	○	○	○
内装装備	助手席アシストグリップ			○	○	○	○	○	○	○	○	○	○	○	○	○	○	○	○
内装装備	後席アシストグリップ		○左右			○	○				○			○	○				○
内装装備	コンソール ボックス			○	○	○	○	○	○	○	○	○	○	○	○	○	○	○	○
内装装備	デイ ナイト インナーミラー						○				○				○				○
内装装備	マット	キャブフロア	ニードルマット	○	○	○	○	○	○	○	○	○	○	○	○	○	○	○	○
内装装備	マット	センターフロア	ニードルマット	○	○	○	○	○	○	○	○	○	○	○	○	○	○	○	○
内装装備	マット	バックパネル	ニードルマット					○	○	○	○					○	○	○	○
内装装備	マット		ニードルマット(Rヒーター部穴無)	○	○	○	○					○	○	○	○				
内装装備	マット	リヤ シェルフ	ニードルマット	○	○	○	○	○	○	○	○	○	○	○	○	○	○	○	○
内装装備	トリム	Aピラートリム					○			○	○							○	○
内装装備	トリム	Bピラートリム	UPR				○			○	○							○	○
内装装備	トリム		LWR	○	○	○	○	○	○	○	○	○	○	○	○	○	○	○	○
内装装備	トリム	ドア(キャブ・スライド)	ウレタンウェルダー+加飾+モール		☆				☆				☆				☆		
内装装備	トリム	ドア(キャブ・スライド)	一体成形	○		○		○				○		○		○			
内装装備	トリム	ドア(キャブ・スライド)	一体成形+PVCアクセント付				○			○	○				○			○	○
内装装備	トリム	リヤ・クォータ	塩ビ	○	○	○	○	○	○	○	○	○	○	○	○	○	○	○	○
内装装備	トリム	バックドア	塩ビ	○	○	○	○	○	○	○	○	○	○	○	○	○	○	○	○
内装装備	トリム	ルーフ	○吊天 △成形	○	○	△	△	○	○	○	△	○	○	△	△	○	○	○	△

商品仕様／装備仕様一覧

●:ﾒｰｶｰ ｵﾌﾟｯｼｮﾝ

項目			車種	ハイルーフ 2WD Diaｓ－S	ハイルーフ 2WD Diaｸｽﾗｼｯｸ	SSR 2WD Diaｓ－S	SSR 2WD Diaｓ Ⅱ	ハイルーフ 4WD Diaｓ－S	ハイルーフ 4WD Diaｸｽﾗｼｯｸ	ハイルーフ 4WD DiaﾏｽﾚｰⅡｯｻ	SSR 4WD Diaｓ Ⅱ	ハイルーフ 2WD Diaｓ－S	ハイルーフ 2WD Diaｸｽﾗｼｯｸ	SSR 2WD Diaｓ－S	SSR 2WD Diaｓ Ⅱ	ハイルーフ 4WD Diaｓ－S	ハイルーフ 4WD Diaｸｽﾗｼｯｸ	ハイルーフ 4WD DiaﾏｽﾚｰⅡｯｻ	SSR 4WD Diaｓ Ⅱ
車種展開	EGR NA：○	2WD	5速MT																
		S/4WD	5速MT																
	MPi NA：◇ SC：◎	2WD	5速MT	◇	◇	◇	◎												
			3AT									◇	◇	◇	◎				
		S/4WD	5速MT					◇	◇										
		F/4WD	5速MT							◎	◎								
			3AT													◇	◇	◎	◎
収納ｽﾍﾟｰｽ		ｸﾞﾛｰﾌﾞﾎﾞｯｸｽ		○	○	○	○	○	○	○	○	○	○	○	○	○	○	○	○
		ﾘﾔｼｰﾄｾﾝﾀｰﾄﾚｲ		○	○	○	○	○	○	○	○	○	○	○	○	○	○	○	○
荷室ﾌｯｸ							○			○	○				○			○	○
ﾄﾉｶﾊﾞｰ							○				○				○				○
全車寒冷地仕様								○	○	○	○					○	○	○	○

5－8　内外装色・OP展開組合せ一覧　＜トラック、パネルバン、バン＞

◎:内装色 グレー

OPコード	11	Y2	P4	12	14	M1	S1	S2	外装色 ポーラーホワイト	外装色 ストリームシルバーM
エアコン		○	○	○	○			○		
パワステ（ウレタンハンドル含む）			○		○					
さわやかステッカー		○								
かろやかステッカー			○							
フリーホイールアクスル						○				
リアデフロック						○				
JAマーク Fr&Rr							○	○		

車種					ミッション	11	Y2	P4	12	14	M1	S1	S2	054	605
トラック	2WD	標準ルーフ	三方開	STDスペシャルII	5MT	○			○					◎	
					3AT				○					◎	
				SDX	5MT				○					◎	
				(SDX) クラシック	5MT	○			○						◎
					3AT				○						◎
		ハイルーフ	三方開	SDX	5MT	○			○					◎	
				SDX LPG	5MT	○								◎	
	4WD	標準ルーフ	三方開	STDスペシャルII	EL+5MT	○			○			○	○	◎	
					3AT	○			○					◎	
				SDX	EL+5MT	○			○		○			◎	
				(SDX) クラシック	5MT	○			○						◎
					3AT				○						◎
				SDX スーパーチャージャー	EL+5MT	○					○			◎	
		ハイルーフ	三方開	SDX	EL+5MT	○			○					◎	
パネルバン	2WD	ハイルーフ	両側開	STD	5MT	○								◎	
					3AT	○								◎	
バン	2WD	標準ルーフ	STD 2シーター		5MT	○								◎	
			STD		5MT	○								◎	
		ハイルーフ	STD 2シーター		5MT	○								◎	
					3AT	○								◎	
			STD A/Cスペシャル		5MT				○					◎	
			SDX さわやか、かろやか		5MT		○	○						◎	◎
					3AT		○	○						◎	◎
			(SDX) クラシック		5MT					○					◎
					3AT					○					◎
	4WD	標準ルーフ	STD		5MT	○								◎	
		ハイルーフ	STD A/Cスペシャル		5MT				○					◎	
			SDX さわやか、かろやか		5MT		○	○						◎	◎
					3AT		○	○						◎	◎
			(SDX) クラシック		5MT					○					◎
					3AT					○					◎

<ディアス>

◎：内装色　グレー

OPコード	11	12	K4	14	J4	T4	B4
ｴｱｺﾝ		○	○	○	○	○	○
2ﾄｰﾝ			○		○	○	
ﾊﾟﾜｰｽﾃｱﾘﾝｸﾞ			○	○	○	○	○
回転対座ｼｰﾄ					○		
ABS						○	
外装色・専用レッド							○

車		種		ミッション	11	12	K4	14	J4	T4	B4	外装色 ポーラーホワイト 054	ストリームシルバーM 605	アイビーグリーンM 608	ポーラーホワイト／ストリームM 6R4 054／605	アクマリンM／ストリームM 6R5 623／605	アグリービーンM／ストリームM 6R6 608／605	アンティークアイボリー／ブリックレッド 6R9 645／642	アンティークアイボリー／アンティークグリーン 6R8 645／650
ディアス	2WD	ハイルーフ	DIAS-S	5MT		○	○	○				◎	◎	◎		◎			
				3AT		○	○	○				◎	◎	◎		◎			
			DIAS クラシック	5MT		○		○			○							◎	◎
				3AT		○		○			○							◎	◎
		サンサンルーフ	DIAS-S	5MT			○								◎	◎			
				3AT			○								◎	◎			
			DIASⅡ	5MT			○								◎	◎	◎		
				3AT			○								◎	◎	◎		
	4WD フルタイム4WD	ハイルーフ	DIAS-S	5MT		○	○	○				◎	◎	◎		◎			
				3AT			○	○				◎	◎	◎		◎			
	4WD フルタイム4WD		DIAS クラシック	5MT		○		○			○							◎	◎
				3AT				○			○							◎	◎
			DIASⅡ マレッサ	5MT				○					◎	◎					
				3AT				○					◎	◎					
		サンサンルーフ	DIASⅡ	5MT			○		○	○					◎	◎	◎		
				3AT			○		○	○					◎	◎	◎		

＜特販車＞

◎:内装色 グレー

OPコード					11	12	13	Z1	外装色 ボーラーホワイト	ストリームシルバーM	赤帽指定色
エアコン						○					
特別防錆B								○			
パワステ							○				
車種					ミッション				054	605	086
トラック	2WD	標準ルーフ	三方開	ＪＡ	5MT	○				◎		
		ハイルーフ		赤帽	5MT	○	○					◎
				赤帽 LPG	5MT	○	○					◎
				赤帽 スーパーチャージャー	5MT	○	○					◎
					3AT	○	○					◎
	4WD	標準ルーフ	三方開	ＪＡ	EL+5MT	○	○		○	◎		
				ＪＡクラシック	EL+5MT	○					◎	
	フルタイム4WD			ＪＡ スーパーチャージャー	3AT	○		○		◎		
	4WD	ハイルーフ		赤帽	EL+5MT	○	○					◎
				赤帽 LPG	EL+5MT	○	○					◎
ルパネ	2WD	ハイルーフ	両側開	赤帽	5MT	○	○					◎
				赤帽 スーパーチャージャー	3AT	○	○					◎
	4WD			赤帽	EL+5MT	○	○					◎
バン	4WD	ハイルーフ	赤帽 2シーター		5MT	○	○					◎

6．巻末資料

6－1 外観四面図

■ トラック 標準ルーフ 2WD V－KS3 …… 52
■ トラック ハイルーフ 2WD V－KS3 …… 54
■ トラック 標準ルーフ 4WD V－KS4 …… 55
■ パネルバン 2WD V－KV3 …… 57
■ バン ハイルーフ 2WD V－KV3 …… 59
■ バン ハイルーフ 4WD V－KV4 …… 65

6－2 走行性能曲線図

■ V－KS3（トラック 2WD AT） …… 70
■ V－KS4（トラック 4WD AT） …… 71
■ V－KV3（バン 2WD AT） …… 72
■ V－KV4（バン 4WD AT） …… 73

6－3 主要諸元表

■ V－KS3（トラック 2WD） …… 74
■ V－KS4（トラック 4WD） …… 77
■ V－KV3（パネルバン、バン、ディアス 2WD） …… 80
■ V－KV4（パネルバン、バン、ディアス 4WD） …… 85

6－1　外観四面図

■　トラック 標準ルーフ 2WD V－KS3（類別 032、122、270、280、380）

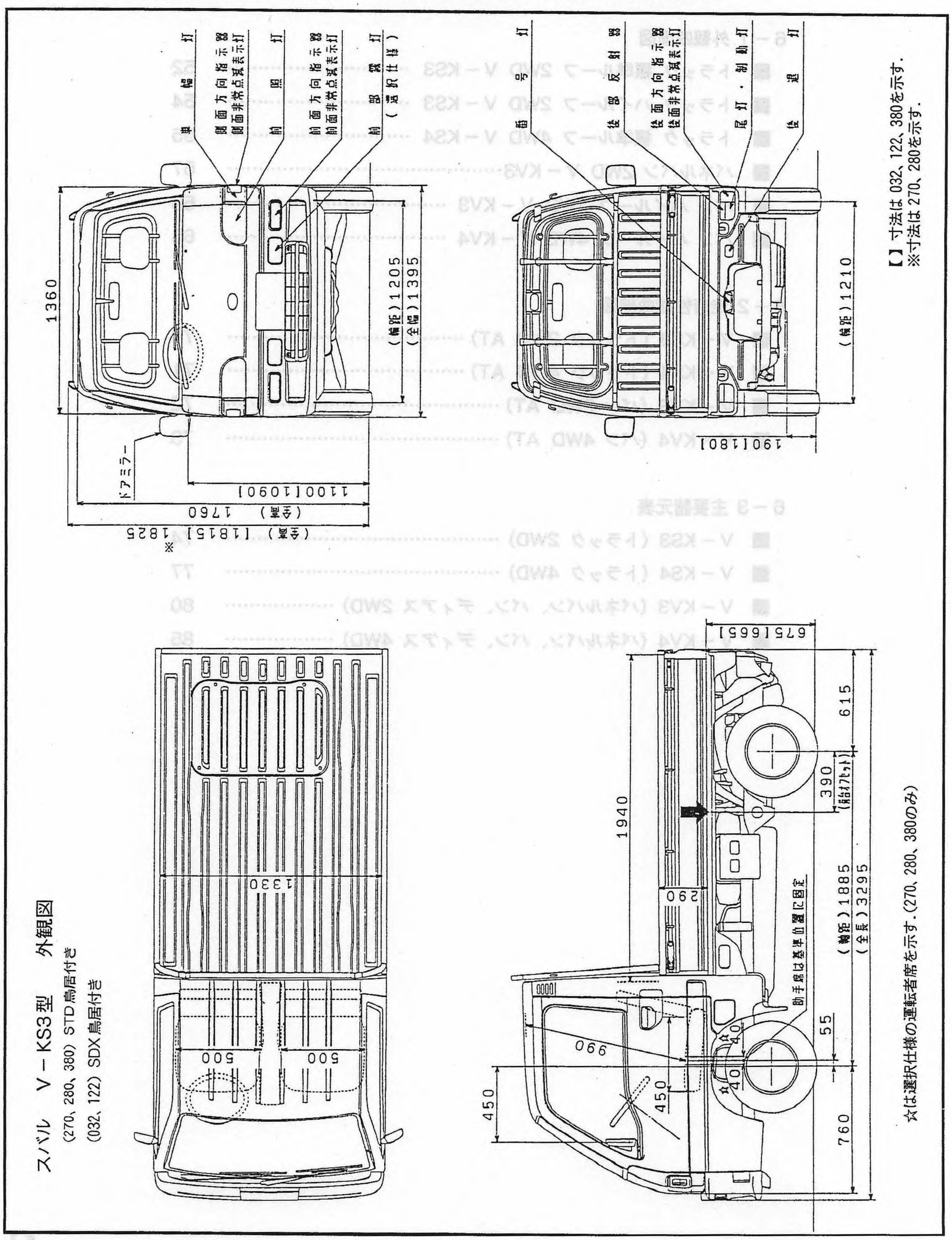

スバル　V－KS3型　外観図
（270、280、380）STD鳥居付き
（032、122）SDX鳥居付き

■ トラック 標準ルーフ 2WD V－KS3（類別 290、310、420）

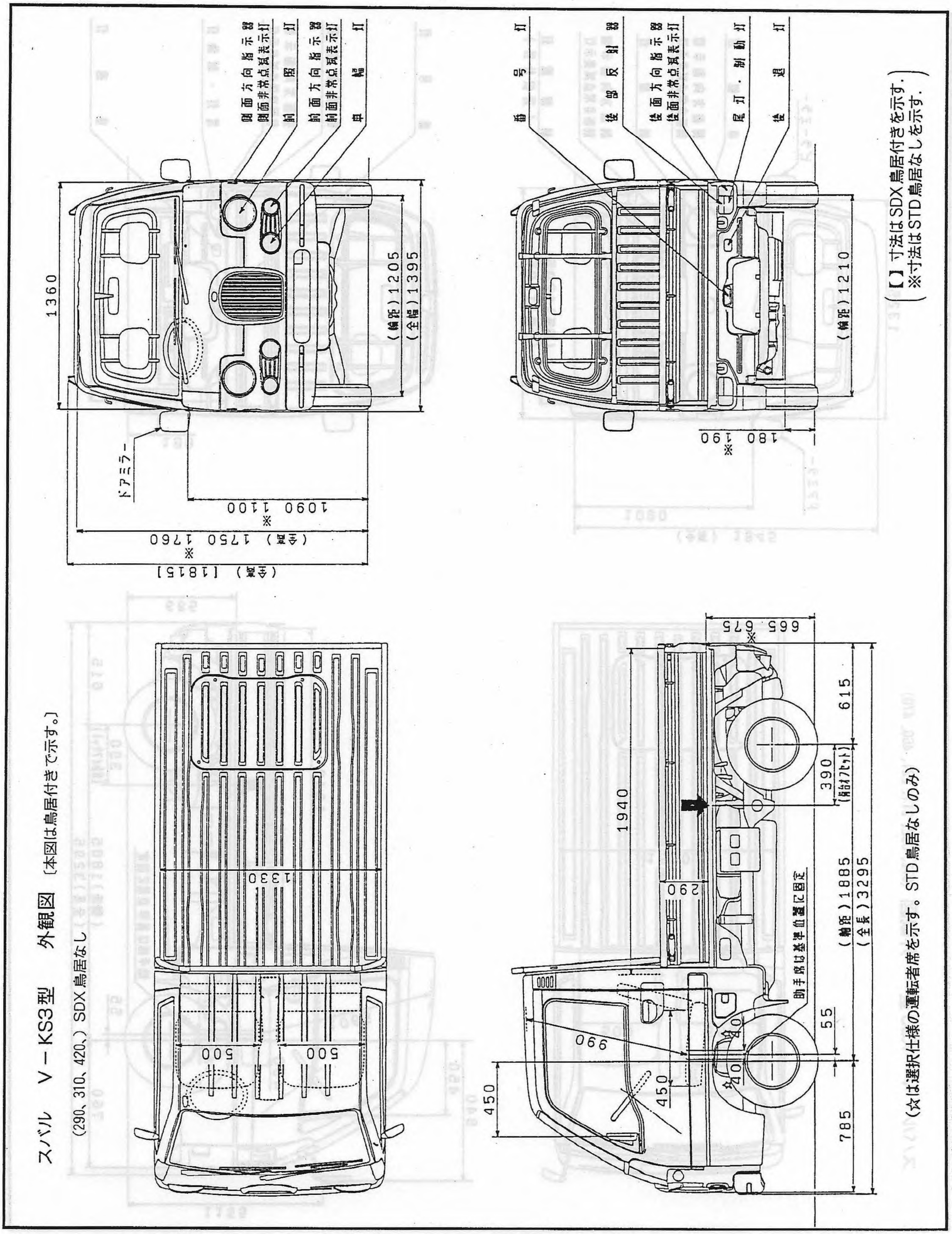

■ トラック ハイルーフ 2WD V－KS3（類別 072、082、211、221、460、470）

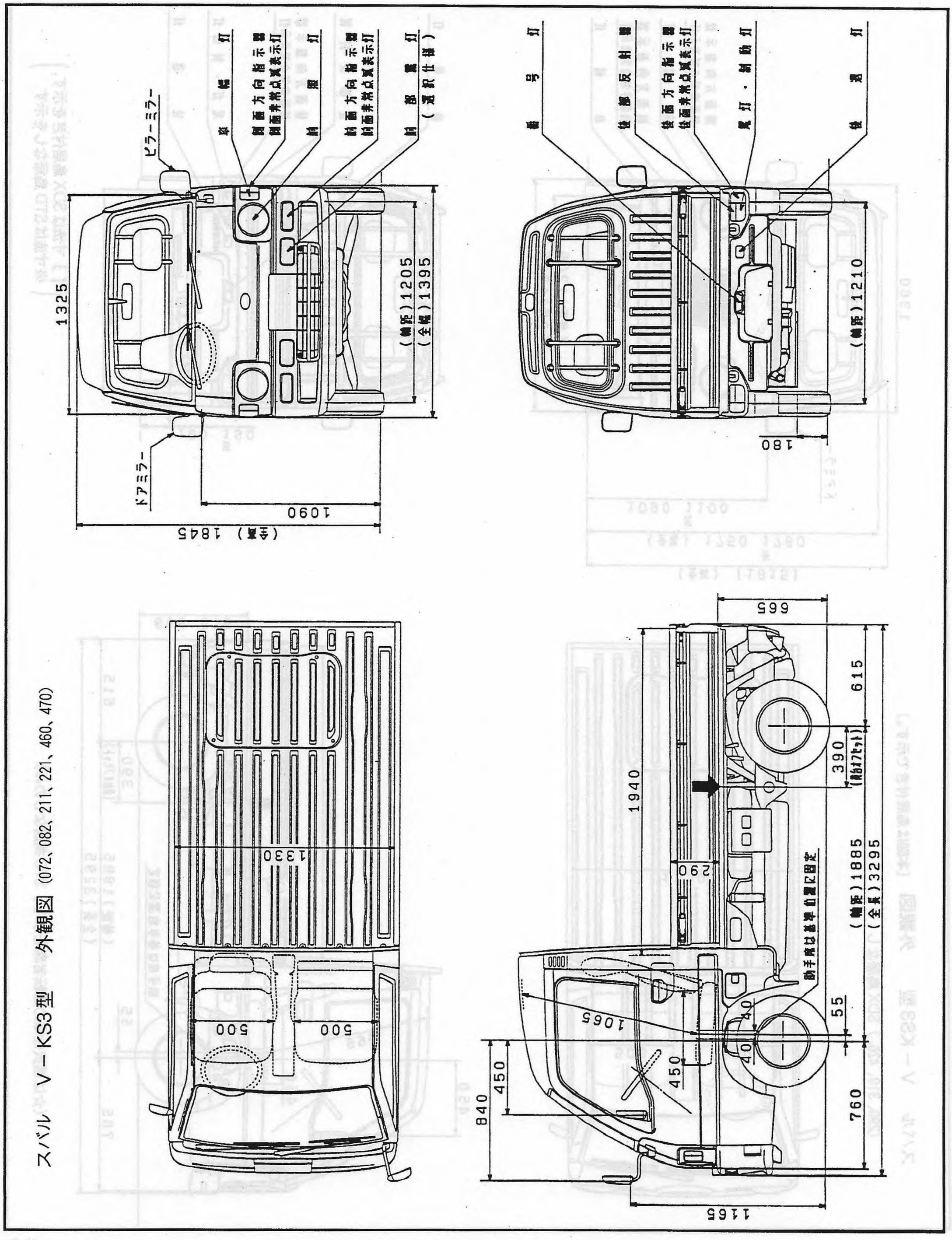

スバル V－KS3型 外観図（072、082、211、221、460、470）

■ トラック標準ルーフ 4WD V－KS4（類別 032、042、091、180、190、240、250、300、320）

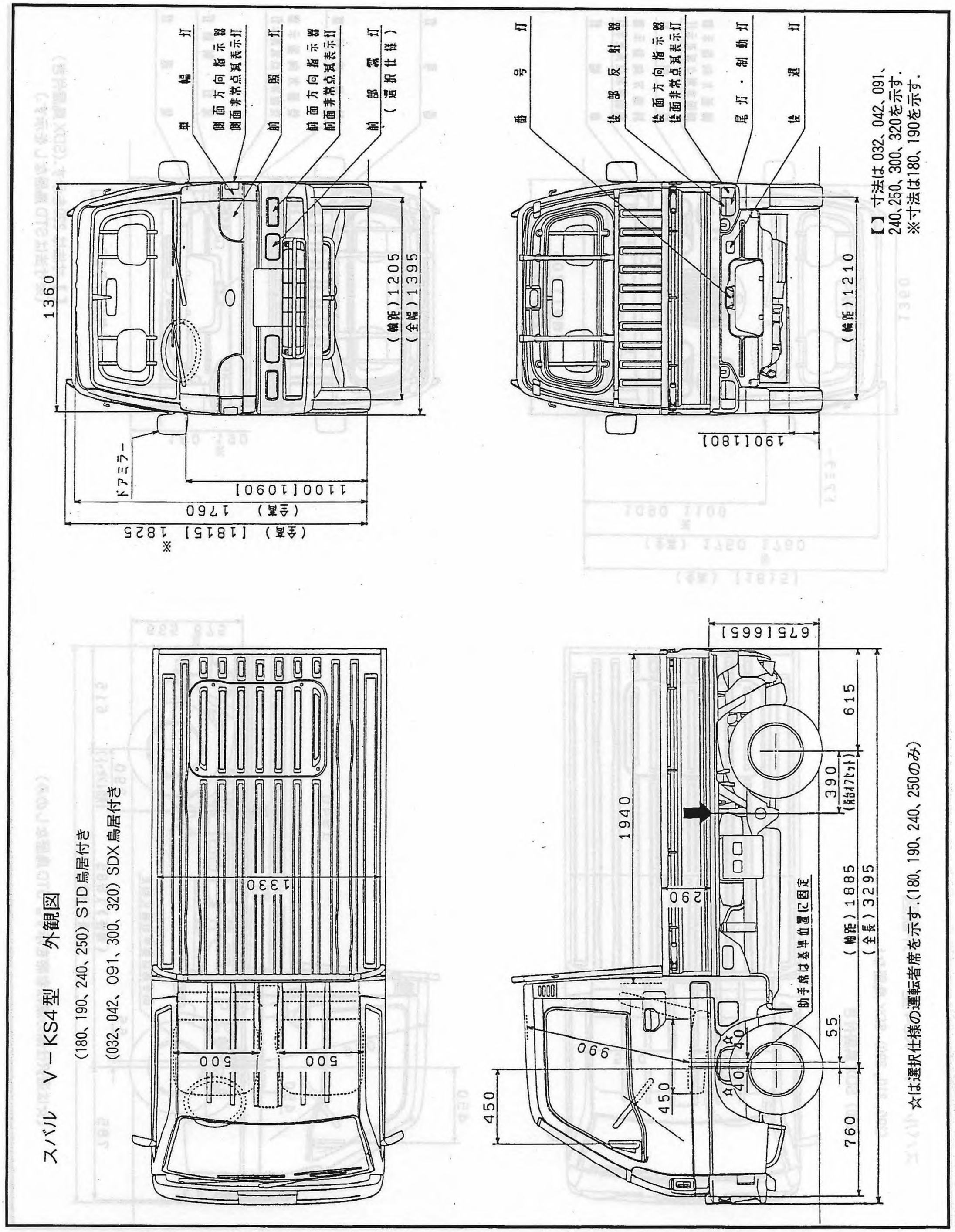

スバル V－KS4型 外観図

(180、190、240、250) STD鳥居付き

(032、042、091、300、320) SDX鳥居付き

■ トラック 標準ルーフ 4WD V－KS4（類別 200、210、290、220）

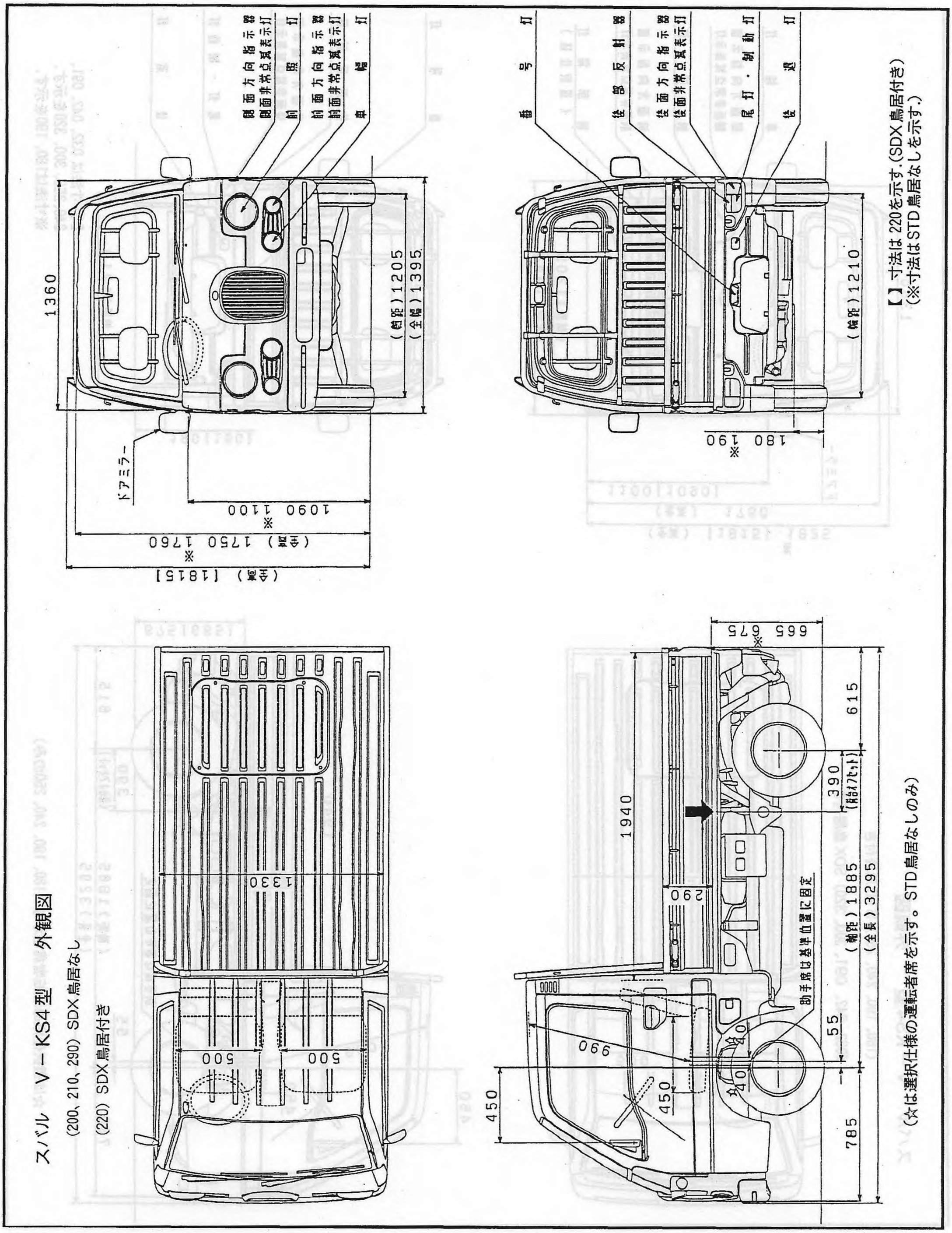

スバル V－KS4型 外観図
(200、210、290) SDX鳥居なし
(220) SDX鳥居付き

■ パネル バン 2WD V－KV3（類別 211、955）

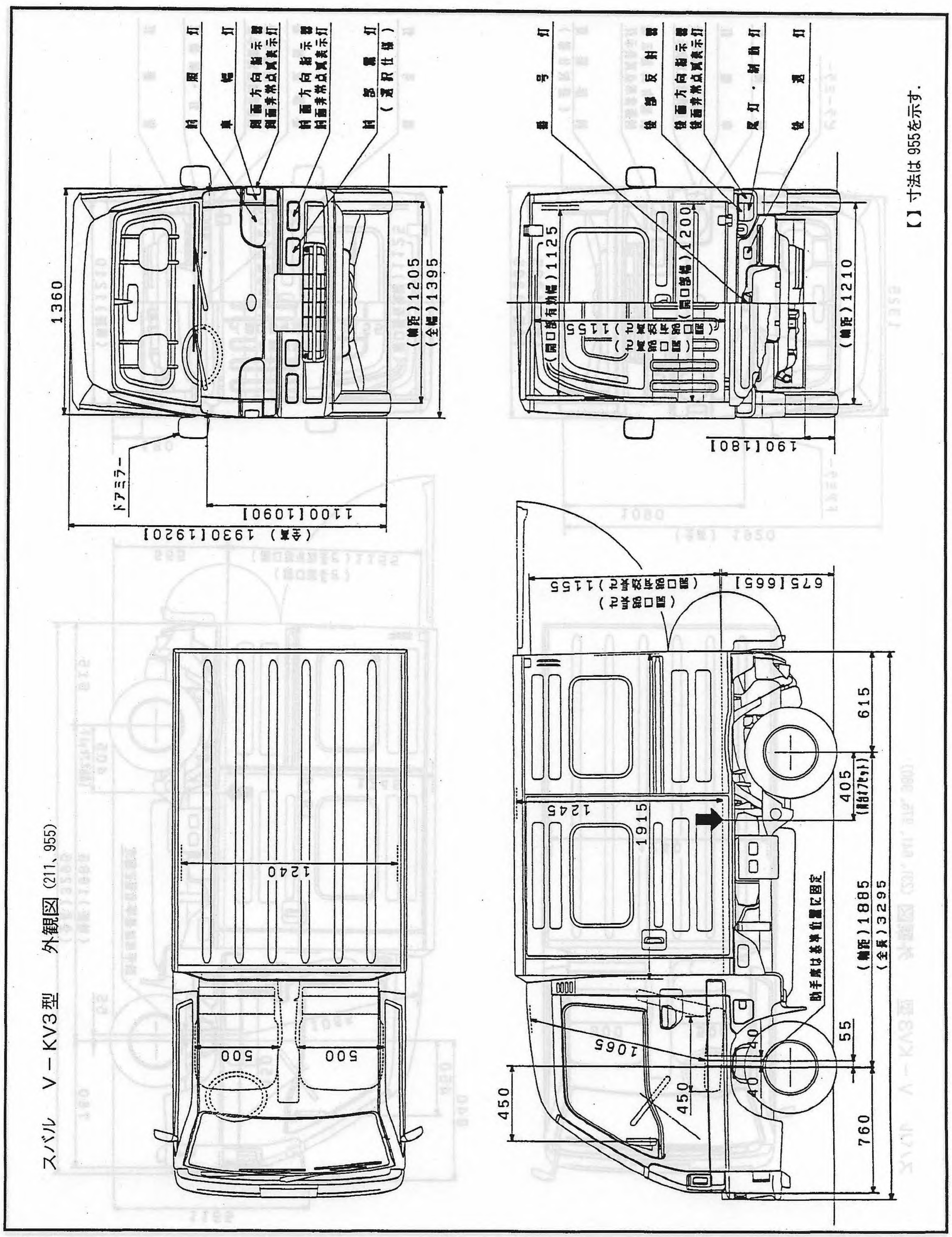

■ パネル バン 2WD V－KV3（類別 231、641、975、980）

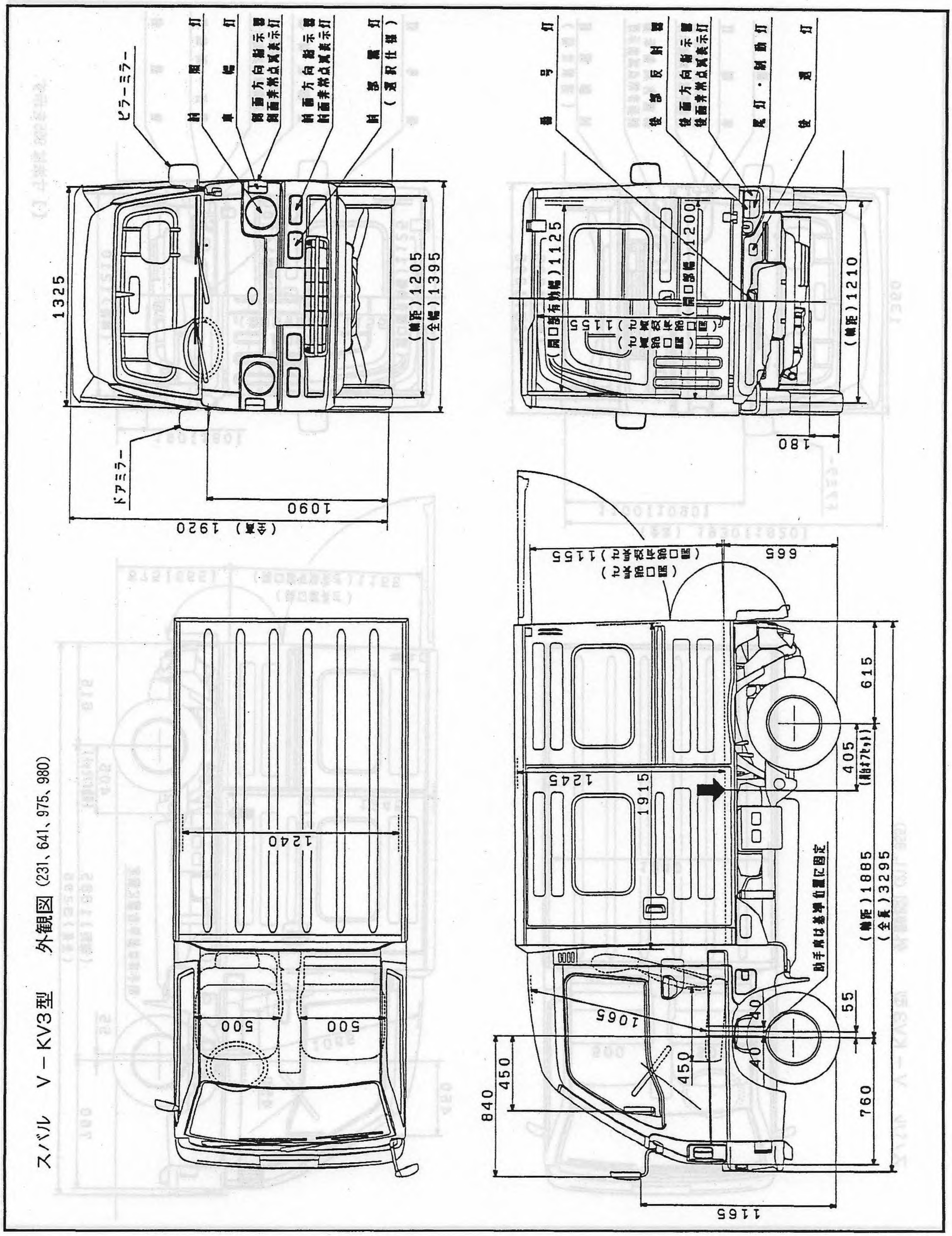

スバル V－KV3型 外観図（231、641、975、980）

■ バン ハイルーフ 2WD V－KV3（類別 060、865）

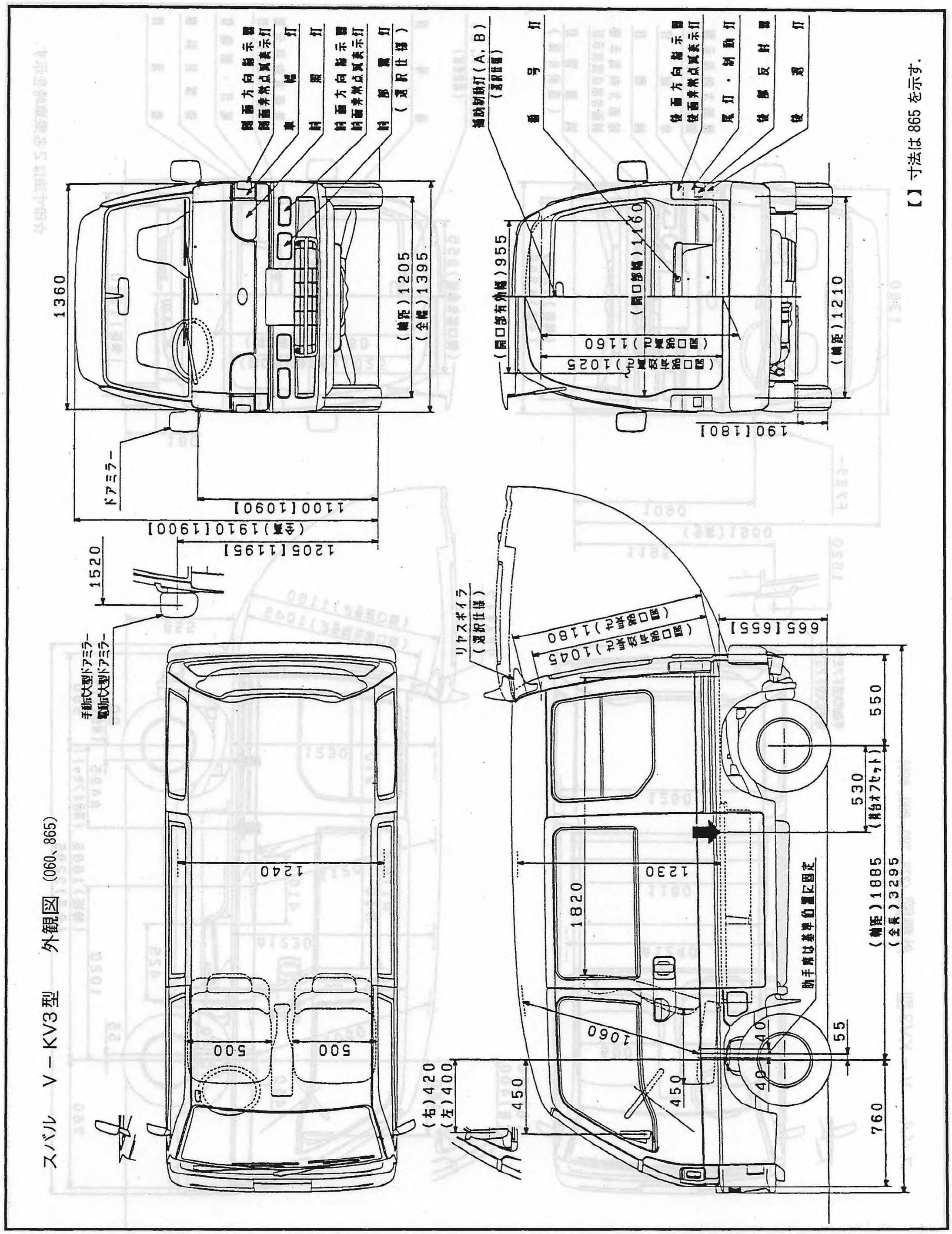

■ バン ハイルーフ 2WD V－KV3（類別 273、790、890、895）

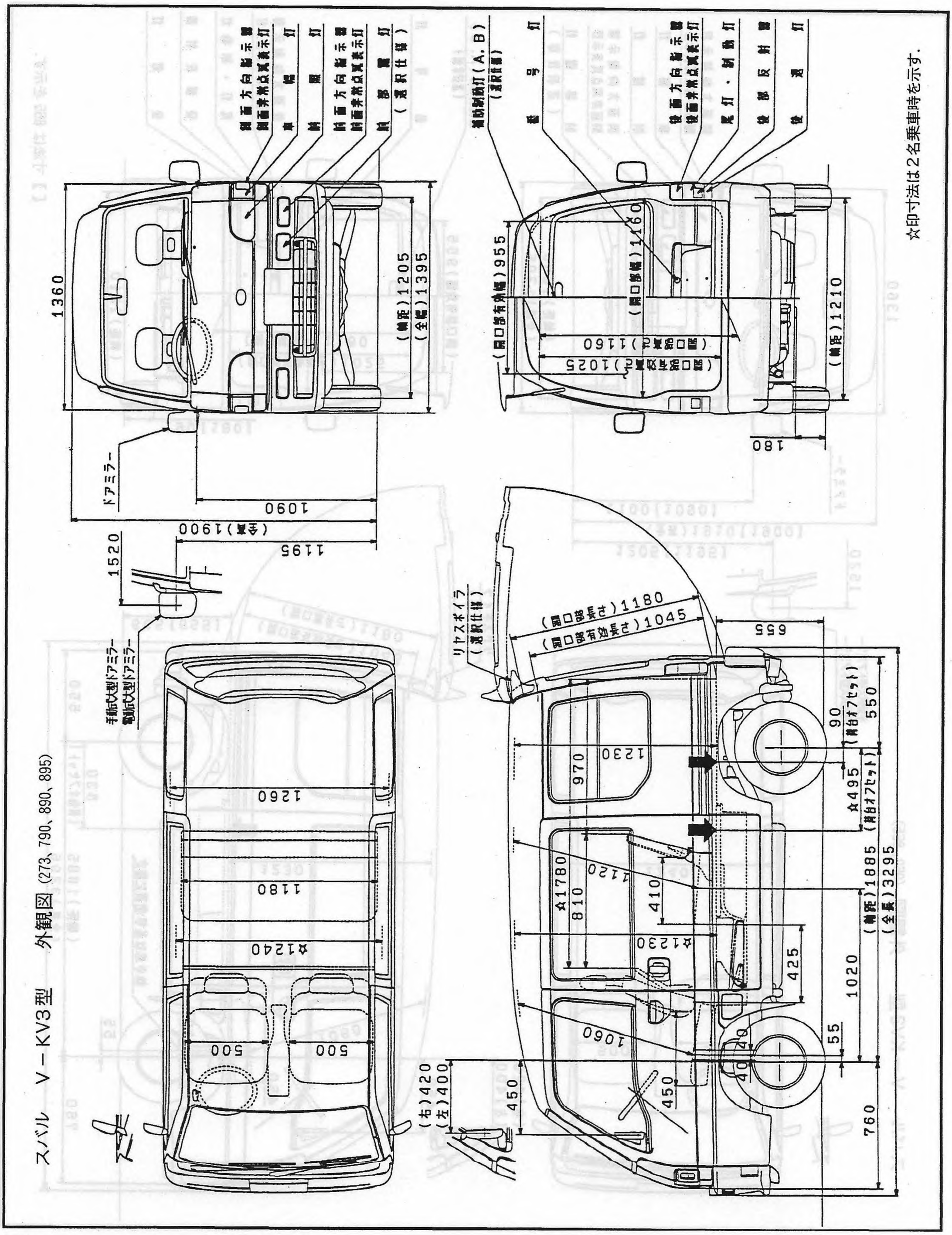

■ バン ハイルーフ 2WD V－KV3（類別 133、521、920、925）

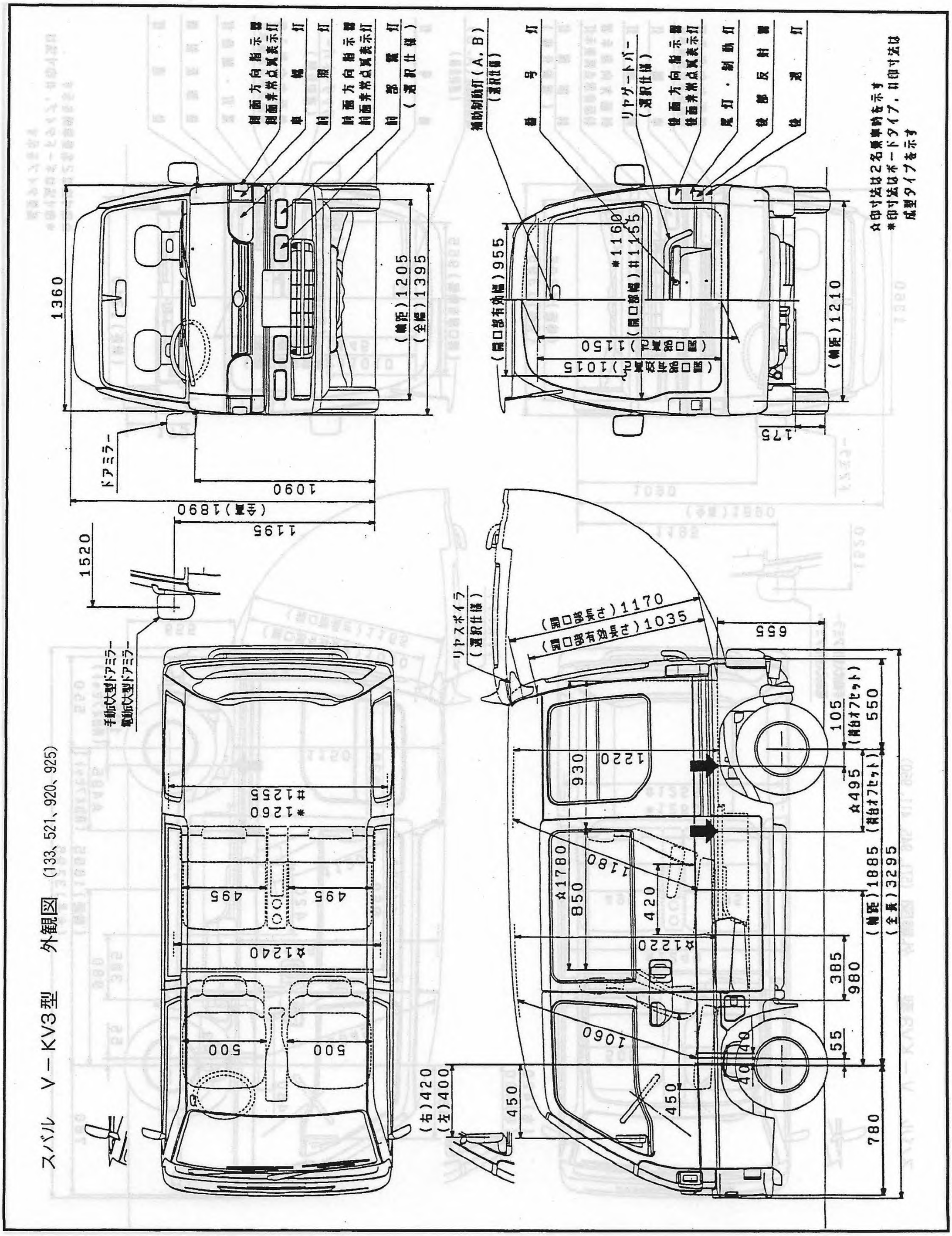

■ バン ハイルーフ 2WD V－KV3（類別 411、571、945、950）

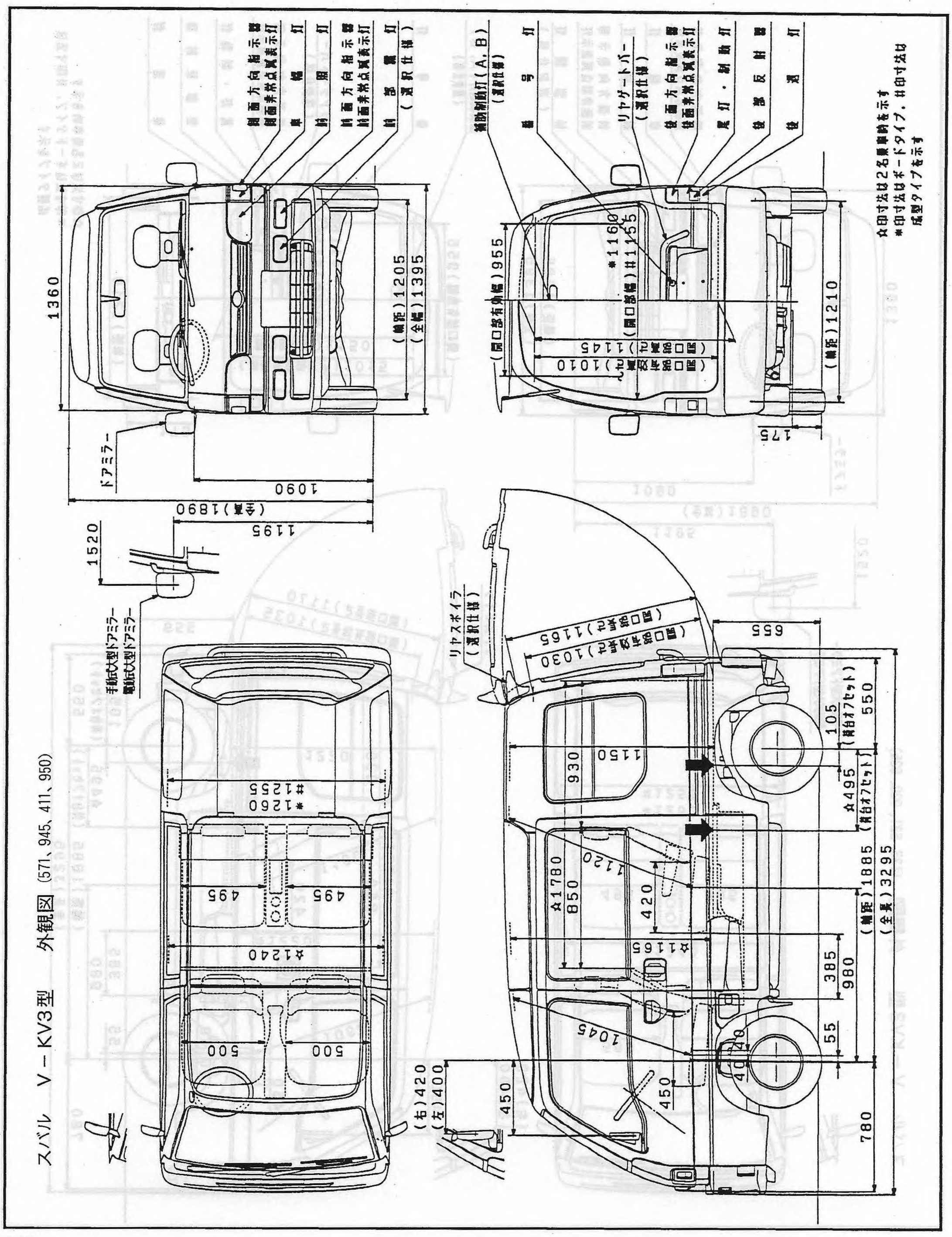

■ バン ハイルーフ 2WD V－KV3（類別 910、915）

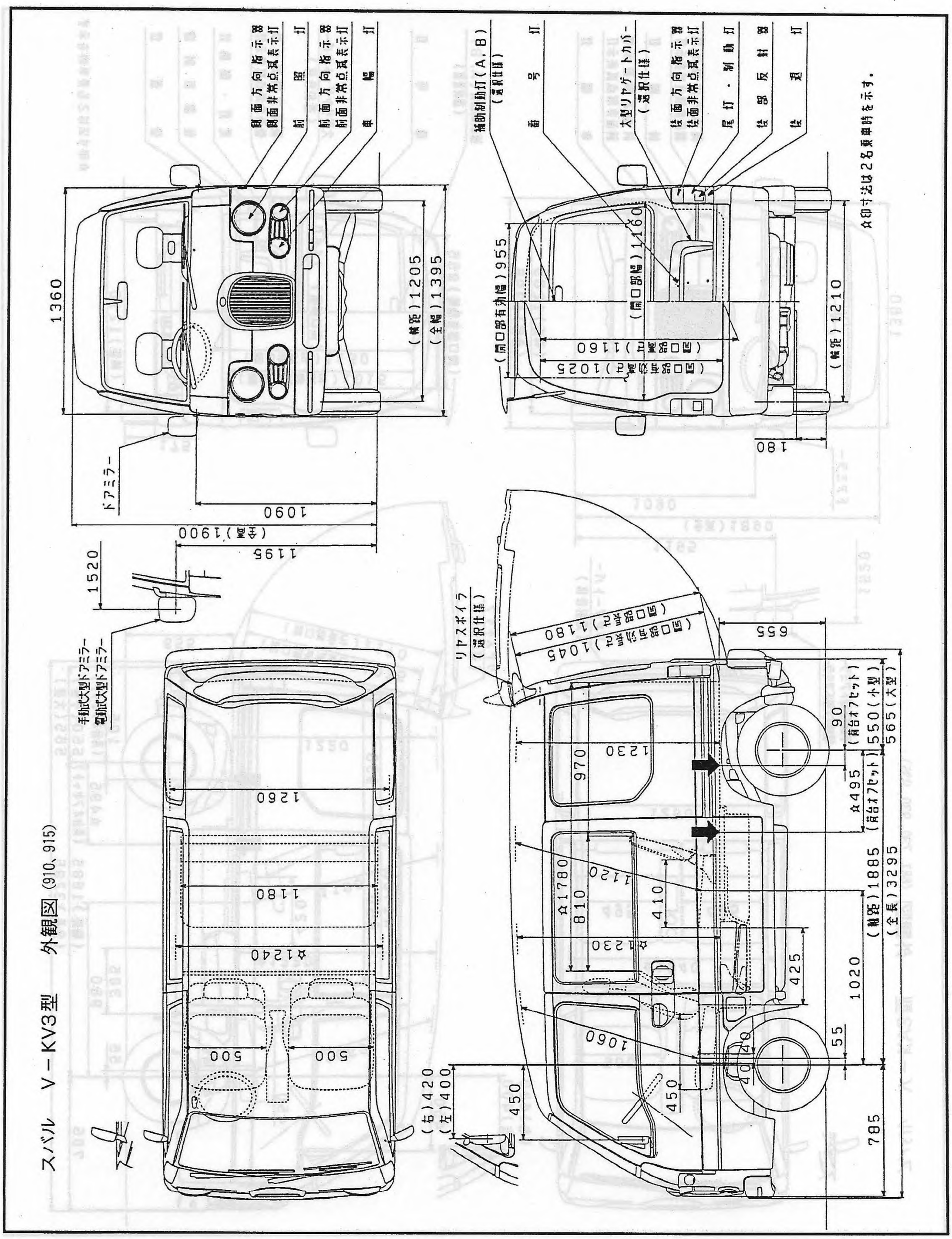

■ バン ハイルーフ 2WD V－KV3（類別 681、730、930、935）

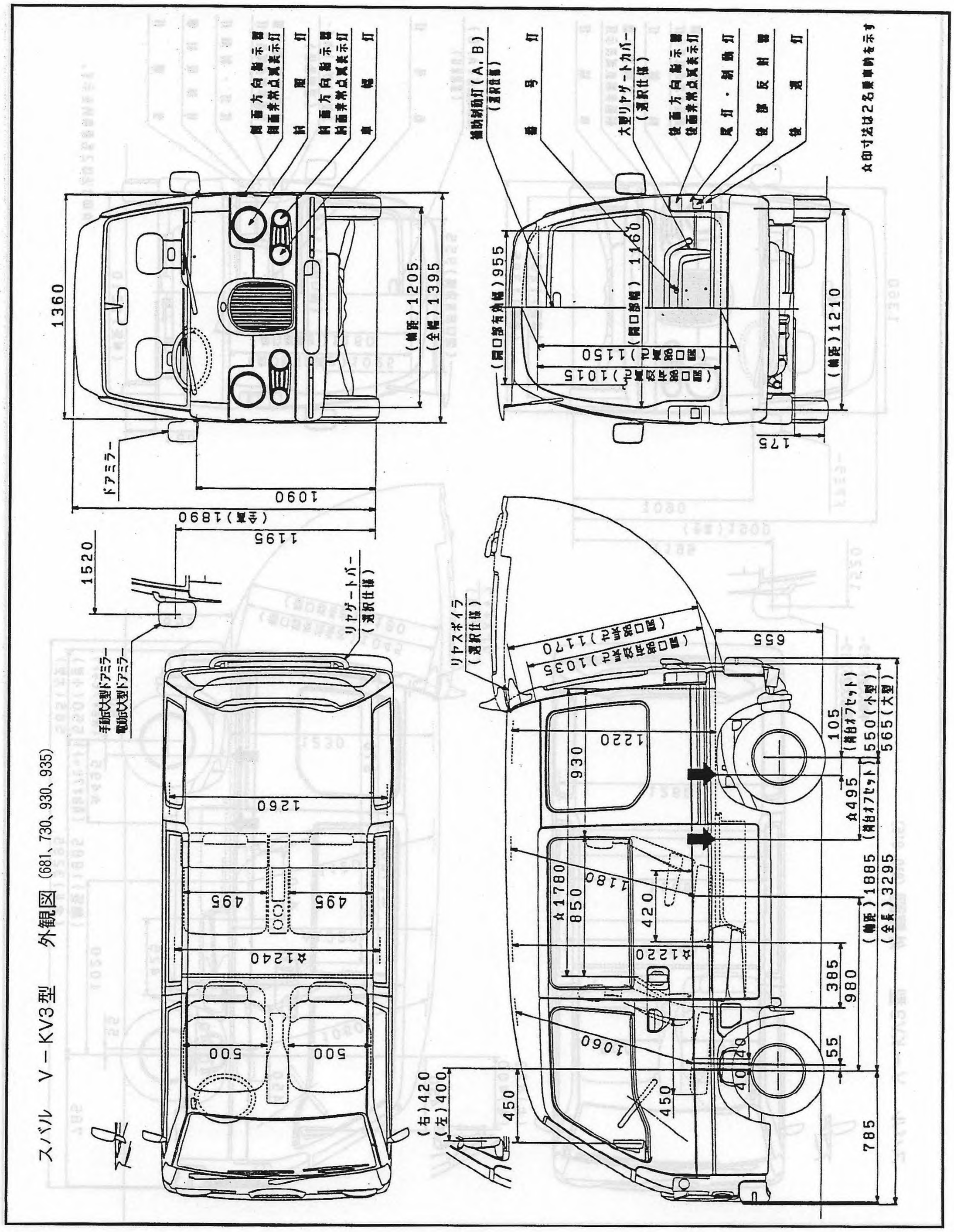

■ バン ハイルーフ 4WD V－KV4（類別 232、660、780、790）

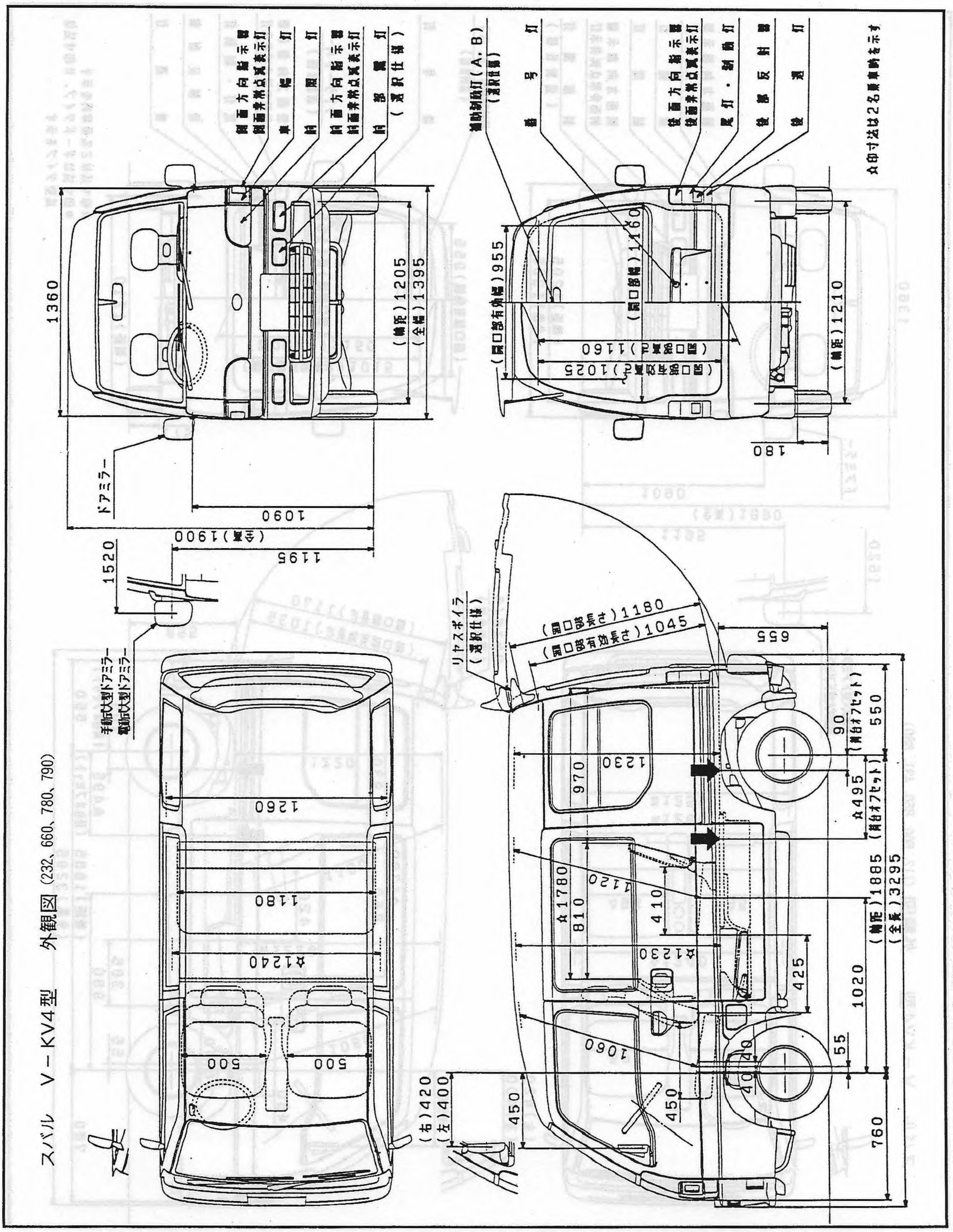

■ バン ハイルーフ 4WD V－KV4（類別 112、431、600、850、880）

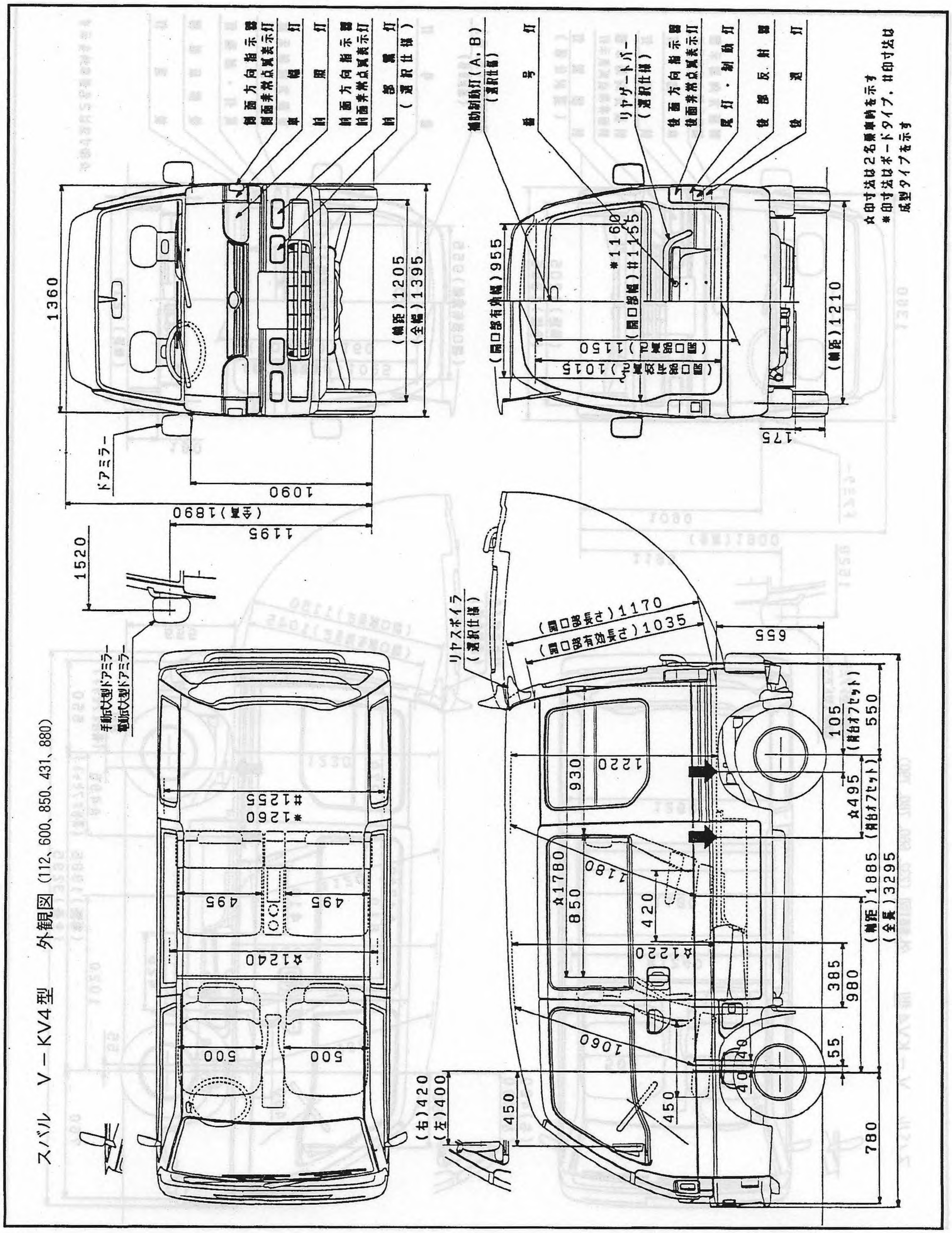

■ バン ハイルーフ 4WD V－KV4（類別 332、531、890、900）

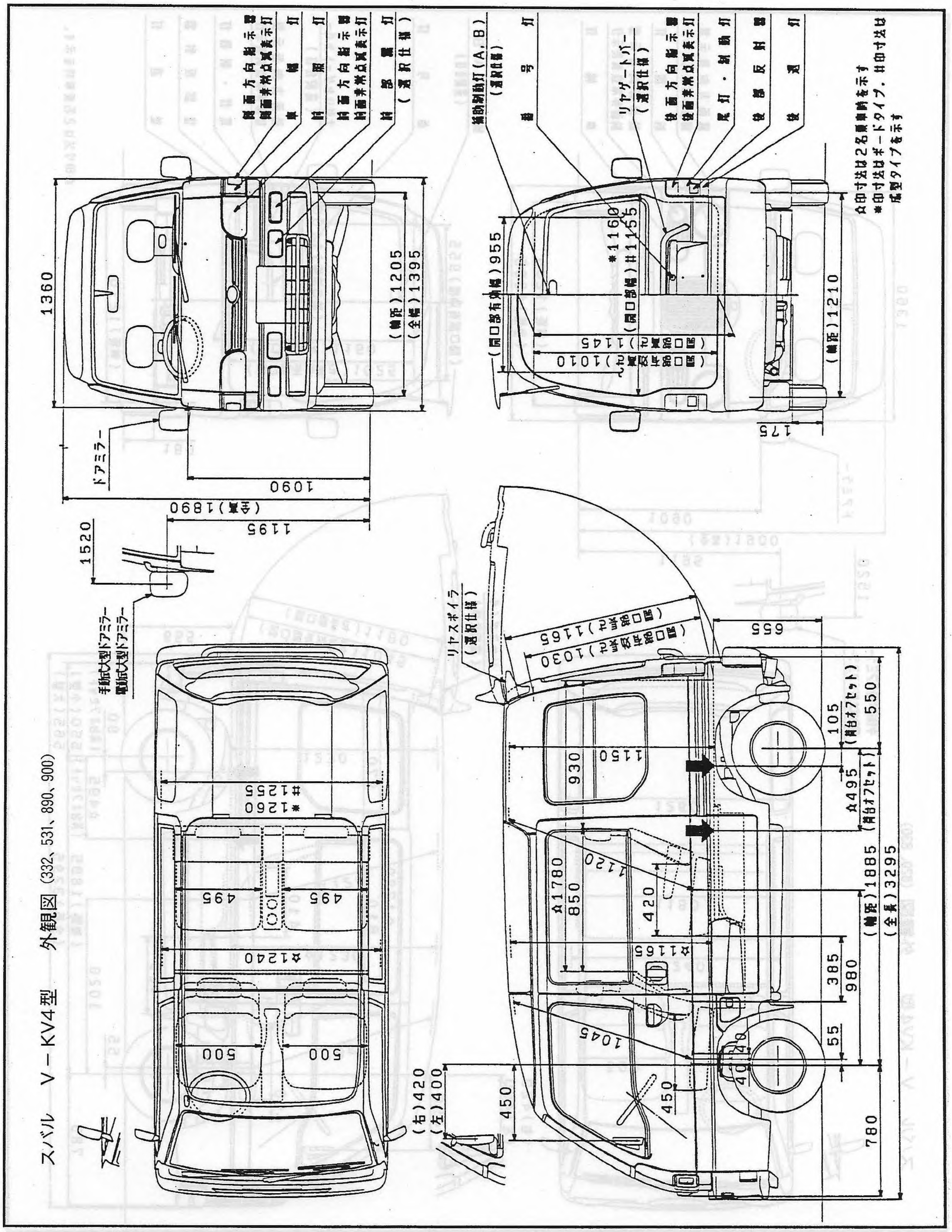

■ バン ハイルーフ 4WD V－KV4 (類別 820、830)

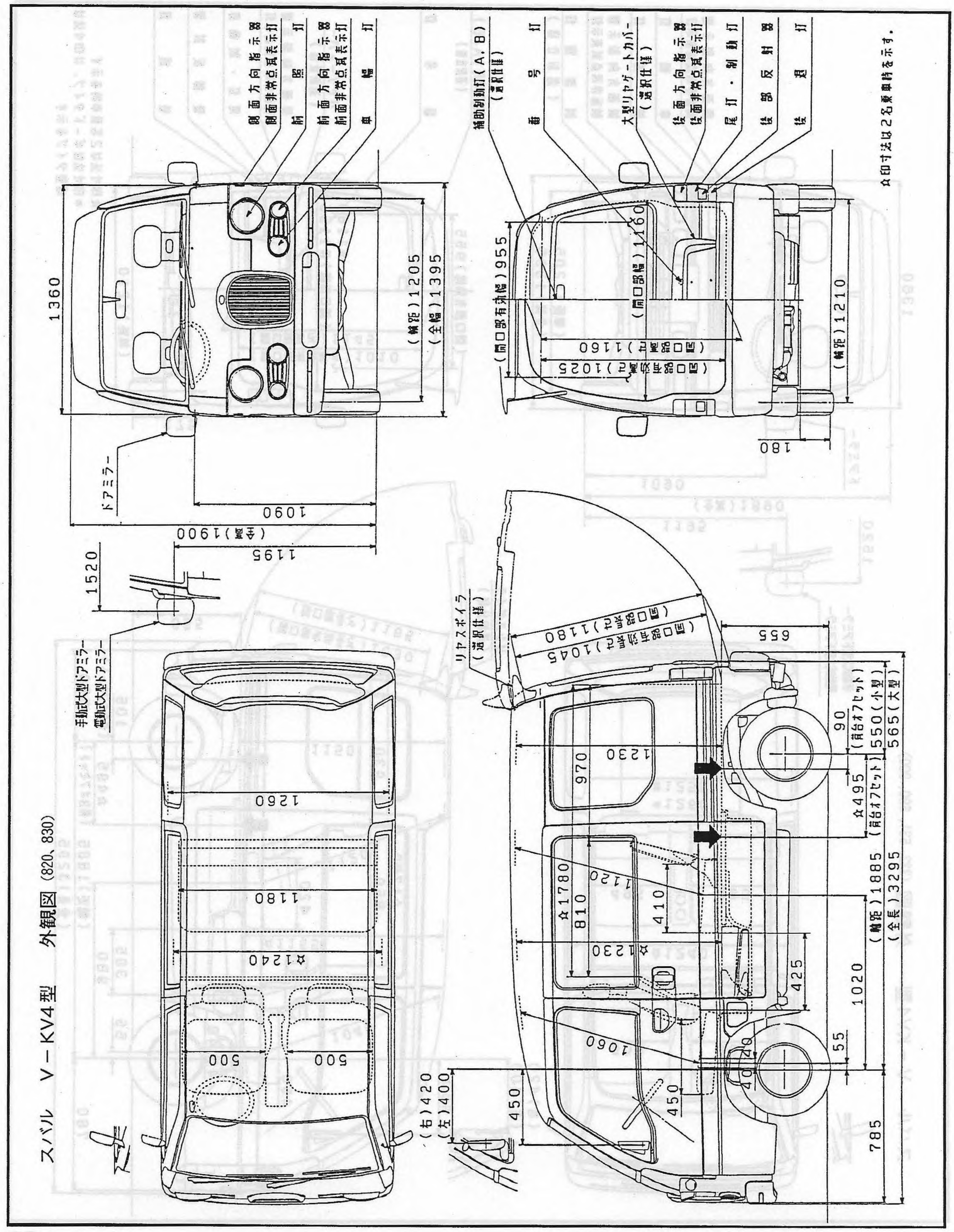

■ バン ハイルーフ 4WD V－KV4（類別 500、630、870）

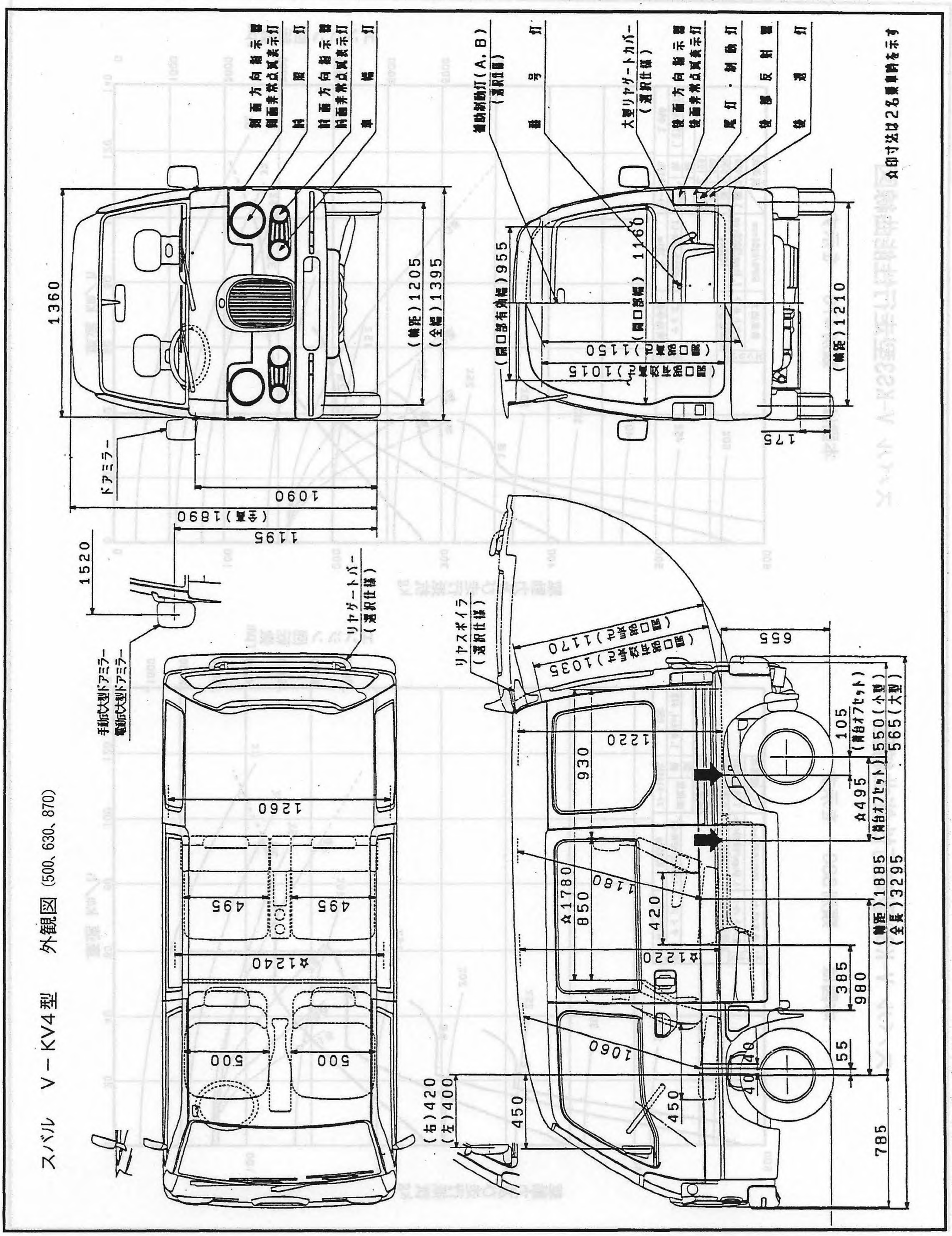

6－2　走行性能曲線図

スバル V-KS3型走行性能曲線図

本図は　類別470　を示す

エンジン	最高出力	55PS/6200rpm
	最大トルク	7.1kgm/3800rpm
	車両総重量	1210kg
タイヤ	サイズ	145R12-6PR-LT
	有効半径	0.261m

変速比	
1速	2.659
2速	1.530
3速	1.000
後退	2.129
減速比 前	
減速比 後	1.276x4.473
ストールトルク比	2.060

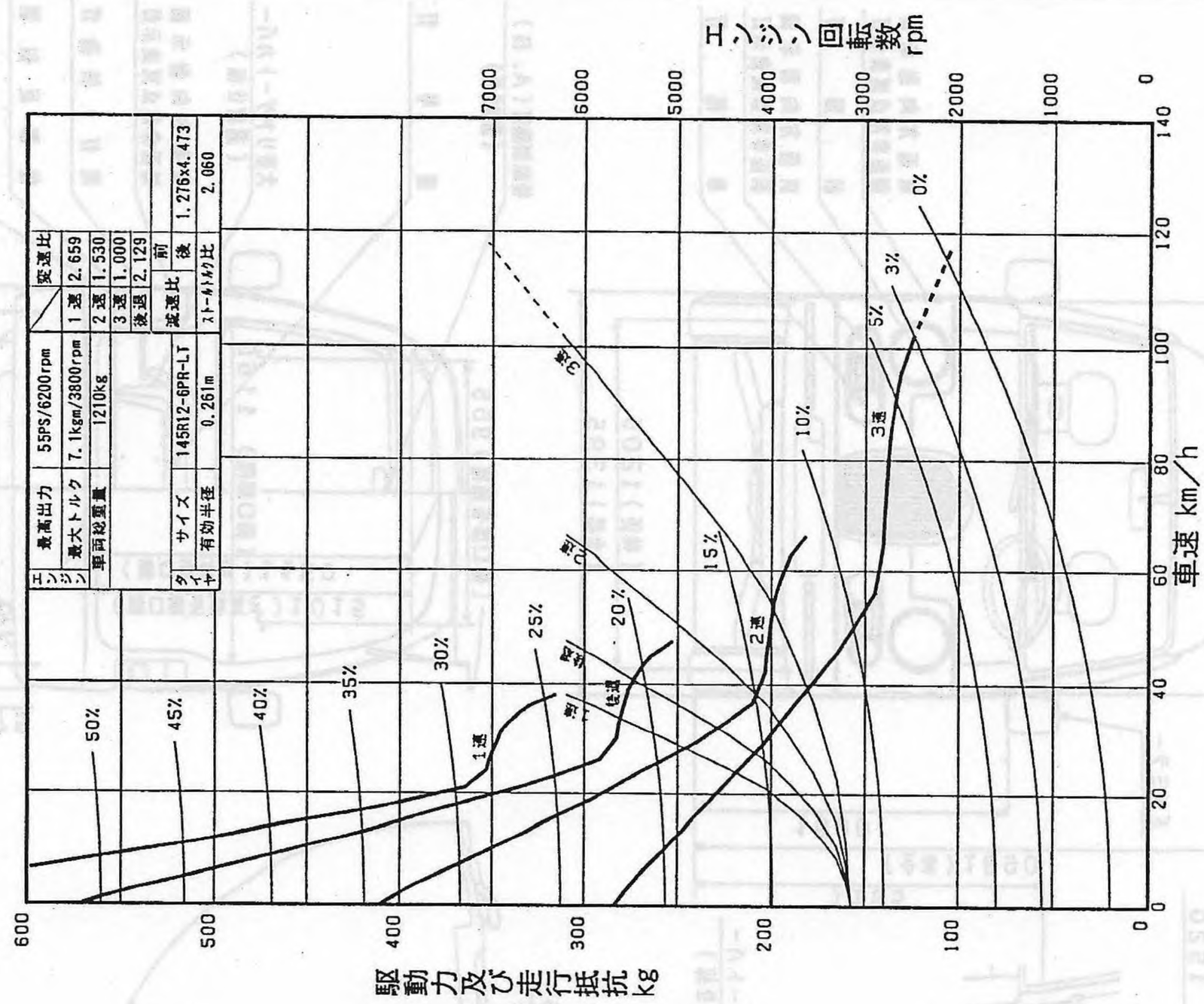

スバル V-KS3型走行性能曲線図

本図は　類別380　を示す

エンジン	最高出力	46PS/6400rpm
	最大トルク	5.6kgm/4800rpm
	車両総重量	1190kg
タイヤ	サイズ	145R12-6PR-LT
	有効半径	0.261m

変速比	
1速	2.659
2速	1.530
3速	1.000
後退	2.129
減速比 前	
減速比 後	1.404x4.473
ストールトルク比	2.050

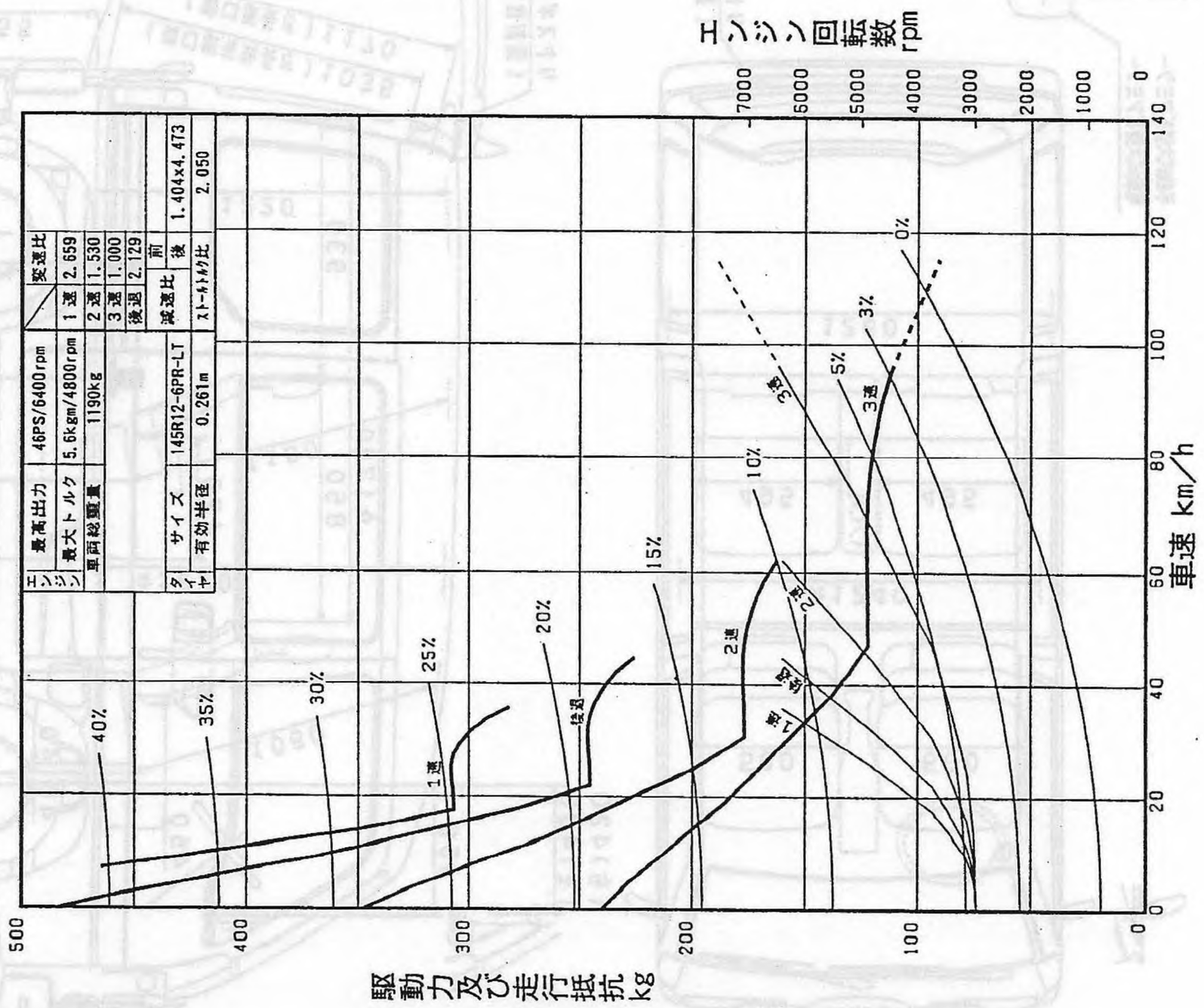

スバル V-KS4型走行性能曲線図

本図は　類別300　を示す

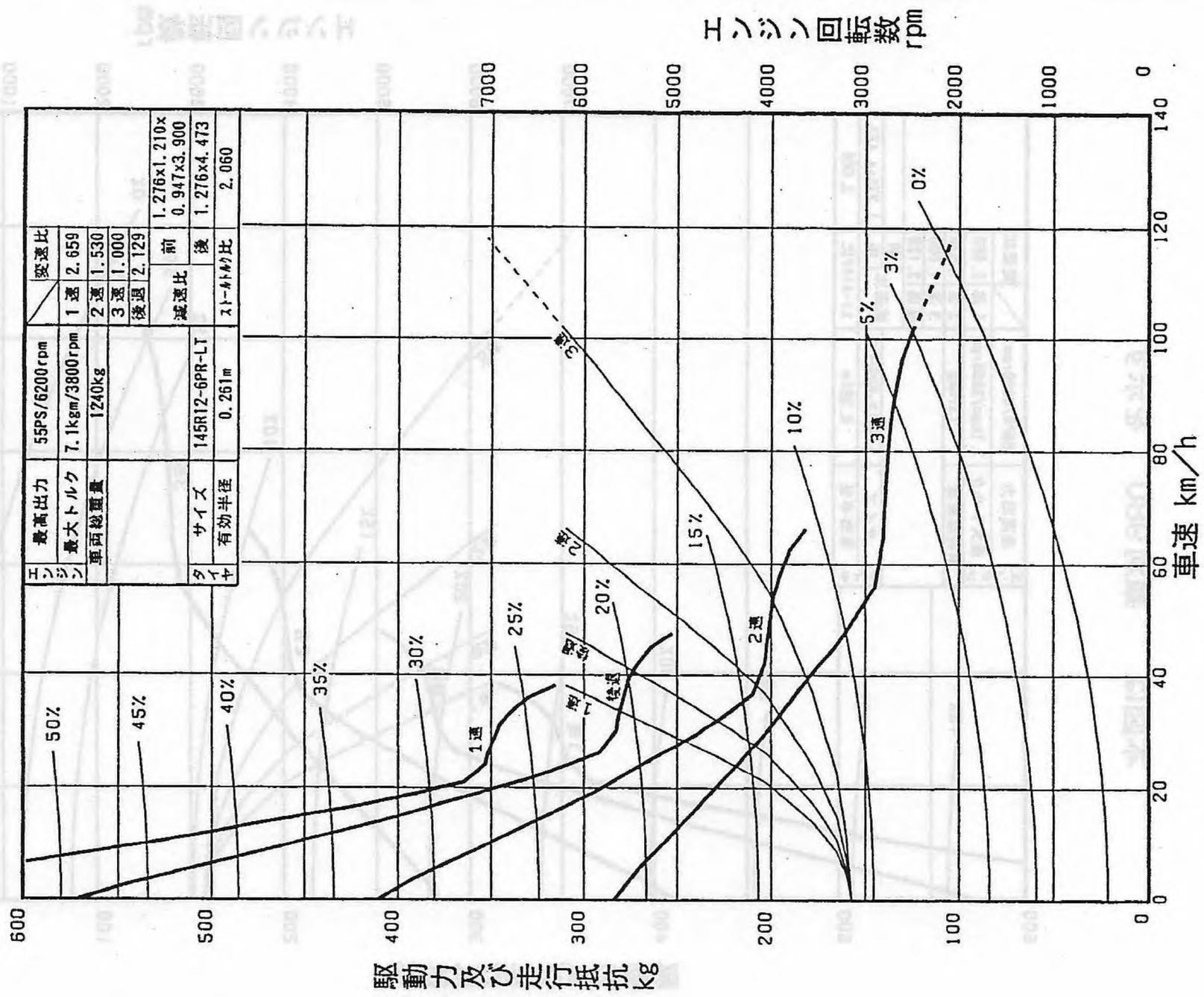

スバル V-KS4型走行性能曲線図

本図は　類別290　を示す

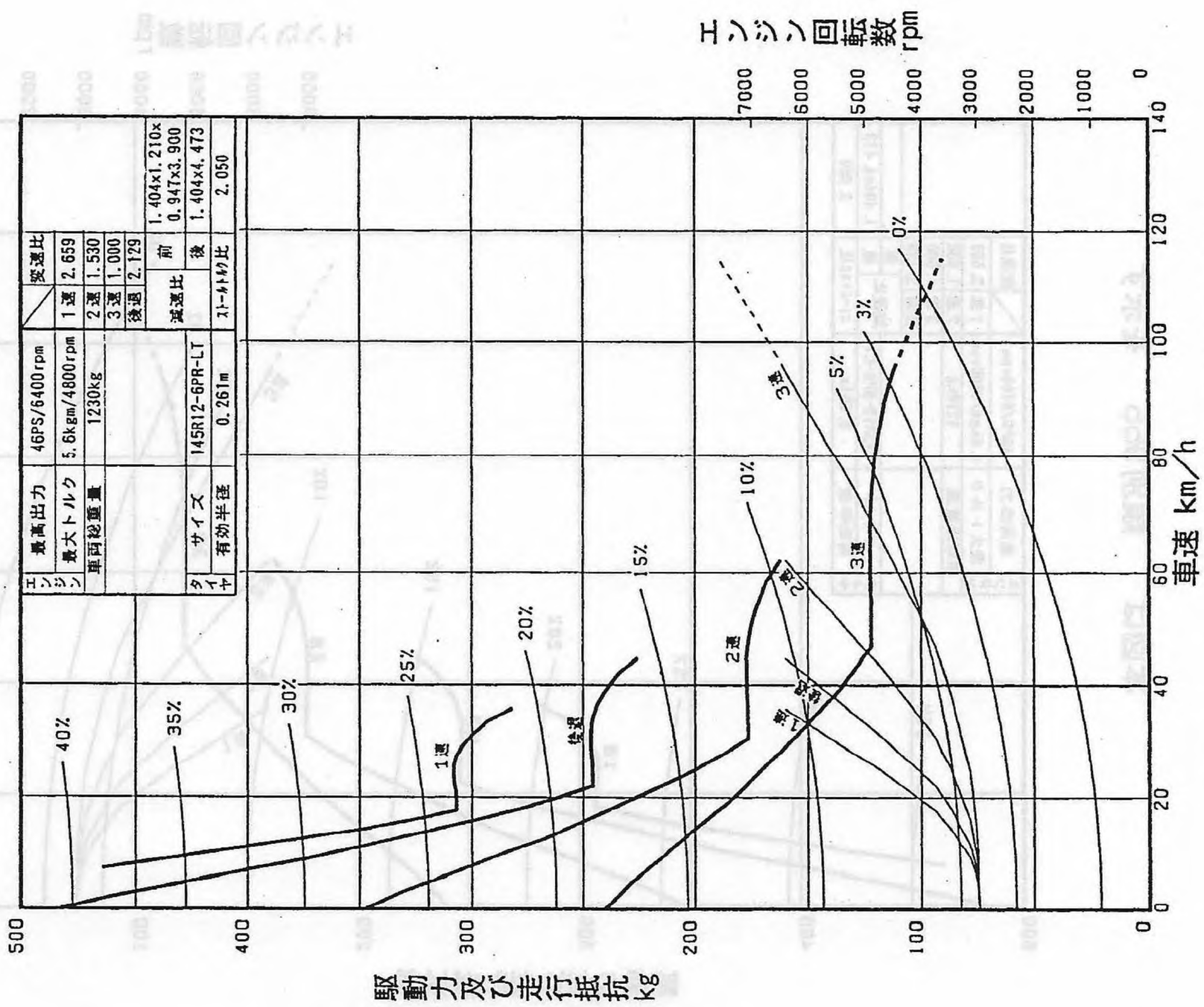

スバル V-KV3型走行性能曲線図

本図は　類別980　を示す

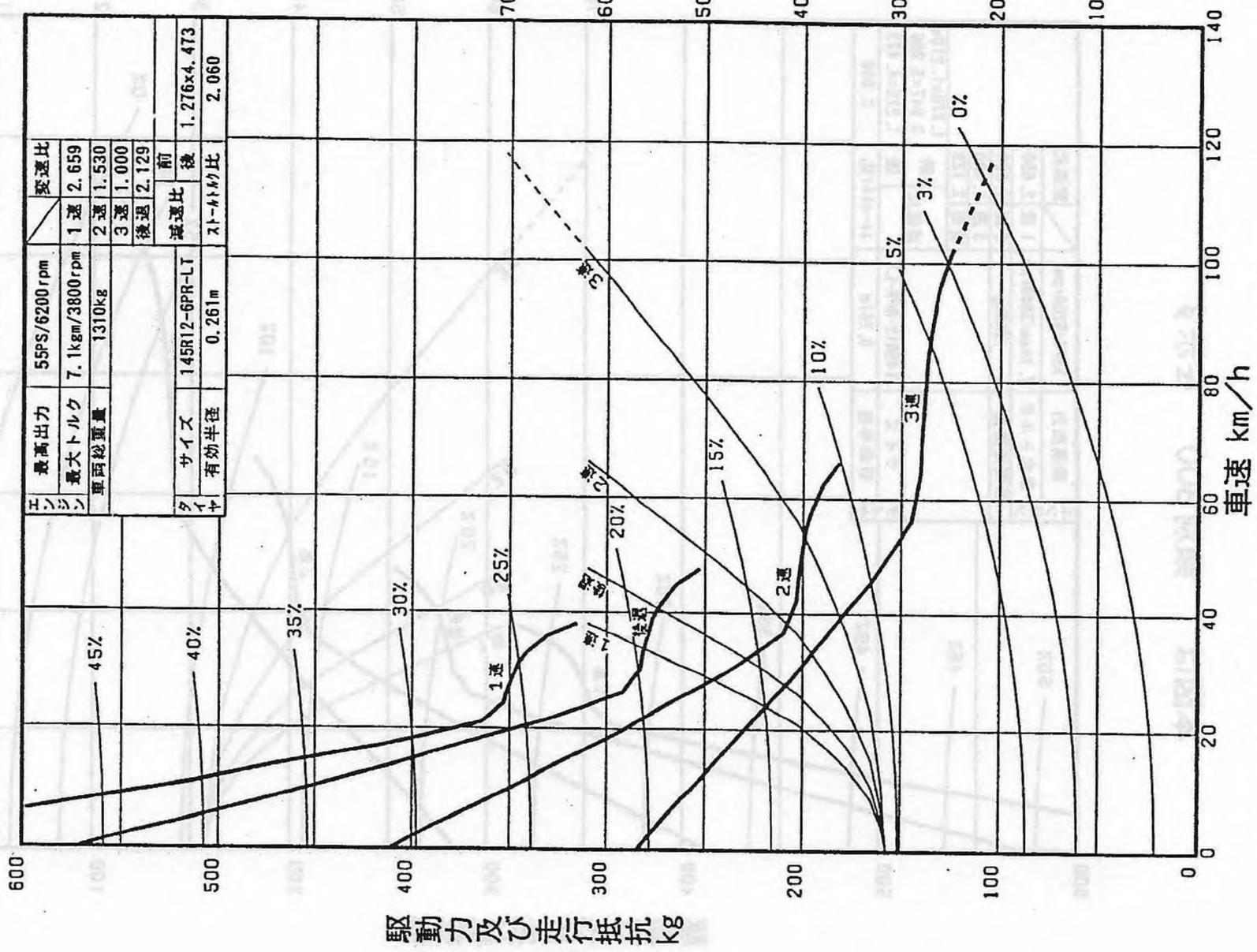

スバル V-KV3型走行性能曲線図

本図は　類別955　を示す

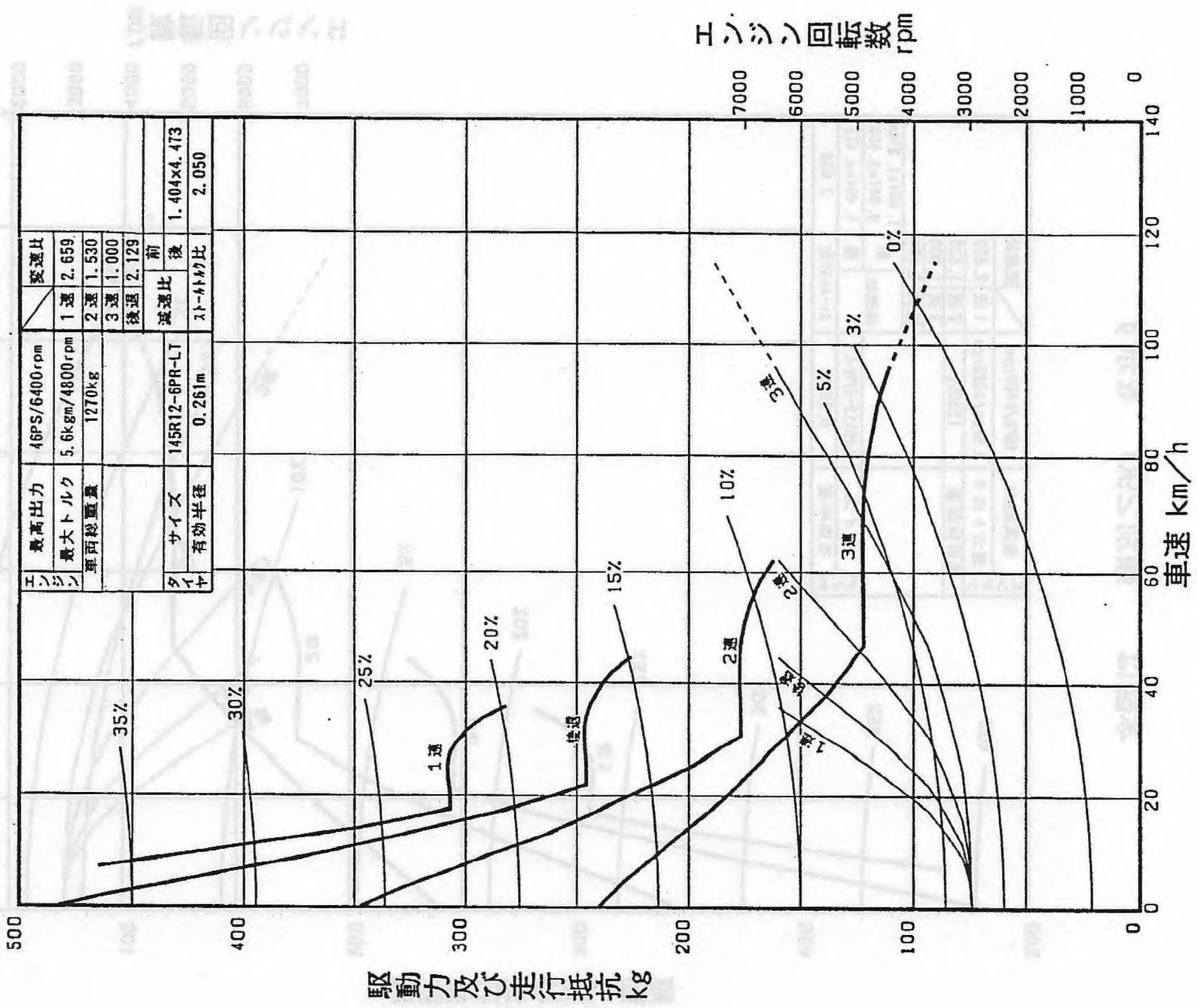

スバル V-KV4型走行性能曲線図

本図は　類別900　を示す

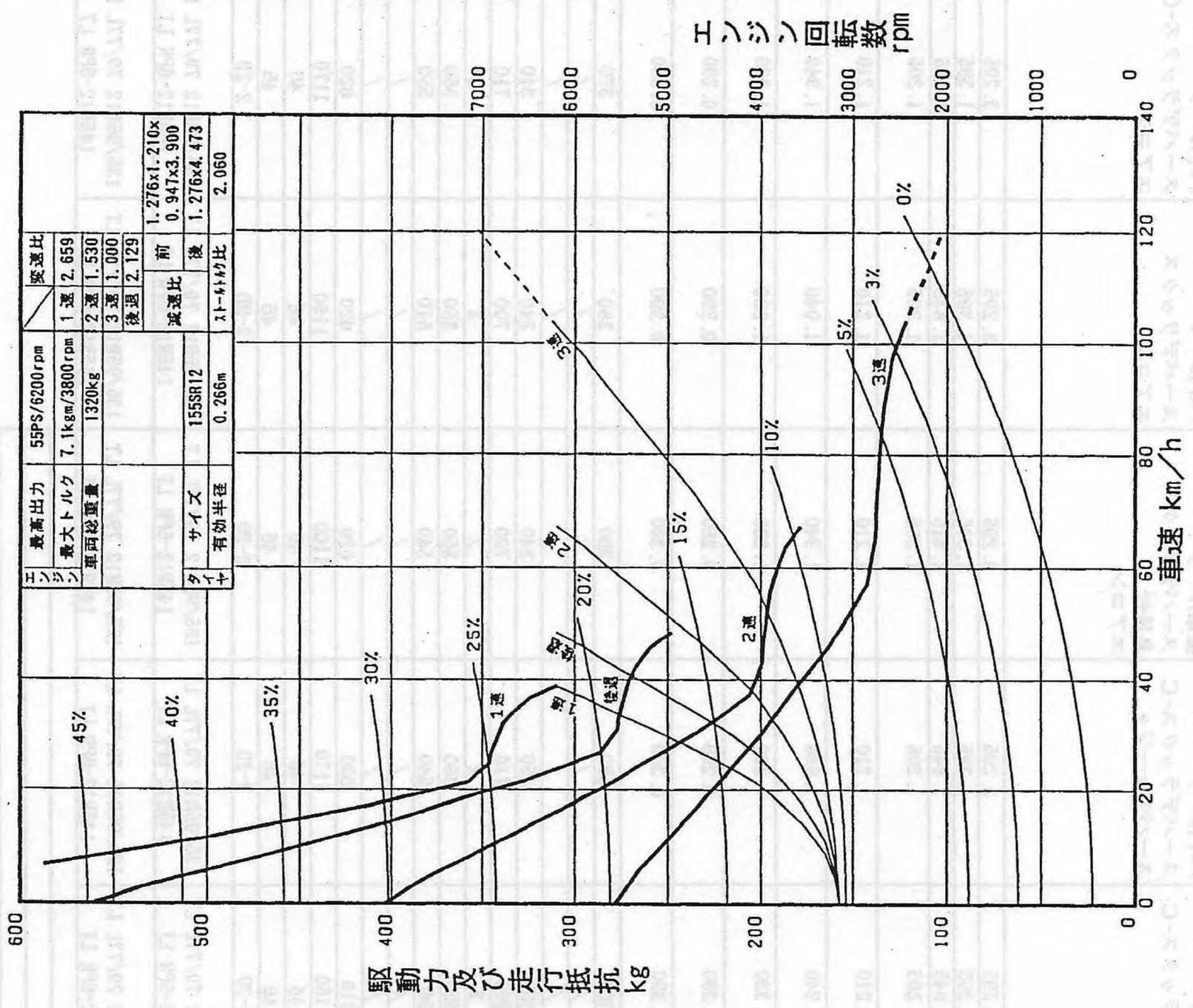

スバル V-KV4型走行性能曲線図

本図は　類別780　を示す

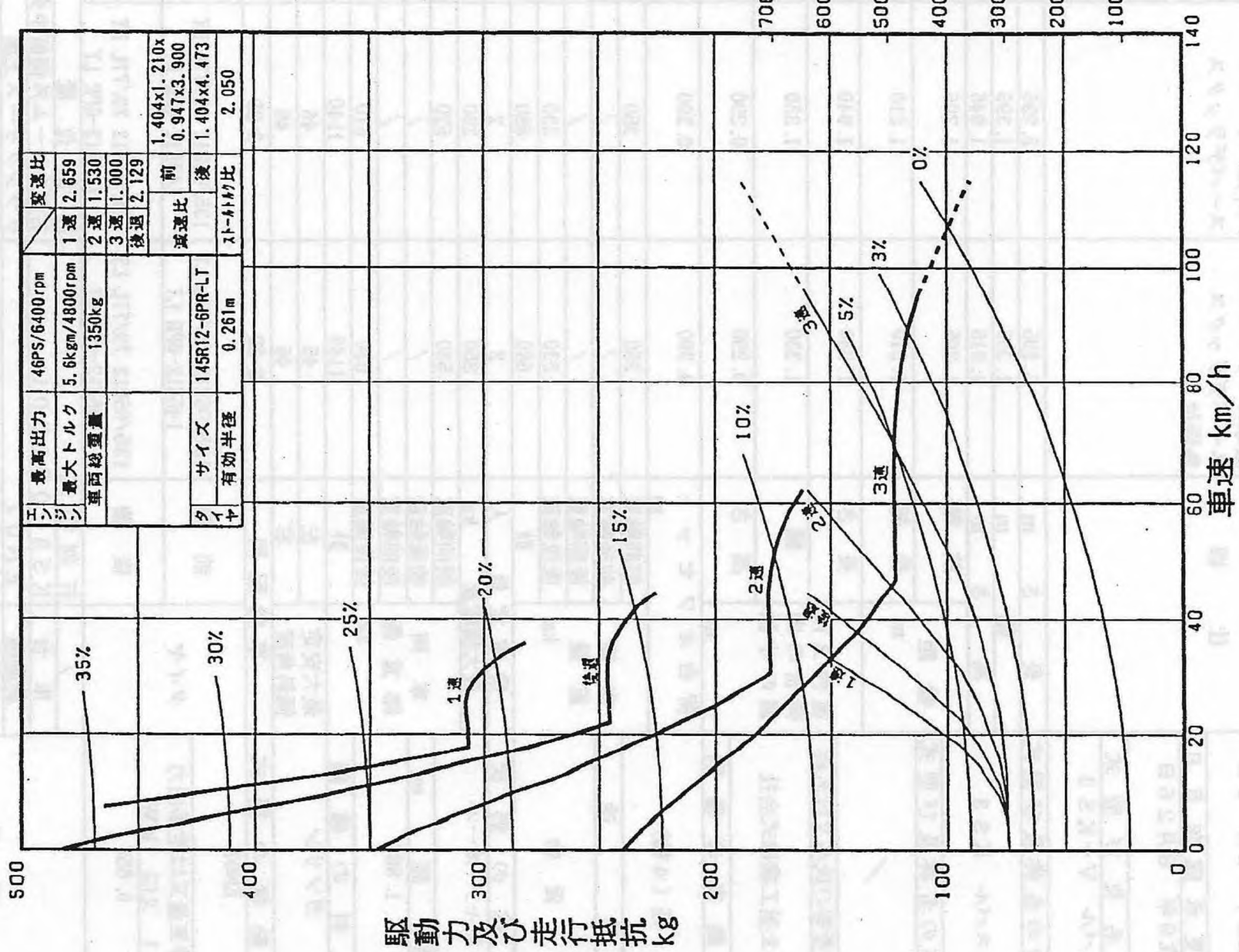

6－3 主要諸元表 ■ V－KS3（トラック 2WD）

指定番号	類別区分番号		032	062	072	082	122	201	211
6480									
指定年月日	仕様		三方開式 標準ルーフ スーパデラックス 鳥居付	三方開式 ハイルーフ スーパデラックス	三方開式 ハイルーフ スーパデラックス-C	三方開式 ハイルーフ スーパデラックス-C スーパチャージャ	三方開式 標準ルーフ スーパデラックス 鳥居付 エアコン	三方開式 ハイルーフ スーパデラックス エアコン	三方開式 ハイルーフ スーパデラックス-C エアコン
平成2年 2月 9日									
変更承認年月日									
平成9年 8月26日									
車名及び型式									
スバル V－KS3									
車台の名称及び型式	長さ m		3.295	3.295	3.295	3.295	3.295	3.295	3.295
スバル KS3	幅 m		1.395	1.395	1.395	1.395	1.395	1.395	1.395
	高さ m		1.815	1.845	1.845	1.845	1.815	1.845	1.845
車体の名称及び型式	輪距 m	前輪	1.205	1.205	1.205	1.205	1.205	1.205	1.205
／		後輪	1.210	1.210	1.210	1.210	1.210	1.210	1.210
製作者等の氏名又は名称	室内又は荷台の内側の寸法 m	長さ	1.940	1.940	1.940	1.940	1.940	1.940	1.940
富士重工業株式会社		幅	1.330	1.330	1.330	1.330	1.330	1.330	1.330
自動車の種別		高さ	0.290	0.290	0.290	0.290	0.290	0.290	0.290
軽（4輪）	荷台オフセット m		0.390	0.390	0.390	0.390	0.390	0.390	0.390
用途	車両重量 kg	前前軸重	350	350	360	360	360	360	370
貨物		前後軸重	/	/	/	/	/	/	/
		後前軸重	/	/	/	/	/	/	/
		後後軸重	330	330	330	350	340	340	340
		計	680	680	690	710	700	700	710
車体の形状	乗車定員 人		2	2	2	2	2	2	2
キャブ・オーバ	最大積載量 kg		350	350	350	350	350	350	350
軸距 m	車両総重量 kg	前前軸重	530	530	540	540	540	540	550
1.885		前後軸重	/	/	/	/	/	/	/
		後前軸重	/	/	/	/	/	/	/
		後後軸重	610	610	610	630	620	620	620
燃料の種類		計	1140	1140	1150	1170	1160	1160	1170
ガソリン	最大安定傾斜角度	左	46	46	46	46	46	46	46
		右	46	46	46	46	46	46	46
原動機の型式	車輪配列		2-2D	2-2D	2-2D	2-2D	2-2D	2-2D	2-2D
EN07	タイヤ	前輪	135/95R12 79/77L LT 145R12-6PR LT	135/95R12 79/77L LT 145R12-6PR LT	135/95R12 79/77L LT 145R12-6PR LT	135/95R12 79/77L LT 145R12-6PR LT	135/95R12 79/77L LT 145R12-6PR LT	135/95R12 79/77L LT 145R12-6PR LT	135/95R12 79/77L LT 145R12-6PR LT
総排気量又は定格出力 1 又は kW		後輪	135/95R12 79/77L LT 145R12-6PR LT	135/95R12 79/77L LT 145R12-6PR LT	135/95R12 79/77L LT 145R12-6PR LT	135/95R12 79/77L LT 145R12-6PR LT	135/95R12 79/77L LT 145R12-6PR LT	135/95R12 79/77L LT 145R12-6PR LT	135/95R12 79/77L LT 145R12-6PR LT
0.658									

備考				
	/	打刻様式	打刻位置	
	車台	KS3－001301	右側フレーム外側面中央	
	原動機	EN07	クランクケース上面	
	通称名	スバル サンバー		
	許容限度	類別区分番号	前前軸重	後後軸重	車両総重量
		全類別	710kg（ﾀｲﾔの許容値より小）	850kg（ﾗｼﾞｱﾙﾀｲﾔの許容値より小）	1560kg

注. 本頁の類別は従来車と変更なし。

指定番号	類別区分番号		221	270	280	290	310	※380	※420
6480									
指定年月日 平成2年 2月 9日	仕様		三方開式 ハイルーフ スーパデラックス-C スーパチャージャ エアコン	三方開式 標準ルーフ スタンダード スペシャルーB 鳥居付	三方開式 標準ルーフ スタンダード スペシャルーB 鳥居付 エアコン	三方開式 標準ルーフ スーパデラックス クラシック	三方開式 標準ルーフ スーパデラックス クラシック エアコン	三方開式 標準ルーフ スタンダード スペシャルーB mpi 鳥居付 エアコン 3AT	三方開式 標準ルーフ スーパデラックス クラシック mpi エアコン 3AT
変更承認年月日 平成9年 8月26日									
車名及び型式 スバル V−KS3									
車台の名称及び型式	長さ m		3.295	3.295	3.295	3.295	3.295	3.295	3.295
スバル KS3	幅 m		1.395	1.395	1.395	1.395	1.395	1.395	1.395
	高さ m		1.845	1.825	1.825	1.750	1.750	1.815	1.750
車体の名称及び型式	輪距 m	前輪	1.205	1.205	1.205	1.205	1.205	1.205	1.205
/		後輪	1.210	1.210	1.210	1.210	1.210	1.210	1.210
製作者等の氏名又は名称	室内又は荷台の内側の寸法 m	長さ	1.940	1.940	1.940	1.940	1.940	1.940	1.940
富士重工業株式会社		幅	1.330	1.330	1.330	1.330	1.330	1.330	1.330
自動車の種別		高さ	0.290	0.290	0.290	0.290	0.290	0.290	0.290
軽（4輪）	荷台オフセット m		0.390	0.390	0.390	0.390	0.390	0.390	0.390
用途	車両重量 kg	前前軸重	370	350	360	350	360	360	360
貨物		前後軸重	/	/	/	/	/	/	/
		後前軸重	/	/	/	/	/	/	/
		後後軸重	360	330	340	330	340	370	370
		計	730	680	700	680	700	730	730
車体の形状	乗車定員 人		2	2	2	2	2	2	2
キャブ・オーバ	最大積載量 kg		350	350	350	350	350	350	350
軸距 m	車両総重量 kg	前前軸重	550	530	540	530	540	540	540
1.885		前後軸重	/	/	/	/	/	/	/
		後前軸重	/	/	/	/	/	/	/
		後後軸重	640	610	620	610	620	650	650
燃料の種類		計	1190	1140	1160	1140	1160	1190	1190
ガソリン	最大安定傾斜角度	左	46	46	46	46	46	46	46
		右	46	46	46	46	46	46	46
原動機の型式	車輪配列		2-2D	2-2D	2-2D	2-2D	2-2D	2-2D	2-2D
EN07	タイヤ	前輪	135/95R12 79/77L LT 145R12-6PR LT	5.00-12-4PR ULT	5.00-12-4PR ULT	135/95R12 79/77L LT 145R12-6PR LT	135/95R12 79/77L LT 145R12-6PR LT	135/95R12 79/77L LT 145R12-6PR LT	135/95R12 79/77L LT 145R12-6PR LT
総排気量又は定格出力 l 又は kW									
0.658		後輪	135/95R12 79/77L LT 145R12-6PR LT	5.00-12-6PR ULT	5.00-12-6PR ULT	135/95R12 79/77L LT 145R12-6PR LT	135/95R12 79/77L LT 145R12-6PR LT	135/95R12 79/77L LT 145R12-6PR LT	135/95R12 79/77L LT 145R12-6PR LT

備考				
	/	打刻様式	打刻位置	
	車台	KS3−001301	右側フレーム外側面中央	
	原動機	EN07	クランクケース上面	
	通称名	スバル サンバー		
	許容限度	類別区分番号	前前軸重	後後軸重	車両総重量
		全類別	710kg(ﾀｲﾔの許容値より小)	850kg(ﾗｼﾞｱﾙﾀｲﾔの許容値より小)	1560kg

注. ※印は類別区分番号の追加を示す。

指定番号	類別区分番号		※460	※470	/	/	/	/	/
6480									
指定年月日 平成2年 2月 9日	仕様		三方開式 ハイルーフ スーパデラックス-C スーパチャージャ 3AT	三方開式 ハイルーフ スーパデラックス-C スーパチャージャ エアコン 3AT	/	/	/	/	/
変更承認年月日 平成9年 8月26日									
車名及び型式 スバル V－KS3									
車台の名称及び型式	長さ m		3.295	3.295	/	/	/	/	/
スバル KS3	幅 m		1.395	1.395	/	/	/	/	/
	高さ m		1.845	1.845	/	/	/	/	/
車体の名称及び型式	輪距 m	前輪	1.205	1.205	/	/	/	/	/
／		後輪	1.210	1.210	/	/	/	/	/
製作者等の氏名又は名称	室内又は荷台の内側の寸法 m	長さ	1.940	1.940	/	/	/	/	/
富士重工業株式会社		幅	1.330	1.330	/	/	/	/	/
自動車の種別		高さ	0.290	0.290	/	/	/	/	/
軽（4輪）	荷台オフセット m		0.390	0.390	/	/	/	/	/
用途	車両重量 kg	前前軸重	360	370	/	/	/	/	/
		前後軸重	/	/	/	/	/	/	/
貨物		後前軸重	/	/	/	/	/	/	/
		後後軸重	370	380	/	/	/	/	/
		計	730	750	/	/	/	/	/
車体の形状	乗車定員 人		2	2	/	/	/	/	/
キャブ・オーバ	最大積載量 kg		350	350	/	/	/	/	/
軸距 m	車両総重量 kg	前前軸重	540	550	/	/	/	/	/
1.885		前後軸重	/	/	/	/	/	/	/
		後前軸重	/	/	/	/	/	/	/
燃料の種類		後後軸重	650	660	/	/	/	/	/
ガソリン		計	1190	1210	/	/	/	/	/
	最大安定傾斜角度	左	46	46	/	/	/	/	/
原動機の型式		右	46	46	/	/	/	/	/
EN07	車輪配列		2-2D	2-2D	/	/	/	/	/
総排気量又は定格出力 1 又は kW	タイヤ	前輪	135/95R12 79/77L LT 145R12-6PR LT	135/95R12 79/77L LT 145R12-6PR LT	/	/	/	/	/
0.658		後輪	135/95R12 79/77L LT 145R12-6PR LT	135/95R12 79/77L LT 145R12-6PR LT	/	/	/	/	/

備考				
	/	打刻様式	打刻位置	
	車台	KS3－001301	右側フレーム外側面中央	
	原動機	EN07	クランクケース上面	
	通称名	スバル サンバー		
	許容限度	類別区分番号	前前軸重	後後軸重	車両総重量
		全類別	710kg(ﾀｲﾔの許容値より小)	850kg(ﾗｼﾞｱﾙﾀｲﾔの許容値より小)	1560kg

注.※印は類別区分番号の追加を示す。

指定番号	類別区分番号		032	042	062	072	091	141	151
6481									
指定年月日 平成2年 2月 9日	仕様		三方開式 標準ルーフ スーパデラックス-A 鳥居付 セレクティブ4WD	三方開式 標準ルーフ スーパデラックス スーパチャージャ 鳥居付 セレクティブ4WD	三方開式 ハイルーフ スーパデラックス セレクティブ4WD	三方開式 ハイルーフ スーパデラックス-C セレクティブ4WD	三方開式 標準ルーフ スーパデラックス-A 鳥居付 エアコン セレクティブ4WD	三方開式 ハイルーフ スーパデラックス エアコン セレクティブ4WD	三方開式 ハイルーフ スーパデラックス-C エアコン セレクティブ4WD
変更承認年月日 平成9年 8月26日									
車名及び型式 スバル V－KS4									
車台の名称及び型式	長さ m		3.295	3.295	3.295	3.295	3.295	3.295	3.295
スバル KS4	幅 m		1.395	1.395	1.395	1.395	1.395	1.395	1.395
	高さ m		1.815	1.815	1.845	1.845	1.815	1.845	1.845
車体の名称及び型式	輪距 m	前輪	1.205	1.205	1.205	1.205	1.205	1.205	1.205
／		後輪	1.210	1.210	1.210	1.210	1.210	1.210	1.210
製作者等の氏名又は名称	室内又は荷台の内側の寸法	長さ	1.940	1.940	1.940	1.940	1.940	1.940	1.940
富士重工業株式会社		幅	1.330	1.330	1.330	1.330	1.330	1.330	1.330
自動車の種別	m	高さ	0.290	0.290	0.290	0.290	0.290	0.290	0.290
軽（4輪）	荷台オフセット m		0.390	0.390	0.390	0.390	0.390	0.390	0.390
用途	車両重量 kg	前前軸重	380	390	380	390	390	390	390
		前後軸重	/	/	/	/	/	/	/
貨物		後前軸重	/	/	/	/	/	/	/
		後後軸重	350	360	350	350	360	360	360
		計	730	750	730	740	750	750	750
車体の形状	乗車定員 人		2	2	2	2	2	2	2
キャブ・オーバ	最大積載量 kg		350	350	350	350	350	350	350
軸距 m	車両総重量 kg	前前軸重	560	570	560	570	570	570	570
1.885		前後軸重	/	/	/	/	/	/	/
		後前軸重	/	/	/	/	/	/	/
		後後軸重	630	640	630	630	640	640	640
燃料の種類		計	1190	1210	1190	1200	1210	1210	1210
ガソリン	最大安定傾斜角度	左	47	47	47	47	47	47	47
		右	47	47	47	47	47	47	47
原動機の型式	車輪配列		2D(S)-2D	2D(S)-2D	2D(S)-2D	2D(S)-2D	2D(S)-2D	2D(S)-2D	2D(S)-2D
EN07	タイヤ	前輪	135/95R12 79/77L LT 145R12-6PR LT	135/95R12 79/77L LT 145R12-6PR LT	135/95R12 79/77L LT 145R12-6PR LT	135/95R12 79/77L LT 145R12-6PR LT	135/95R12 79/77L LT 145R12-6PR LT	135/95R12 79/77L LT 145R12-6PR LT	135/95R12 79/77L LT 145R12-6PR LT
総排気量又は定格出力 l 又は kW 0.658		後輪	135/95R12 79/77L LT 145R12-6PR LT	135/95R12 79/77L LT 145R12-6PR LT	135/95R12 79/77L LT 145R12-6PR LT	135/95R12 79/77L LT 145R12-6PR LT	135/95R12 79/77L LT 145R12-6PR LT	135/95R12 79/77L LT 145R12-6PR LT	135/95R12 79/77L LT 145R12-6PR LT
備考	／	打刻様式		打刻位置					
	車台	KS4－001301		右側フレーム外側面中央					
	原動機	EN07		クランクケース上面					
	通称名	スバル サンバー							
	許容限度	類別区分番号	前前軸重		後後軸重		車両総重量		
		全類別	710kg(タイヤの許容値より小)		850kg(ラジアルタイヤの許容値より小)		1560kg		

注. 本頁の類別は従来車と変更なし。

指定番号	類別区分番号		180	190	200	210	220	※240	※250
6481									
指定年月日 平成2年 2月 9日	仕様		三方開式 標準ルーフ スタンダード スペシャルーB 鳥居付 セレクティブ4WD	三方開式 標準ルーフ スタンダード スペシャルーB 鳥居付 エアコン セレクティブ4WD	三方開式 標準ルーフ スーパデラックス クラシック セレクティブ4WD	三方開式 標準ルーフ スーパデラックス クラシック エアコン セレクティブ4WD	三方開式 標準ルーフ スーパデラックスー クラシック 鳥居付 セレクティブ4WD	三方開式 標準ルーフ スタンダード スペシャルーB mpi 鳥居付 3AT フルタイム4WD	三方開式 標準ルーフ スタンダード スペシャルーB mpi 鳥居付 エアコン 3AT フルタイム4WD
変更承認年月日 平成9年 8月26日									
車名及び型式 スバル V−KS4									
車台の名称及び型式	長さ m		3.295	3.295	3.295	3.295	3.295	3.295	3.295
スバル KS4	幅 m		1.395	1.395	1.395	1.395	1.395	1.395	1.395
	高さ m		1.825	1.825	1.750	1.750	1.815	1.815	1.815
車体の名称及び型式	輪距 m	前輪	1.205	1.205	1.205	1.205	1.205	1.205	1.205
／		後輪	1.210	1.210	1.210	1.210	1.210	1.210	1.210
製作者等の氏名又は名称	室内又は荷台の内側の寸法 m	長さ	1.940	1.940	1.940	1.940	1.940	1.940	1.940
富士重工業株式会社		幅	1.330	1.330	1.330	1.330	1.330	1.330	1.330
自動車の種別		高さ	0.290	0.290	0.290	0.290	0.290	0.290	0.290
軽（4輪）	荷台オフセット m		0.390	0.390	0.390	0.390	0.390	0.390	0.390
用途	車両重量 kg	前前軸重	380	390	380	390	390	370	380
		前後軸重	/	/	/	/	/	/	/
貨物		後前軸重	/	/	/	/	/	/	/
		後後軸重	350	360	350	360	350	370	380
		計	730	750	730	750	740	740	760
車体の形状	乗車定員 人		2	2	2	2	2	2	2
キャブ・オーバ	最大積載量 kg		350	350	350	350	350	350	350
軸距 m	車両総重量 kg	前前軸重	560	570	560	570	570	550	560
1.885		前後軸重	/	/	/	/	/	/	/
		後前軸重	/	/	/	/	/	/	/
		後後軸重	630	640	630	640	630	650	660
燃料の種類		計	1190	1210	1190	1210	1200	1200	1220
ガソリン	最大安定傾斜角度	左	47	47	47	47	47	47	47
		右	47	47	47	47	47	47	47
原動機の型式	車輪配列		2D(S)-2D	2D(S)-2D	2D(S)-2D	2D(S)-2D	2D(S)-2D	2D-2D	2D-2D
EN07	タイヤ	前輪	5.00-12-4PR ULT	5.00-12-4PR ULT	135/95R12 79/77L LT 145R12-6PR LT	135/95R12 79/77L LT 145R12-6PR LT	135/95R12 79/77L LT 145R12-6PR LT	135/95R12 79/77L LT 145R12-6PR LT	135/95R12 79/77L LT 145R12-6PR LT
総排気量又は定格出力 l 又は kW 0.658		後輪	5.00-12-6PR ULT	5.00-12-6PR ULT	135/95R12 79/77L LT 145R12-6PR LT	135/95R12 79/77L LT 145R12-6PR LT	135/95R12 79/77L LT 145R12-6PR LT	135/95R12 79/77L LT 145R12-6PR LT	135/95R12 79/77L LT 145R12-6PR LT

備考					
	/	打刻様式	打刻位置		
	車台	KS4−001301	右側フレーム外側面中央		
	原動機	EN07	クランクケース上面		
	通称名	スバル サンバー			
	許容限度	類別区分番号	前前軸重	後後軸重	車両総重量
		全類別	710kg(ﾀｲﾔの許容値より小)	850kg(ﾗｼﾞｱﾙﾀｲﾔの許容値より小)	1560kg

注. ※印は類別区分番号の追加を示す。

指定番号	類別区分番号		※290	※300	※320	/	/	/	/
6481									
指定年月日 平成2年 2月 9日	仕様		三方開式 標準ルーフ スーパデラックス クラシック mpi エアコン 3AT フルタイム4WD	三方開式 標準ルーフ スーパデラックス-A スーパチャージャ 鳥居付 3AT フルタイム4WD	三方開式 標準ルーフ スーパデラックス-A スーパチャージャ 鳥居付 パワーステアリング 3AT フルタイム4WD	/	/	/	/
変更承認年月日 平成9年 8月26日									
車名及び型式 スバル V-KS4									
車台の名称及び型式	長さ m		3.295	3.295	3.295	/	/	/	/
スバル KS4	幅 m		1.395	1.395	1.395	/	/	/	/
	高さ m		1.750	1.815	1.815	/	/	/	/
車体の名称及び型式	輪距 m	前輪	1.205	1.205	1.205	/	/	/	/
/		後輪	1.210	1.210	1.210	/	/	/	/
製作者等の氏名又は名称	室内又は荷台の内側の寸法 m	長さ	1.940	1.940	1.940	/	/	/	/
富士重工業株式会社		幅	1.330	1.330	1.330	/	/	/	/
自動車の種別		高さ	0.290	0.290	0.290	/	/	/	/
軽（4輪）	荷台オフセット m		0.390	0.390	0.390	/	/	/	/
用途	車両重量 kg	前前軸重	390	390	400	/	/	/	/
貨物		前後軸重	/	/	/	/	/	/	/
		後前軸重	/	/	/	/	/	/	/
		後後軸重	380	390	380	/	/	/	/
		計	770	780	780	/	/	/	/
車体の形状	乗車定員 人		2	2	2	/	/	/	/
キャブ・オーバ	最大積載量 kg		350	350	350	/	/	/	/
軸距 m	車両総重量 kg	前前軸重	570	570	580	/	/	/	/
1.885		前後軸重	/	/	/	/	/	/	/
		後前軸重	/	/	/	/	/	/	/
		後後軸重	660	670	660	/	/	/	/
燃料の種類		計	1230	1240	1240	/	/	/	/
ガソリン	最大安定傾斜角度	左	47	47	47	/	/	/	/
		右	47	47	47	/	/	/	/
原動機の型式	車輪配列		2D-2D	2D-2D	2D-2D	/	/	/	/
EN07	タイヤ	前輪	135/95R12 79/77L LT 145R12-6PR LT	135/95R12 79/77L LT 145R12-6PR LT	135/95R12 79/77L LT 145R12-6PR LT	/	/	/	/
総排気量又は定格出力 l 又は kW 0.658		後輪	135/95R12 79/77L LT 145R12-6PR LT	135/95R12 79/77L LT 145R12-6PR LT	135/95R12 79/77L LT 145R12-6PR LT				

備考					
	/	打刻様式	打刻位置		
	車台	KS4-001301	右側ﾌﾚｰﾑ外側面中央		
	原動機	EN07	ｸﾗﾝｸｹｰｽ上面		
	通称名	スバル サンバー			
	許容限度	類別区分番号	前前軸重番号	後後軸重	車両総重量
		全類別	710kg(ﾀｲﾔの許容値より小)	850kg(ﾀｲﾔの許容値より小)	1560kg

注. ※印は類別区分番号の追加を示す。

■ V－KV3（パネルバン、バン、ディアス 2WD）

指定番号	類別区分番号		010	030	060	133	211	273	411
6482									
指定年月日 平成2年 2月 9日	仕様		5ドア 標準ルーフ スタンダード 2シータ	5ドア 標準ルーフ スタンダード	5ドア ハイルーフ スタンダード 2シータ	5ドア ハイルーフ Dias mpi エアコン	パネルバン ハイルーフ スタンダード	5ドア ハイルーフ スーパデラックス エアコン	5ドア ハイルーフ DiasⅡ スーパチャージャ サンサンルーフ エアコン パワーステアリング
変更承認年月日 平成9年 8月26日									
車名及び型式 スバル V－KV3									
車台の名称及び型式	長さ m		3.295	3.295	3.295	3.295	3.295	3.295	3.295
スバル KV3	幅 m		1.395	1.395	1.395	1.395	1.395	1.395	1.395
	高さ m		1.780	1.780	1.910	1.890	1.930	1.900	1.890
車体の名称及び型式	輪距 m	前輪	1.205	1.205	1.205	1.205	1.205	1.205	1.205
／		後輪	1.210	1.210	1.210	1.210	1.210	1.210	1.210
製作者等の氏名又は名称	室内又は荷台の内側の寸法	長さ	1.820	1.820 (0.970)	1.820	1.780 (0.930)	1.915	1.780 (0.970)	1.780 (0.930)
富士重工業株式会社		幅	1.240	1.240 (1.260)	1.240	1.240 (1.260)	1.240	1.240 (1.260)	1.240 (# 1.255, ＊ 1.260)
自動車の種別	m	高さ	1.115	1.115 (1.115)	1.230	1.220 (1.220)	1.245	1.230 (1.230)	1.165 (1.150)
軽（4輪）	荷台オフセット m		0.530	0.495 (0.090)	0.530	0.495 (0.105)	0.405	0.495 (0.090)	0.495 (0.105)
用途	車両重量 kg	前前軸重	380	380	380	410	370	400	450
		前後軸重	/	/	/	/	/	/	/
貨物		後前軸重	/	/	/	/	/	/	/
		後後軸重	400	410	400	440	420	420	480
		計	780	790	780	850	790	820	930
車体の形状	乗車定員 人		2	2(4)	2	2(4)	2	2(4)	2(4)
バン	最大積載量 kg		350	350(200)	350	200(100)	350	350(200)	200(100)
軸距 m	車両総重量 kg	前前軸重	585	585(545)	585	575(575)	550	605(565)	615(615)
1.885		前後軸重	/	/	/	/	/	/	/
		後前軸重	/	/	/	/	/	/	/
		後後軸重	655	665(665)	655	585(595)	700	675(675)	625(635)
燃料の種類		計	1240	1250(1210)	1240	1160(1170)	1250	1280(1240)	1240(1250)
ガソリン	最大安定傾斜角度	左	42	42	42	43	41	42	40
		右	42	42	42	43	41	42	40
原動機の型式	車輪配列		2-2D	2-2D	2-2D	2-2D	2-2D	2-2D	2-2D
EN07	タイヤ	前輪	5.00-12-4PR ULT	5.00-12-4PR ULT	5.00-12-4PR ULT	145SR12	5.00-12-4PR ULT	135/95R12 79/77L LT 145R12-6PR LT	155SR12
総排気量又は定格出力 1 又は kW 0.658		後輪	5.00-12-6PR ULT	5.00-12-6PR ULT	5.00-12-6PR ULT	145SR12	5.00-12-6PR ULT	135/95R12 79/77L LT 145R12-6PR LT	155SR12

備考

/	打刻様式	打刻位置
車台	KV3－001301	右側フレーム外側面中央
原動機	EN07	クランクケース上面
通称名	スバル サンバー	

許容限度

類別区分番号	前前軸重	後後軸重	車両総重量
133	710kg(155SR12の許容値より小)	740kg	1450kg
411	710kg(ﾀｲﾔの許容値より小)	740kg	1450kg
上記以外	710kg(ﾀｲﾔの許容値より小)	850kg(ﾗｼﾞｱﾙﾀｲﾔの許容値より小)	1560kg

注. #印は成型ﾀｲﾌﾟ、＊印はﾎﾞｰﾄﾞﾀｲﾌﾟを示す。本頁の類別は従来車と変更なし。

指定番号	類別区分番号	521	571	641	681	730	770	790
6482								
指定年月日 平成2年 2月 9日	仕様	5ドア ハイルーフ Dias mpi エアコン パワーステアリング	5ドア ハイルーフ Dias mpi サンサンルーフ エアコン パワーステアリング	パネルバン ハイルーフ スーパデラックス-C エアコン	5ドア ハイルーフ Dias クラシック mpi エアコン	5ドア ハイルーフ Dias クラシック mpi エアコン パワーステアリング	5ドア ハイルーフ スタンダード エアコン	5ドア ハイルーフ スーパデラックス エアコン パワーステアリング
変更承認年月日 平成9年 8月26日								
車名及び型式 スバル V−KV3								
車台の名称及び型式 スバル KV3	長さ m	3.295	3.295	3.295	3.295	3.295	3.295	3.295
	幅 m	1.395	1.395	1.395	1.395	1.395	1.395	1.395
	高さ m	1.890	1.890	1.920	1.890	1.890	1.910	1.900
車体の名称及び型式 ／	輪距 m 前輪	1.205	1.205	1.205	1.205	1.205	1.205	1.205
	輪距 m 後輪	1.210	1.210	1.210	1.210	1.210	1.210	1.210
製作者等の氏名又は名称 富士重工業株式会社	室内又は荷台の内側の寸法 長さ	1.780 (0.930)	1.780 (0.930)	1.915	1.780 (0.930)	1.780 (0.930)	1.820 (0.970)	1.780 (0.970)
	室内又は荷台の内側の寸法 幅	1.240 (1.260)	1.240 (1.260)	1.240	1.240 (1.260)	1.240 (1.260)	1.240 (1.260)	1.240 (1.260)
自動車の種別 軽（4輪）	室内又は荷台の内側の寸法 高さ m	1.220 (1.220)	1.165 (1.150)	1.245	1.220 (1.220)	1.220 (1.220)	1.230 (1.230)	1.230 (1.230)
	荷台オフセット m	0.495 (0.105)	0.495 (0.105)	0.405	0.495 (0.105)	0.495 (0.105)	0.495 (0.090)	0.495 (0.090)
用途 貨物	車両重量 kg 前前軸重	410	440	380	410	420	390	400
	車両重量 kg 前後軸重	/	/	/	/	/	/	/
	車両重量 kg 後前軸重	/	/	/	/	/	/	/
	車両重量 kg 後後軸重	440	460	430	440	440	420	420
	車両重量 kg 計	850	900	810	850	860	810	820
車体の形状 バン	乗車定員 人	2(4)	2(4)	2	2(4)	2(4)	2(4)	2(4)
	最大積載量 kg	200(100)	200(100)	350	200(100)	200(100)	350(200)	350(200)
軸距 m 1.885	車両総重量 kg 前前軸重	575(575)	605(605)	560	575(575)	585(585)	595(555)	605(565)
	車両総重量 kg 前後軸重	/	/	/	/	/	/	/
	車両総重量 kg 後前軸重	/	/	/	/	/	/	/
	車両総重量 kg 後後軸重	585(595)	605(615)	710	585(595)	585(595)	675(675)	675(675)
燃料の種類 ガソリン	車両総重量 kg 計	1160(1170)	1210(1220)	1270	1160(1170)	1170(1180)	1270(1230)	1280(1240)
	最大安定傾斜角度 左	43	40	41	43	43	43	43
	最大安定傾斜角度 右	43	40	41	43	43	43	43
原動機の型式 EN07	車輪配列	2-2D	2-2D	2-2D	2-2D	2-2D	2-2D	2-2D
総排気量又は定格出力 1 又は kW 0.658	タイヤ 前輪	145SR12	155SR12	135/95R12 79/77L LT 145R12-6PR LT	145SR12	145SR12	5.00-12-4PR ULT	135/95R12 79/77L LT 145R12-6PR LT
	タイヤ 後輪	145SR12	155SR12	135/95R12 79/77L LT 145R12-6PR LT	145SR12	145SR12	5.00-12-6PR ULT	135/95R12 79/77L LT 145R12-6PR LT

備考

/	打刻様式	打刻位置
車台	KV3−001301	右側フレーム外側面中央
原動機	EN07	クランクケース上面
通称名	スバル サンバー	

許容限度

類別区分番号	前前軸重	後後軸重	車両総重量
521, 571	710kg(155SR12の許容値より小)	740kg	1450kg
681, 730	710kg	740kg	1450kg
上記以外	710kg(ﾀｲﾔの許容値より小)	850kg(ﾗｼﾞｱﾙﾀｲﾔの許容値より小)	1560kg

注. 本頁の類別は従来車と変更なし。

指定番号	類別区分番号		※865	※890	※895	※910	※915	※920	※925
6482									
指定年月日 平成2年 2月 9日	仕様		5ドア ハイルーフ スタンダード mpi 2シータ 3AT	5ドア ハイルーフ スーパデラックス mpi エアコン 3AT	5ドア ハイルーフ スーパデラックス mpi エアコン パワーステアリング 3AT	5ドア ハイルーフ スーパデラックス クラシック エアコン パワーステアリング	5ドア ハイルーフ スーパデラックス クラシック mpi エアコン パワーステアリング 3AT	5ドア ハイルーフ Dias mpi エアコン 3AT	5ドア ハイルーフ Dias mpi エアコン パワーステアリング 3AT
変更承認年月日 平成9年 8月26日									
車名及び型式 スバル V−KV3									
車台の名称及び型式	長さ m		3.295	3.295	3.295	3.295	3.295	3.295	3.295
スバル KV3	幅 m		1.395	1.395	1.395	1.395	1.395	1.395	1.395
	高さ m		1.900	1.900	1.900	1.900	1.900	1.890	1.890
車体の名称及び型式	輪距 m	前輪	1.205	1.205	1.205	1.205	1.205	1.205	1.205
／		後輪	1.210	1.210	1.210	1.210	1.210	1.210	1.210
製作者等の氏名又は名称	室内又は荷台の内側の寸法	長さ	1.820	1.780 (0.970)	1.780 (0.970)	1.780 (0.970)	1.780 (0.970)	1.780 (0.930)	1.780 (0.930)
富士重工業株式会社		幅	1.240	1.240 (1.260)	1.240 (1.260)	1.240 (1.260)	1.240 (1.260)	1.240 (1.260)	1.240 (1.260)
自動車の種別	m	高さ	1.230	1.230 (1.230)	1.230 (1.230)	1.230 (1.230)	1.230 (1.230)	1.220 (1.220)	1.220 (1.220)
軽（4輪）	荷台オフセット m		0.530	0.495 (0.090)	0.495 (0.090)	0.495 (0.090)	0.495 (0.090)	0.495 (0.105)	0.495 (0.105)
用途	車両重量 kg	前前軸重	380	390	390	400	400	410	410
貨物		前後軸重	/	/	/	/	/	/	/
		後前軸重	/	/	/	/	/	/	/
		後後軸重	430	450	450	420	450	460	460
		計	810	840	840	820	850	870	870
車体の形状	乗車定員 人		2	2(4)	2(4)	2(4)	2(4)	2(4)	2(4)
バン	最大積載量 kg		350	350(200)	350(200)	350(200)	350(200)	200(100)	200(100)
軸距 m	車両総重量 kg	前前軸重	585	595(555)	595(555)	605(565)	605(565)	575(575)	575(575)
1.885		前後軸重	/	/	/	/	/	/	/
		後前軸重	/	/	/	/	/	/	/
		後後軸重	685	705(705)	705(705)	675(675)	705(705)	605(615)	605(615)
燃料の種類		計	1270	1300(1260)	1300(1260)	1280(1240)	1310(1270)	1180(1190)	1180(1190)
ガソリン	最大安定傾斜角度	左	42	42	42	42	42	43	43
		右	42	42	42	42	42	43	43
原動機の型式	車輪配列		2-2D	2-2D	2-2D	2-2D	2-2D	2-2D	2-2D
EN07	タイヤ	前輪	135/95R12 79/77L LT 145R12-6PR LT	135/95R12 79/77L LT 145R12-6PR LT	135/95R12 79/77L LT 145R12-6PR LT	135/95R12 79/77L LT 145R12-6PR LT	135/95R12 79/77L LT 145R12-6PR LT	145SR12	145SR12
総排気量又は定格出力 1 又は kW									
0.658		後輪	135/95R12 79/77L LT 145R12-6PR LT	135/95R12 79/77L LT 145R12-6PR LT	135/95R12 79/77L LT 145R12-6PR LT	135/95R12 79/77L LT 145R12-6PR LT	135/95R12 79/77L LT 145R12-6PR LT	145SR12	145SR12

備考

/	打刻様式	打刻位置	
車台	KV3−001301	右側フレーム外側面中央	
原動機	EN07	クランクケース上面	
通称名	スバル サンバー		

許容限度

類別区分番号	前前軸重	後後軸重	車両総重量
920, 925	710kg（155SR12の許容値より小）	740kg	1450kg
上記以外	710kg（タイヤの許容値より小）	850kg（ﾀｲﾔの許容値より小）	1560kg

注. ※は類別区分の追加を示す。

指定番号	類別区分番号		※930	※935	※945	※950	※955	※975	※980
6482									
指定年月日 平成2年 2月 9日	仕様		5ドア ハイルーフ Dias クラシック mpi エアコン 3AT	5ドア ハイルーフ Dias クラシック mpi エアコン パワーステアリング 3AT	5ドア ハイルーフ Dias mpi サンサンルーフ エアコン パワーステアリング 3AT	5ドア ハイルーフ DiasⅡ スーパチャージャ サンサンルーフ エアコン パワーステアリング 3AT	パネルバン ハイルーフ スタンダード mpi 3AT	パネルバン ハイルーフ スーパデラックス-C スーパチャージャ 3AT	パネルバン ハイルーフ スーパデラックス-C スーパチャージャ エアコン 3AT
変更承認年月日 平成9年 8月26日									
車名及び型式 スバル V−KV3									
車台の名称及び型式 スバル KV3	長さ m		3.295	3.295	3.295	3.295	3.295	3.295	3.295
	幅 m		1.395	1.395	1.395	1.395	1.395	1.395	1.395
	高さ m		1.890	1.890	1.890	1.890	1.920	1.920	1.920
車体の名称及び型式 ／	輪距 m	前輪	1.205	1.205	1.205	1.205	1.205	1.205	1.205
		後輪	1.210	1.210	1.210	1.210	1.210	1.210	1.210
製作者等の氏名又は名称 富士重工業株式会社	室内又は荷台の内側の寸法	長さ	1.780 (0.930)	1.780 (0.930)	1.780 (0.930)	1.780 (0.930)	1.915	1.915	1.915
		幅	1.240 (1.260)	1.240 (1.260)	1.240 (1.260)	1.240 (# 1.255, ＊ 1.260)	1.240	1.240	1.240
自動車の種別 軽（4輪）	m	高さ	1.220 (1.220)	1.220 (1.220)	1.165 (1.150)	1.165 (1.150)	1.245	1.245	1.245
	荷台オフセット m		0.495 (0.105)	0.495 (0.105)	0.495 (0.105)	0.495 (0.105)	0.405	0.405	0.405
用途 貨物	車両重量 kg	前前軸重	410	410	440	440	370	380	380
		前後軸重	/	/	/	/	/	/	/
		後前軸重	/	/	/	/	/	/	/
		後後軸重	460	460	480	500	440	450	470
		計	870	870	920	940	810	830	850
車体の形状 バン	乗車定員 人		2(4)	2(4)	2(4)	2(4)	2	2	2
	最大積載量 kg		200(100)	200(100)	200(100)	200(100)	350	350	350
軸距 m 1.885	車両総重量 kg	前前軸重	575(575)	575(575)	605(605)	605(605)	550	560	560
		前後軸重	/	/	/	/	/	/	/
		後前軸重	/	/	/	/	/	/	/
		後後軸重	605(615)	605(615)	625(635)	645(655)	720	730	750
燃料の種類 ガソリン		計	1180(1190)	1180(1190)	1230(1240)	1250(1260)	1270	1290	1310
	最大安定傾斜角度	左	43	43	40	40	41	41	41
		右	43	43	40	40	41	41	41
原動機の型式 EN07	車輪配列		2-2D	2-2D	2-2D	2-2D	2-2D	2-2D	2-2D
総排気量又は定格出力 l 又は kW 0.658	タイヤ	前輪	145SR12	145SR12	155SR12	155SR12	135/95R12 79/77L LT 145R12-6PR LT	135/95R12 79/77L LT 145R12-6PR LT	135/95R12 79/77L LT 145R12-6PR LT
		後輪	145SR12	145SR12	155SR12	155SR12	135/95R12 79/77L LT 145R12-6PR LT	135/95R12 79/77L LT 145R12-6PR LT	135/95R12 79/77L LT 145R12-6PR LT

備考					
	/	打刻様式	打刻位置		
	車台	KV3−001301	右側フレーム外側面中央		
	原動機	EN07	クランクケース上面		
	通称名	スバル サンバー			
	許容限度	類別区分番号	前前軸重	後後軸重	車両総重量
		955～980	710kg（タイヤの許容値より小）	850kg(タイヤの許容値より小)	1560kg
		上記以外	710kg（155SR12の許容値より小）	740kg	1450kg

注. ※印は類別区分番号の追加を示す。

指定番号	類別区分番号		231	/	/	/	/	/	/
6482									
指定年月日									
平成2年 2月 9日	仕様		バネルバン ハイルーフ スーパデラックス-C	/	/	/	/	/	/
変更承認年月日									
平成9年 8月26日									
車名及び型式									
スバル V－KV3									
車台の名称及び型式	長さ m		3.295	/	/	/	/	/	/
スバル KV3	幅 m		1.395	/	/	/	/	/	/
	高さ m		1.920	/	/	/	/	/	/
車体の名称及び型式	輪距 m	前輪	1.205	/	/	/	/	/	/
/		後輪	1.210	/	/	/	/	/	/
製作者等の氏名又は名称	室内又は荷台の内側の寸法 m	長さ	1.915	/	/	/	/	/	/
富士重工業株式会社		幅	1.240	/	/	/	/	/	/
自動車の種別		高さ	1.245	/	/	/	/	/	/
軽（4輪）	荷台オフセット m		0.405	/	/	/	/	/	/
用途	車両重量 kg	前前軸重	380	/	/	/	/	/	/
		前後軸重	/	/	/	/	/	/	/
貨物		後前軸重	/	/	/	/	/	/	/
		後後軸重	420	/	/	/	/	/	/
		計	800	/	/	/	/	/	/
車体の形状	乗車定員 人		2	/	/	/	/	/	/
バン	最大積載量 kg		350	/	/	/	/	/	/
軸距 m	車両総重量 kg	前前軸重	560	/	/	/	/	/	/
1.885		前後軸重	/	/	/	/	/	/	/
		後前軸重	/	/	/	/	/	/	/
		後後軸重	700	/	/	/	/	/	/
燃料の種類		計	1260	/	/	/	/	/	/
ガソリン	最大安定傾斜角度	左	41	/	/	/	/	/	/
		右	41	/	/	/	/	/	/
原動機の型式	車輪配列		2-2D	/	/	/	/	/	/
EN07	タイヤ	前輪	135/95R12 79/77L LT 145R12-6PR LT	/	/	/	/	/	/
総排気量又は定格出力 l 又は kW									
0.658		後輪	135/95R12 79/77L LT 145R12-6PR LT	/	/	/	/	/	/

備考					
	/	打刻様式	打刻位置		
	車台	KV3－001301	右側フレーム外側面中央		
	原動機	EN07	クランクケース上面		
	通称名	スバル サンバー			
	許容限度	類別区分番号	前前軸重	後後軸重	車両総重量
		231	710kg(ﾀｲﾔの許容値より小)	850kg(ﾗｼﾞｱﾙﾀｲﾔの許容値より小)	1560kg

注．本頁の類別は従来車と変更なし。

指定番号	類別区分番号		020	051	112	212	232	332	381
6483	仕様		5ドア 標準ルーフ スタンダード セレクティブ4WD	5ドア ハイルーフ スーパデラックス-C 2シータ セレクティブ4WD	5ドア ハイルーフ Dias エアコン セレクティブ4WD	パネルバン ハイルーフ スーパデラックス-C セレクティブ4WD	5ドア ハイルーフ スーパデラックス エアコン セレクティブ4WD	5ドア ハイルーフ DiasⅡ スーパチャージャ サンサンルーフ エアコン パワーステアリング フルタイム4WD	5ドア ハイルーフ スーパデラックス-C 2シータ エアコン セレクティブ4WD
指定年月日 平成2年 2月 9日									
変更承認年月日 平成9年 8月26日									
車名及び型式 スバル V－KV4									
車台の名称及び型式	長さ m		3.295	3.295	3.295	3.295	3.295	3.295	3.295
スバル KV4	幅 m		1.395	1.395	1.395	1.395	1.395	1.395	1.395
	高さ m		1.780	1.900	1.890	1.920	1.900	1.890	1.900
車体の名称及び型式	輪距 m	前輪	1.205	1.205	1.205	1.205	1.205	1.205	1.205
／		後輪	1.210	1.210	1.210	1.210	1.210	1.210	1.210
製作者等の氏名又は名称	室内又は荷台の内側の寸法 m	長さ	1.820 (0.970)	1.740	1.780 (0.930)	1.915	1.780 (0.970)	1.780 (0.930)	1.740
富士重工業株式会社		幅	1.240 (1.260)	1.240	1.240 (1.260)	1.240	1.240 (1.260)	1.240 (# 1.255, ＊ 1.260)	1.240
自動車の種別		高さ	1.115 (1.115)	1.230	1.220 (1.220)	1.245	1.230 (1.230)	1.165 (1.150)	1.230
軽（4輪）	荷台オフセット m		0.495 (0.090)	0.475	0.495 (0.105)	0.405	0.495 (0.090)	0.495 (0.105)	0.475
用途	車両重量 kg	前前軸重	410	420	440	400	430	480	430
		前後軸重	/	/	/	/	/	/	/
貨物		後前軸重	/	/	/	/	/	/	/
		後後軸重	430	430	450	450	450	490	440
		計	840	850	890	850	880	970	870
車体の形状	乗車定員 人		2(4)	2	2(4)	2	2(4)	2(4)	2
バン	最大積載量 kg		350(200)	350	200(100)	350	350(200)	200(100)	350
軸距 m	車両総重量 kg	前前軸重	615(575)	615	605(605)	580	635(595)	645(645)	625
1.885		前後軸重	/	/	/	/	/	/	/
		後前軸重	/	/	/	/	/	/	/
		後後軸重	685(685)	695	595(605)	730	705(705)	635(645)	705
燃料の種類		計	1300(1260)	1310	1200(1210)	1310	1340(1300)	1280(1290)	1330
ガソリン	最大安定傾斜角度	左	43	43	44	42	43	41	43
		右	43	43	44	42	43	41	43
原動機の型式	車輪配列		2D(S)-2D	2D(S)-2D	2D(S)-2D	2D(S)-2D	2D(S)-2D	2D-2D	2D(S)-2D
EN07	タイヤ	前輪	5.00-12-4PR ULT	135/95R12 79/77L LT 145R12-6PR LT	145SR12	135/95R12 79/77L LT 145R12-6PR LT	135/95R12 79/77L LT 145R12-6PR LT	155SR12	135/95R12 79/77L LT 145R12-6PR LT
総排気量又は定格出力 l 又は kW 0.658		後輪	5.00-12-6PR ULT	135/95R12 79/77L LT 145R12-6PR LT	145SR12	135/95R12 79/77L LT 145R12-6PR LT	135/95R12 79/77L LT 145R12-6PR LT	155SR12	135/95R12 79/77L LT 145R12-6PR LT
備考	／	打刻様式		打刻位置					
	車台	KV4－001301		右側フレーム外側面中央					
	原動機	EN07		クランクケース上面					
	通称名	スバル サンバー							
	許容限度	類別区分番号	前前軸重		後後軸重		車両総重量		
		112	710kg(155SR12の許容値より小)		740kg		1450kg		
		332	710kg(ﾀｲﾔの許容値より小)		740kg		1450kg		
		上記以外	710kg(ﾀｲﾔの許容値より小)		850kg(ﾗｼﾞｱﾙﾀｲﾔの許容値より小)		1560kg		

注. 本頁の類別は従来車と変更なし。

指定番号	類別区分番号		431	481	500	531	600	630	650
6483									
指定年月日	仕様		5ドア ハイルーフ DiasⅡ スーパチャージャ エアコン パワーステアリング フルタイム4WD	パネルバン ﾊｲﾙｰﾌ スーパデラックス-C エアコン セレクティブ4WD	5ドア ハイルーフ Dias クラシック エアコン セレクティブ4WD	5ドア ハイルーフ DiasⅡ スーパチャージャ サンサンルーフ ｱﾝﾁﾛｯｸﾌﾞﾚｰｷｼｽﾃﾑ エアコン パワーステアリング フルタイム4WD	5ドア ハイルーフ Dias エアコン パワーステアリング セレクティブ4WD	5ドア ハイルーフ Dias クラシック エアコン パワーステアリング セレクティブ4WD	5ドア ハイルーフ スタンダード エアコン セレクティブ4WD
平成2年 2月 9日									
変更承認年月日									
平成9年 8月26日									
車名及び型式									
スバル V-KV4									
車台の名称及び型式	長さ m		3.295	3.295	3.295	3.295	3.295	3.295	3.295
	幅 m		1.395	1.395	1.395	1.395	1.395	1.395	1.395
スバル KV4	高さ m		1.890	1.920	1.890	1.890	1.890	1.890	1.910
車体の名称及び型式	輪距 m	前輪	1.205	1.205	1.205	1.205	1.205	1.205	1.205
/		後輪	1.210	1.210	1.210	1.210	1.210	1.210	1.210
製作者等の氏名又は名称	室内又は荷台の内側の寸法 m	長さ	1.780 (0.930)	1.915	1.780 (0.930)	1.780 (0.930)	1.780 (0.930)	1.780 (0.930)	1.820 (0.970)
富士重工業株式会社		幅	1.240 (# 1.255, * 1.260)	1.240	1.240 (1.260)	1.240 (# 1.255, * 1.260)	1.240 (1.260)	1.240 (1.260)	1.240 (1.260)
自動車の種別		高さ	1.220 (1.220)	1.245	1.220 (1.220)	1.165 (1.150)	1.220 (1.220)	1.220 (1.220)	1.230 (1.230)
軽（4輪）	荷台オフセット m		0.495 (0.105)	0.405	0.495 (0.105)	0.495 (0.105)	0.495 (0.105)	0.495 (0.105)	0.495 (0.090)
用途	車両重量 kg	前前軸重	450	410	440	480	440	450	420
		前後軸重	/	/	/	/	/	/	/
貨物		後前軸重	/	/	/	/	/	/	/
		後後軸重	460	450	450	500	450	450	440
		計	910	860	890	980	890	900	860
車体の形状	乗車定員 人		2(4)	2	2(4)	2(4)	2(4)	2(4)	2(4)
バン	最大積載量 kg		200(100)	350	200(100)	200(100)	200(100)	200(100)	350(200)
軸距 m	車両総重量 kg	前前軸重	615(615)	590	605(605)	645(645)	605(605)	615(615)	625(585)
1.885		前後軸重	/	/	/	/	/	/	/
		後前軸重	/	/	/	/	/	/	/
		後後軸重	605(615)	730	595(605)	645(655)	595(605)	595(605)	695(695)
燃料の種類		計	1220(1230)	1320	1200(1210)	1290(1300)	1200(1210)	1210(1220)	1320(1280)
ガソリン	最大安定傾斜角度	左	44	42	44	41	44	44	44
		右	44	42	44	41	44	44	44
原動機の型式	車輪配列		2D-2D	2D(S)-2D	2D(S)-2D	2D-2D	2D(S)-2D	2D(S)-2D	2D(S)-2D
EN07	タイヤ	前輪	155SR12	135/95R12 79/77L LT 145R12-6PR LT	145SR12	155SR12	145SR12	145SR12	5.00-12-4PR ULT
総排気量又は定格出力 l 又は kW		後輪	155SR12	135/95R12 79/77L LT 145R12-6PR LT	145SR12	155SR12	145SR12	145SR12	5.00-12-6PR ULT
0.658									

備考

/	打刻様式	打刻位置
車台	KV4-001301	右側フレーム外側面中央
原動機	EN07	クランクケース上面
通称名	スバル サンバー	

許容限度

類別区分番号	前前軸重	後後軸重	車両総重量
481, 650	710kg(ﾀｲﾔの許容値より小)	850kg(ﾗｼﾞｱﾙﾀｲﾔの許容値より小)	1560kg
630	710kg	740kg	1450kg
上記以外	710kg(155SR12の許容値より小)	740kg	1450kg

注. #印は成型ﾀｲﾌﾟ、*印はﾎﾞｰﾄﾞﾀｲﾌﾟを示す。本頁の類別は従来車と変更なし。

指定番号	類別区分番号		660	※780	※790	※820	※830	※850	※870
6483	仕様		5ドア ハイルーフ スーパデラックス エアコン パワーステアリング セレクティブ4WD	5ドア ハイルーフ スーパデラックス エアコン 3AT フルタイム4WD	5ドア ハイルーフ スーパデラックス エアコン パワーステアリング 3AT フルタイム4WD	5ドア ハイルーフ スーパデラックス クラシック エアコン パワーステアリング セレクティブ4WD	5ドア ハイルーフ スーパデラックス クラシック エアコン パワーステアリング 3AT フルタイム4WD	5ドア ハイルーフ Dias エアコン パワーステアリング 3AT フルタイム4WD	5ドア ハイルーフ Dias クラシック エアコン パワーステアリング 3AT フルタイム4WD
指定年月日 平成2年 2月 9日									
変更承認年月日 平成9年 8月26日									
車名及び型式 スバル V−KV4									
車台の名称及び型式	長さ m		3.295	3.295	3.295	3.295	3.295	3.295	3.295
スバル KV4	幅 m		1.395	1.395	1.395	1.395	1.395	1.395	1.395
	高さ m		1.900	1.900	1.900	1.900	1.900	1.890	1.890
車体の名称及び型式	輪距 m	前輪	1.205	1.205	1.205	1.205	1.205	1.205	1.205
／		後輪	1.210	1.210	1.210	1.210	1.210	1.210	1.210
製作者等の氏名又は名称	室内又は荷台の内側の寸法 m	長さ	1.780 (0.970)	1.780 (0.970)	1.780 (0.970)	1.780 (0.970)	1.780 (0.970)	1.780 (0.930)	1.780 (0.930)
富士重工業株式会社		幅	1.240 (1.260)	1.240 (1.260)	1.240 (1.260)	1.240 (1.260)	1.240 (1.260)	1.240 (1.260)	1.240 (1.260)
自動車の種別		高さ	1.230 (1.230)	1.230 (1.230)	1.230 (1.230)	1.230 (1.230)	1.230 (1.230)	1.220 (1.220)	1.220 (1.220)
軽（4輪）	荷台オフセット m		0.495 (0.090)	0.495 (0.090)	0.495 (0.090)	0.495 (0.090)	0.495 (0.090)	0.495 (0.105)	0.495 (0.105)
用途	車両重量 kg	前前軸重	430	420	420	430	430	440	450
		前後軸重	/	/	/	/	/	/	/
貨物		後前軸重	/	/	/	/	/	/	/
		後後軸重	450	470	470	450	460	460	460
		計	880	890	890	880	890	900	910
車体の形状	乗車定員 人		2(4)	2(4)	2(4)	2(4)	2(4)	2(4)	2(4)
バン	最大積載量 kg		350(200)	350(200)	350(200)	350(200)	350(200)	200(100)	200(100)
軸距 m	車両総重量 kg	前前軸重	635(595)	625(585)	625(585)	635(595)	635(595)	605(605)	615(615)
1.885		前後軸重	/	/	/	/	/	/	/
		後前軸重	/	/	/	/	/	/	/
		後後軸重	705(705)	725(725)	725(725)	705(705)	715(715)	605(615)	605(615)
燃料の種類		計	1340(1300)	1350(1310)	1350(1310)	1340(1300)	1350(1310)	1210(1220)	1220(1230)
ガソリン	最大安定傾斜角度	左	44	43	43	43	43	44	44
		右	44	43	43	43	43	44	44
原動機の型式	車輪配列		2D(S)-2D	2D-2D	2D-2D	2D(S)-2D	2D-2D	2D-2D	2D-2D
EN07	タイヤ	前輪	135/95R12 79/77L LT 145R12-6PR LT	135/95R12 79/77L LT 145R12-6PR LT	135/95R12 79/77L LT 145R12-6PR LT	135/95R12 79/77L LT 145R12-6PR LT	135/95R12 79/77L LT 145R12-6PR LT	145SR12	145SR12
総排気量又は定格出力 l 又は kW 0.658		後輪	135/95R12 79/77L LT 145R12-6PR LT	135/95R12 79/77L LT 145R12-6PR LT	135/95R12 79/77L LT 145R12-6PR LT	135/95R12 79/77L LT 145R12-6PR LT	135/95R12 79/77L LT 145R12-6PR LT	145SR12	145SR12

備考					
	/	打刻様式	打刻位置		
	車台	KV4−001301	右側フレーム外側面中央		
	原動機	EN07	クランクケース上面		
	通称名	スバル サンバー			
	許容限度	類別区分番号	前前軸重	後後軸重	車両総重量
		660	710kg(タイヤの許容値より小)	850kg(ラジアルタイヤの許容値より小)	1560kg
		850, 870	710kg (155SR12の許容値より小)	740kg	1450kg
		上記以外	710kg(タイヤの許容値より小)	850kg(タイヤの許容値より小)	1560kg

注. ※印は類別区分番号の追加を示す。

指定番号	類別区分番号		※880	※890	※900	/	/	/	/
6483									
指定年月日	仕様		5ドア ハイルーフ DiasⅡ スーパチャージャ エアコン パワーステアリング 3AT フルタイム4WD	5ドア ハイルーフ DiasⅡ スーパチャージャ サンサンルーフ エアコン パワーステアリング 3AT フルタイム4WD	5ドア ハイルーフ DiasⅡ スーパチャージャ サンサンルーフ ｱﾝﾁﾛｯｸﾌﾞﾚｰｷｼｽﾃﾑ エアコン パワーステアリング 3AT フルタイム4WD	/	/	/	/
平成2年 2月 9日									
変更承認年月日									
平成9年 8月26日									
車名及び型式									
スバル V-KV4									
車台の名称及び型式	長さ m		3.295	3.295	3.295	/	/	/	/
スバル KV4	幅 m		1.395	1.395	1.395	/	/	/	/
	高さ m		1.890	1.890	1.890	/	/	/	/
車体の名称及び型式	輪距 m	前輪	1.205	1.205	1.205	/	/	/	/
/		後輪	1.210	1.210	1.210	/	/	/	/
製作者等の氏名又は名称	室内又は荷台の内側の寸法	長さ	1.780 (0.930)	1.780 (0.930)	1.780 (0.930)	/	/	/	/
富士重工業株式会社		幅	1.240 (# 1.255, * 1.260)	1.240 (# 1.255, * 1.260)	1.240 (# 1.255, * 1.260)	/	/	/	/
自動車の種別	m	高さ	1.220 (1.220)	1.165 (1.150)	1.165 (1.150)	/	/	/	/
軽（4輪）	荷台オフセット m		0.495 (0.105)	0.495 (0.105)	0.495 (0.105)	/	/	/	/
用途	車両重量 kg	前前軸重	450	470	480	/	/	/	/
		前後軸重	/	/	/	/	/	/	/
貨物		後前軸重	/	/	/	/	/	/	/
		後後軸重	480	520	520	/	/	/	/
		計	930	990	1000	/	/	/	/
車体の形状	乗車定員 人		2(4)	2(4)	2(4)	/	/	/	/
バン	最大積載量 kg		200(100)	200(100)	200(100)	/	/	/	/
軸距 m	車両総重量 kg	前前軸重	615(615)	635(635)	645(645)	/	/	/	/
1.885		前後軸重	/	/	/	/	/	/	/
		後前軸重	/	/	/	/	/	/	/
燃料の種類		後後軸重	625(635)	665(675)	665(675)	/	/	/	/
ガソリン		計	1240(1250)	1300(1310)	1310(1320)	/	/	/	/
	最大安定傾斜角度	左	44	41	41	/	/	/	/
		右	44	41	41	/	/	/	/
原動機の型式	車輪配列		2D-2D	2D-2D	2D-2D	/	/	/	/
EN07	タイヤ	前輪	155SR12	155SR12	155SR12	/	/	/	/
総排気量又は定格出力 l 又は kW		後輪	155SR12	155SR12	155SR12				
0.658									

備考				
	/	打刻様式	打刻位置	
	車台	KV4－001301	右側フレーム外側面中央	
	原動機	EN07	クランクケース上面	
	通称名	スバル サンバー		
	許容限度	類別区分番号	前前軸重	後後軸重	車両総重量
		全類別	710kg（155SR12の許容値より小）	740kg	1450kg

注. #印は成型ﾀｲﾌﾟ、*印はﾎﾞｰﾄﾞﾀｲﾌﾟ、※印は類別区分番号の追加を示す。

Ⓢ2,800-94

1997年11月　発行　1版

禁複製・転載

――――実費 900円――――

(消費税は含まれておりません)

編集・発行　富士重工業株式会社

東京都新宿区西新宿一丁目7番2号

問い合わせ先：国内営業本部国内サービス部
サービス教育課

SUBARU

富士重工業株式会社

U7331A