(19) 電気式スピードメータ回路（赤帽車）

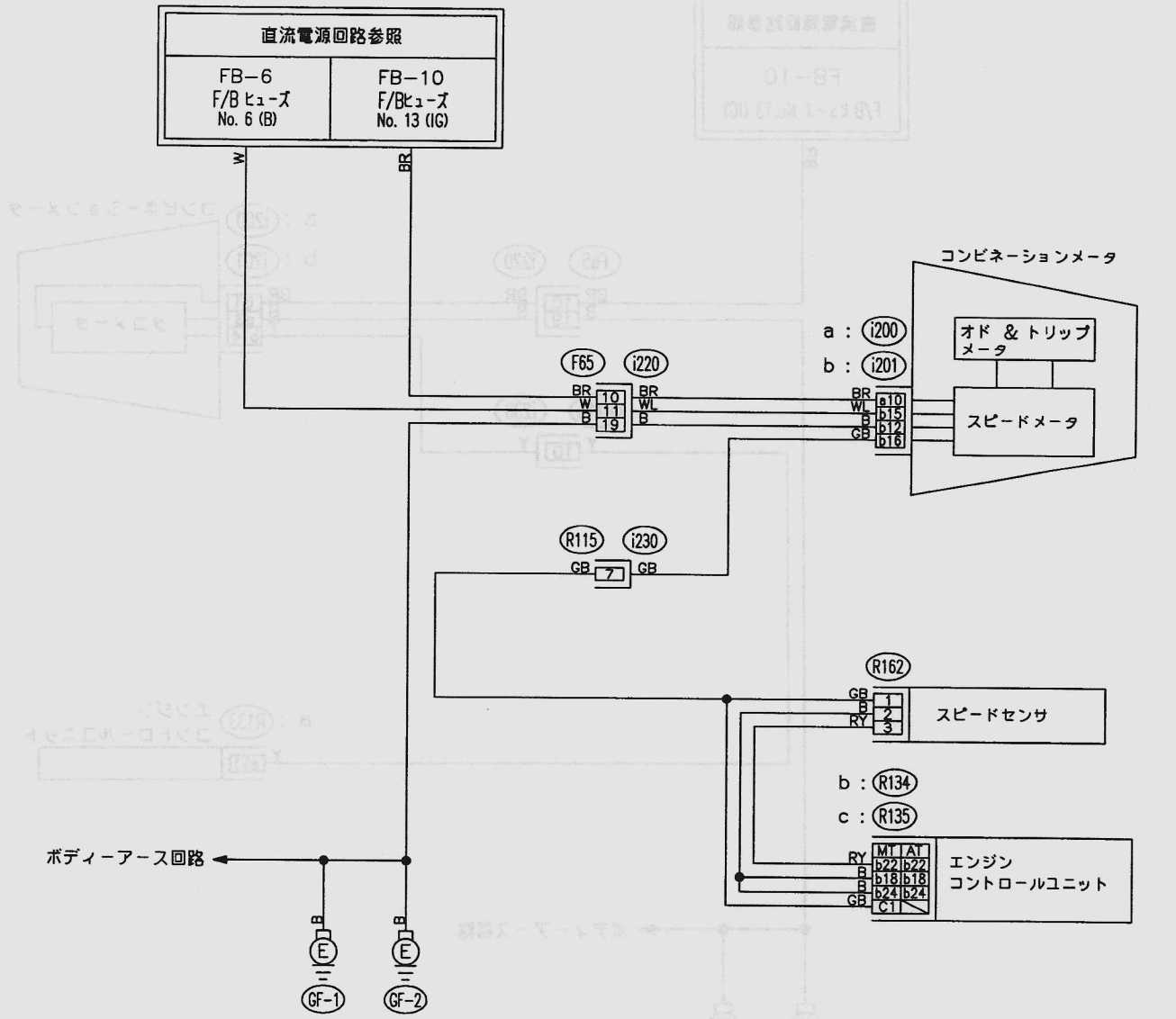

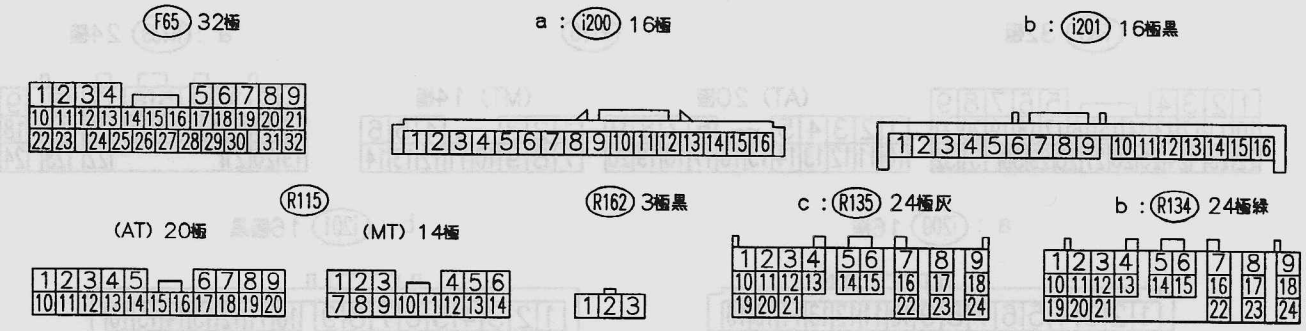

TJ52-03