SUBARU

TA-TW1 LE-TT1 GBD-TT1
TA-TW2 LE-TT2 GBD-TT2
LE-TV1 GBD-TV1
LE-TV2 GBD-TV2

SAMBAR

新型車解説書・整備解説書

区分 J

株式会社SUBARU

'05.11

本資料は、2017年4月以降に印刷したものです。

U7500JJ

お知らせ

本書は2006年2月までに確認された技術情報を織り込み、
印刷しています。

序文

総説
商品説明
整備要領
巻末資料

本書は、'05年11月の新型サンバー発売に際して、既販車との相違点の概要、仕様および構造、作動などの技術的内容と整備要領を解説してあります。
本書をご熟読の上、サービス並びに販売活動にご活用くださいますようお願い申し上げます。
その他に次の資料を発行しておりますので、併せてご活用くださいますようお願いします。

電気配線図集　'05-11 X7500JJ

なお、本書の内容は、発行承認時の最新の製品情報を基に作成しています。
車両の仕様変更等により今後の車両と内容が一致しないことがありますので、あらかじめご承知おきください。
今後、仕様変更があった場合にはテクニカルインフォメーションその他でご連絡いたします。

富士重工業株式会社

1. 総説

ページ

1－1　車両外観 2
1－2　開発のねらい／車種展開 4
1－3　車両概要 8
1－4　型式区分一覧 26

1－1　車両外観

トラック（トラック TC）

FW-00004

バン（バン VB）

FW-00005

ディアスバン

FW-00006

ディアスワゴン（ディアスワゴン SC）

FW-00007

1－2　開発のねらい／車種展開

1　開発のねらい

[1] 外装関係

サンバー全体の商品力の向上（見栄えの新しさ、乗用系と商用系の明確な差別化）

- フロントパネル、フロントバンパーは全グレード変更し、商品力を向上
- ワゴンにはメッキグリル、フォグランプを標準装着することで、ワゴンとバン・トラック系の差別化

○…対象車種　△…一部対象車種

車種				トラック	バン	ワゴン
外装関係	フロントフェイス変更	フロントグリル変更	樹脂製	○	△ 除くディアスバン	
			樹脂製＋メッキ塗装		△ ディアスバンのみ	○
		フロントパネル変更		○	○	○
		フロントバンパー変更（フォグランプ対応）	フォグランプなし	○	○	
			フォグランプあり			○
	リヤゲートガーニッシュ変更	新デザイン（メッキ六連星）			△ ディアスバンのみ	
		「Dias」エンブレム追加	立体エンブレム			○
			ラベル		△ ディアスバンのみ	
	アルミホイール	新デザインアルミホイール				△ MSC 車
	ホイールキャップ	ホイールキャップ変更			△ ディアスバンのみ	

[2] 内装関係

質感の向上（ワゴンを中心とするデザインの乗用車感の強化）

- 全車ステアリングセンターパッド、メーターのデザインを変更し、運転席を中心に「新しさ感」を強化
- ワゴンはベージュ内装を中心に、質感の向上

○…対象車種　△…一部対象車種

車種				トラック	バン	ワゴン
内装関係	インパネ変更	インパネスキンパネル追加				○
		インパネ色変更				○
		メーター変更（スイープ動作付）	タコメーターなし	○	○	△ NA 車
			タコメーターあり			△ MSC 車
		ヒーターコントロールパネル質感向上				○
	ステアリングホイールデザイン変更	ステアリングセンターパッド形状変更		○	○	○
		ステアリングホイール色変更	ベージュ			○
	オーディオ変更	CD / AM・FM ラジオ（CD-R / RW 対応）				○
	内装色変更	ドアトリム色変更	ベージュ			○
		ピラートリム色変更	ベージュ			○
		シート表皮変更	ベージュ			○
			ブルー	△ TC	△ トランスポーターディアスバン	

[3] 使い勝手（ユーティリティ）

使い勝手の更なる向上

○…対象車種　△…一部対象車種

車種			トラック	バン	ワゴン
使い勝手（ユーティリティ）	使い勝手向上／仕様装備追加	ハザードスイッチ位置変更	○	○	○
		電動リモコンドアミラー追加			○
		ライト消し忘れ防止（警告音タイプ）追加	○	○	（実施済）
		オーバーヘッドシェルフ追加			○
		センターコンソール変更	△ AT のみ	△ AT のみ	△AT のみ 電動リモコンミラースイッチ追加
		リヤシート用ドリンクホルダー追加			○
		フォグランプ追加			○
		スマートエントリー追加（ドアロック開閉タイプ）		△トランスポーター、ディアスバンOP	△ ワゴン OP

[4] 環境・安全・法規対応

1）法規対応

- 全車ヘッドランプレベライザー対応
- リヤコンビランプ改修

2）グリーン購入法対応

- バンおよびトラックに、平成 17 年排出ガス基準 50% 低減レベル（新 U-LEV）達成グレードを新設定
- 平成 17 年 4 月施行のグリーン購入法（国の調達基準）や八都県市・六府県市 LEV 車指定制度（地方自治体の調達基準）へ対応

○…対象車種　△…一部対象車種

車種		トラック	バン	ワゴン
法規対応など	ヘッドランプレベライザー追加	○	○	○
	リヤコンビランプの配光性能確保	○	○	○
	オドメーターの電子化	○	○	○
新グリーン購入法対応	新 U-LEV 対応	△ TB	△ 4 シーター VB	

2　車種展開

- バン「VC」グレードを廃止、「VC plus」の仕様を見直しグレード名も「ディアス（バン）」へ変更
- バン VB、トラック TB に排ガス対応車 VB クリーン、TB クリーンをそれぞれ新設定
- 特別仕様車「ディアスワゴンタフパッケージ」およびトラック「TB professional」の標準モデル化

				トラック						パネルバン		バン	
				三方開						両側開		2シータ	
				TB	TB クリーン	TC	TC ハイルーフ	TC professional	赤帽	VB	赤帽	VB	赤帽
2WD	標準ルーフ	NA	5MT	○	○	○							
			3AT	○	○	○							
		SC	5MT										
			3AT										
	ハイルーフ	NA	5MT				○		○	○	○	○	
			3AT							○		○	
		SC	5MT						○				
			3AT						○		○		
4WD	標準ルーフ	NA	EL＋5MT	○	○	○		○					
			3AT	●	●	●		●					
		SC	EL＋5MT			○							
			3AT			●							
	ハイルーフ	NA	5MT										
			EL＋5MT				○		○	○	○		○
			3AT										
		SC	5MT										
			EL＋5MT				○		○				
			3AT										

●印はフルタイム 4WD

				バン					ワゴン	
				4シータ					4シータ	
				VB	VB クリーン	VB トランスケア	トランスポーター	ディアス	ディアスワゴン	ディアスワゴントランスケア
2WD	標準ルーフ	NA	5MT							
			3AT							
		SC	5MT							
			3AT							
	ハイルーフ	NA	5MT	○	○		○	○	○	
			3AT	○	○	○	○	○	○	○
		SC	5MT						○	
			3AT						○	
4WD	標準ルーフ	NA	EL＋5MT							
			3AT							
		SC	EL＋5MT							
			3AT							
	ハイルーフ	NA	5MT	○	○		○	○	●	
			EL＋5MT							
			3AT	●	●	●	●	●	●	●
		SC	5MT						●	
			EL＋5MT							
			3AT						●	

●印はフルタイム 4WD

3　外装色の変更について

1）新色追加：「ライトターコイズ」（ディアスワゴン専用）
2）トランスポーターに「アストラルブルーオパール」を追加
3）ホワイトの変更：「ピュアホワイト」→「フロストホワイト」
4）「ライトパープルオパール」廃止

1－3　車両概要

1　エンジン

[1] 主要諸元

平成 19 年排出ガス規制かつ平成 17 年排出ガス 50%低減レベルに対応した車両を追加しました。
(GBD-TT 系、TV 系)

			変更なし	変更なし	変更なし	追加	変更なし	変更なし
エンジン種類			SOHC・NA				SOHC・SC	
用途			乗用	貨物		貨物	乗用	貨物
				トラック	バン・パネルバン	トラック・バン		
排出ガス規制			平成 12 年規制 (25% 低減レベル)	平成 14 年規制 (50% 低減レベル)		平成 19 年規制 (50% 低減レベル)	平成 12 年規制 (25% 低減レベル)	平成 14 年規制 (50% 低減レベル)
エンジン型式			EN07				←	
総排気量 (L)			0.658				←	
シリンダブロック	形状およびシリンダ数		直 4 横置				←	
	シリンダボアの中心間距離		62.5 mm				←	
弁機構	方式		SOHC				←	
	バルブ数		吸気 1・排気 1				←	
燃料供給	方式		燃料噴射				←	
	噴射ノズル数		4				←	
シリンダ内径／行程 (mm)			56.0 ／ 66.8				←	
圧縮比			10.2				8.9	
弁開閉時期	吸気		14 — 46				←	
	排気		40 — 18				←	
その他	噴射ノズル・噴口		φ0.35 × 1 個				φ0.40 × 1 個	
排出ガス発散防止装置	触媒	種類・形式	三元・モノリス				←	
		個数	2 個				←	
	O_2 センサ		1 個			2 個	1 個	1 個
諸元値	最高出力 (kW {PS} /rpm)		35 {48} /6400				43 {58} /6000	
	最大トルク (N·m /rpm)		58/3200				74/4000	

(注)　印は変更、追加を示す。
○ 印は該当を示す。

[2] フューエルシステム

- リヤO_2センサーを追加し、フロント触媒出口のO_2濃度計測により、排出ガス浄化率が高くなるように変更しました。
  (GBD-TT 系、TV 系)

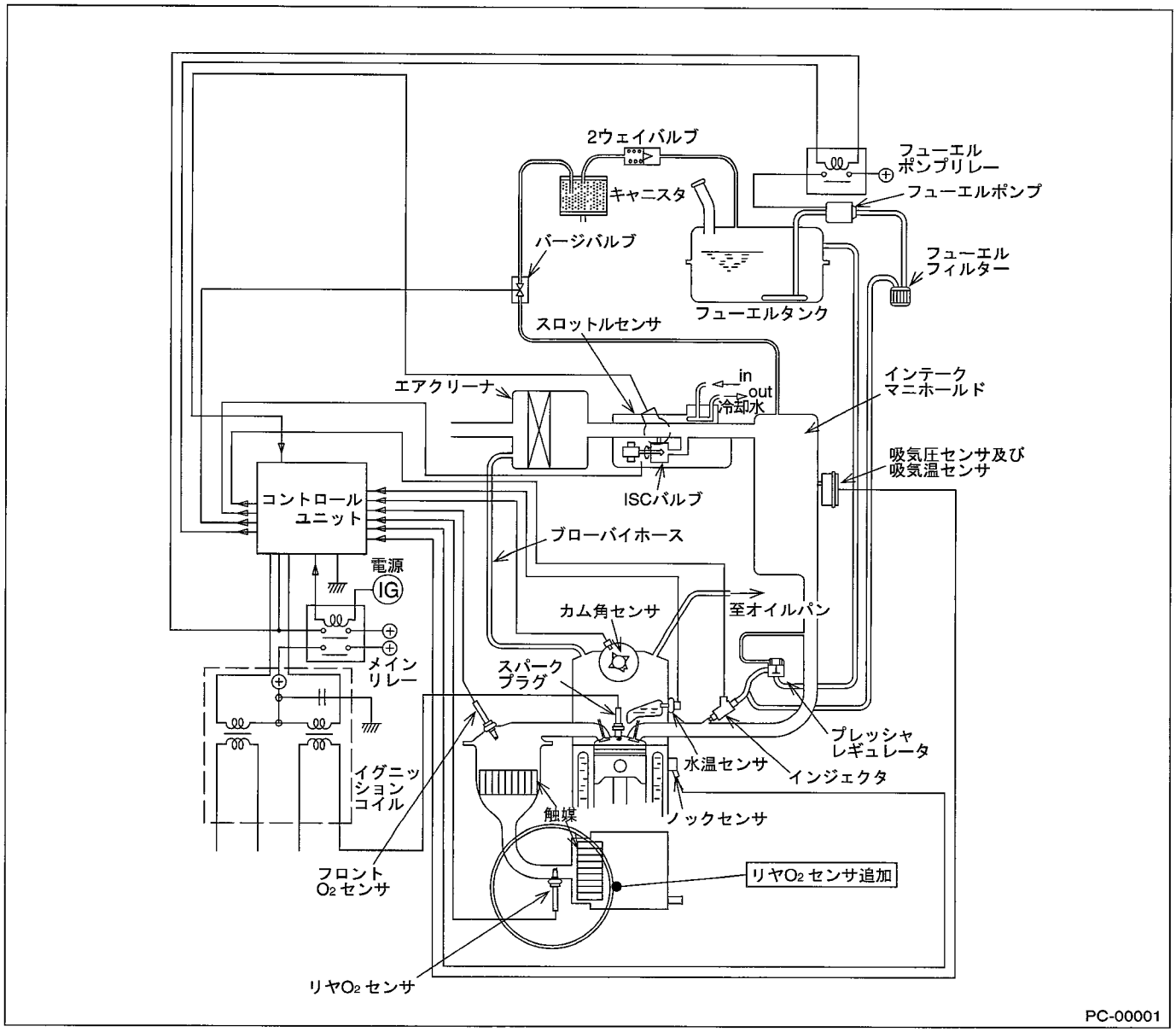

• フューエルフィルターおよびホースを変更しました。

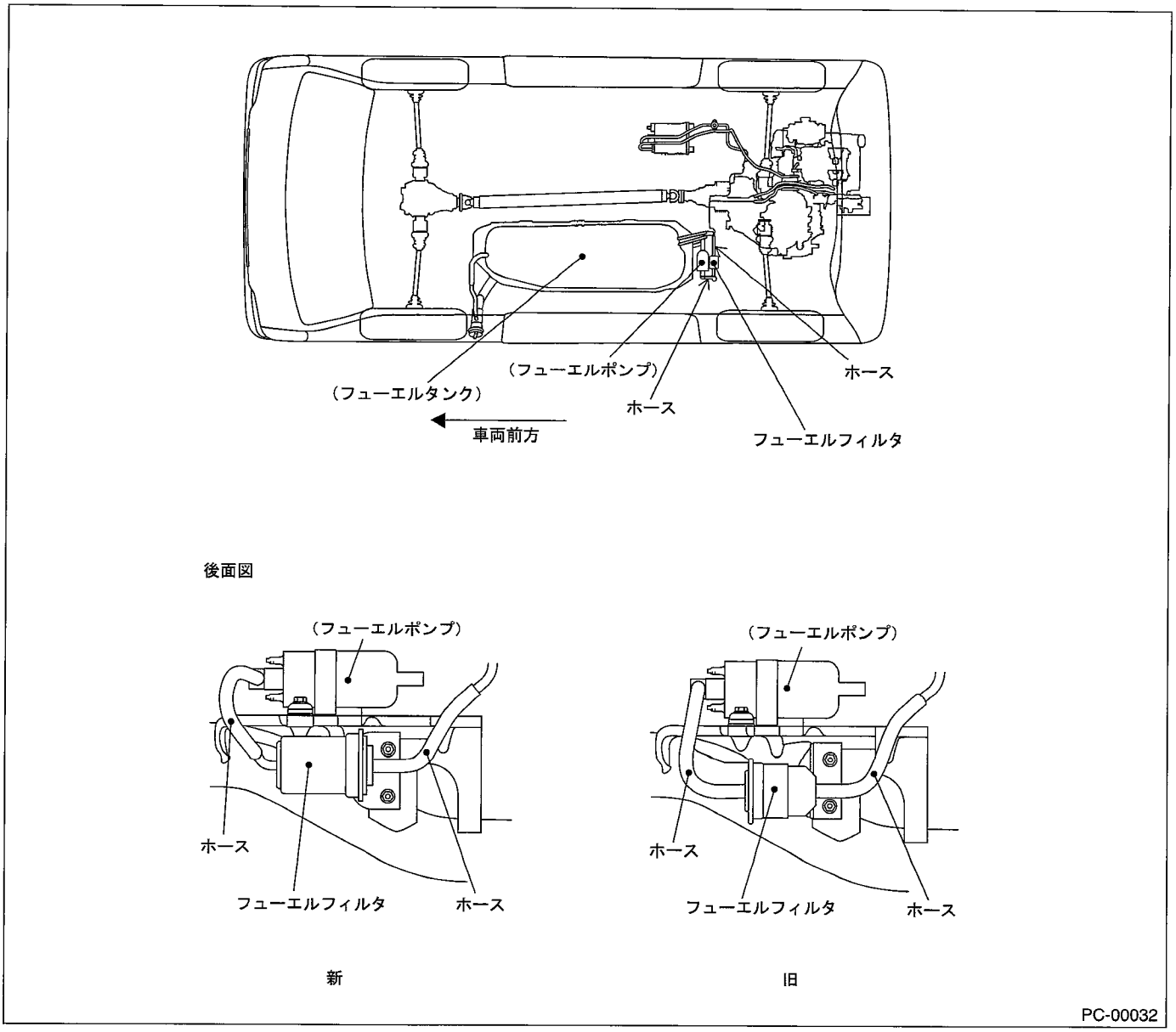

[3] エンジンエレクトリカル

バッテリー仕様を全車 38B19L (12V-28AH) に統一しました。

2　トランスミッション

AT 車急発進防止装置のコントローラーを別体式からメーター内蔵式に変更しました。

3　シャシー

[1] タイヤ & ホイール

• 新意匠のアルミホイールを追加しました。（ワゴン MSC 車）

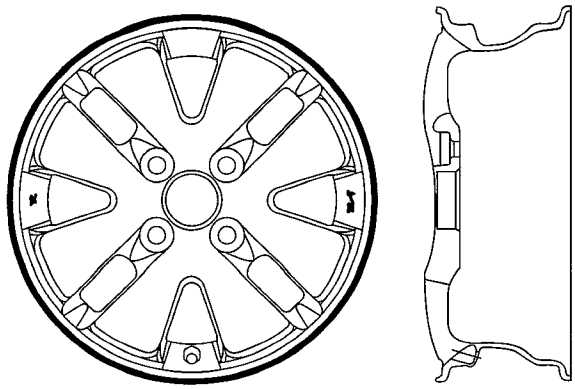

13×4.50B
オフセット45

PC-00035

• 新意匠の 12 インチホイール用フルホイールキャップを追加しました。（ディアスバン）

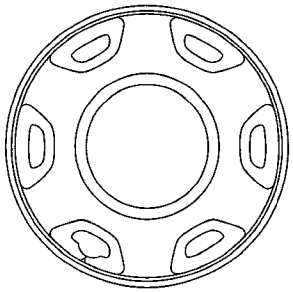

PC-00005

[2] ステアリング

- ステアリングセンターパッドの意匠を変更しました。
- ステアリングホイール色を変更しました。（ディアスワゴン）

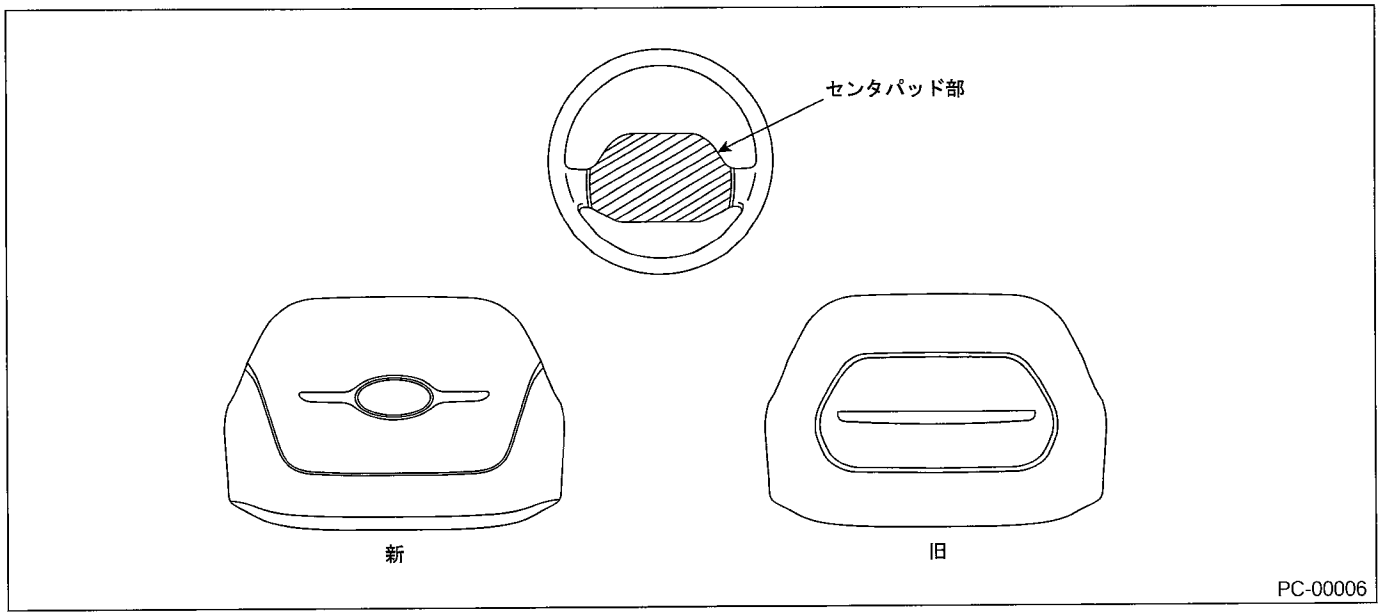

4 ボディ

[1] ボディ外装

• 外観向上のため、バンパー、グリルを変更しました。

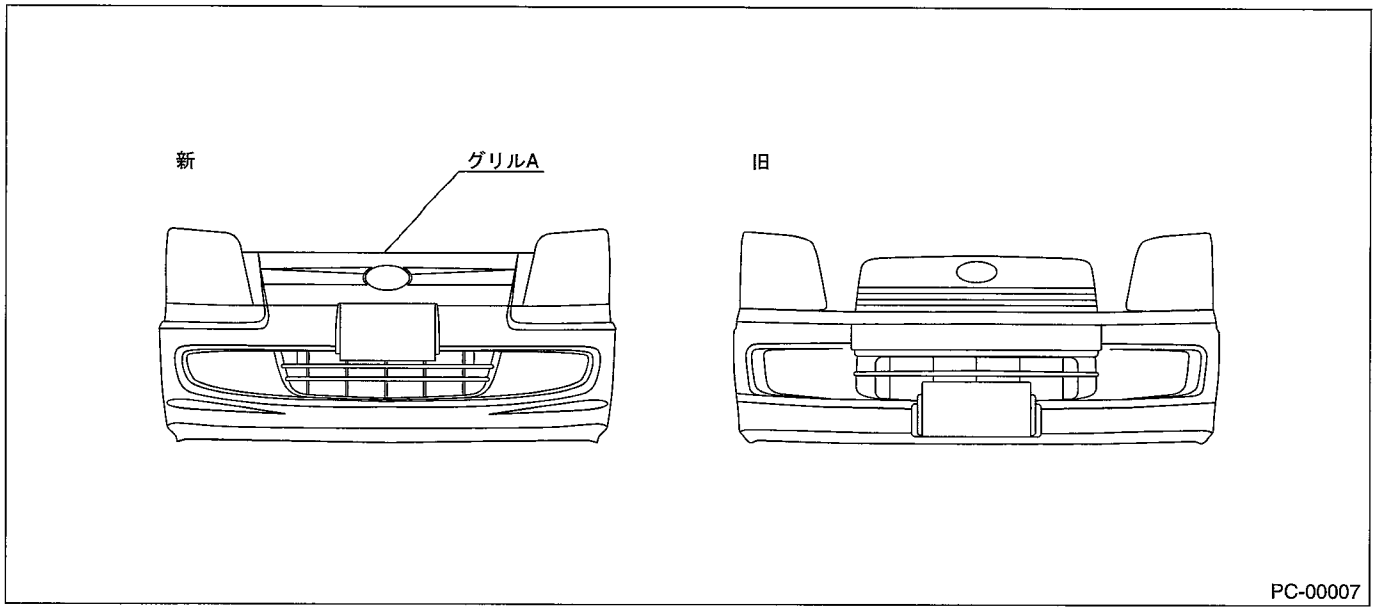

• 外観向上のため、新リヤガーニッシュを追加しました。(ディアスワゴン・ディアスバン)

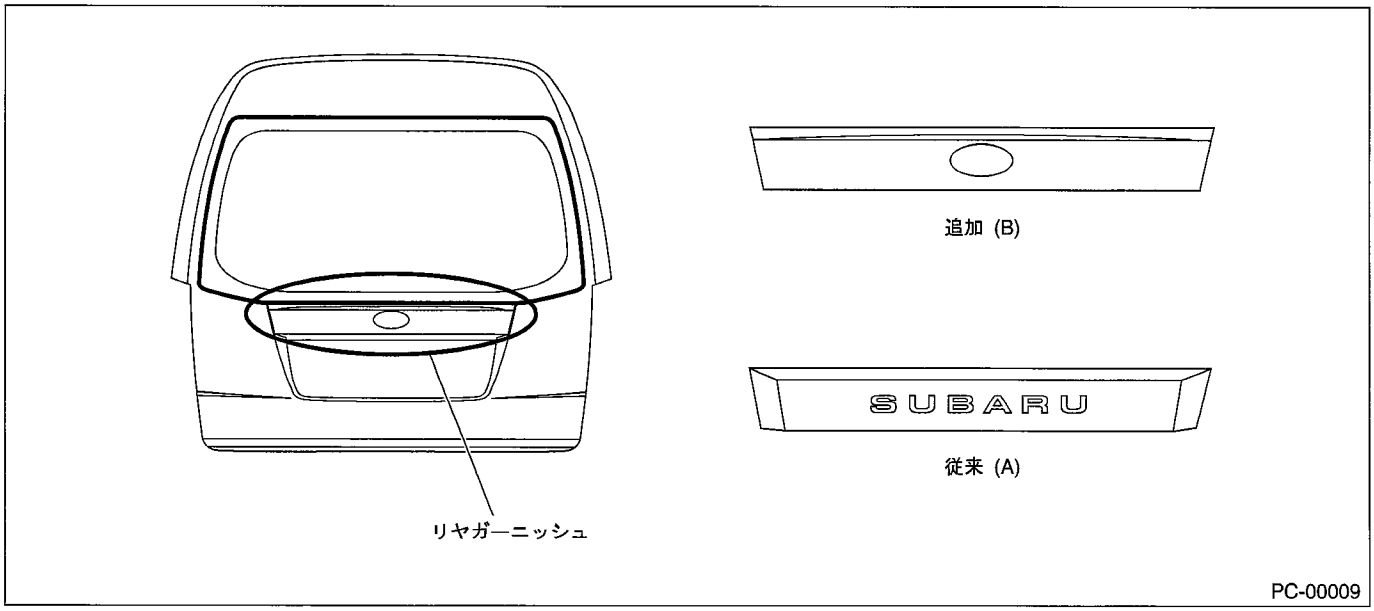

• 大型ミラーに電動調整式を追加しました。(ディアスワゴン)

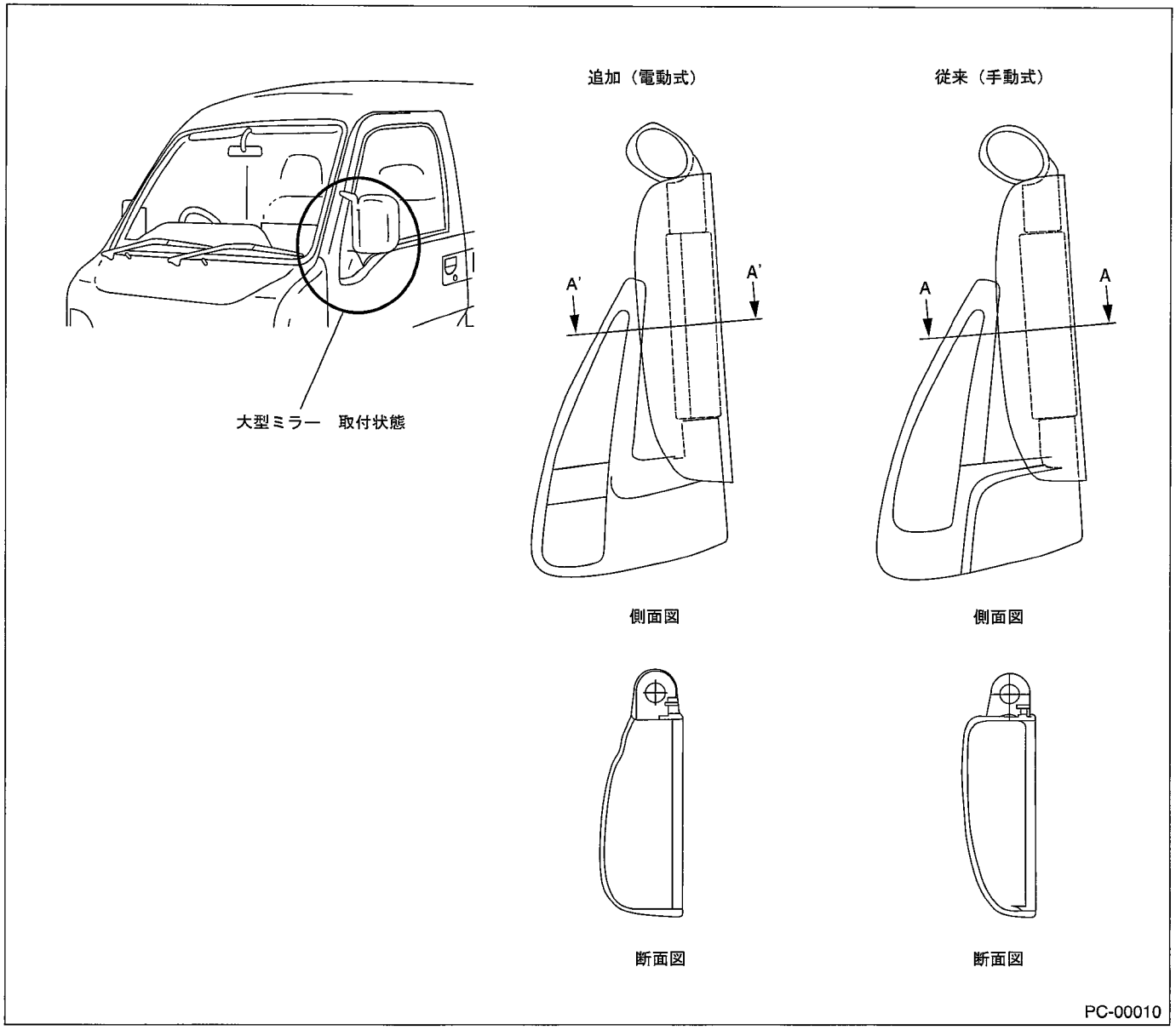

[2] ドアロックシステム

スマートキーレスシステムを追加しました。(ドア開閉のみ)
(ディアスワゴン OP、ディアスバン OP、トランスポーター OP)

[3] ライティングシステム

• 新基準対応のため、手動式ヘッドランプレベラーを追加しました。

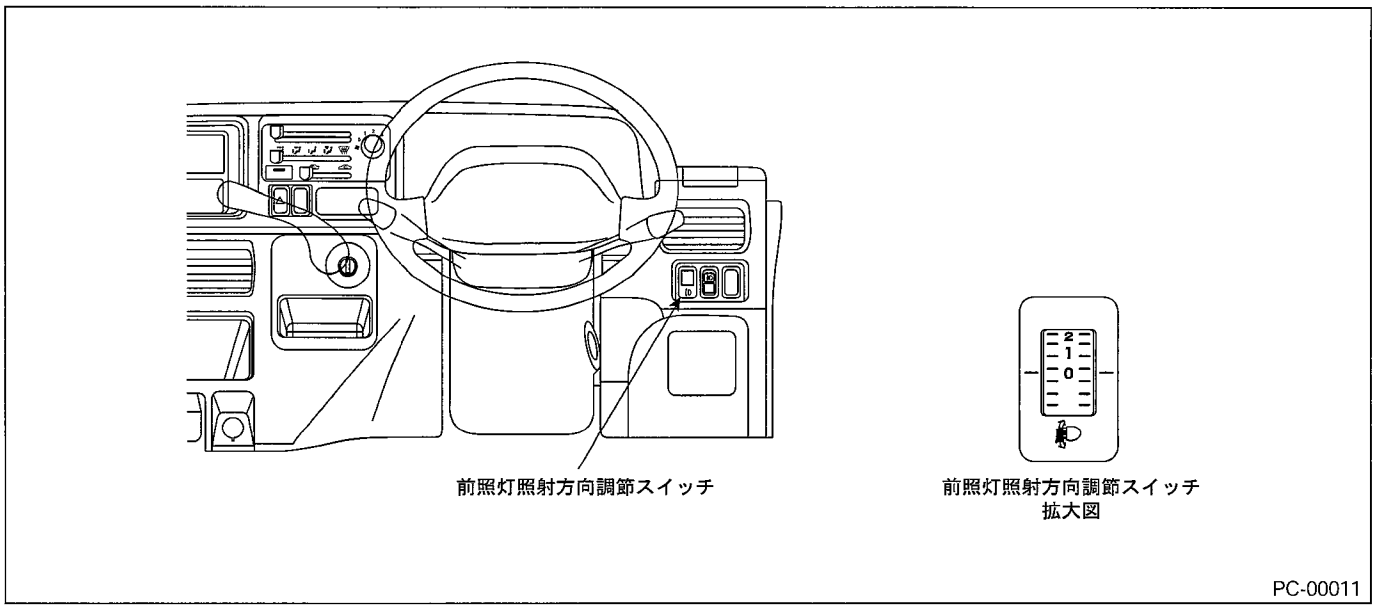

• フロントフォグランプを追加しました。(ディアスワゴン)

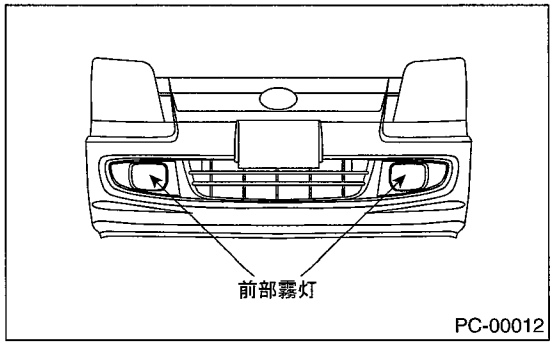

- 新基準対応のため、リヤ側の灯火類を変更しました。
  - トラック、パネルバン
    リヤコンビネーションランプのレンズ面カットを追加しました。

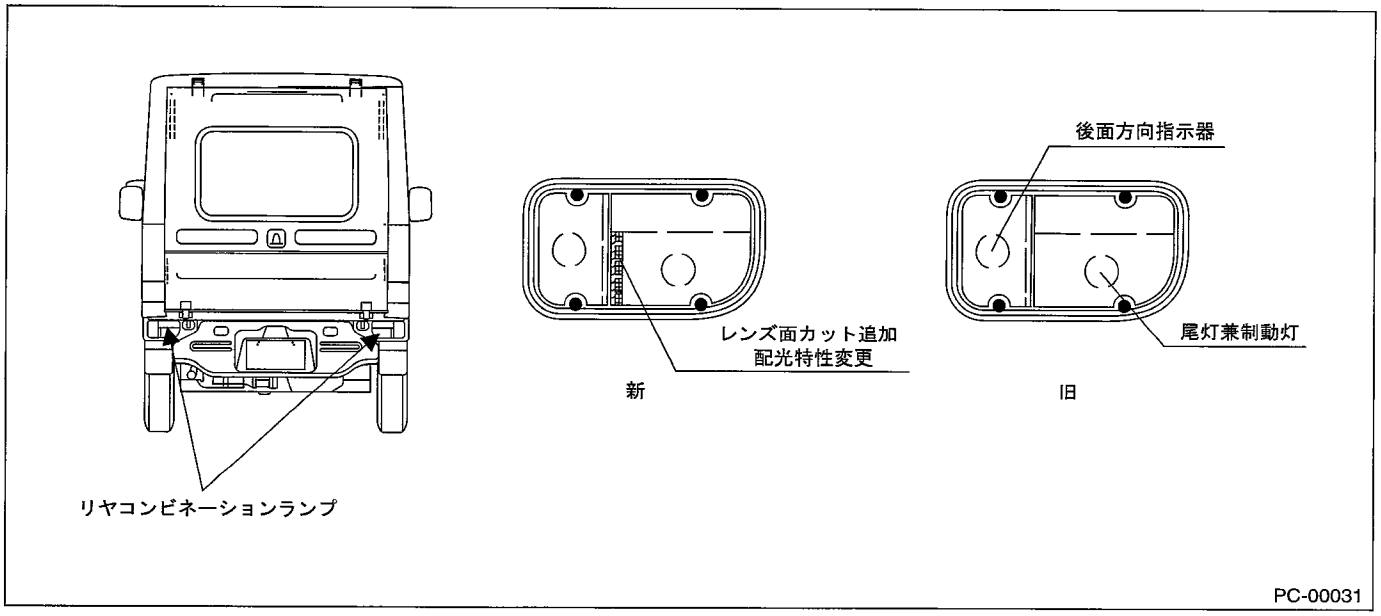

  - バン、ワゴン
    リヤスポイラー内蔵型ハイマウントランプは、レンズ色を赤からクリアに変更しました。
    室内型ハイマウントランプは、レンズ、リフレクターを変更しました。
    リヤコンビネーションランプのレンズ面造形を変更し、レンズ面カットを追加しました。

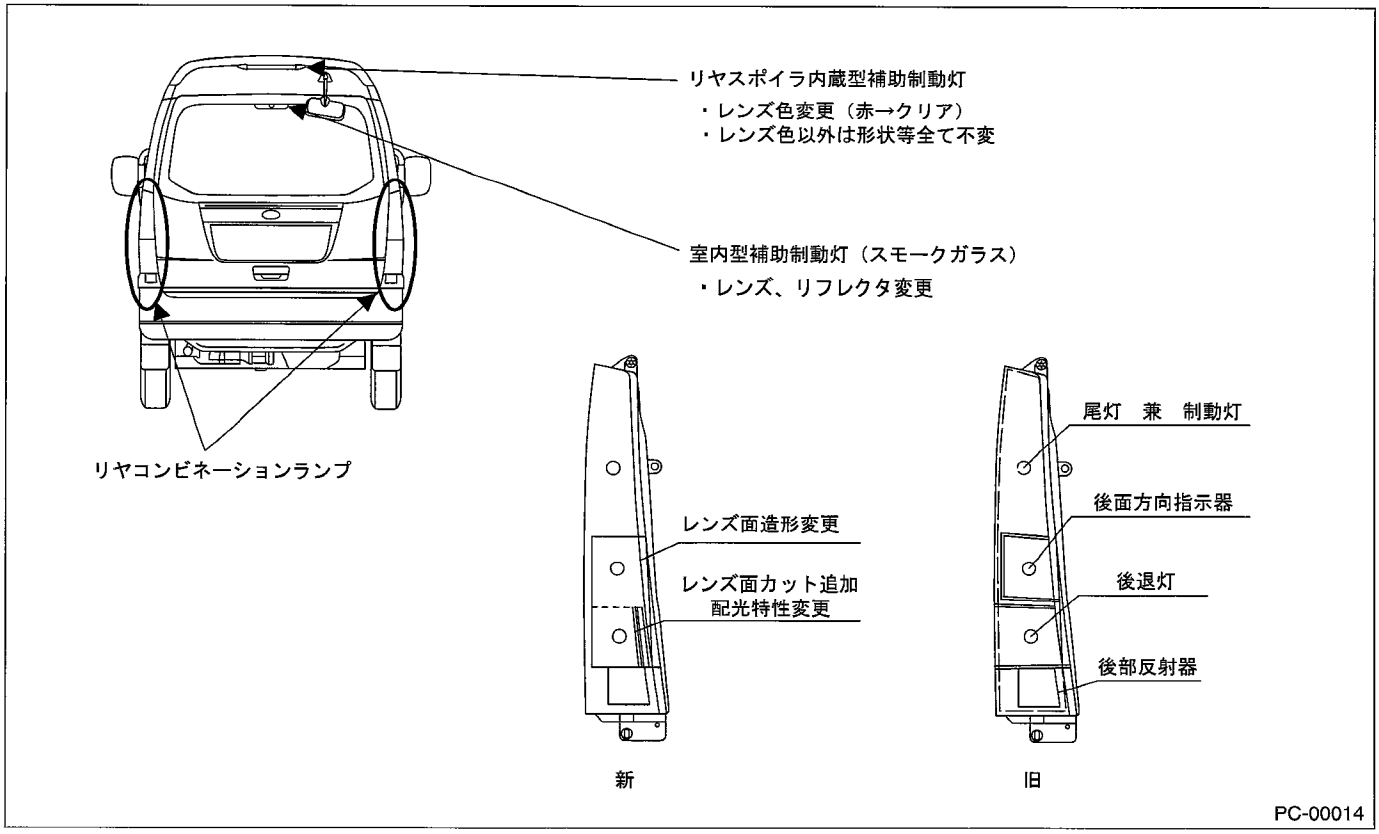

[4] ボディ内装

• 運転席および助手席のシートクッションの一部形状を変更しました。（トラック、バン）

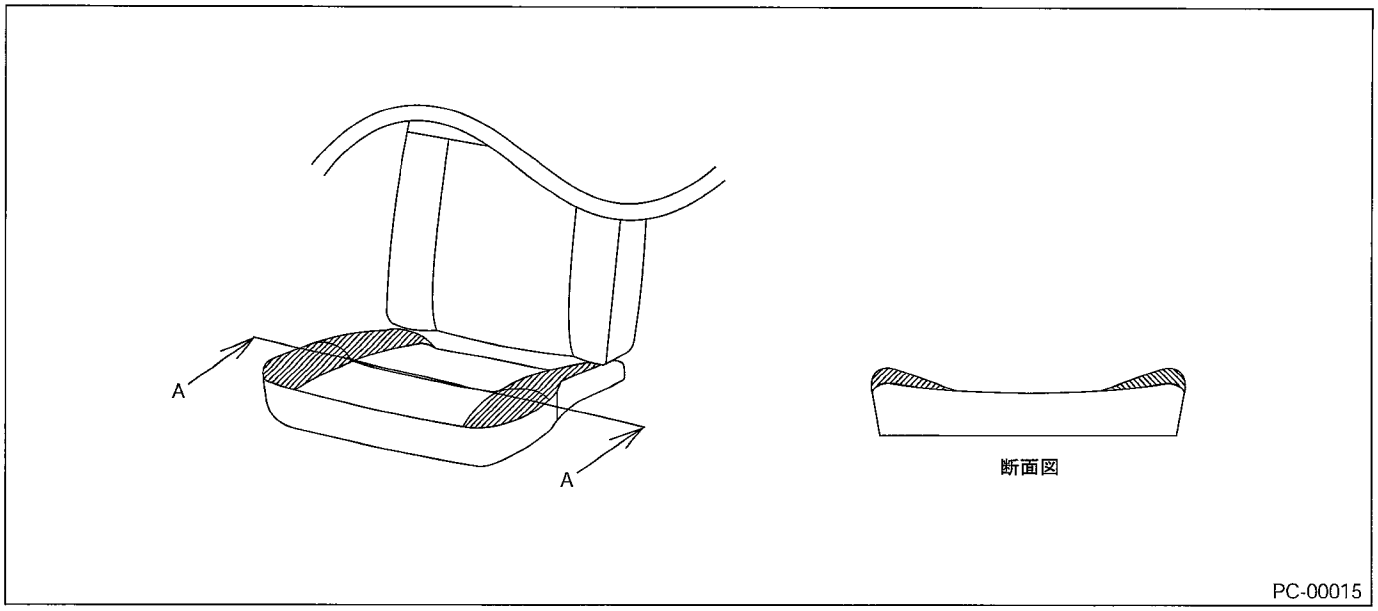

• 後席カップホルダーを追加しました。（ディアスワゴン）

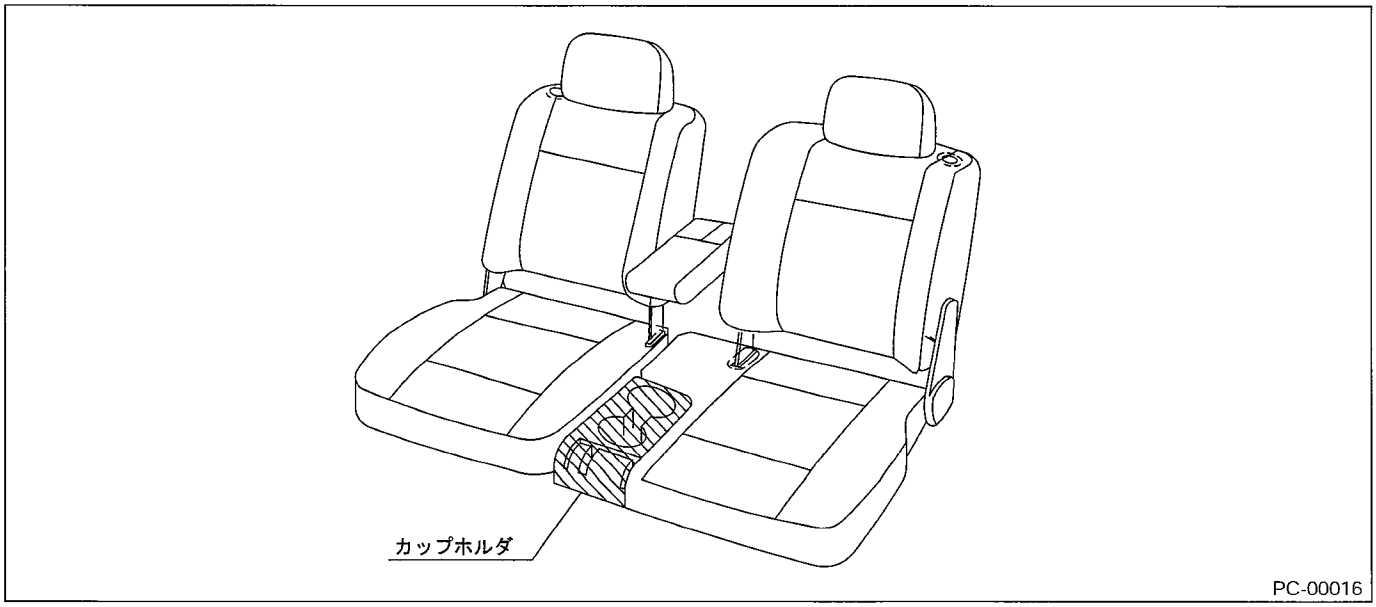

• インストルメントパネルに加飾パネルを追加しました。（ディアスワゴン）

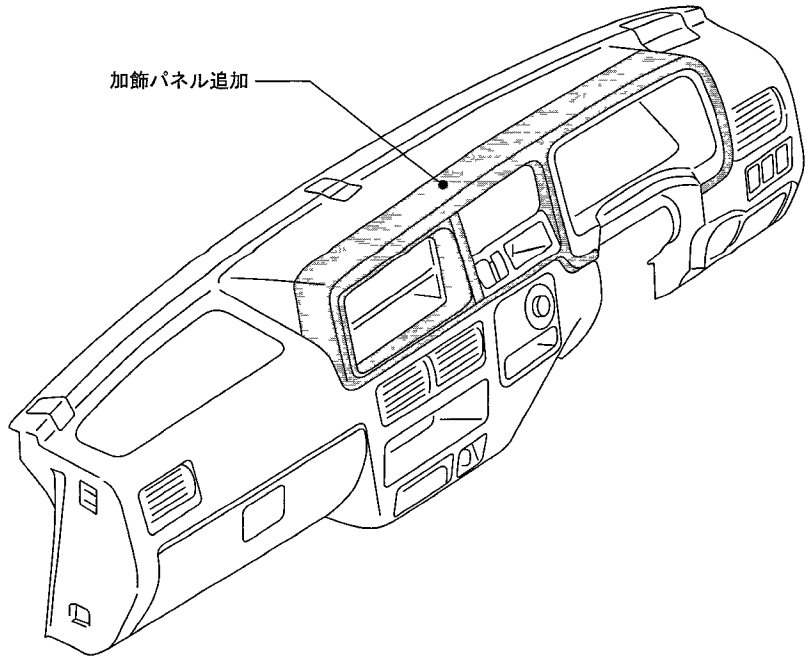

PC-00017

• スイッチレイアウトを変更しました。

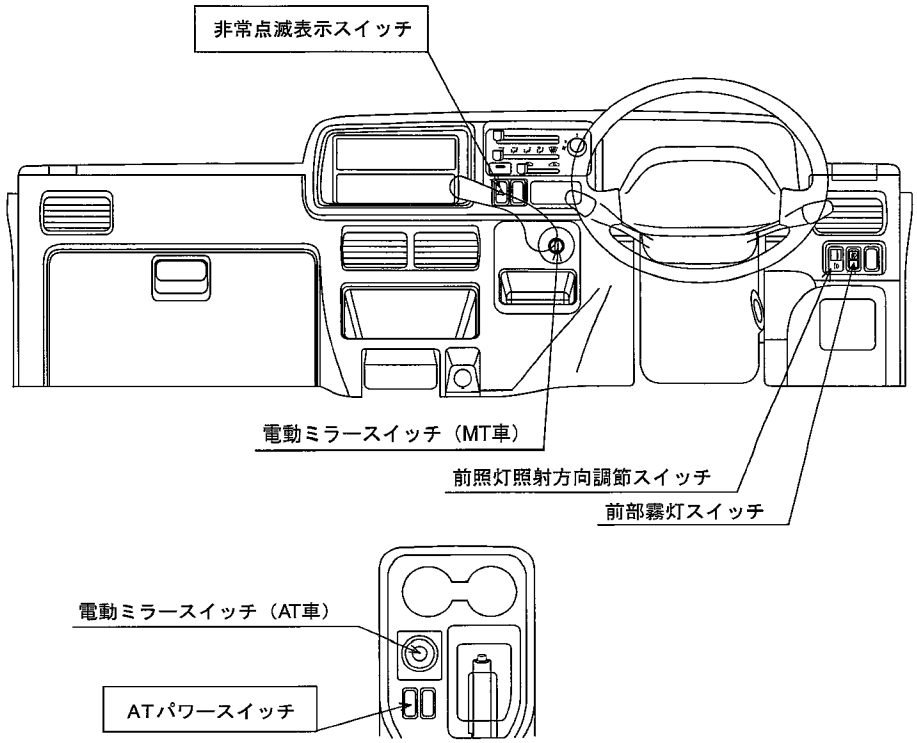

□部はスイッチ位置の変更、他はスイッチの追加を示す。

PC-00018

• オーバーヘッドシェルフを追加しました。(ディアスワゴン)

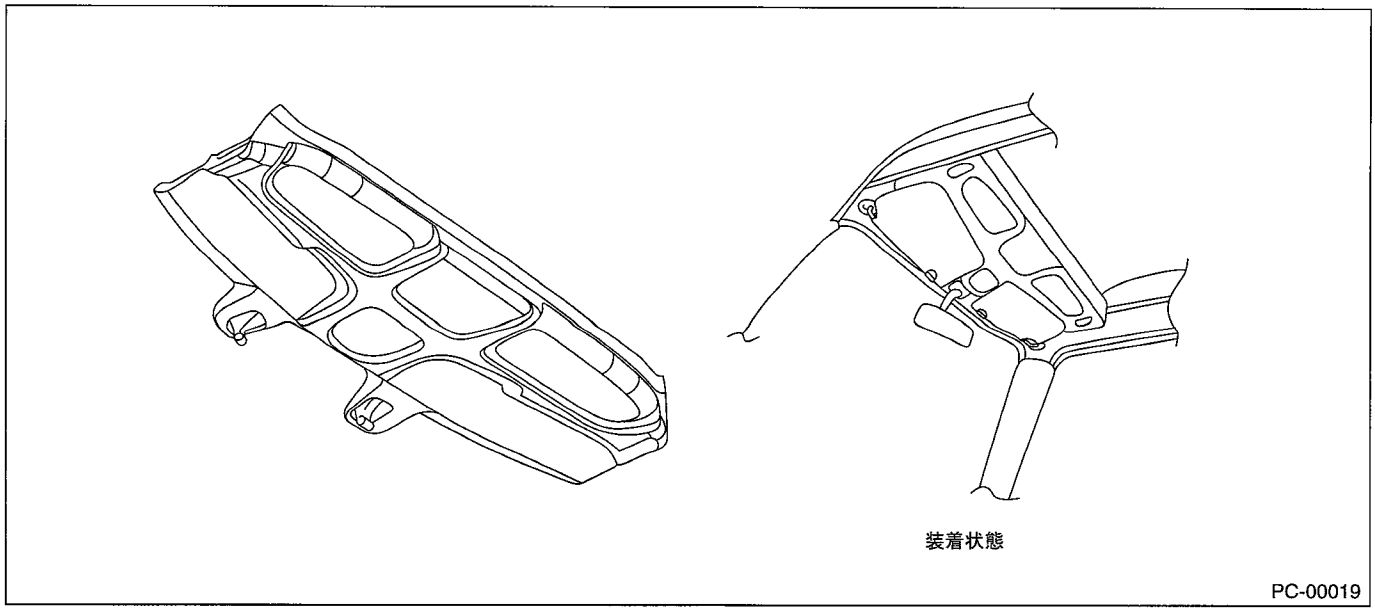

[5] コンビネーションメーター

- 商品性向上のため、コンビネーションメーターの意匠を変更しました。
  - タコメーター無（ワゴン MSC を除く全車）

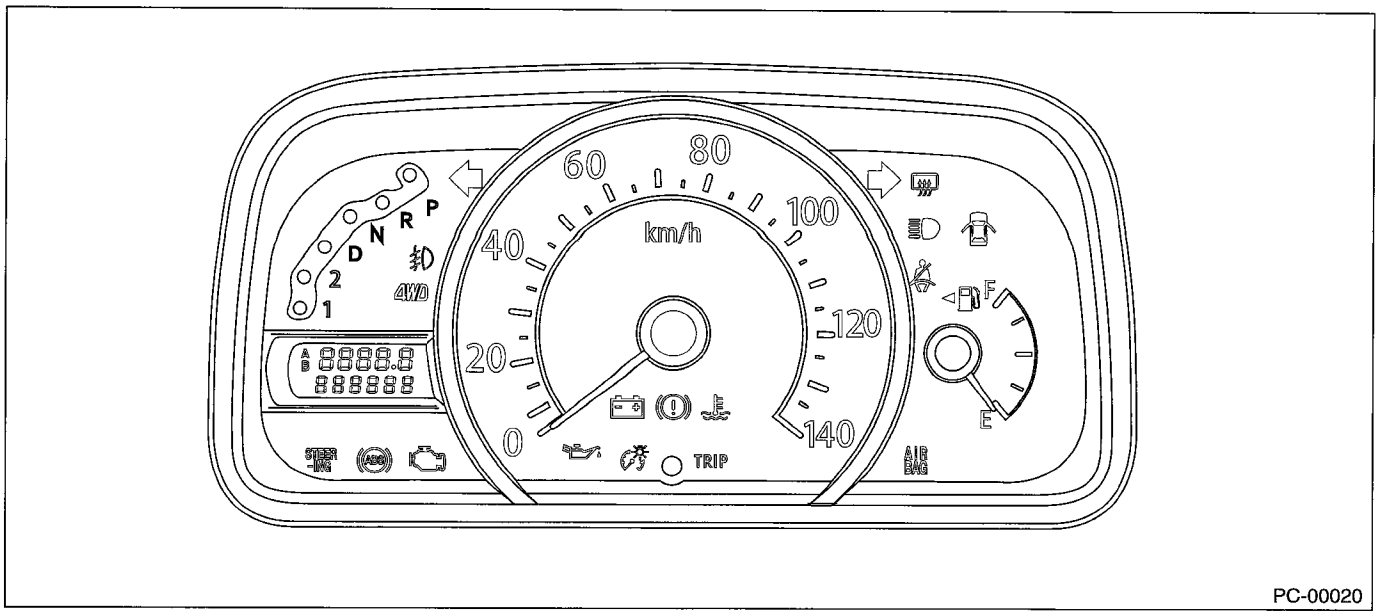

PC-00020

  - タコメーター付（ワゴン MSC 車）

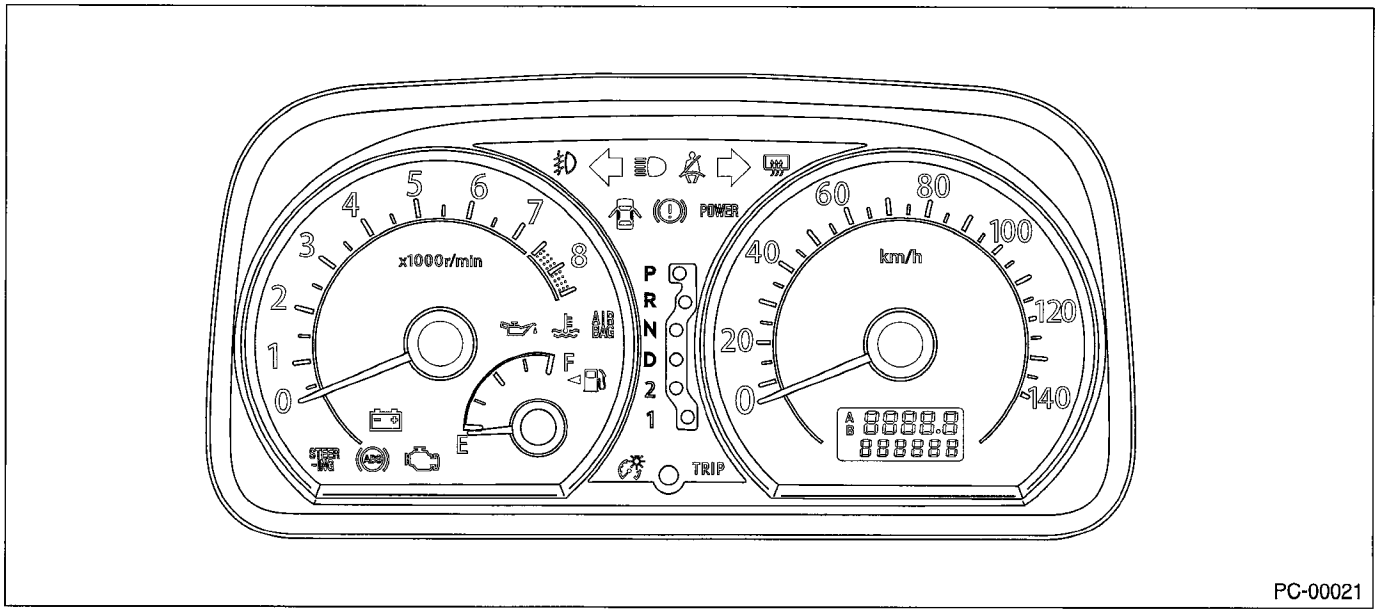

PC-00021

- コンビネーションメーターの意匠変更に伴い、警告灯類の光源をバルブから LED に変更しました。
- スピードメーターの速度検出方式を電気式に統一しました。

5 諸元概要

(1) トラック系 (GBD-TT1、LE-TT1、GDB-TT2、LE-TT2 型)

型式（駆動方式）			GBD-TT1 (RR)	LE-TT1 (RR)		GBD-TT2 (4WD)	LE-TT2 (4WD)	
車体の形状等			トラック	トラック		トラック	トラック	
			標準ルーフ	標準ルーフ	ハイルーフ	標準ルーフ	標準ルーフ	ハイルーフ
グレード			TB-CLEAN	TB TC TC-A	TC-C TC-C SC TCハイルーフ	TB-CLEAN	TB TC TC SC TC-A TC-A SC	TC-C TC-C SC TCハイルーフ TCハイルーフ SC
長さ	mm		3395	3395		3395	3395	
幅	mm		1475	1475		1475	1475	
高さ	mm		1815（標準鳥居）	1815（標準鳥居） 1775（折畳み鳥居）	1860	1815（標準鳥居）	1815（標準鳥居） 1775（折畳み鳥居）	1860
軸距	mm		1885	1885		1885	1885	
輪距	mm	前輪	1280	1280		1280	1280	
		後輪	1280	1280		1280	1280	
荷台の寸法	mm	長さ	1940	1940		1940	1940	
		幅	1410	1410		1410	1410	
		高さ	290	290		290	290	
車両重量	kg	前軸重	400 ～ 410	400 ～ 420	400 ～ 410	430 ～ 440	420 ～ 450	430 ～ 450
		後軸重	330 ～ 360	330 ～ 360	350 ～ 390	350 ～ 370	350 ～ 390	360 ～ 380
		計	730 ～ 770	730 ～ 780	750 ～ 800	780 ～ 810	780 ～ 830	790 ～ 830
乗車定員	人		2	2		2	2	
最大積載量	kg		350	350		350	350	
車両総重量	kg	前軸重	580 ～ 590	580 ～ 600	580 ～ 590	610 ～ 620	600 ～ 630	610 ～ 630
		後軸重	610 ～ 640	610 ～ 640	630 ～ 670	630 ～ 650	630 ～ 670	640 ～ 660
		計	1190 ～ 1230	1190 ～ 1240	1210 ～ 1260	1240 ～ 1270	1240 ～ 1290	1250 ～ 1290
原動機の型式			EN07	EN07		EN07	EN07	
最高出力	kw (PS) / rpm（ネット）		35 (48) / 6400	35 (48) / 6400（NA 車） 43 (58) / 6000（SC 車）		35 (48) / 6400	35 (48) / 6400（NA 車） 43 (58) / 6000（SC 車）	
最大トルク	N·m / rpm（ネット）		58 / 3200	58 / 3200（NA 車） 74 / 4000（SC 車）		58 / 3200	58 / 3200（NA 車） 74 / 4000（SC 車）	
排出ガス清浄方式			三元触媒 空燃比フィードバック制御装置 エンジンモディフィケーション	三元触媒 空燃比フィードバック制御装置 エンジンモディフィケーション		三元触媒 空燃比フィードバック制御装置 エンジンモディフィケーション	三元触媒 空燃比フィードバック制御装置 エンジンモディフィケーション	
排出ガス重量 g	10·15+11 モード (g / km)	CO	※ 4.02	／		※ 4.02	／	
		NMHC	※ 0.025	／		※ 0.025	／	
		NOx	※ 0.025	／		※ 0.025	／	
	10·15 モード (g / km)	CO	／	0.61		／	0.61	
		HC	／	0.06		／	0.06	
		NOx	／	0.06		／	0.06	
	11 モード (g / テスト)	CO	／	17.4		／	17.4	
		HC	／	1.65		／	1.65	
		NOx	／	1.05		／	1.05	

注：太枠は型式追加、※印はベース仕様に対して変更を実施した箇所を示す。

型式（駆動方式）			GBD-TT1 (RR)	LE-TT1 (RR)		GBD-TT2 (4WD)	LE-TT2 (4WD)	
車体の形状等			トラック	トラック		トラック	トラック	
			標準ルーフ	標準ルーフ	ハイルーフ	標準ルーフ	標準ルーフ	ハイルーフ
グレード			TB-CLEAN	TB TC TC-A	TC-C TC-C SC TC-ハイルーフ	TB-CLEAN	TB TC TC SC TC-A TC-A SC	TC-C TC-C SC TC-ハイルーフ TC-ハイルーフ SC
燃費消費率 km / L	10·15 モード	MT	17.2	17.2（NA 車） 17.0（SC 車）		17.0	17.0（NA 車） 16.8（SC 車）	
		AT	16.0	16.0（NA 車） 15.8（SC 車）		15.8	15.8（NA 車） 15.6（車両重量 820kg 以下の SC 車） 15.0（車両重量 830kg 以上の SC 車）	
タイヤ	前輪および後輪		145R12 - 6PR LT	145R12 - 6PR LT		145R12 - 6PR LT	145R12 - 6PR LT	
制御停止距離　m（初速　km / h）			50 (80)	50 (80)		50 (80)	50 (80)	
騒音　dB	排気（近接）		90	90		90	90	
	定常（km / h）		69 (50)	69 (50)		69 (50)	69 (50)	
	加速	MT	74	74		74	74	
		AT	73	73（NA 車） 74（SC 車）		73	73（NA 車） 74（SC 車）	

注：太枠は型式追加、※印はベース仕様に対して変更を実施した箇所を示す。

(2) パネルバン、バン系（GBD-TV1、LE-TV1、GVD-TV2、LE-TV2 型）

型式（駆動方式）			GBD-TV1 (RR)	LE-TV1 (RR)		GBD-TV2 (4WD)	LE-TV2 (4WD)	
車体の形状等			バン	パネルバン	バン	バン	パネルバン	バン
			ハイルーフ	ハイルーフ	ハイルーフ	ハイルーフ	ハイルーフ	ハイルーフ
グレード			VB-CLEAN	VB	VB VC Dias	VB-CLEAN	VB	VB VC Dias
長さ mm			3395	3395		3395	3395	
幅 mm			1475	1475		1475	1475	
高さ mm			1905	1905		1905	1905	
軸距 mm			1885	1885		1885	1885	
輪距 mm		前輪	1280	1280		1280	1280	
		後輪	1280	1280		1280	1280	
荷台の寸法 mm	2名乗車時	長さ	左 1845 右 1875	1915	1820（Dias） 左 1845 右 1875 （上記以外）	左 1845 右 1875 （上記以外）	1915	1820（Dias） 左 1845 右 1875 （上記以外）
		幅	1320	1320	1320	1320	1320	1320
		高さ	1220	1245	1220	1220	1245	1220
	4名乗車時	長さ	1015	／	975（Dias） 1015（上記以外）	1015	／	975（Dias） 1015（上記以外）
		幅	1340	／	1340	1340	／	1340
		高さ	1200	／	1200	1200	／	1200
車両重量 kg		前軸重	420 ～ 450	420 ～ 440	420 ～ 470	460 ～ 480	440 ～ 460	460 ～ 500
		後軸重	410 ～ 450	420 ～ 470	410 ～ 450	430 ～ 460	440 ～ 460	430 ～ 460
		計	830 ～ 900	850 ～ 910	830 ～ 920	900 ～ 940	890 ～ 920	900 ～ 960
乗車定員 人			2、4	2	2、4	2、4	2	2、4
最大積載量 kg	2名乗車時		350	350	350	350	350	350
	4名乗車時		250	／	250	250	／	250
車両総重量 kg	2名乗車時	前軸重	620 ～ 645	600 ～ 620	620 ～ 665	655 ～ 675	620 ～ 640	655 ～ 695
		後軸重	670 ～ 720	700 ～ 750	670 ～ 720	700 ～ 725	720 ～ 740	690 ～ 725
		計	1290 ～ 1360	1310 ～ 1370	1290 ～ 1380	1360 ～ 1400	1350 ～ 1380	1360 ～ 1420
	4名乗車時	前軸重	595 ～ 615	／	595 ～ 635	625 ～ 645	／	625 ～ 665
		後軸重	735 ～ 755	／	735 ～ 755	745 ～ 765	／	745 ～ 765
		計	1330 ～ 1370	／	1330 ～ 1390	1370 ～ 1410	／	1370 ～ 1430
原動機の型式			EN07	EN07		EN07	EN07	
最高出力 kw (PS) / rpm（ネット）			35 (48) / 6400	35 (48) / 6400（NA 車） 43 (58) / 6000（SC 車）		35 (48) / 6400	35 (48) / 6400	
最大トルク N·m / rpm（ネット）			58 / 3200	58 / 3200（NA 車） 74 / 4000（SC 車）		58 / 3200	58 / 3200	
排出ガス清浄方式			三元触媒 空燃比フィードバック制御装置 エンジンモディフィケーション	三元触媒 空燃比フィードバック制御装置 エンジンモディフィケーション		三元触媒 空燃比フィードバック制御装置 エンジンモディフィケーション	三元触媒 空燃比フィードバック制御装置 エンジンモディフィケーション	

注：太枠は型式追加、※印はベース仕様に対して変更を実施した箇所を示す。

型式（駆動方式）			GBD-TV1 (RR)	LE-TV1 (RR)		GBD-TV2 (4WD)	LE-TV2 (4WD)	
車体の形状等			バン	パネルバン	バン	バン	パネルバン	バン
			ハイルーフ	ハイルーフ	ハイルーフ	ハイルーフ	ハイルーフ	ハイルーフ
グレード			VB-CLEAN	VB	VC Dias	VB-CLEAN	VB	VB VC Dias
排出ガス重量 g	10·15+11 モード (g / km)	CO	※4.02	／		※4.02	／	
		NMHC	※0.025	／		※0.025	／	
		NOx	※0.025	／		※0.025	／	
	10·15 モード (g / km)	CO	／	0.61		／	0.61	
		HC	／	0.06		／	0.06	
		NOx	／	0.06		／	0.06	
	11 モード (g / テスト)	CO	／	17.4		／	17.4	
		HC	／	1.65		／	1.65	
		NOx	／	1.05		／	1.05	
燃費消費率 km / L	10·15 モード	MT	16.8	16.8		16.6	16.6	
		AT	15.6	15.6（NA 車） 15.2（SC 車）		15.4	15.4	
タイヤ	前輪および後輪		145R12 - 6PR LT	145R12 - 6PR LT		145R12 - 6PR LT	145R12 - 6PR LT	
制御停止距離 m（初速 km / h）			50 (80)	50 (80)		50 (80)	50 (80)	
騒音 dB	排気（近接）		90	90		90	90	
	定常（km / h）		69 (50)	69 (50)		69 (50)	69 (50)	
	加速	MT	74	74		74	74	
		AT	73	73（NA 車） 74（SC 車）		73	73	

注：太枠は型式追加、※印はベース仕様に対して変更を実施した箇所を示す。

(3) ワゴン系（TA-TW1、TA-TW2 型）

型式（駆動方式）			TA-TW1 (RR)	TA-TW2 (4WD)
車体の形状等			ワゴン	ワゴン
			ハイルーフ	ハイルーフ
グレード			Dias Wagon	Dias Wagon
長さ mm			3395	3395
幅 mm			1475	1475
高さ mm			1900	1900
軸距 mm			1885	1885
輪距 mm		前輪	1280	1280
		後輪	1280	1280
車両重量 kg		前軸重	470 ～ 490	500 ～ 520
		後軸重	460 ～ 480	470 ～ 490
		計	930 ～ 970	970 ～ 1010
乗車定員 人			4	4
車両総重量 kg		前軸重	630 ～ 650	660 ～ 680
		後軸重	520 ～ 540	530 ～ 550
		計	1150 ～ 1190	1190 ～ 1230
原動機の型式			EN07	EN07
最高出力 kw (PS) / rpm（ネット）			35 (48) / 6400（NA 車） 43 (58) / 6000（SC 車）	35 (48) / 6400（NA 車） 43 (58) / 6000（SC 車）
最大トルク N·m / rpm（ネット）			58 / 3200 （NA 車） 74 / 4000 （SC 車）	58 / 3200 （NA 車） 74 / 4000 （SC 車）
排出ガス清浄方式			三元触媒 空燃比フィードバック制御装置 エンジンモディフィケーション	三元触媒 空燃比フィードバック制御装置 エンジンモディフィケーション
排出ガス重量 g	10·15 モード (g / km)	CO	0.61	0.61
		HC	0.06	0.06
		NOx	0.06	0.06
	11 モード (g / テスト)	CO	17.4	17.4
		HC	1.65	1.65
		NOx	1.05	1.05
燃費消費率 km / L	10·15 モード	MT	17.2（NA 車） 16.6（SC 車）	17.0（NA 車） 16.4（SC 車）
		AT	15.8（NA 車） 15.2（SC 車）	15.6（NA 車） 15.0（SC 車）
タイヤ	前輪および後輪		165 / 70R13 79S	165 / 70R13 79S
制御停止距離 m（初速 km / h）			60 (100)	60 (100)
騒音 dB	排気（近接）		90	90
	定常 (km / h)		69 (50)	69 (50)
	加速	MT	74	74
		AT	73（NA 車） 74（SC 車）	73（NA 車） 74（SC 車）

1－4　型式区分一覧

車両・エンジン・トランスミッション型式区分一覧

トラック

○印標準装着、●印オプション装着品

ボディ		トラック											
		標準ルーフ											
		三方開											
車両型式		LE-TT1						GBD-TT1		LE-TT1			
エンジン		SOHC											
駆動方式		2WD											
グレード		TB						TB クリーン		TC			
トランスミッション		5MT			3AT			5MT	3AT	5MT		3AT	
車両区分記号		TT1JS2L			TT1JS2R			TT1JS9A	TT1JS9B	TT1JS4L		TT1JS4R	
OP コード		XH	XF	XG	XH	XF	XG	XG	XG	XG	AG	XG	AG
類別区分番号		2001	2003	2004	2005	2007	2008	1004	1008	2011	2011	2015	2015
エンジン区分		EN07FVNHA0			EN07FVBHA0			EN07FVNHA0	EN07FVBHA0	EN07FVNHA0		EN07FVBHA0	
トランスミッション区分		TM601ASDAD			TA981KDGAA			TM601ASDAD	TA981KDGCA	TM601ASDAD		TA981KDGAA	
フロントデフ区分（識別番号）		—											
主要OP装備	パワーステアリング			●			●	○	○	○	○	○	○
	ABS												
	エアコン		●	●		●	●	○	○	○	○	○	○
	助手席 SRS エアバッグ										●		●
	荷台拡張鳥居												
	プロ仕様パッケージ												

○印標準装着、●印オプション装着品

ボディ		トラック													
		標準ルーフ													
		三方開													
車両型式		LE-TT2								GBD-TT2		LE-TT2			
エンジン		SOHC													
駆動方式		S/T 4WD					F/T 4WD			S/T 4WD	F/T 4WD	S/T 4WD		F/T 4WD	
グレード		TB								TB クリーン		TC			
トランスミッション		EL+5MT					3AT			EL+ 5MT	3AT	EL+5MT		3AT	
車両区分記号		TT2JS2N					TT2JS2R			TT2JS9C	TT2JS9B	TT2JS4N		TT2JS4R	
OP コード		XH	XF	XG	3F	3G	XH	XF	XG	XG	XG	XG	AG	XG	AG
類別区分番号		2001	2003	2004	2003	2004	2005	2007	2008	1004	1008	2011	2011	2015	2015
エンジン区分		EN07FVNHA0					EN07FVBHA0			EN07FVNHA0	EN07FVBHA0	EN07FVNHA0		EN07FVBHA0	
トランスミッション区分		TW601BSGAD					TZ981KDGAA			TW601BSGAD	TZ981KDGCA	TW601BSGAD		TZ981KDGAA	
フロントデフ区分（識別番号）		VK3FBN													
主要OP装備	パワーステアリング			●		●			●	○	○	○	○	○	○
	ABS														
	エアコン		●	●	●	●		●	●	○	○	○	○	○	○
	助手席 SRS エアバッグ												●		●
	荷台拡張鳥居														
	プロ仕様パッケージ				●	●									

プロ仕様パッケージ：オフロードラジアルタイヤ、歩み板対応リヤアオリ、ビニールレザーシート

型式区分一覧

○印標準装着、●印オプション装着品

ボディ		トラック													
		標準ルーフ													
		三方開													
車両型式		LE-TT2													
エンジン		SOHC								SOHC SC					
駆動方式		S/T 4WD					F/T 4WD			S/T 4WD			F/T 4WD		
グレード		TC professional								TC SC					
トランスミッション		EL+5MT					3AT			EL+5MT			3AT		
車両区分記号		TT2JSDN					TT2JSDR			TT2JS5T			TT2JS5U		
OP コード		XJ	XM	XK	XC	XL	XJ	XK	XL	FG	BG	XG	FG	BG	XG
類別区分番号		2021	2021	2023	2022	2025	2027	2029	2030	2018	2018	2017	2020	2020	2019
エンジン区分		EN07FVNHA0					EN07FVBHA0			EN07YVUHA0			EN07YVBHA0		
トランスミッション区分		TW601BSGAD					TZ981KDGAA			TW601BBGAD			TZ981KBGAA		
フロントデフ区分（識別番号）		VK3FBN													
主要OP装備	パワーステアリング				●	●			●	○	○	○	○	○	○
	ABS									●	●		●	●	
	エアコン			●		●		●	●	○	○	○	○	○	○
	助手席 SRS エアバッグ										●			●	
	荷台拡張鳥居		●												
	プロ仕様パッケージ	○	○	○	○	○	○	○	○						

○印標準装着、●印オプション装着品

ボディ		トラック					
		ハイルーフ					
		三方開					
車両型式		LE-TT1		LE-TT2			
エンジン		SOHC		SOHC		SOHC SC	
駆動方式		2WD		S/T 4WD		S/T 4WD	
グレード		TC ハイルーフ				TCハイルーフ SC	
トランスミッション		5MT		EL+5MT		EL+5MT	
車両区分記号		TT1JHUL		TT2JHUN		TT2JHYT	
OP コード		XW	AW	XW	AW	BW	XW
類別区分番号		2032	2032	2053	2053	2072	2071
エンジン区分		EN07FVNHA0		EN07FVNHA0		EN07YVUHA0	
トランスミッション区分		TM601ASDAD		TW601BSGAD		TW601BBGAD	
フロントデフ区分（識別番号）		—		VK3FBN		VK3FBN	
主要OP装備	パワーステアリング	○	○	○	○	○	○
	ABS					●	
	エアコン	○	○	○	○	○	○
	助手席 SRS エアバッグ		●		●	●	
	荷台拡張鳥居						
	プロ仕様パッケージ						

プロ仕様パッケージ：オフロードラジアルタイヤ、歩み板対応リヤアオリ、ビニールレザーシート

パネルバン

○印標準装着、●印オプション装着品

ボディ		パネルバン					
		ハイルーフ					
		三方開					
車両型式		LE-TV1				LE-TV2	
エンジン		SOHC					
駆動方式		2WD				S/T 4WD	
グレード		VB				VB	
トランスミッション		5MT		3AT		EL+5MT	
車両区分記号		TV1J81L		TV1J81R		TV2J81N	
OP コード		XA	XE	XA	XE	XA	XE
類別区分番号		2001	2002	2003	2004	2001	2002
エンジン区分		EN07FVNHA0		EN07FVBHA0		EN07FVNHA0	
トランスミッション区分		TM601ASDAD		TA981KDGAA		TW601BSGAD	
フロントデフ区分（識別番号）		—				VK3FBN	
主要OP装備	パワーステアリング		●		●		●
	ABS						
	エアコン	○	○	○	○	○	○
	助手席 SRS エアバッグ						
	荷台拡張鳥居						
	プロ仕様パッケージ						

プロ仕様パッケージ：オフロードラジアルタイヤ、歩み板対応リヤアオリ、ビニールレザーシート

バン

○印標準装着、●印オプション装着品

ボディ	バン											
	ハイルーフ											
	2シータ				4シータ							
車両型式	LE-TV1											
エンジン	SOHC											
駆動方式	2WD											
グレード	VB 2シータ				VB				トランスポーター			
トランスミッション	5MT		3AT		5MT							
車両区分記号	TV1J53L		TV1J53R		TV1J51L							
OPコード	XA	XE	XA	XE	PA	PE	QE	SE	ZY	ZZ	CY	CZ
類別区分番号	2028	2029	2031	2032	2057	2058	2058	2059	2058	2058	2058	2058
エンジン区分	EN07FVNHA0		EN07FVBHA0		EN07FVNHA0							
トランスミッション区分	TM601ASDAD		TA981KDGAA		TM601ASDAD							
フロントデフ区分（識別番号）	—											
主要OP装備 パワーステアリング		●		●		●	●	●	○	○	○	○
ABS								●				
エアコン	○	○	○	○	○	○	○	○	○	○	○	○
グレードアップパッケージ											●	●
リヤワイパー＆熱線プリント							●	●	○	○	○	○
キーレスエントリー									○	○	○	○
濃色ガラス									○	○	○	○
スマートキー										●		●

○印標準装着、●印オプション装着品

ボディ	バン							
	ハイルーフ							
	4シータ							
車両型式	LE-TV1							
エンジン	SOHC							
駆動方式	2WD							
グレード	VB				トランスポーター			
トランスミッション	3AT							
車両区分記号	TV1J51R							
OPコード	PA	PE	QE	SE	ZY	ZZ	CY	CZ
類別区分番号	2062	2063	2063	2064	2063	2063	2063	2063
エンジン区分	EN07FVBHA0							
トランスミッション区分	TA981KDGAA							
フロントデフ区分（識別番号）	—							
主要OP装備 パワーステアリング		●	●	●	○	○	○	○
ABS				●				
エアコン	○	○	○	○	○	○	○	○
グレートアップパッケージ							●	●
リヤワイパー＆熱線プリント			●	●	○	○	○	○
キーレスエントリー					○	○	○	○
濃色ガラス					○	○	○	○
スマートキー						●		●

グレードアップパッケージ：フロントパワーウィンドウ、カセットプレーヤー、ハイマウントストップランプ

型式区分一覧

○印標準装着、●印オプション装着品

ボディ		バン											
		ハイルーフ											
		4シータ											
車両型式		GBD-TV1				LE-TV2							
エンジン		SOHC											
駆動方式		2WD				S/T 4WD							
グレード		VB クリーン				VB				トランスポーター			
トランスミッション		5MT		3AT		5MT							
車両区分記号		TV1J5HA		TV1J5HB		TV2J51L							
OP コード		WE	WY	WE	WY	PA	PE	QE	SE	ZY	ZZ	CY	CZ
類別区分番号		1024	1024	1028	1028	2059	2060	2060	2061	2060	2060	2060	2060
エンジン区分		EN07FVNHA0		EN07FVBHA0		EN07FVNHA0							
トランスミッション区分		TM601ASDAD		TA981KDGCA		TW601DSGAD							
フロントデフ区分（識別番号）		—				VK3FBN							
主要OP装備	パワーステアリング	○	○	○	○		●	●	●	○	○	○	○
	ABS								●				
	エアコン	○	○	○	○	○	○	○	○	○	○	○	○
	グレートアップパッケージ											●	●
	リヤワイパー＆熱線プリント	○	○	○	○			●	●	○	○	○	○
	キーレスエントリー		●		●					○	○	○	○
	濃色ガラス		●		●					○	○	○	○
	スマートキー										●		●
	助手席 SRS エアバッグ	○	○	○	○								

○印標準装着、●印オプション装着品

ボディ		バン											
		ハイルーフ											
		4シータ											
車両型式		LE-TV2								GDB-TV2			
エンジン		SOHC											
駆動方式		F/T 4WD								S/T 4WD		F/T 4WD	
グレード		VB				トランスポーター				VB クリーン			
トランスミッション		3AT								5MT		3AT	
車両区分記号		TV2J51R								TV2J5HA		TV2J5HB	
OP コード		PA	PE	QE	SE	ZY	ZZ	CY	CZ	WE	WY	WE	WY
類別区分番号		2064	2065	2065	2066	2065	2065	2065	2065	1018	1018	1023	1023
エンジン区分		EN07FVBHA0								EN07FVNHA0		EN07FVBHA0	
トランスミッション区分		TZ981KDGAA								TW601DSGAD		TZ981KDGCA	
フロントデフ区分（識別番号）		VK3FBN											
主要OP装備	パワーステアリング		●	●	●	○	○	○	○	○	○	○	○
	ABS				●								
	エアコン	○	○	○	○	○	○	○	○	○	○	○	○
	グレートアップパッケージ							●	●				
	リヤワイパー＆熱線プリント			●	●	○	○	○	○	○	○	○	○
	キーレスエントリー					○	○	○	○		●		●
	濃色ガラス					○	○	○	○		●		●
	スマートキー						●		●				
	助手席 SRS エアバッグ									○	○	○	○

グレードアップパッケージ：フロントパワーウィンドウ、カセットプレーヤー、ハイマウントストップランプ

ディアス

○印標準装着、●印オプション装着品

ボディ		ディアス											
		ハイルーフ											
		4シータ											
車両型式		LE-TV1			LE-TV1			LE-TV2			LE-TV2		
エンジン		SOHC											
駆動方式		2WD						S/T 4WD			F/T 4WD		
グレード		ディアス											
トランスミッション		5MT			3AT			5MT			3AT		
車両区分記号		TV1J56L			TV1J56R			TV2J56L			TV2J56R		
OP コード		WW	RW	RZ	WW	RW	RZ	WW	RW	RZ	WW	RW	RZ
類別区分番号		2077	2078	2078	2079	2080	2080	2079	2080	2080	2081	2082	2082
エンジン区分		EN07FVNHA0			EN07FVBHA0			EN07FVNHA0			EN07FVBHA0		
トランスミッション区分		TM601ASDAD			TA981KDGAA			TW601DSGAD	TW601DSGED		TZ981KDGAA		
フロントデフ区分（識別番号）		—						VK3FBN					
主要OP装備	パワーステアリング	○	○	○	○	○	○	○	○	○	○	○	○
	ABS		●	●		●	●		●	●		●	●
	エアコン	○	○	○	○	○	○	○	○	○	○	○	○
	グレードアップパッケージ	○	○	○	○	○	○	○	○	○	○	○	○
	リヤワイパー＆熱線プリント	○	○	○	○	○	○	○	○	○	○	○	○
	キーレスエントリー	○	○	○	○	○	○	○	○	○	○	○	○
	濃色ガラス			●			●			●			●
	スマートキー			●			●			●			●
	助手席 SRS エアバッグ	○	○	○	○	○	○	○	○	○	○	○	○

グレードアップパッケージ：フロントパワーウィンドウ、カセットプレーヤー、ハイマウントストップランプ

ディアスワゴン

○印標準装着、●印オプション装着品

ボディ		ディアスワゴン																
		ハイルーフ																
		4シータ																
車両型式		TA-TW1																
エンジン		SOHC										SOHC SC						
駆動方式		2WD																
グレード		ディアスワゴン										ディアスワゴンSC						
トランスミッション		5MT					3AT					5MT				3AT		
車両区分記号		TW1J5PK					TW1J5PP					TW1J5QW				TW1J5QY		
OP コード		WW	RY	RZ	2Y	2Z	WW	RY	RZ	2Y	2Z	RY	RZ	2Y	2Z	RY	RZ	2Y	2Z
類別区分番号		2001	2002	2002	2002	2002	2005	2006	2006	2006	2006	2004	2004	2004	2004	2008	2008	2008	2008
エンジン区分		EN07FVNHA0					EN07FVBHA0					EN07YVNHA0				EN07YVBHA0		
トランスミッション区分		TM601ASBAD					TA981KDGAA					TM601ABFAD				TA981KBGAA		
フロントデフ区分（識別番号）		—																
主要OP装備	ABS		●	●	●	●		●	●	●	●	○	○	○	○	○	○	○	○
	濃色ガラス		●	●	●	●		●	●	●	●	○	○	○	○	○	○	○	○
	タフパッケージ				●	●				●	●			●	●			●	●
	スマートキー			●		●			●		●		●		●		●		●

○印標準装着、●印オプション装着品

ボディ		ディアスワゴン																
		ハイルーフ																
		4シータ																
車両型式		TA-TW2																
エンジン		SOHC										SOHC SC						
駆動方式		F/T 4WD																
グレード		ディアスワゴン										ディアスワゴンSC						
トランスミッション		5MT					3AT					5MT				3AT		
車両区分記号		TW2J5PK					TW2J5PP					TW2J5QW				TW2J5QY		
OP コード		WW	RY	RZ	2Y	2Z	WW	RY	RZ	2Y	2Z	RY	RZ	2Y	2Z	RY	RZ	2Y	2Z
類別区分番号		2001	2002	2002	2002	2002	2005	2006	2006	2006	2006	2004	2004	2004	2004	2008	2008	2008	2008
エンジン区分		EN07FVNHA0					EN07FVBHA0					EN07YVNHA0				EN07YVBHA0		
トランスミッション区分		TY601ESEED					TZ981KDGAA					TY601EBFED				TZ981KBGAA		
フロントデフ区分（識別番号）		VK3FBN																
主要OP装備	ABS		●	●	●	●		●	●	●	●	○	○	○	○	○	○	○	○
	濃色ガラス		●	●	●	●		●	●	●	●	○	○	○	○	○	○	○	○
	タフパッケージ				●	●				●	●			●	●			●	●
	スマートエントリー			●		●			●		●		●		●		●		●

タフパッケージ：撥水シート＆ドアトリム、撥水ラゲッジルームマット＆デッキマット、カーブフック（MSC 車は標準装着）

型式区分一覧

JA 車

○印標準装着、●印オプション装着品

ボディ		トラック							
		標準ルーフ							
		三方開							
車両型式		LE-TT2							
エンジン		SOHC							
駆動方式		S/T 4WD					F/T 4WD		
グレード		JA							
トランスミッション		EL+5MT					3AT		
車両区分記号		TT2JSDN					TT2JSDR		
OP コード		XJ	XK	XC	XL	XM	XJ	XK	XL
類別区分番号		2021	2023	2022	2025	2021	2027	2029	2030
エンジン区分		EN07FVNHB0					EN07FVBHB0		
トランスミッション区分		TW601BSGAD					TZ981KDGAA		
フロントデフ区分（識別番号）		VK3FBN							
主要OP装備	パワーステアリング			●	●				●
	エアコン		●		●			●	●
	ランバーステー可倒式拡張タイプ					●			
	ランバーステー可倒式	●	●	●	●		○	○	○

赤帽車

○印標準装着、●印オプション装着品

ボディ		トラック									パネルバン			バン
		ハイルーフ									ハイルーフ			ハイルーフ
		三方開									三方開			2シータ
車両型式		LE-TT1					LE-TT2				LE-TV1		LE-TV2	LE-TV2
エンジン		SOHC			SOHC SC		SOHC			SOHC SC	SOHC	SOHC SC	SOHC	SOHC
駆動方式		2WD					S/T 4WD			S/T 4WD	2WD		S/T 4WD	S/T 4WD
グレード		赤帽			赤帽SC		赤帽			赤帽SC	赤帽	赤帽SC	赤帽	赤帽
トランスミッション		5MT			5MT	3AT	EL+5MT			EL+5MT	5MT	3AT	EL+5MT	5MT
車両区分記号		TT1JHAL			TT1JHBS	TT1JHBU	TT2JHAN			TT2JHBT	TV1J8AL	TV1J8BU	TV2J8AN	TV2J5AL
OP コード		FO	FV	XV	FV	FV	FO	FV	XV	FV	FV	FV	FV	FV
類別区分番号		2023	2025	2024	2041	2045	2040	2042	2041	2064	2020	2024	2018	2040
エンジン区分		EN07FVNH00			EN07YVNH00	EN07YVBH00	EN07FVNH00			EN07YVUH00	EN07FVNH00	EN07YVBH00	EN07FVNH00	EN07FVNH00
トランスミッション区分		TM601ASDAD			TM601ABDAD	TA981KCGAA	TW601BSGED		TW601BSGAD	TW601BBGAD	TM601ASDAD	TA981KCGAA	TW601BSGED	TW601DSGED
フロントテフ区分（識別番号）		—					VK3FBN				—		VK3FBN	
主要OP装備	ABS	●	●		○	○	●	●		○	○	○	○	○
	エアコン		●	●	○	○		●	●	○	○	○	○	○

赤帽車特装ベース

○印標準装着、●印オプション装着品

ボディ		トラック					
		ハイルーフ					
		三方開					
車両型式		LE-TT1				LE-TT2	
エンジン		SOHC		SOHC SC		SOHC	SOHC SC
駆動方式		2WD				S/T 4WD	S/T 4WD
グレード		赤帽		赤帽SC		赤帽	赤帽SC
トランスミッション		5MT		5MT	3AT	EL+ 5MT	EL+ 5MT
車両区分記号		TT1JHAL		TT1JHBS	TT1JHBU	TT2JHAN	TT2JHBT
OP コード		TO	TV	TV	TV	TV	TV
類別区分番号		2023	2025	2041	2045	2042	2064
エンジン区分		EN07FVNH00		EN07YVNH00	EN07YVBH00	EN07FVNH00	EN07YVUH00
トランスミッション区分		TM601ASDAD		TM601ABDAD	TA981KCGAA	TW601BSGED	TW601BBGAD
フロントデフ区分（識別番号）		—				VK3FBN	
主要OP装備	ABS	●	●	○	○	●	○
	エアコン		●	○	○	●	○

特装ベース

○印標準装着、●印オプション装着品

ボディ		トラック																	バン
		標準ルーフ																	ハイルーフ 4シータ
車両型式		LE-TT1								LE-TT2									LE-TV2
エンジン		SOHC																	
駆動方式		2WD								S/T 4WD									S/T 4WD
グレード		フロア付シャシー								キャブ付シャシー				フロア付シャシー				消防車	消防車
トランスミッション		5MT				3AT				EL+5MT									5MT
車両区分記号		TT1JS8L				TT1JS8R				TT2JS7N				TT2JS8N				TT2JS2N	TV2J51L
OP コード		XX	XS	XA	XE	XX	XS	XA	XE	XX	XA	XE	HE	XX	XS	XA	XE	VX	JX
エンジン区分		EN07FVNHA0				EN07FVBHA0				EN07FVNHA0									EN07FV NHA0
トランスミッション区分		TM601ASDAD				TA981KDFAA				TW601BSGAD									TW601D SGAD
フロントデフ区分（識別番号）		—				—				VK3FBN									VK3FBN
主要OP装備	パワーステアリング		●		●		●		●			●	●		●		●		
	エアコン			●	●			●	●		●	●	●			●	●		
	オフロードデジタルタイヤ												●						

バントランスケア

○印標準装着、●印オプション装着品

ボディ		バン	
		ハイルーフ	
		4シータ	
車両型式		LE-TV1	LE-TV2
エンジン		SOHC	
駆動方式		2WD	F/T 4WD
グレード		VB トランスケア	
トランスミッション		3AT	
車両区分記号		TV1J5KR	TV2J5KR
OP コード		QY	
エンジン区分		EN07FVBHA0	
トランスミッション区分		TZ981KDGAA	
フロントデフ区分（識別番号）		—	VK3FBN
主要OP装備	パワーステアリング	○	○
	エアコン	○	○
	オフロードラジアルタイヤ		

ディアスワゴントランスケア

○印標準装着、●印オプション装着品

ボディ		ディアスワゴン	
		ハイルーフ	
		4シータ	
車両型式		TA-TW1	TA-TW2
エンジン		SOHC	
駆動方式		2WD	F/T 4WD
グレード		ディアスワゴン トランスケア	
トランスミッション		3AT	3AT
車両区分記号		TW1J5RP	TW2J5RP
OP コード		RY	RY
エンジン区分		EN07FVBHA0	EN07YVBHA0
トランスミッション区分		TA981KDGAA	TZ981KDGAA
フロントデフ区分（識別番号）		—	VK3FBN
主要OP装備	パワーステアリング	○	○
	エアコン	○	○
	オフロードラジアルタイヤ		

車両型式区分記号の説明

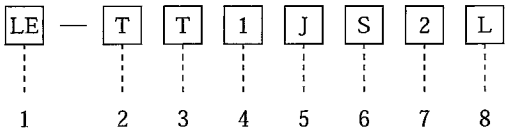

1	排出ガス規制区分	TA	平成12年基準排出ガス25%低減レベル認定車
		LE	平成14年排出ガス規制適合車(平成12年基準排出ガス50%低減レベル認定車)
		GDB	平成19年排出ガス規制適合車(平成17年基準排出ガス50%低減レベル認定車)
2	車種区分	T	サンバー
3	ボディ区分	T	トラック
		V	バン、パネルバン
		W	ワゴン
4	排気量・駆動・懸架区分	1	2WD
		2	4WD
5	年改区分	J	A：スタート、以降 B → C … J
6	ドア・ルーフ区分	5	5ドア
		8	パネルバン
		H	三方開ハイルーフ
		S	三方開標準ルーフ
7	グレード区分	1	VB、トランスポーター
		2	TB、TB pro
		3	VB 2シータ
		4	TC
		5	TC SC
		6	ディアス
		7	キャブ付シャシ
		8	フロア付シャシ
		9	TBクリーン
		A	赤帽
		B	赤帽MSC
		D	JA TC、TC pro
		H	VBクリーン
		J	VB 2シータクリーン
		K	VBトランスケア
		P	ディアスワゴン
		Q	ディアスワゴンMSC
		R	ディアスワゴントランスケア
		U	TCハイルーフ
		Y	TCハイルーフSC

8	変速機・燃料供給区分	A	EGI (MPI) 5MT (U-LEV)
		B	EGI (MPI) 3AT (U-LEV)
		C	EGI (MPI) EL + 5MT (U-LEV) セレクティブ 4WD
		K	EGI (MPI) 5MT
		L	EGI (MPI) 5MT (E-LEV)
		N	EGI (MPI) EL + 5MT (E-LEV) セレクティブ 4WD
		P	EGI (MPI) 3AT
		R	EGI (MPI) 3AT (E-LEV)
		S	EGI (MPI) SC 5MT (E-LEV)
		T	EGI (MPI) SC EL + 5MT (E-LEV) セレクティブ 4WD
		U	EGI (MPI) SC 3AT (E-LEV)
		W	EGI (MPI) SC 5MT
		Y	EGI (MPI) SC 3AT

エンジン区分記号の説明

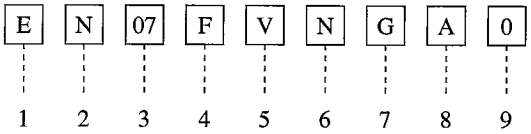

1	エンジン記号	E	エンジン
2	エンジン系列記号	N	軽系 4 気筒エンジン
3	排気量の区分	07	660 cm^3
4	燃料供給装置	F	SOHC EGI (MPI)
		Y	SOHC EGI (MPI) SC
5	排気ガス規制区分	V	国内
6	結合トランスミッション	B	AT
		N	MT
		U	MSC S/4WD MT
7	年改・変更区分	H	A：スタート、以降 B → C … H
8	仕様差異区分	0	赤帽仕様
		A	標準仕様
		B	営農仕様
9	仕様差異区分	0	ベース仕様

トランスミッション区分記号の説明

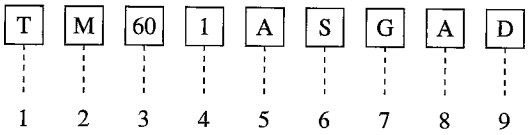

1	トランスミッション記号	T	トランスミッション
2	トランスミッション変速・駆動区分	A	AT 2WD
		M	MT 2WD
		W	MT セレクティブ 4WD
		Y	フルタイム 4WD MT
		Z	フルタイム 4WD AT
3	ギヤ芯間区分	60	60 mm (MT)
		98	98 mm (AT)
4	型式シリーズ	1	1：スタート、以降 2 → 3
5	トランスミッション基本仕様区分	A	2WD 5MT
		B	EL-5MT セレクティブ 4WD
		D	5MT セレクティブ 4WD
		E	フルタイム 4WD 5MT
		K	3AT (2WD&4WD)
		Z	2WD 1 段減速
6	結合エンジン区分	B	SC
		C	赤帽仕様
		D	NA-AT
		S	NA-MT
7	年改・変更区分	F、G	A：スタート、以降 B → C … F、G
8	仕様差異区分	T/M 本体に対する差異 (A、B、E)	
9	仕様差異区分	E/G、車両に対する差異 (A、D)	

（注）車種、仕向地などの共用により区分記号の説明と異なる場合があります。

打刻開始 No.

車両型式	TT1–083501 TT2–313201 TV1–124301 TV2–088001 TW1–021601 TW2–022601