FOREWORD

This manual has been prepared to help inspection and service works involving electric wiring of the following model be done efficiently.

Applicable model : SN413
(For VIN of applicable vehicles, refer to APPLICABILITY in page 8A-1-2 of this manual.)

In order to make a good use of this manual, it is important to have a full understanding of its first section "HOW TO USE THIS MANUAL".

All the data and information contained in this manual are based on the vehicle of certain specifications. Therefore, please note that the actual vehicle being serviced may vary somewhat because of differences in specifications or statutory regulations.

Also note that the vehicles produced in June,1998 are used as basic models throughout this manual.
Therefore,bear in mind that the description may vary from vehicles of later production due to modified specifications and some other reasons.

For inspection and service works of electrical parts, following reference materials are also available for your help.

RELATED SERVICE MANUAL (S/M)
· **SN413(S/M) 99500-81A00-XXX**

SUZUKI MOTOR CORPORATION
OVERSEAS SERVICE DEPARTMENT

TABLE OF CONTENTS

	SECTION
HOW TO USE THIS MANUAL	8A-1
INSTALLATION POSITIONS OF SINGLE UNIT PARTS	8A-4
GROUND POINT	8A-5
POWER SUPPLY DIAGRAM	8A-6
SYSTEM CIRCUIT DIAGRAM	8A-7

© COPYRIGHT SUZUKI MOTOR CORPORATION 1998

VORWORT

Dieses Handbuch wurde als Hilfe für Inspektions- und Wartungsarbeiten an der Fahrzeugelektrik des folgenden Modells zusammengestellt.

Betreffendes Modell: SN413
(Hinsichtlich VIN des betreffenden Modells, siehe den Abschnitt ANWENDBARKEIT auf Seite 8A-1-4 dieser Anleitung.)

Um den größtmöglichen Nutzen aus diesem Handbuch zu ziehen, ist es wichtig, den ersten Abschnitt "VERWENDUNG DIESER ANLEITUNG" gründlich zu verstehen.

Sämtliche in diesem Handbuch enthaltenen Spezifikationen und Informationen basieren auf den technischen Daten eines bestimmten Modells. Es ist deshalb zu beachten, daß die technischen Daten und vorschriftsmäßige Ausstattung des zur Inspektion gebrachten Fahrzeugs sich eventuell leicht von den hier angegebenen Spezifikationen unterscheiden.

Weiterhin ist zu beachten, daß dieses Handbuch auf den im Juni 1998 produzierten Fahrzeugmodellen basiert. Die technischen Daten späterer Modelle können deshalb aufgrund eventueller Modifikationen und aus anderen Gründen von den hier aufgeführten Angaben abweichen.

Für Inspektions- und Wartungsarbeiten an elektrischen Bauteilen ist als zusätzliche Hilfe auch das folgende Bezugsmaterial erhältlich.

MODELLBEZOGENE WARTUNGSANLEITUNGEN
- **SN413 (S/M) 99500-81A00-XXX**

SUZUKI MOTOR CORPORATION
AUSLANDSABTEILUNG

INHALTSVERZEICHNIS

	ABSCHNITT
VERWENDUNG DIESER ANLEITUNG	8A-1
EINBAUPOSITIONEN VON EINZELEINHEIT-TEILEN	8A-4
MASSEPUNKT	8A-5
STROMVERSORGUNGSDIAGRAMM	8A-6
SYSTEM-SCHALTDIAGRAMM	8A-7

© COPYRIGHT SUZUKI MOTOR CORPORATION 1998

AVANT-PROPOS

Le but de ce manuel est de permettre d'effectuer des travaux d'entretien et de réparation efficaces, en particulier sur les circuits électriques du modèle suivant.

Modèle couvert : SN413
(Voir DÉTAILS DES APPLICATIONS à la page 8A-1-6 de ce manuel pour les numéros d'identification des véhicules concernés.)

Pour tirer le meilleur parti de ce manuel, il est indispensable d'avoir pris connaissance de la première partie "ORGANISATION DE CE MANUEL".

Toutes les données et informations contenues dans ce manuel se rapportent à un véhicule précis ayant certaines spécifications. Le véhicule qui sera réparé pourra être un peu différent du fait de ses spécifications ou de la réglementation officielle.

Les véhicules produits en Juin 1998 ont été utilisés comme modèles de base dans tout ce manuel.
Les descriptions peuvent donc être un peu différentes pour les véhicules produits ultérieurement, compte tenu des modifications dans les spécifications et pour d'autres raisons.

Pour les travaux d'entretien et de réparation des pièces électriques, les références suivantes sont également disponibles.

MANUEL DE RÉPARATION (S/M)
· SN413 (S/M) 99500-81A00-XXX

SUZUKI MOTOR CORPORATION
SERVICE APRÈS-VENTE ETRANGER

TABLES DES MATIÈRES

	SECTION
ORGANISATION DE CE MANUEL	8A-1
POSITIONS D'INSTALLATION DES PIECES INDIVIDUELLES	8A-4
POINTS MASSE	8A-5
SCHÉMA DU CIRCUIT D´ALIMENTATION	8A-6
SCHÉMA DES SYSTÉMES ÉLECTRIQUES	8A-7

© COPYRIGHT SUZUKI MOTOR CORPORATION 1998

INTRODUCCIÓN

Este manual ha sido preparado para ayudar a efectuar de forma eficaz los trabajos de inspeccione y servicio relacionados con el sistema el D trico del modelo siguiente.

Modelo aplicable: SN413
(Para ver el número VIN de los vehículos aplicables, consulte la sección de APLICACIÓN en la página 8A-1-8 de este manual.)

Con el fin de emplear correctamente este manual, es importante comprender bien la primera sección de "MODO DE EMPLEO DE ESTE MANUAL".

Todos los datos e información contenidos en este manual se basan en el vehículos con ciertas especificaciones. Por lo tanto, habrá que tener presente que el vehículo en el que realmente se está realizando el servicio puede variar en cierto grado debido a las diferencias de las especificaciones o de las regulaciones establecidas por la ley.

Téngase también presente que los vehículos producidos en Junio de 1998 se utilizan como modelos básicos en todo este manual.
Por lo tanto, recuerde que la descripción puede variar para vehículos de producción posterior debido a modificaciones en las especificaciones u otras razones.

Para la inspección y servicio de las partes eléctricas, es aconsejable consultar también los siguientes materiales de referencia.

MANUALES DE SERVICIO RELACIONADOS (S/M)
· SN413 (S/M) 99500-81A00-XXX

SUZUKI MOTOR CORPORATION
DEPARTAMENTO DE SERVICIO DE ULTRAMAR

ÍNDICE

	SECCIÓN
MODO DE EMPLEO DE ESTE MANUAL	8A-1
POSICIONES DE INSTALACIÓN DE PARTES DE UNIDAD SENCILLA	8A-4
PUNTOS DE MASA	8A-5
DIAGRAMA DE LA ALIMENTACIÓN ELÉCTRICA	8A-6
DIAGRAMA DEL CIRCUITO DEL SISTEMA	8A-7

© COPYRIGHT SUZUKI MOTOR CORPORATION 1998

SECTION 8A-1
ABSCHNITT 8A-1
SECTION 8A-1
SECCIÓN 8A-1

HOW TO USE THIS MANUAL
VERWENDUNG DIESER ANLEITUNG
ORGANISATION DE CE MANUEL
MODO DE EMPLEO DE ESTE MANUAL

CONTENTS
INHALT
TABLES DES MATIÈRES
ÍNDICE

· Manual Contents and Description 8A-1-2
· Applicability 8A-1-2
· Abbreviations 8A-1-3

· Inhalt und Beschreibung 8A-1-4
· Anwendbarkeit 8A-1-4
· Abkürzungen 8A-1-5

· Contenu et description du manuel 8A-1-6
· Détails des applications 8A-1-6
· Abréviations 8A-1-7

· Contenido y descripción del manual 8A-1-8
· Aplicación 8A-1-8
· Abreviaturas 8A-1-9

MANUAL CONTENTS AND DESCRIPTION

This manual consists of diagrams showing installation positions of single unit parts (fuse, relay, control unit), ground points, power circuit and system circuit.

SECTION		DESCRIPTION
Installation Positions of Single Unit Parts	8A-4	Positions where each fuse, relay and control unit are installed in this vehicle are shown.
Ground Point	8A-5	Points on the body where grounding is made are shown.
Power Supply Diagram	8A-6	Electric flow passage from the positive terminal of the battery to the main fuse and each fuse in the fuse box are shown and names of main systems that apply a load to each fuse are indicated.
System Circuit Diagram	8A-7	Individual circuit from the fuse to the ground of each system is shown. The circuit diagram is designed so as to show the electric flow from the top to the bottom in it.

APPLICABILITY

This manual is applicable to the vehicles listed below.

NOTE :

Bear in mind that description in the text may vary from the actual vehicle depending on specifications.

MODEL

SN413..... (X) JSAFJB33V00100001 (X) ~
(X) JSAFJB33VX0100001 (X) ~
(X) JSAFJB33VW4100001 (X) ~
(X) JSAFJA33V00100001 (X) ~
JS3JB33V☐X4100001 ~
JB33V-100001 ~

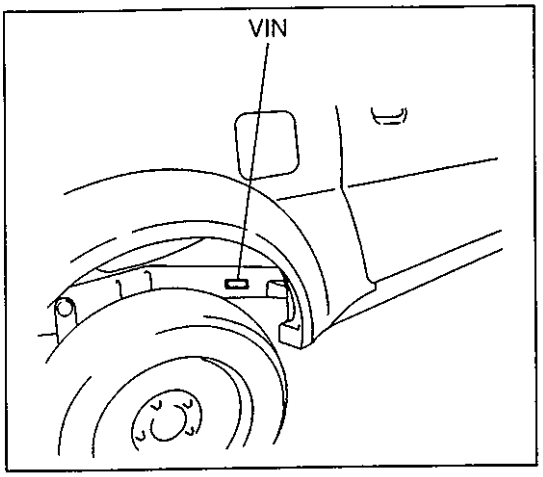

VIN:Vehicle Identification Number

ABBREVIATIONS

Listed below are the abbreviations as used in this manual and their full terms.

Abbreviation	Full term	Abbreviation	Full term
2WD	2 wheel drive vehicles	MAP	Manifold absolute pressure
4WD	4 wheel drive vehicles	LH(D)	Left hand (drive vehicle)
O/D	Over drive	LO	Low
A/C	Air conditioning	M/T	Manual transmission
A/T	Automatic transmission	P/N	Power/Normal
ACC	Accessory	RH(D)	Right hand (drive vehicle)
EGR	Exhaust gas recirculation	ST	Starter
DLC	Data link connector	VSV	Vacuum switching valve
HI	High	ECM	Engine control module
IG	Ignition	J/B	Junction fuse block
ILL	Illumination	SDM	Sensing and diagnostic module
IND	Indicator	ICM	Immobilizer control module
CKP	Crank shaft position	J/C	Joint connector
ECT	Engine coolant temperature	ISC	Idle speed control
IAC	Idle air control	INT	Intermittent
P/S	Power steering	VSS	Vehicle speed sensor
IAT	Intake air temperature	TCM	Transmission control module

NOTE:
Please refer to section 8A-1 of SQ416/SQ420/SQ625 wiring diagram manual (99512-65D00-015) for details of how to use this manual.

INHALT UND BESCHREIBUNG

Dieses Handbuch besteht aus Diagrammen, die die Einbaupositionen von Einzeleinheit-Teilen (Sicherungen, Relais, Steuereinheiten), Massepunkte, Stromkreise und Systemkreise zeigen.

ABSCHNITT		BESCHREIBUNG
Einbaupositionen von Einzeleinheit-Teilen	8A-4	Positionen, wo jede Sicherung, jedes Relais, und jede Steuereinheit in diesem Fahrzeug gezeigt sind.
Massepunkt	8A-5	Stellen an der Karosserie, wo Massekontakt besteht, werden gezeigt.
Stromversorgungs-diagramm	8A-6	Der Plan zeigt den Stromfluß vom positiven Batteriepol bis zur Hauptsicherung und weiter zu jeder einzelnen Sicherung im Sicherungskasten sowie die Bezeichnung der mit diesen Sicherungen verbundenen Hauptsysteme.
Systemschalt-Diagramm	8A-7	Einzelne Schaltkreise von der Sicherung zur Masserverbindung jedes Systems werden gezeigt. Das Schaltkreisdiagram ist so ausgelegt, daß der Stromlauf von oben nach unten daraus deutlich wird.

ANWENDBARKEIT

Dieses Handbuch bezieht sich auf die nachfolgend angegebenen Fahrzeugmodelle.

HINWEIS :

Es wird erneut darauf hingewiesen, daß der Text dieser Beschreibung mitunter leicht von den technischen Daten des zu wartenden Fahrzeugs abweicht.

MODEL

SN413 ..... (X) JSAFJB33V00100001 (X) ~
(X) JSAFJB33VX0100001 (X) ~
(X) JSAFJB33VW4100001 (X) ~
(X) JSAFJA33V00100001 (X) ~
JS3JB33V☐X4100001 ~
JB33V-100001 ~

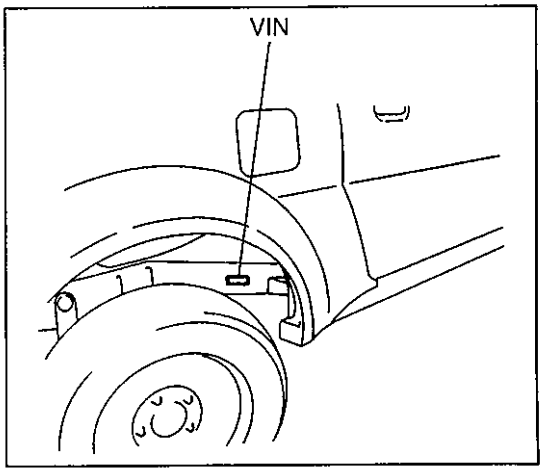

VIN: Modell-Kennummer

ABKÜRZUNGEN

Die nachstehende Tabelle zeigt die in dieser Anleitung verwendeten Abkürzungen und deren Bedeutung.

Abkürzung	Bedeutung	Abkürzung	Bedeutung
2WD	Fahrzeuge mit Zweiradantrieb	MAP	Absoluter Druck im Auspuffkrümmer
4WD	Fahrzeuge mit Allradantrieb	LH(D)	Fahrzeug mit Linkslenkung
O/D	Overdrive	LO	Tief
A/C	Klimaanlage	M/T	Schaltgetriebe
A/T	Automatikgetriebe	P/N	Leistung/Normal
ACC	Zubehör	RH(D)	Fahrzeug mit Rechtslenkung
EGR	Abgasrückführung	ST	Starter
DLC	Datenverbindungsstecker	VSV	Unterdruckschaltventil
HI	Hoch	ECM	Motorsteuermodul
IG	Zündung	J/B	Abzweig-Sicherungskasten
ILL	Beleuchtung	SDM	Sensor- und Diagnosemodul
IND	Indikator	ICM	Wegfahrsperre-Steuermodul
CKP	Kurbelwellenposition	J/C	Verbundstecker
ECT	Motorkühlmitteltemperatur	ISC	Leerlaufsteuerung
IAC	Leerlaufluftregelung	INT	Unterbrochen
P/S	Servolenkung	VSS	Fahrzeuggeschwindigkeit-Sensor
IAT	Einlaßlufttemperatur	TCM	Getriebe-steuermodul

HINWEIS:
Siehe Abschnitt 8A-1 des SQ416/SQ420/SQ625 Verkabelungsdiagramm-Handbuchs (99512-65D00-015) betr. Einzelheiten zur Verwendung dieses Handbuchs.

CONTENU ET DESCRIPTION DU MANUEL

Ce manuel contient les schémas indiquant les positions d'installation des pièces individuelles (fusibles, relais, blocs de commande), les points de mise à la masse, le circuit d'alimentation et les circuits électriques.

SECTION		DESCRIPTION
Positions d'installation des pièces individuelles	8A-4	Indication de la position de chaque fusible, relais et bloc de commande dans le véhicule.
Points masse	8A-5	Indication des points de mise à la masse sur la carrosserie.
Schéma du circuit d'alimentation	8A-6	Indique le passage du courant électrique de la borne positive de la batterie au fusible principal et chaque fusible du boîtier à fusibles ainsi que les noms des principaux systèmes qui appliquent une charge à chaque fusible indiqué.
Schéma des systémes électriques	8A-7	Indication du circuit électrique de chaque système, du fusible à la masse. Le schéma est construit de manière à indiquer le sens du courant du haut en bas.

DÉTAILS DES APPLICATIONS

Ce manuel couvre les modèles ci-dessous.

REMARQUE :

Les descriptions de ce manuel peuvent ne pas correspondre exactement au véhicule réparé compte tenu de certaines différences techniques.

MODEL

SN413 ..... (X) JSAFJB33V00100001 (X) ~
(X) JSAFJB33VX0100001 (X) ~
(X) JSAFJB33VW4100001 (X) ~
(X) JSAFJA33V00100001 (X) ~
JS3JB33V☐X4100001 ~
JB33V-100001 ~

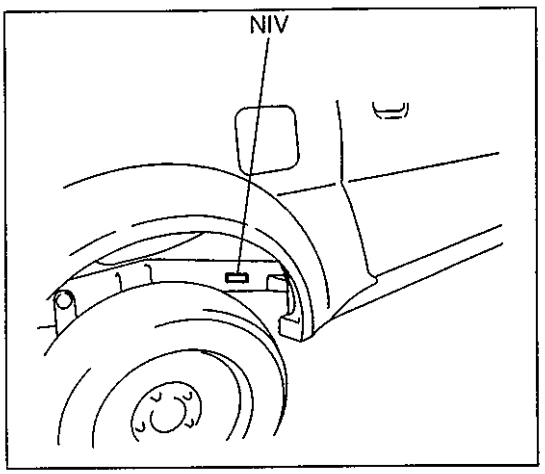

NIV: Numéro d'identification du véhicule

ABRÉVIATIONS

Les abréviations utilisées dans ce manuel et les termes complets correspondants sont indiqués ci-dessous.

Abréviation	Terme complet	Abkürzung	Terme complet
2WD	Véhicules deux roues motrices	MAP	Pression absolue du collecteur
4WD	Véhicules quatre roues motrices	LH(D)	Véhicule à conduite à droite
O/D	Surmultiplicateur	LO	Bas
A/C	Climatisation	M/T	Boîte à vitesses manuelle
A/T	Boîte à vitesses automatique	P/N	Direction assistée/normale
ACC	Accessoire	RH(D)	Véhicule à conduite à gauche
EGR	Recyclage des gaz d'échappement	ST	Démarreur
DLC	Connecteur de transmission de données	VSV	Valve à dépression
HI	Haut	ECM	Module de commande du moteur
IG	Allumage	J/B	Bloc de fusibles de dèrivation
ILL	Eclairage	SDM	Module de détection et diagnostic
IND	Indicateur	ICM	Module de commande d'immobilisateur
CKP	Position du vilebrequin	J/C	Connecteur joint
ECT	Température de réfrigérant du moteur	ISC	Commande de ralenti
IAC	Contrôle de l'air de ralenti	INT	Intermittent
P/S	Direction assistée	VSS	Capteur de vitesse du véhicule
IAT	Température de l'air admis	TCM	Module de commande de transmission

REMARQUE:
Pour les détails concernant la manière d'utiliser ce manuel, veuillez vous référer à la section 8A-1 du manuel de câblage SQ416/SQ420/SQ625 (99512-65D00-015).

CONTENIDO Y DESCRIPCIÓN DEL MANUAL

Este manual consta de los diagramas que muestra las posiciones de instalación de partes de unidad sencilla (fusible, relé, unidad de control), los puntos de masa, el circuito de alimentación y el circuito del sistema.

SECCIÓN		DESCRIPCIÓN
Posiciones de instalación de partes de unidad sencilla	8A-4	Se muestran las posiciones en las que se instalan en este vehículo cada fusible,relé y unidad de control.
Puntos de masa	8A-5	Se musetran los puntos de la carrocería donde se hace masa.
Diagrama de la alimentación eléctrica	8A-6	Se muestra la circulación eléctrica desde el terminal positivo de la batería al fusible principal y a cada fusible de la caja de fusibles y se indican los nombres de los sistemas principales que aplican carga a cada fusible.
Diagrama del circuito del sistema	8A-7	Se muestra el circuito individual desde el fusible a masa de cada sistema. El diagrama de circuito está diseñado de modo que muestre el flujo eléctrico desde arriba a abajo.

APLICACIÓN

Este manual es aplicable a los vehículos enumerados a continuación.

NOTA:

Tenga presente que la descripción del texto siguiente puede variar del vehículo real dependiendo de las especificaciones.

MODEL

SN413 ..... (X) JSAFJB33V00100001 (X) ~
(X) JSAFJB33VX0100001 (X) ~
(X) JSAFJB33VW4100001 (X) ~
(X) JSAFJA33V00100001 (X) ~
JS3JB33V☐X4100001 ~
JB33V-100001 ~

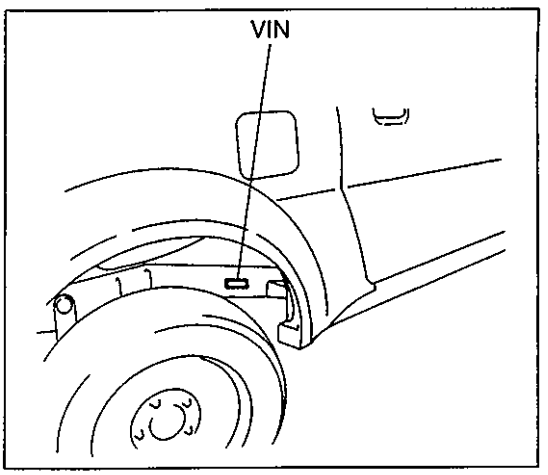

VIN: Número de identificación del vehículo

ABREVIATURAS

A continuación se listan las abreviaturas según se utilizan en este manual y se dan sus términos enteros.

Abreviatura	Término entero	Abreviatura	Término entero
2WD	Vehículos con tracción en 2 ruedas	MAP	Presión absoluta del múltiple
4WD	Vehículos con tracción en 4 ruedas	LH(D)	Izquierda (vehículo con tracción a,)
O/D	Sobremarcha	LO	Baja
A/C	Acondicionador de aire	M/T	Transmisión manual
A/T	Transmisión automática	P/N	Potencia/Normal
ACC	Accesorio	RH(D)	Derecha (vehículo con tracción a,)
EGR	Recirculación de gases de escape	ST	Arrancador
DLC	Conector de enlace de datos	VSV	Válvula de conmutación de vacío
HI	Alto	ECM	Módulo de control del motor
IG	Encendido	J/B	Bloque de fusibles de unión
ILL	Iluminación	SDM	Módulo de detección y diagnosis
IND	Indicador	ICM	Módulo de control del inmovilizador
CKP	Posición del cigüeñal	J/C	Conector de unión
ECT	Temperatura del refrigerante del motor	ISC	Control del ralentí
IAC	Control de aire de ralentí	INT	Intermitente
P/S	Servodirección	VSS	Sensor de velocidad del vehículo
IAT	Temperatura del aire de admisión	TCM	Módulo de control dela transmisión

NOTA:
Con respecto a los detalles sobre cómo utilizar este manual, consulte la sección 8A-1 del manual de diagramas de cableado del SQ416/SQ420/SQ625 (99512-65D00-015).

SECTION 8A-4
ABSCHNITT 8A-4
SECTION 8A-4
SECCIÓN 8A-4

INSTALLATION POSITIONS OF SINGLE UNIT PARTS
EINBAUPOSITIONEN VON EINZELEINHEIT-TEILEN
POSITIONS D'INSTALLATION DES PIECES INDIVIDUELLES
POSICIONES DE INSTALACIÓN DE PARTES DE UNIDAD SENCILLA

CONTENTS
INHALT
TABLES DES MATIÈRES
ÍNDICE

ENGINE ROOM 8A-4-2
INSTRUMENT PANEL (RIGHT HAND STEERING VEHICLE) 8A-4-3
INSTRUMENT PANEL (LEFT HAND STEERING VEHICLE) 8A-4-4
FLOOR 8A-4-5

MOTORRAUM 8A-4-2
ARMATURENBRETT (FAHRZEUG MIT RECHTSLENKUNG) 8A-4-3
ARMATURENBRETT (FAHRZEUG MIT LINKSLENKUNG) 8A-4-4
BODEN 8A-4-5

COMPARTIMENT MOTEUR 8A-4-2
PANNEAU D'INSTRUMENTS (VEHICULE A CONDUITE A DROITE) 8A-4-3
PANNEAU D'INSTRUMENTS (VEHICULE A CONDUITE A GAUCHE) 8A-4-4
PLANCHER 8A-4-5

COMPARTIMIENTO DEL MOTOR 8A-4-2
TABLERO DE INSTRUMENTOS (VEHÍCULO CON DIRECCIÓN A LA DERECHA) 8A-4-3
TABLERO DE INSTRUMENTOS (VEHÍCULO CON DIRECCIÓN A LA IZQUIERDA) 8A-4-4
PISO 8A-4-5

ENGINE ROOM
MOTORRAUM
COMPARTIMENT MOTEUR
COMPARTIMIENTO DEL MOTOR

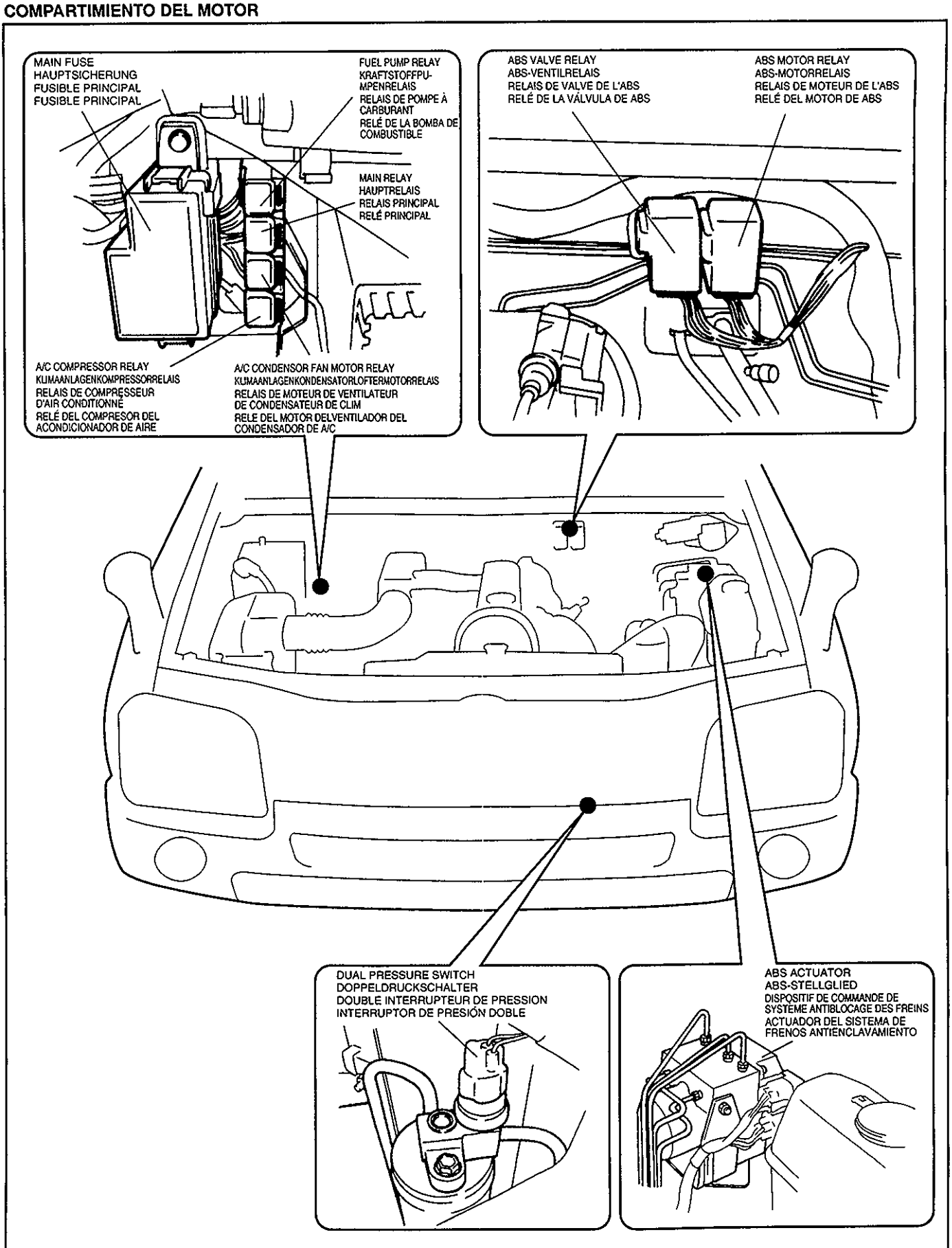

INSTRUMENT PANEL (RIGHT HAND STEERING VEHICLE)
ARMATURENBRETT (FAHRZEUG MIT RECHTSLENKUNG)
PANNEAU D'INSTRUMENTS (VEHICULE A CONDUITE A DROITE)
TABLERO DE INSTRUMENTOS (VEHÍCULO CON DIRECCIÓN A LA DERECHA)

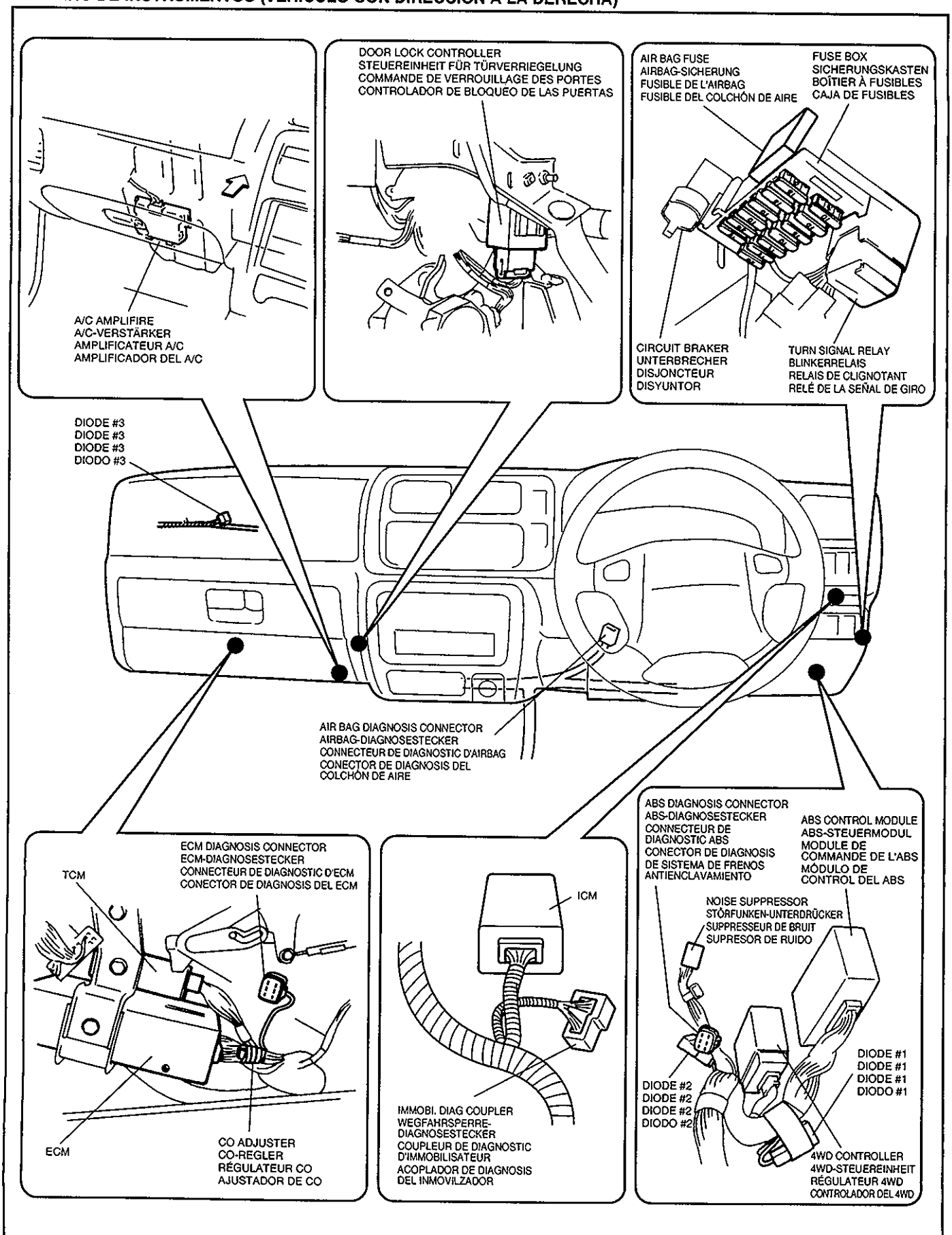

INSTRUMENT PANEL (LEFT HAND STEERING VEHICLE)
ARMATURENBRETT (FAHRZEUG MIT LINKSLENKUNG)
PANNEAU D'INSTRUMENTS (VEHICULE A CONDUITE A GAUCHE)
TABLERO DE INSTRUMENTOS (VEHÍCULO CON DIRECCIÓN A LA IZQUIERDA)

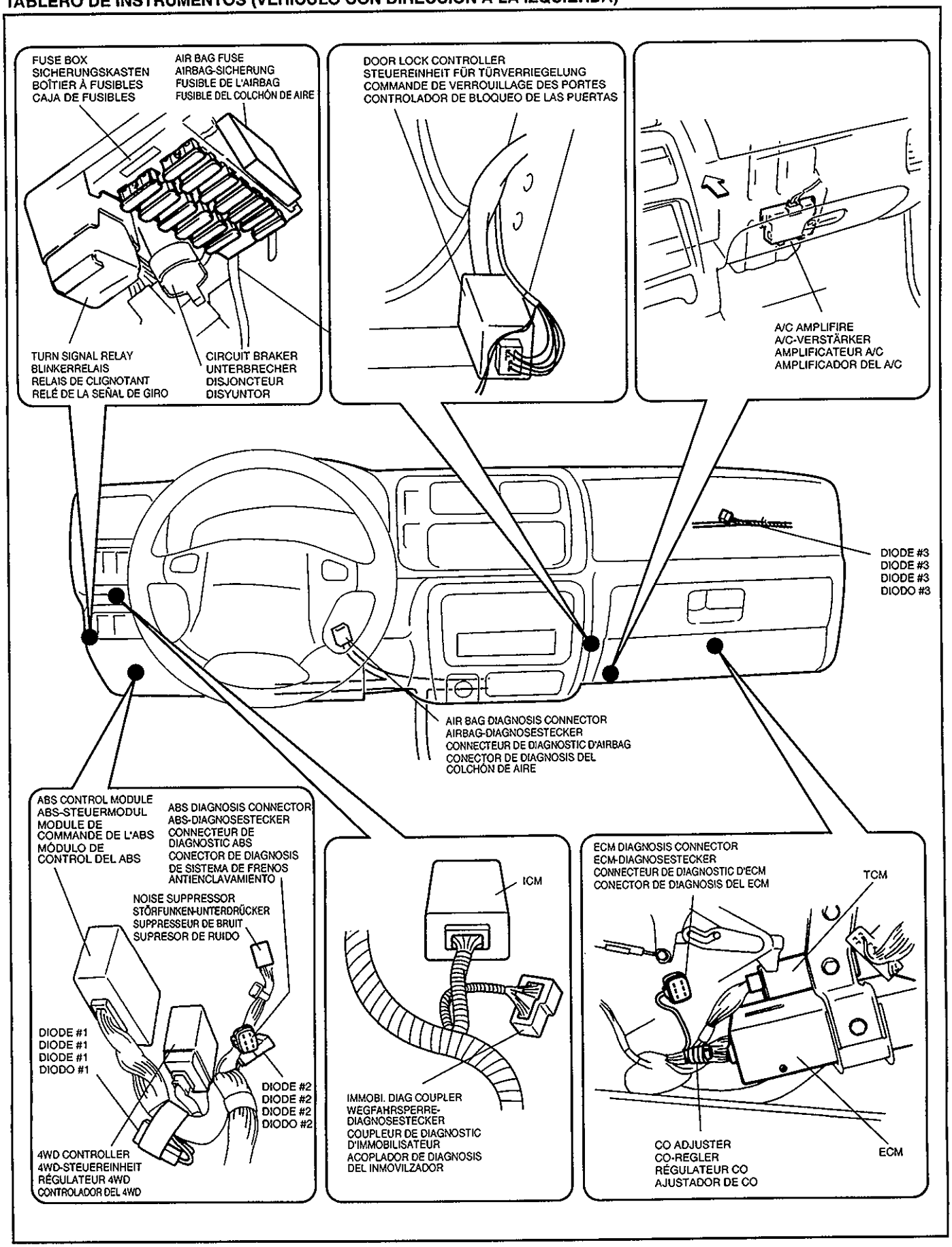

FLOOR
BODEN
PLANCHER
PISO

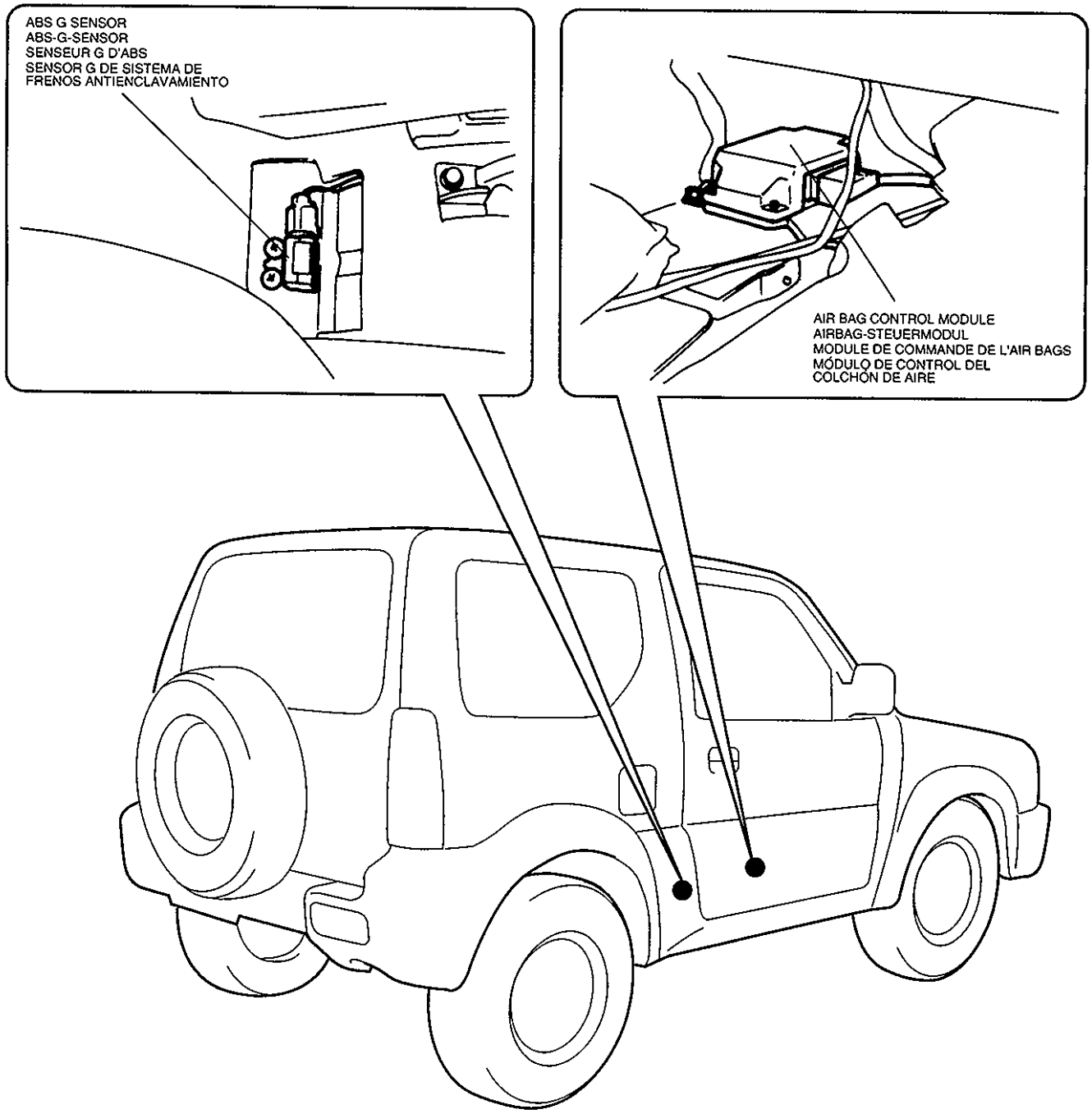

SECTION 8A-5
ABSCHNITT 8A-5
SECTION 8A-5
SECCIÓN 8A-5

GROUND POINT
MASSEPUNKT
POINTS MASSE
PUNTOS DE MASA

CONTENTS
INHALT
TABLES DES MATIÈRES
ÍNDICE

· ENGINE ROOM 8A-5-2
· INSTRUMENT PANEL 8A-5-3
· FLOOR 8A-5-4

· MOTORRAUM 8A-5-2
· ARMATURENBRETT 8A-5-3
· BODEN 8A-5-4

· COMPARTIMENT MOTEUR 8A-5-2
· PANNEAU D'INSTRUMENTS 8A-5-3
· PLANCHER 8A-5-4

· COMPARTIMIENTO DEL MOTOR 8A-5-2
· TABLERO DE INSTRUMENTOS 8A-5-3
· PISO 8A-5-4

ENGINE ROOM
MOTORRAUM
COMPARTIMENT MOTEUR
COMPARTIMIENTO DEL MOTOR

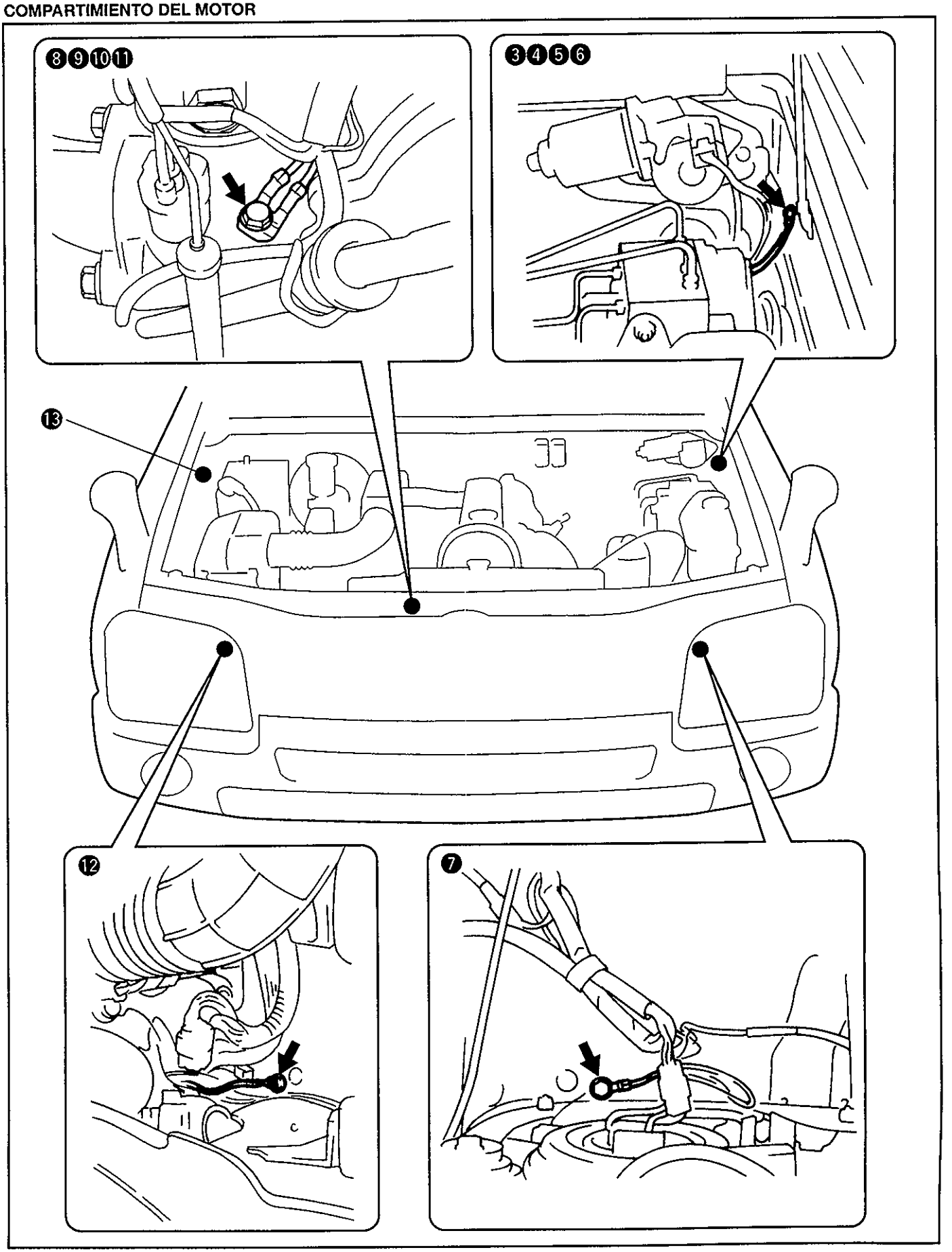

INSTRUMENT PANEL
ARMATURENBRETT
PANNEAU D'INSTRUMENTS
TABLERO DE INSTRUMENTOS

(RHD)

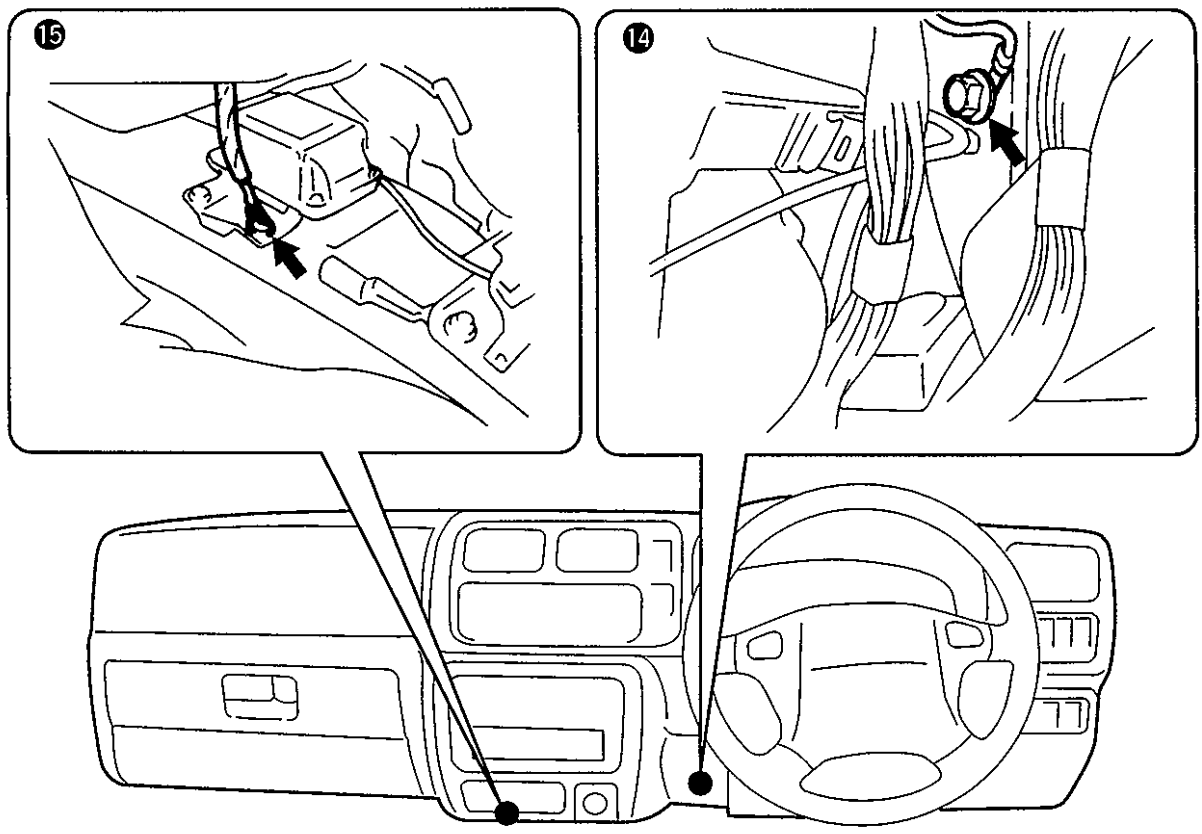

(LHD)

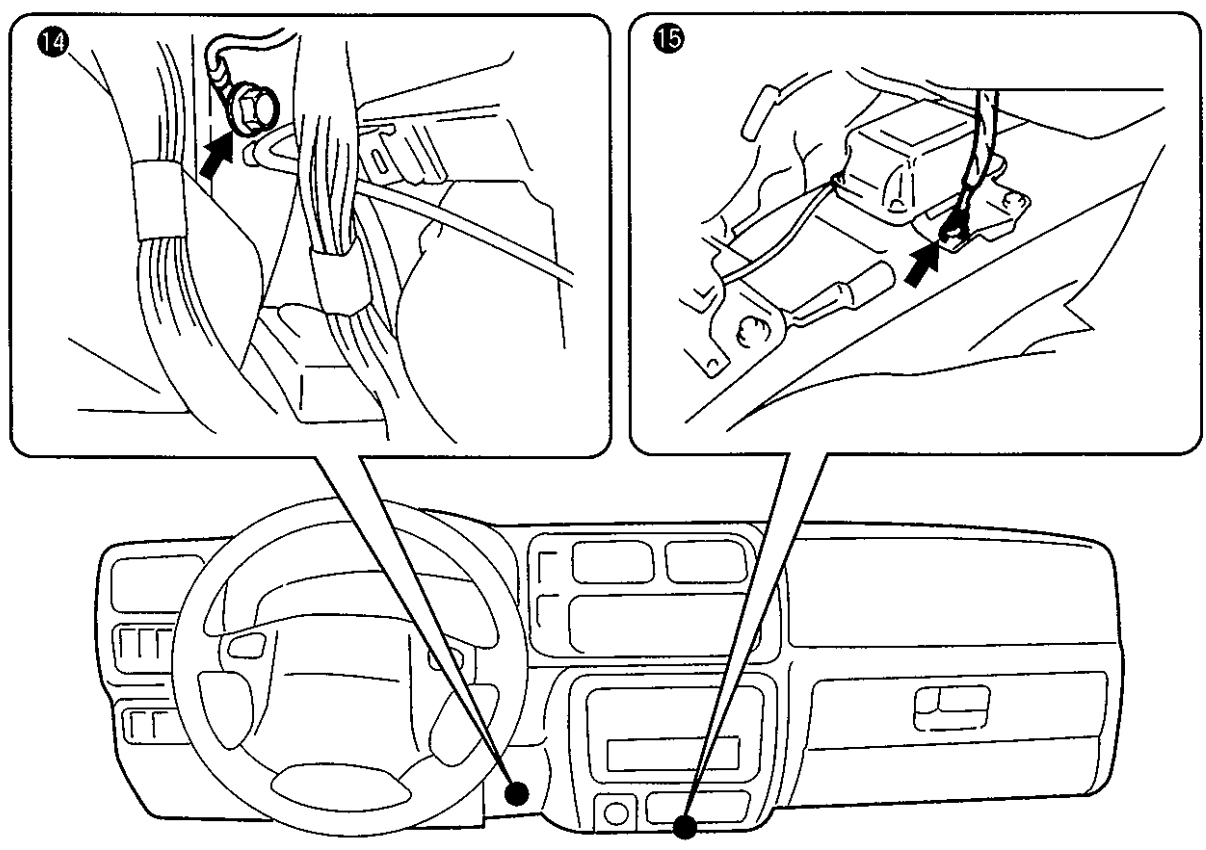

FLOOR
BODEN
PLANCHER
PISO

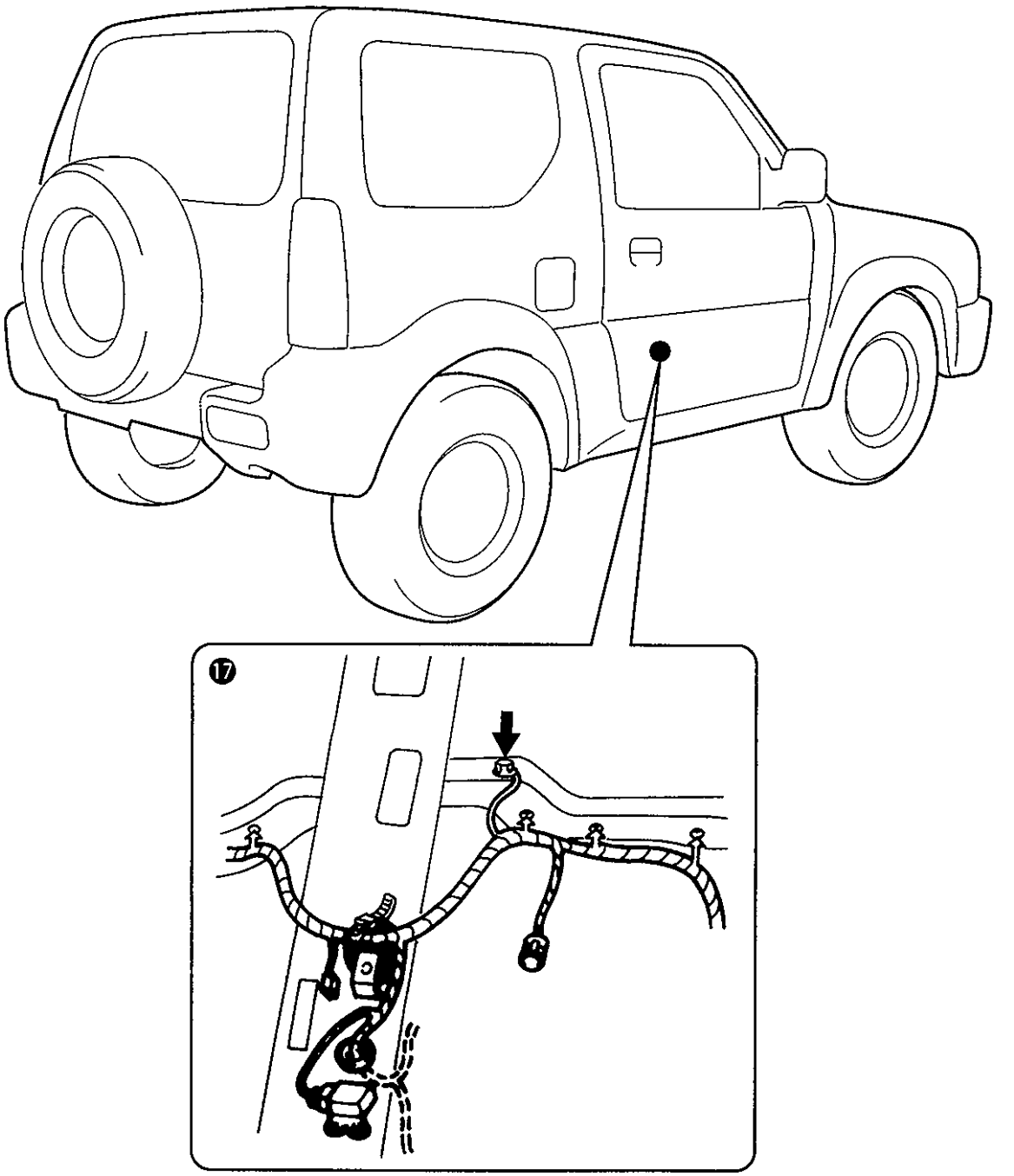

SECTION 8A-6
ABSCHNITT 8A-6
SECTION 8A-6
SECCIÓN 8A-6

POWER SUPPLY DIAGRAM
STROMVERSORGUNGSDIAGRAMM
SCHÉMA DU CIRCUIT D'ALIMENTATION
DIAGRAMA DE LA ALIMENTACIÓN ELÉCTRICA

CONTENTS
INHALT
TABLES DES MATIÈRES
ÍNDICE

- POWER SUPPLY DIAGRAM 8A-6-2
- MAIN FUSE 8A-6-3
- FUSE 8A-6-3

- STROMVERSORGUNGSDIAGRAMM 8A-6-2
- HAUPTSICHERUNG 8A-6-3
- SICHERUNG 8A-6-3

- SCHÉMA DU CIRCUIT D'ALIMENTATION 8A-6-2
- FUSIBLE PRINCIPAL 8A-6-3
- FUSIBLE 8A-6-3

- DIAGRAMA DE LA ALIMENTACIÓN ELÉCTRICA 8A-6-2
- FUSIBLE PRINCIPAL 8A-6-3
- FUSIBLE 8A-6-3

POWER SUPPLY DIAGRAM
STROMVERSORGUNGSDIAGRAMM
SCHÉMA DU CIRCUIT D'ALIMENTATION
DIAGRAMA DE LA ALIMENTACIÓN ELÉCTRICA

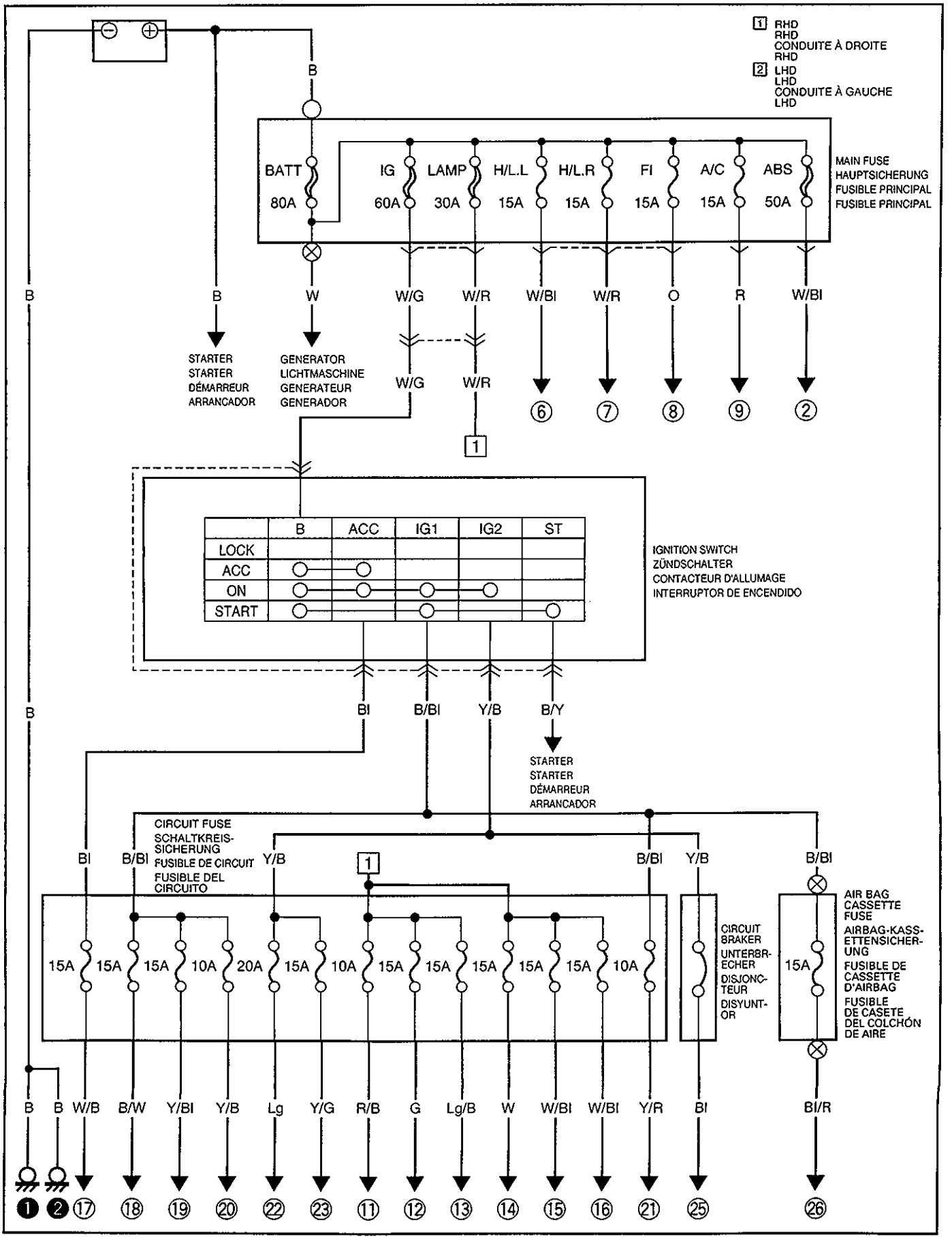

MAIN FUSE
HAUPTSICHERUNG
FUSIBLE PRINCIPAL
FUSIBLE PRINCIPAL

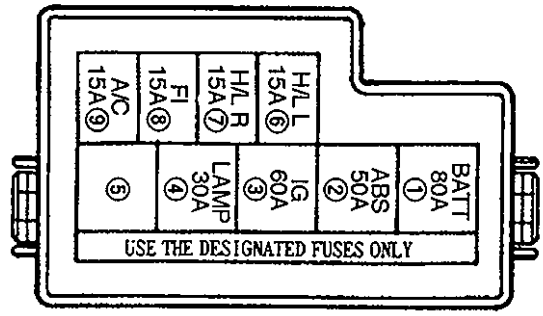

FUSE
SICHERUNG
FUSIBLE
FUSIBLE

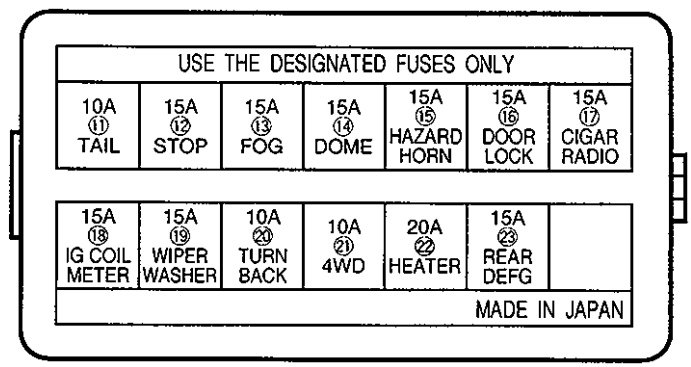

NOTE :
The number at each fuse corresponds to that of Power Supply Diagram (8A-6-2) or System Circuit Diagram (8A-7).

HINWEIS:
Die Nummer jeder Sicherung entspricht der jeweiligen Nummer auf dem Stromversorgungsdiagramm (8A-6-2) oder Systemschaltdiagramm (8A-7).

REMARQUE:
Le numéro de chaque fusible correspond à celui indiqué sur le schéma du circuit d'alimentation (8A-6-2) ou du schéma des circuits électriques (8A-7).

NOTA:
El número de cada fusible corresponde al del diagrama de alimentación eléctrica (8A-6-2) o diagrama del circuito del sistema (8A-7).

SECTION 8A-7

SYSTEM CIRCUIT DIAGRAM

CONTENTS

CRANKING SYSTEM 8A-7- 9
CHARGING SYSTEM 8A-7-10
IMMOBILIZER CONTROL SYSTEM 8A-7-12
IGNITION SYSTEM 8A-7-14
ELECTRONIC FUEL INJECTION SYSTEM 8A-7-16
A/T CONTROL SYSTEM 8A-7-20
4WD CONTROL SYSTEM 8A-7-22
WINDSHIELD WIPER & WASHER 8A-7-23
REAR WIPER & WASHER 8A-7-24
REAR WINDOW DEFOGGER 8A-7-25
POWER WINDOW 8A-7-26
POWER DOOR LOCK 8A-7-27
REMOTE CONTROLLED MIRROR 8A-7-28
HORN 8A-7-29
COMBINATION METER (METER & GAUGE) 8A-7-30
COMBINATION METER (INDICATOR LAMP) 8A-7-31
COMBINATION METER (WARNING LAMP) 8A-7-32
HEADLIGHT SYSTEM 8A-7-34
POSITION, TAIL AND LICENCE PLATE LIGHT 8A-7-35
ILLUMINATION LAMP 8A-7-36
INTERIOR LIGHT 8A-7-37
TURN SIGNAL AND HAZARD WARNING LIGHT 8A-7-38
BRAKE LIGHT 8A-7-39
BACK-UP LIGHT 8A-7-40
AIR CONDITIONING SYSTEM 8A-7-42
RADIO 8A-7-44
CLOCK 8A-7-45
CIGAR LIGHTER 8A-7-46
WARNING BUZZER 8A-7-47
AIR-BAG CONTROL SYSTEM 8A-7-48
ANTI-LOCK BRAKE SYSTEM 8A-7-50

REAR FOG LIGHT 8A-7-52
HEADLIGHT BEAM LEVELING SYSTEM.....8A-7-53

ABSCHNITT 8A-7

SYSTEM-SCHALTDIAGRAMM

INHALT

KURBELSYSTEM....8A-7- 9
LADESYSTEM....8A-7-10
WEGFAHRSPERREN-STEUERUNG....8A-7-12
ZÜNDSYSTEM....8A-7-14
ELEKTRONISCHES KRAFTSTOFFEINSPRITZSYSTEM....8A-7-16
A/T STEUERSYSTEM....8A-7-20
4WD STEUERSYSTEM....8A-7-22
FRONTSCHWEIBENWISCHER UND WASCHANLAGE....8A-7-23
HECKSCHWEIBENWISCHER UND WASCHANLAGE....8A-7-24
HECKSCHEIBENENTFEUCHTER....8A-7-25
AUTOMATISCHER FENSTERHEBER....8A-7-26
ELEKTRISCHE TÜRVERRIEGELUNG....8A-7-27
FERNBEDIENTER SPIEGEL....8A-7-28
HUPE....8A-7-29
KOMBINATIONSINSTRUMENT (MESSER UND ANZEIGE)....8A-7-30
KOMBINATIONSINSTRUMENT (KONTROLLEUCHTE)....8A-7-31
KOMBINATIONSINSTRUMENT (WARNLEUCHTE)....8A-7-32
SCHEINWERFERANLAGE....8A-7-34
BEGRENZUNGS-, HECK- UND KENNZEICHENLEUCHTE....8A-7-35
BELEUCHTUNGSLAMPE....8A-7-36
INNENBELEUCHTUNG....8A-7-37
BLINKLICHT UND WARNLEUCHTE....8A-7-38
BREMSLEUCHTE....8A-7-39
RÜCKFAHRLEUCHTE....8A-7-40
KLIMAANLAGE....8A-7-42
RADIO....8A-7-44
UHR....8A-7-45
ZIGARRENANZÜNDER....8A-7-46
WARNSUMMER....8A-7-47
AIRBAG-STEUERSYSTEM....8A-7-48
ANTIBLOCKIERSYSTEM....8A-7-50

HECKNEBELLEUCHTE 8A-7-52
SCHEINWERFER-NIVELLIERSYSTEM 8A-7-53

SECTION 8A-7

SCHÉMA DES SYSTÉMES ÉLECTRIQUES

TABLES DES MATIÈRES

SYSTÈME DE DÉMARRAGE 8A-7- 9
SYSTÈME DE CHARGE 8A-7-10
SYSTÈME DE COMMANDE D'ANTIVOL 8A-7-12
SYSTÈME D'ALLUMAGE 8A-7-14
SYSTÈME D'INJECTION ÉLECTRONIQUE 8A-7-16
SYSTEME DE COMMANDE A/T 8A-7-20
SYSTEME DE COMMANDE 4WD 8A-7-22
ESSUIE-GLACE ET LAVE-GLACE DE PARE-BRISE 8A-7-23
ESSUIE-GLACE ET LAVE-GLACE ARRIÈRE 8A-7-24
DÉSEMBUEUR DE FENÊTRE ARRIÈRE 8A-7-25
LÈVE-VITRES ÉLECTRIQUES 8A-7-26
VERROUILLAGE CENTRALISÉ DES PORTES 8A-7-27
RÉTROVISEURS À COMMANDE À DISTANCE 8A-7-28
AVERTISSEUR 8A-7-29
COMMODO (COMPTEURS ET INDICATEURS) 8A-7-30
COMMODO (INDICATEURS TÉMOINS) 8A-7-31
COMMODO (TÉMOINS D'AVERTISSEMENT) 8A-7-32
SYSTÈME DES PHARES 8A-7-34
FEUX DE GABARIT, ARRIÈRE ET DE PLAQUE D'IMMATRICULATION 8A-7-35
LAMPES TÉMOINS 8A-7-36
PLAFONNIER 8A-7-37
FEUX CLIGNOTANTS ET FEUX DE DÉTRESSE 8A-7-38
FEUX STOP 8A-7-39
FEUX DE MARCHE ARRIÈRE 8A-7-40
SYSTEME DE CLIMATISATION 8A-7-42
RADIO 8A-7-44
HORLOGE 8A-7-45
ALLUME-CIGARES 8A-7-46
VIBREUR D'AVERTISSEMENT 8A-7-47
SYSTÈME DE COMMANDE DES AIRBAGS 8A-7-48
SYSTÈME D'ANTIBLOCAGE DES FREINS 8A-7-50

ANTIBROUILLARD ARRIÈRE.....8A-7-52
SYSTÈME DE RÉGLAGE DES FAISCEAUX DE PHARES.....8A-7-53

SECCIÓN 8A-7

DIAGRAMA DEL CIRCUITO DEL SISTEMA

ÍNDICE

SISTEMA DE ARRANQUE....8A-7- 9
SISTEMA DE CARGA....8A-7-10
SISTEMA DE CONTROL DEL INMOVILIZADOR....8A-7-12
SISTEMA DE ENCENDIDO....8A-7-14
SISTEMA ELECTRÓNICO DE INYECCIÓN DEL COMBUSTIBLE....8A-7-16
SISTEMA DE CONTROL DE A/T....8A-7-20
SISTEMA DE CONTROL DE TRACCIÓN EN LAS CUATRO RUEDAS....8A-7-22
LIMPIADOR Y LAVADOR DEL PARABRISAS....8A-7-23
LIMPIADOR Y LAVADOR TRASERO....8A-7-24
DESEMPAÑADOR DE LA VENTANILLA TRASERA....8A-7-25
VENTANILLA AUTOMÁTICA....8A-7-26
BLOQUEO AUTOMÁTICO DE LAS PUERTAS....8A-7-27
ESPEJOS RETROVISORES DE CONTROL REMOTO....8A-7-28
BOCINA....8A-7-29
MEDIDOR DE COMBINACIÓN (MEDIDORES Y CONTADORES)....8A-7-30
MEDIDOR DE COMBINACIÓN (LÁMPARAS INDICADORAS)....8A-7-31
MEDIDOR DE COMBINACIÓN (LÁMPARA DE ADVERTENCIA)....8A-7-32
SISTEMA DE LOS FAROS....8A-7-34
LUCES DE PASO, COLA Y DE LA MATRÍCULA....8A-7-35
LÁMPARAS DE ILUMINACIÓN....8A-7-36
LUZ INTERIOR....8A-7-37
LUZ DE LA SEÑAL DE GIRO Y DE ADVERTENCIA DE PELIGRO....8A-7-38
LUZ DEL FRENO....8A-7-39
LUZ DE MARCHA ATRÁS....8A-7-40
SISTEMA DE ACONDICIONAMIENTO DE AIRE....8A-7-42
RADIO....8A-7-44
RELOJ....8A-7-45
ENCENDEDOR DE CIGARRILLOS....8A-7-46
ZUMBADOR DE AVISO....8A-7-47
SISTEMA DE CONTROL DEL COLCHÓN DE AIRE....8A-7-48
SISTEMA DE FRENOS ANTIENCLAVAMIENTO....8A-7-50

LUZ ANTINIEBLA TRASERA.....8A-7-52
SISTEMA DE NIVELACIÓN DEL HAZ DE LUZ DE LOS FAROS.....8A-7-53

CRANKING SYSTEM
KURBELSYSTEM
SYSTÈME DE DÉMARRAGE
SISTEMA DE ARRANQUE

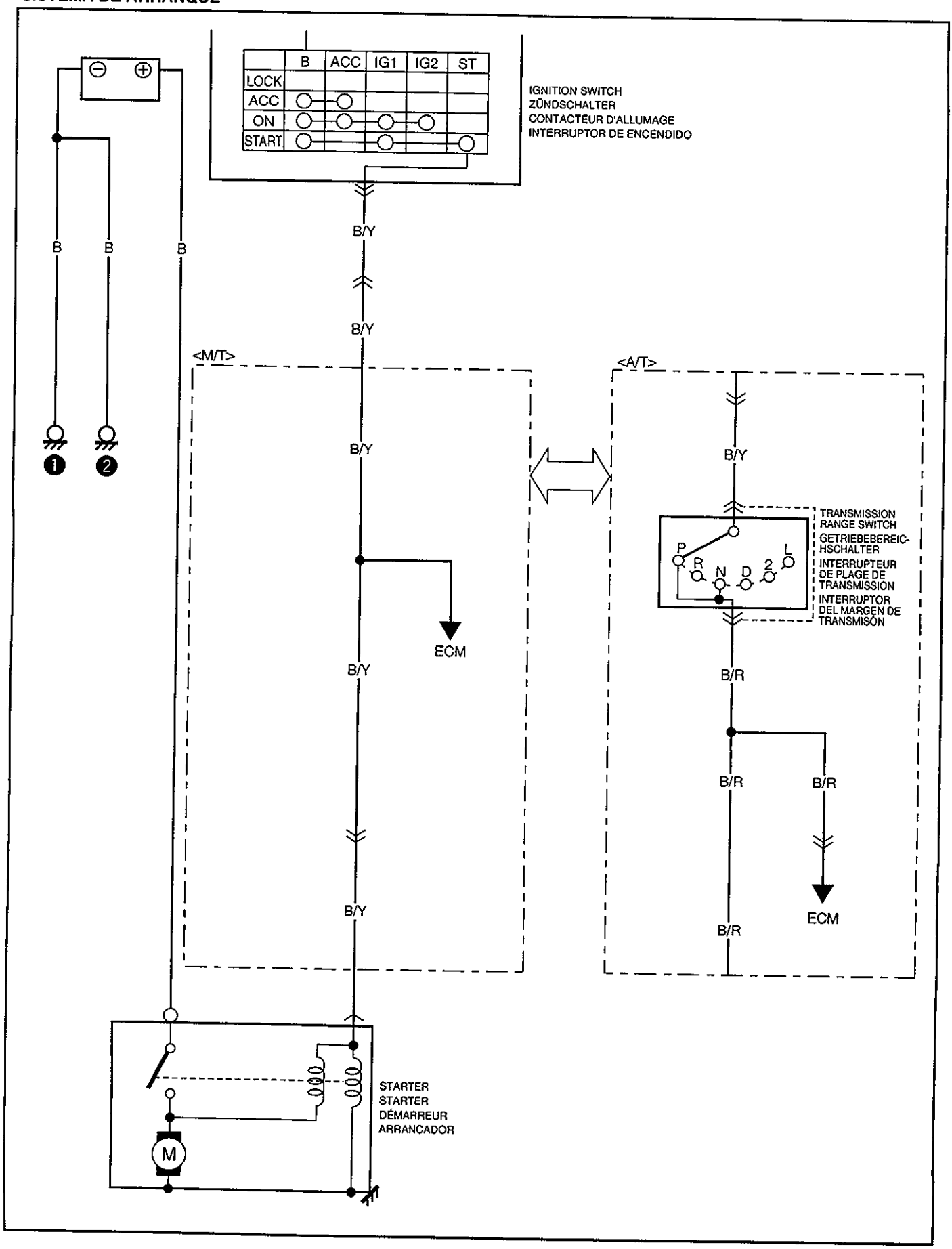

CHARGING SYSTEM
LADESYSTEM
SYSTÈME DE CHARGE
SISTEMA DE CARGA

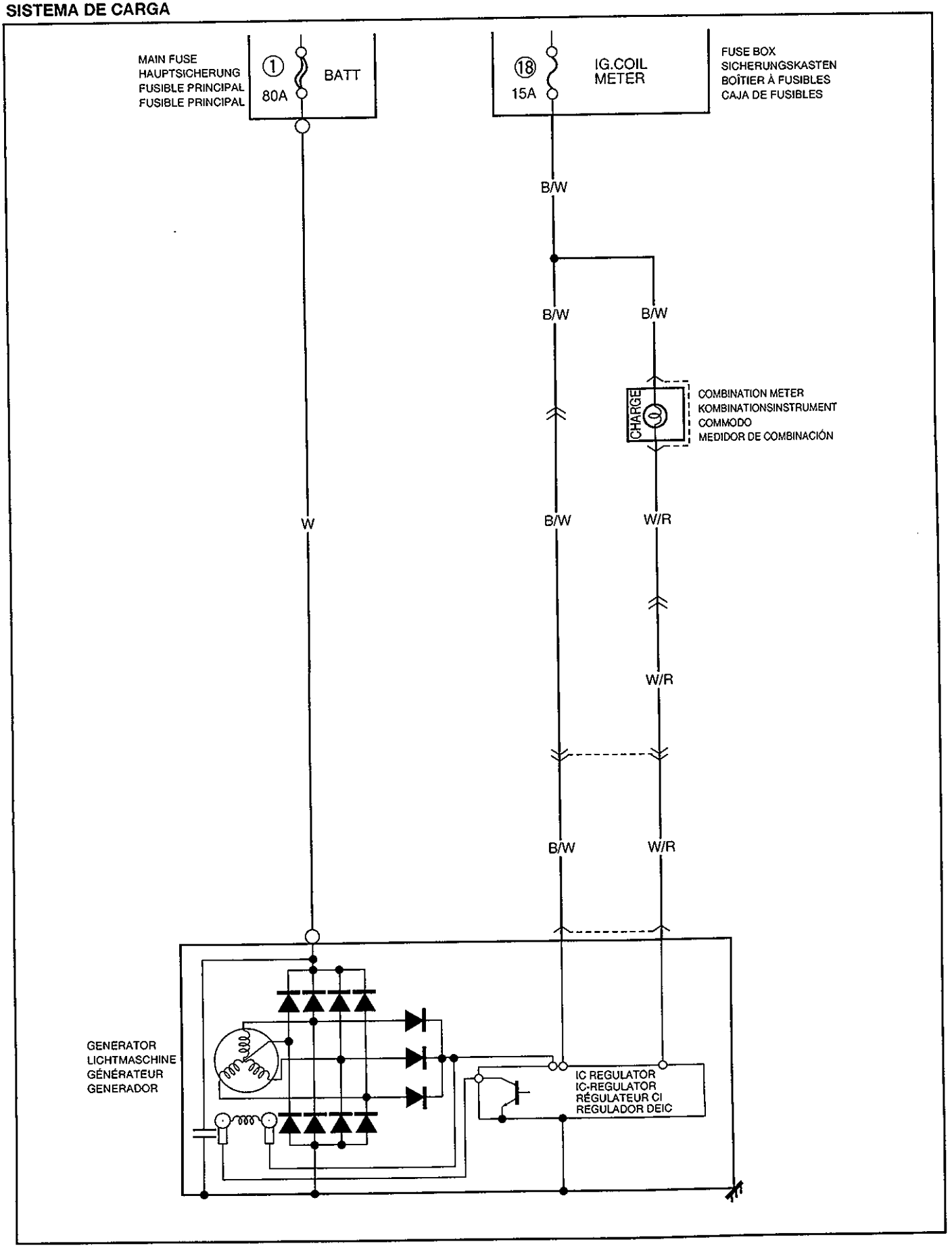

MEMO
NOTIZEN
NOTE
NOTAS

IMMOBILIZER CONTROL SYSTEM
WEGFAHRSPERREN-STEUERUNG
SYSTÈME DE COMMANDE D'ANTIVOL
SISTEMA DE CONTROL DEL INMOVILIZADOR

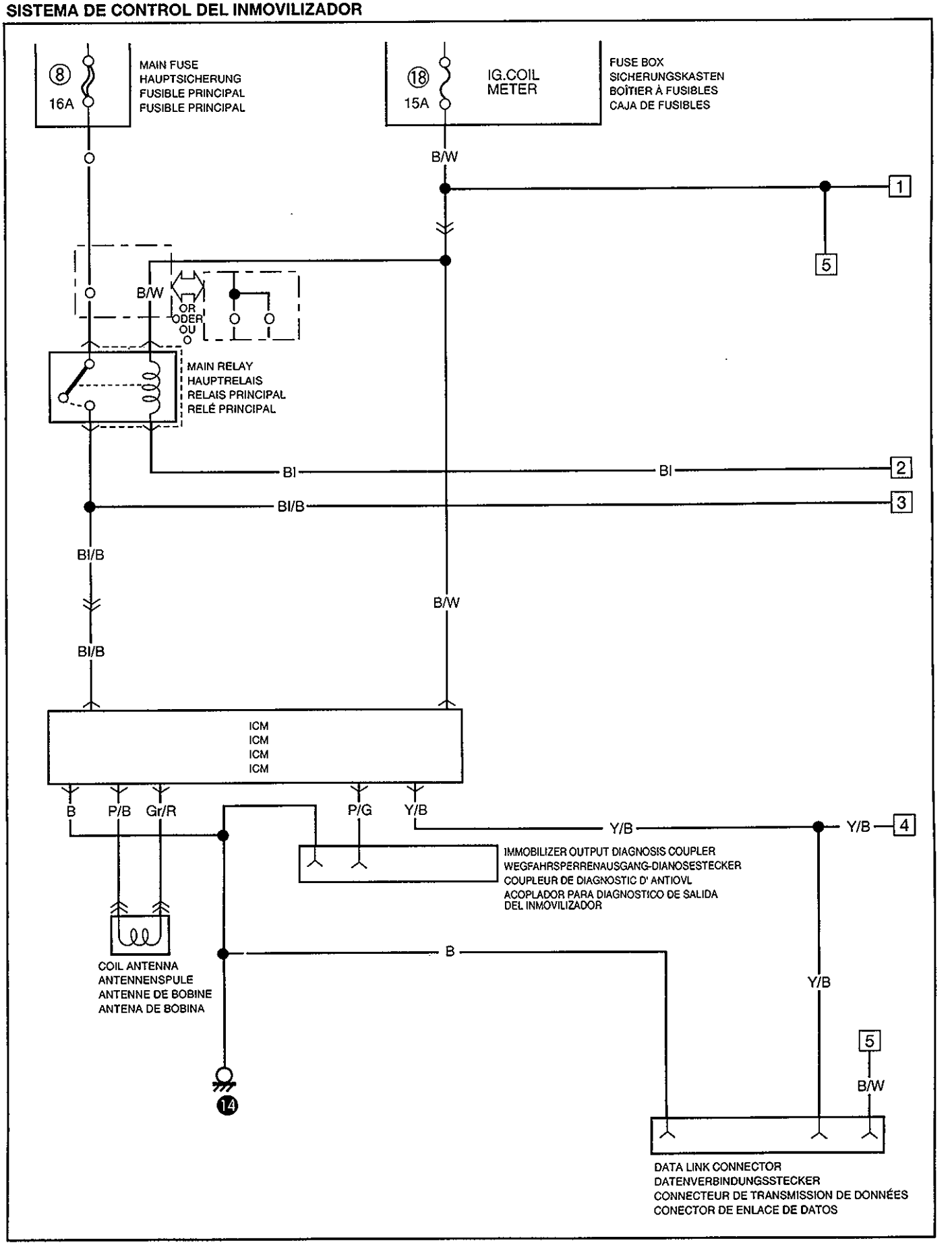

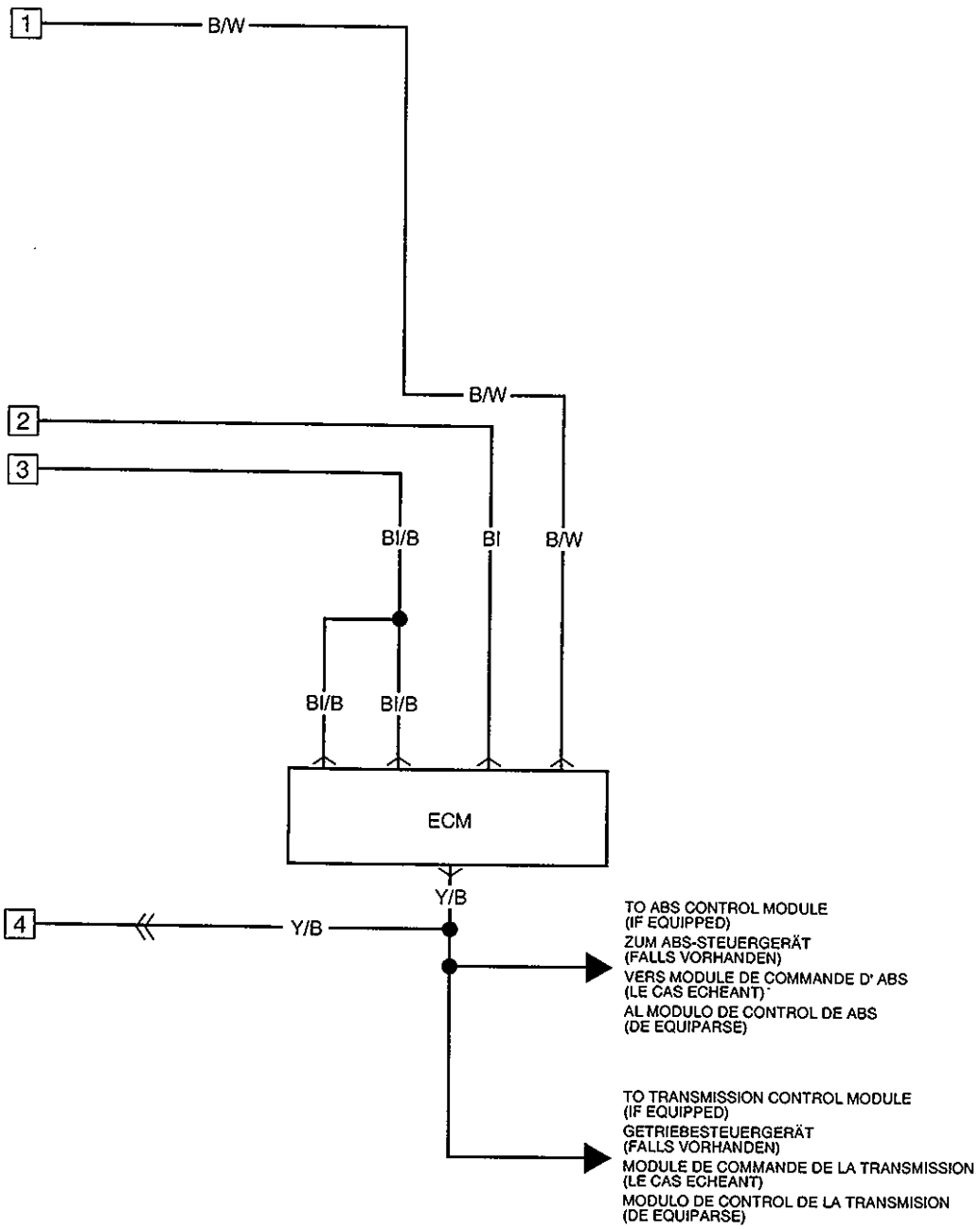
1
B/W
B/W
2
3
Bl/B
Bl
B/W
Bl/B
Bl/B
ECM
Y/B
4
Y/B
TO ABS CONTROL MODULE
(IF EQUIPPED)
ZUM ABS-STEUERGERÄT
(FALLS VORHANDEN)
VERS MODULE DE COMMANDE D' ABS
(LE CAS ECHEANT)
AL MODULO DE CONTROL DE ABS
(DE EQUIPARSE)
TO TRANSMISSION CONTROL MODULE
(IF EQUIPPED)
GETRIEBESTEUERGERÄT
(FALLS VORHANDEN)
MODULE DE COMMANDE DE LA TRANSMISSION
(LE CAS ECHEANT)
MODULO DE CONTROL DE LA TRANSMISION
(DE EQUIPARSE)

IGNITION SYSTEM
ZÜNDSYSTEM
SYSTÈME D'ALLUMAGE
SISTEMA DE ENCENDIDO

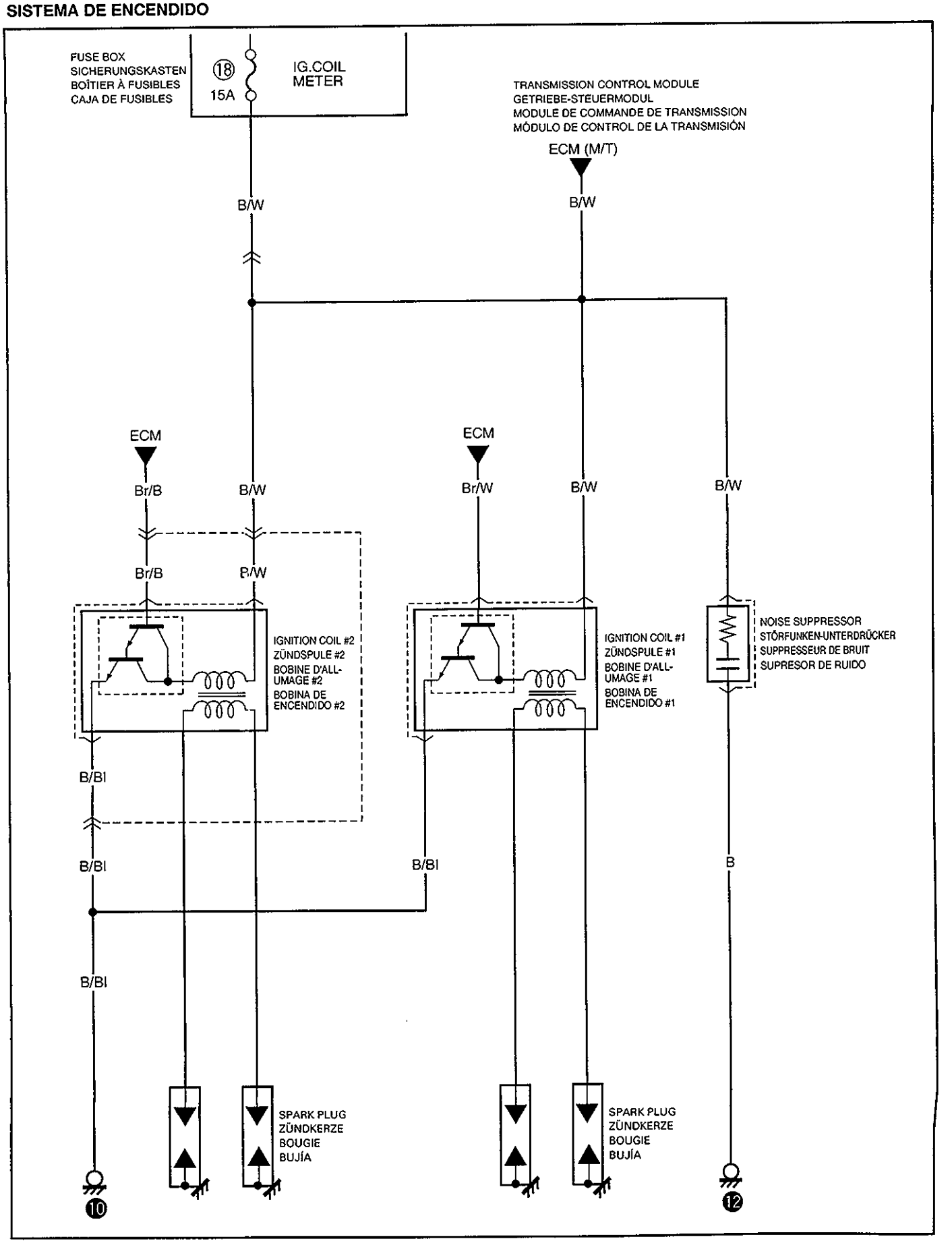

MEMO
NOTIZEN
NOTE
NOTAS

ELECTRONIC FUEL INJECTION SYSTEM
ELEKTRONISCHES KRAFTSTOFFEINSPRITZSYSTEM
SYSTÈME D'INJECTION ÉLECTRONIQUE
SISTEMA ELECTRÓNICO DE INYECCIÓN DEL COMBUSTIBLE

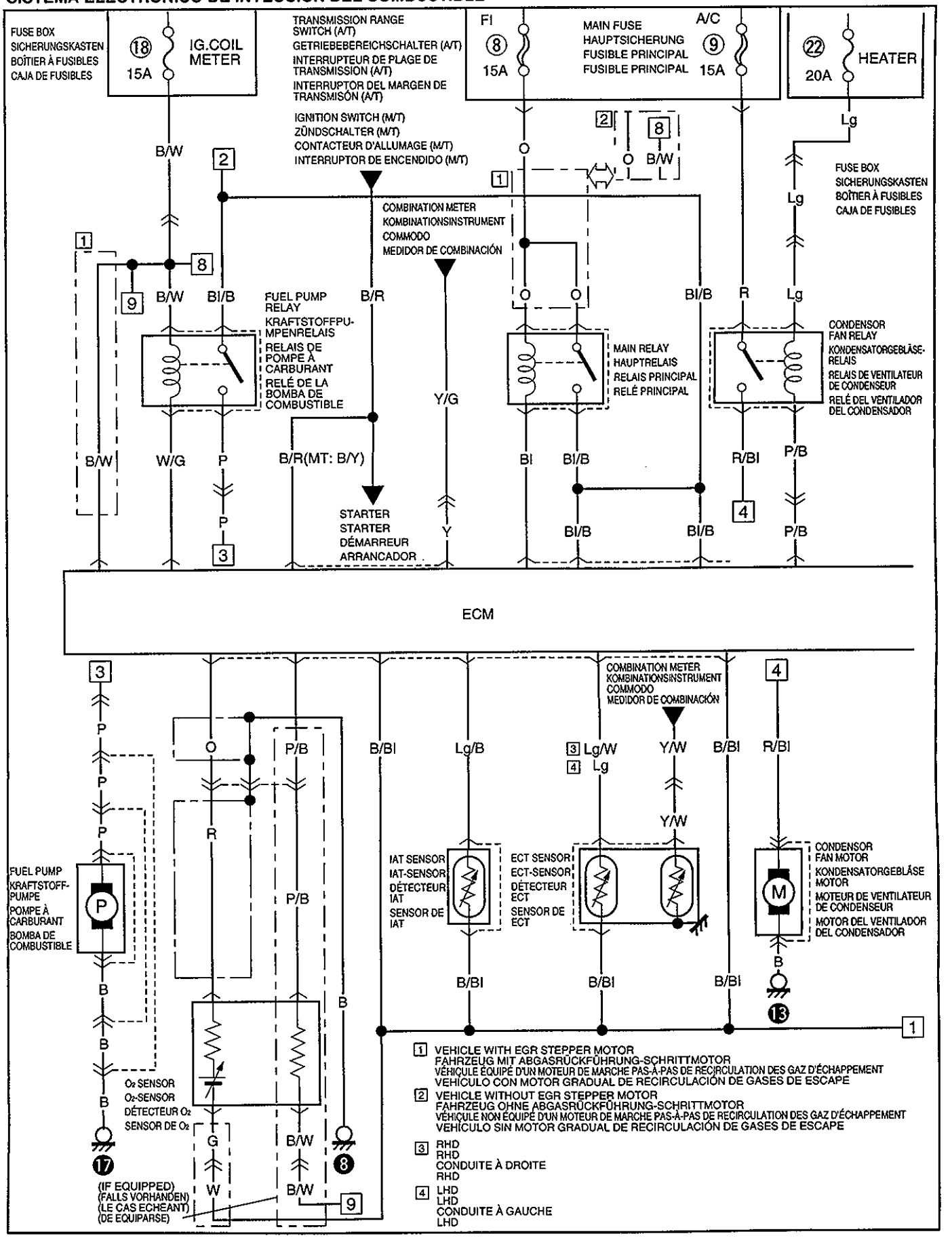

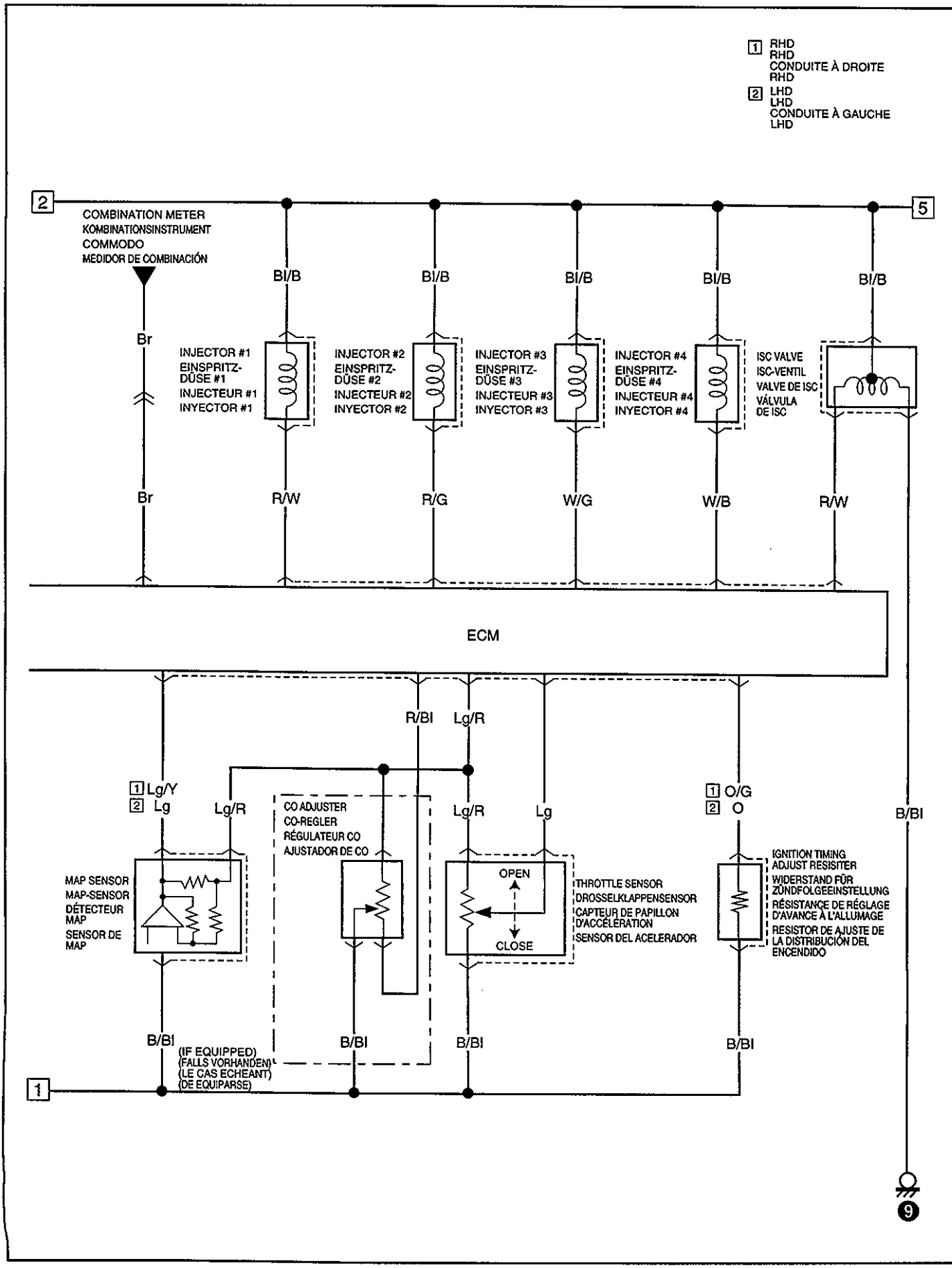
1 RHD
RHD
CONDUITE À DROITE
RHD
2 LHD
LHD
CONDUITE À GAUCHE
LHD
2
COMBINATION METER
KOMBINATIONSINSTRUMENT
COMMODO
MEDIDOR DE COMBINACIÓN
5
Bl/B
Br
INJECTOR #1
EINSPRITZ-DÜSE #1
INJECTEUR #1
INYECTOR #1
INJECTOR #2
EINSPRITZ-DÜSE #2
INJECTEUR #2
INYECTOR #2
INJECTOR #3
EINSPRITZ-DÜSE #3
INJECTEUR #3
INYECTOR #3
INJECTOR #4
EINSPRITZ-DÜSE #4
INJECTEUR #4
INYECTOR #4
ISC VALVE
ISC-VENTIL
VALVE DE ISC
VÁLVULA DE ISC
Br
R/W
R/G
W/G
W/B
R/W
ECM
R/Bl
Lg/R
1 Lg/Y
2 Lg
Lg/R
CO ADJUSTER
CO-REGLER
RÉGULATEUR CO
AJUSTADOR DE CO
Lg/R
Lg
1 O/G
2 O
B/Bl
MAP SENSOR
MAP-SENSOR
DÉTECTEUR MAP
SENSOR DE MAP
OPEN
CLOSE
THROTTLE SENSOR
DROSSELKLAPPENSENSOR
CAPTEUR DE PAPILLON D'ACCÉLÉRATION
SENSOR DEL ACELERADOR
IGNITION TIMING ADJUST RESISTER
WIDERSTAND FÜR ZÜNDFOLGEEINSTELLUNG
RÉSISTANCE DE RÉGLAGE D'AVANCE À L'ALLUMAGE
RESISTOR DE AJUSTE DE LA DISTRIBUCIÓN DEL ENCENDIDO
B/Bl
B/Bl
B/Bl
B/Bl
(IF EQUIPPED)
(FALLS VORHANDEN)
(LE CAS ECHEANT)
(DE EQUIPARSE)
1
9

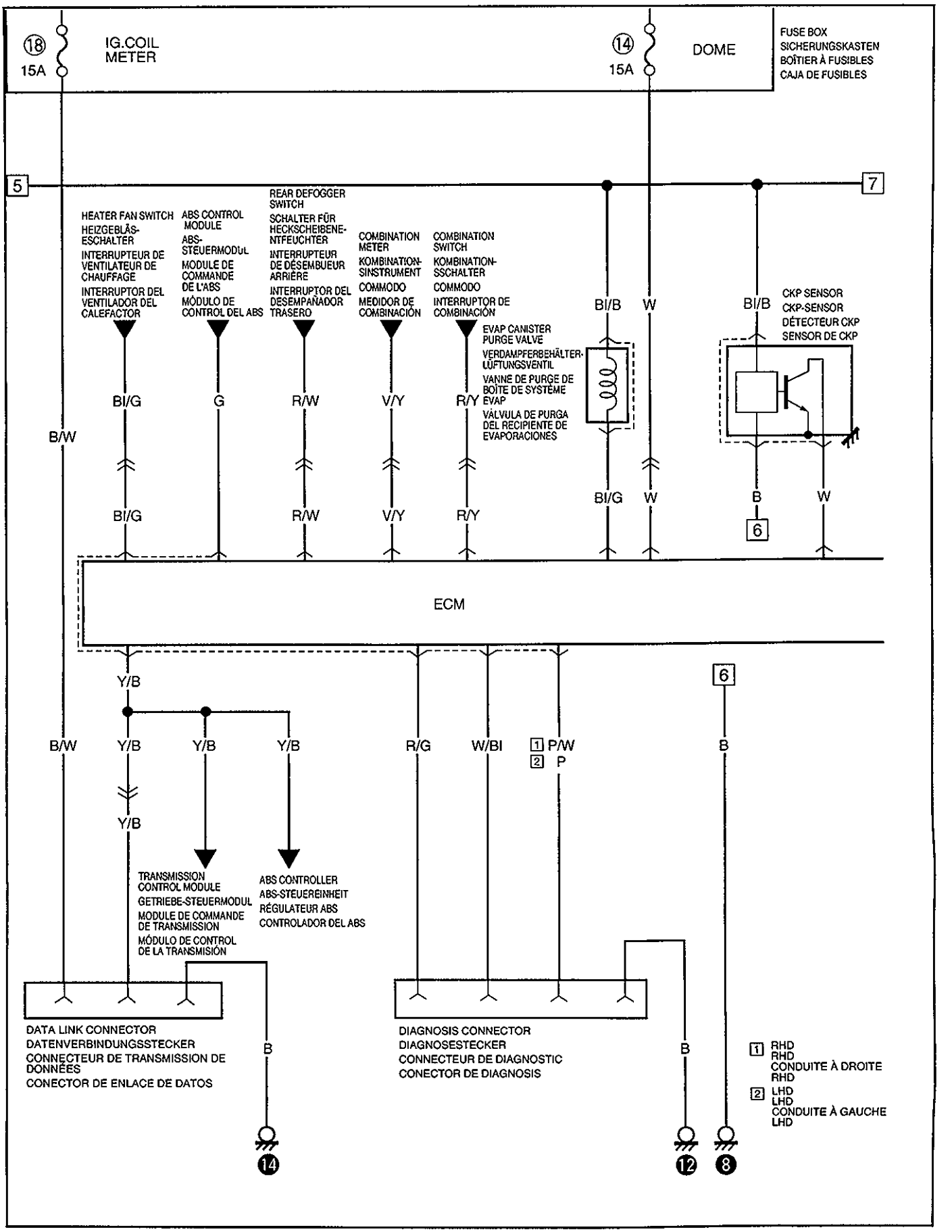
⑱
15A
IG.COIL
METER
⑭
15A
DOME
FUSE BOX
SICHERUNGSKASTEN
BOÎTIER À FUSIBLES
CAJA DE FUSIBLES
5
7
HEATER FAN SWITCH
HEIZGEBLÄS-ESCHALTER
INTERRUPTEUR DE VENTILATEUR DE CHAUFFAGE
INTERRUPTOR DEL VENTILADOR DEL CALEFACTOR
ABS CONTROL MODULE
ABS-STEUERMODUL
MODULE DE COMMANDE DE L'ABS
MÓDULO DE CONTROL DEL ABS
REAR DEFOGGER SWITCH
SCHALTER FÜR HECKSCHEIBENE-NTFEUCHTER
INTERRUPTEUR DE DÉSEMBUEUR ARRIÈRE
INTERRUPTOR DEL DESEMPAÑADOR TRASERO
COMBINATION METER
KOMBINATION-SINSTRUMENT
COMMODO
MEDIDOR DE COMBINACIÓN
COMBINATION SWITCH
KOMBINATION-SSCHALTER
COMMODO
INTERRUPTOR DE COMBINACIÓN
EVAP CANISTER PURGE VALVE
VERDAMPFERBEHÄLTER-LÜFTUNGSVENTIL
VANNE DE PURGE DE BOÎTE DE SYSTÈME EVAP
VÁLVULA DE PURGA DEL RECIPIENTE DE EVAPORACIONES
CKP SENSOR
CKP-SENSOR
DÉTECTEUR CKP
SENSOR DE CKP
B/W
BI/G
G
R/W
V/Y
R/Y
BI/B
W
B
6
ECM
Y/B
R/G
W/BI
1 P/W
2 P
TRANSMISSION CONTROL MODULE
GETRIEBE-STEUERMODUL
MODULE DE COMMANDE DE TRANSMISSION
MÓDULO DE CONTROL DE LA TRANSMISIÓN
ABS CONTROLLER
ABS-STEUEREINHEIT
RÉGULATEUR ABS
CONTROLADOR DEL ABS
DATA LINK CONNECTOR
DATENVERBINDUNGSSTECKER
CONNECTEUR DE TRANSMISSION DE DONNÉES
CONECTOR DE ENLACE DE DATOS
DIAGNOSIS CONNECTOR
DIAGNOSESTECKER
CONNECTEUR DE DIAGNOSTIC
CONECTOR DE DIAGNOSIS
⑭
⑫
⑧
1 RHD
RHD
CONDUITE À DROITE
RHD
2 LHD
LHD
CONDUITE À GAUCHE
LHD

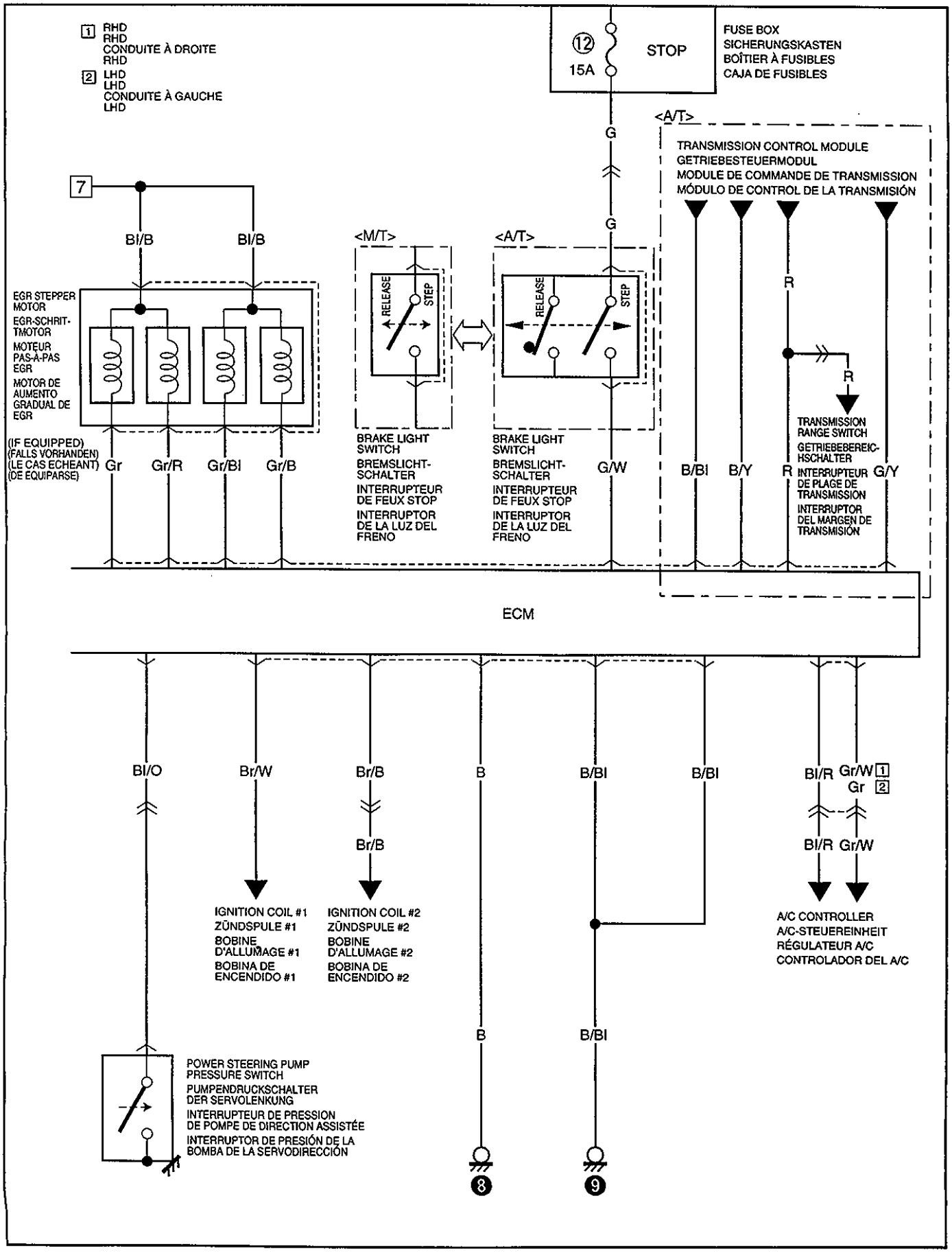
1 RHD
RHD
CONDUITE À DROITE
RHD
2 LHD
LHD
CONDUITE À GAUCHE
LHD
⑫
15A
STOP
FUSE BOX
SICHERUNGSKASTEN
BOÎTIER À FUSIBLES
CAJA DE FUSIBLES
<A/T>
TRANSMISSION CONTROL MODULE
GETRIEBESTEUERMODUL
MODULE DE COMMANDE DE TRANSMISSION
MÓDULO DE CONTROL DE LA TRANSMISIÓN
G
G
7
Bl/B
Bl/B
<M/T>
<A/T>
RELEASE
STEP
RELEASE
STEP
R
R
EGR STEPPER MOTOR
EGR-SCHRITTMOTOR
MOTEUR PAS-A-PAS EGR
MOTOR DE AUMENTO GRADUAL DE EGR
(IF EQUIPPED)
(FALLS VORHANDEN)
(LE CAS ECHEANT)
(DE EQUIPARSE)
Gr
Gr/R
Gr/Bl
Gr/B
BRAKE LIGHT SWITCH
BREMSLICHTSCHALTER
INTERRUPTEUR DE FEUX STOP
INTERRUPTOR DE LA LUZ DEL FRENO
BRAKE LIGHT SWITCH
BREMSLICHTSCHALTER
INTERRUPTEUR DE FEUX STOP
INTERRUPTOR DE LA LUZ DEL FRENO
G/W
B/Bl
B/Y
R
G/Y
TRANSMISSION RANGE SWITCH
GETRIEBEBEREICHSCHALTER
INTERRUPTEUR DE PLAGE DE TRANSMISSION
INTERRUPTOR DEL MARGEN DE TRANSMISIÓN
ECM
Bl/O
Br/W
Br/B
B
B/Bl
B/Bl
Bl/R
Gr/W 1
Gr 2
Br/B
Bl/R
Gr/W
IGNITION COIL #1
ZÜNDSPULE #1
BOBINE D'ALLUMAGE #1
BOBINA DE ENCENDIDO #1
IGNITION COIL #2
ZÜNDSPULE #2
BOBINE D'ALLUMAGE #2
BOBINA DE ENCENDIDO #2
A/C CONTROLLER
A/C-STEUEREINHEIT
RÉGULATEUR A/C
CONTROLADOR DEL A/C
B
B/Bl
POWER STEERING PUMP PRESSURE SWITCH
PUMPENDRUCKSCHALTER DER SERVOLENKUNG
INTERRUPTEUR DE PRESSION DE POMPE DE DIRECTION ASSISTÉE
INTERRUPTOR DE PRESIÓN DE LA BOMBA DE LA SERVODIRECCIÓN
8
9

A/T CONTROL SYSTEM
A/T STEUERSYSTEM
SYSTEME DE COMMANDE A/T
SISTEMA DE CONTROL DE A/T

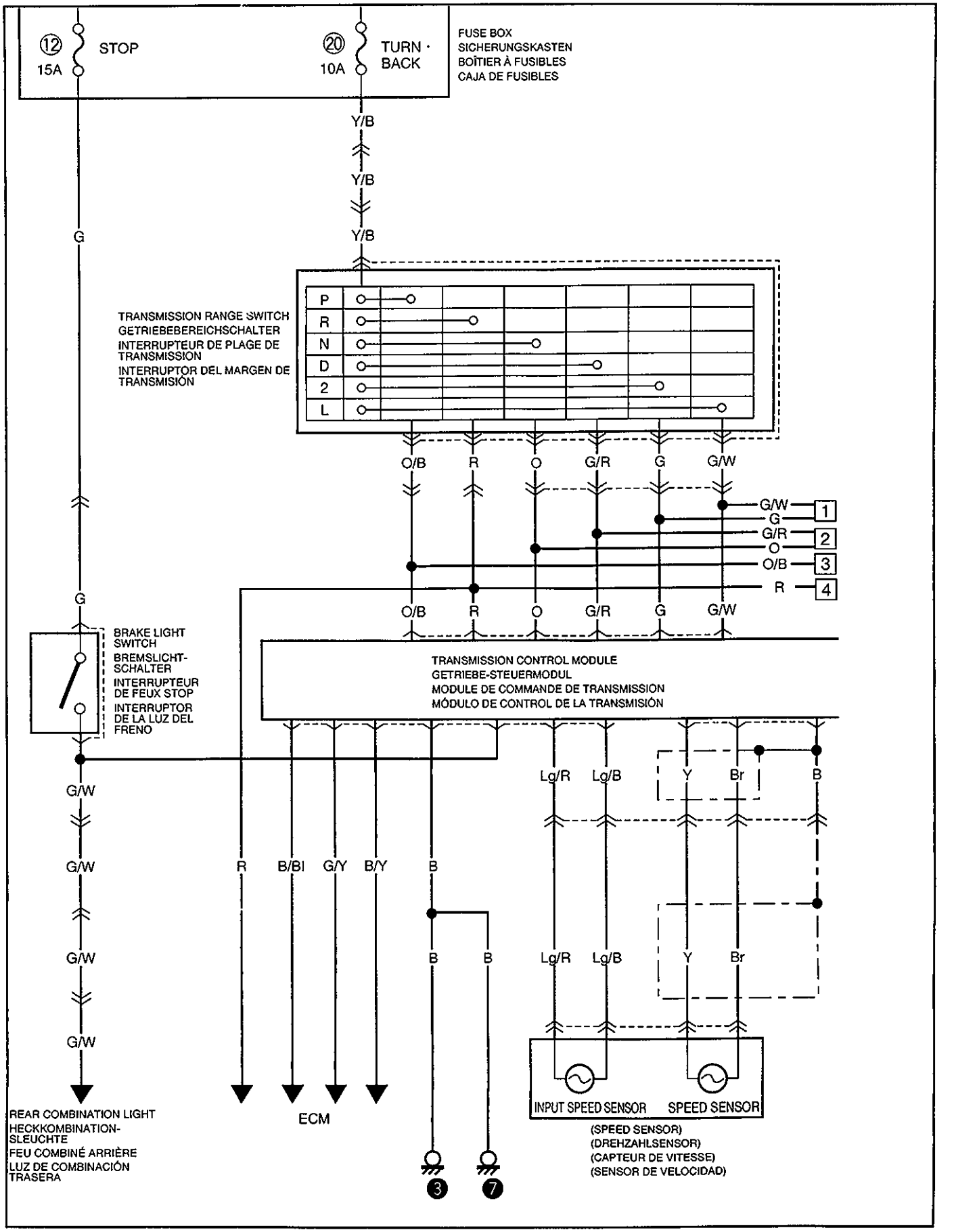

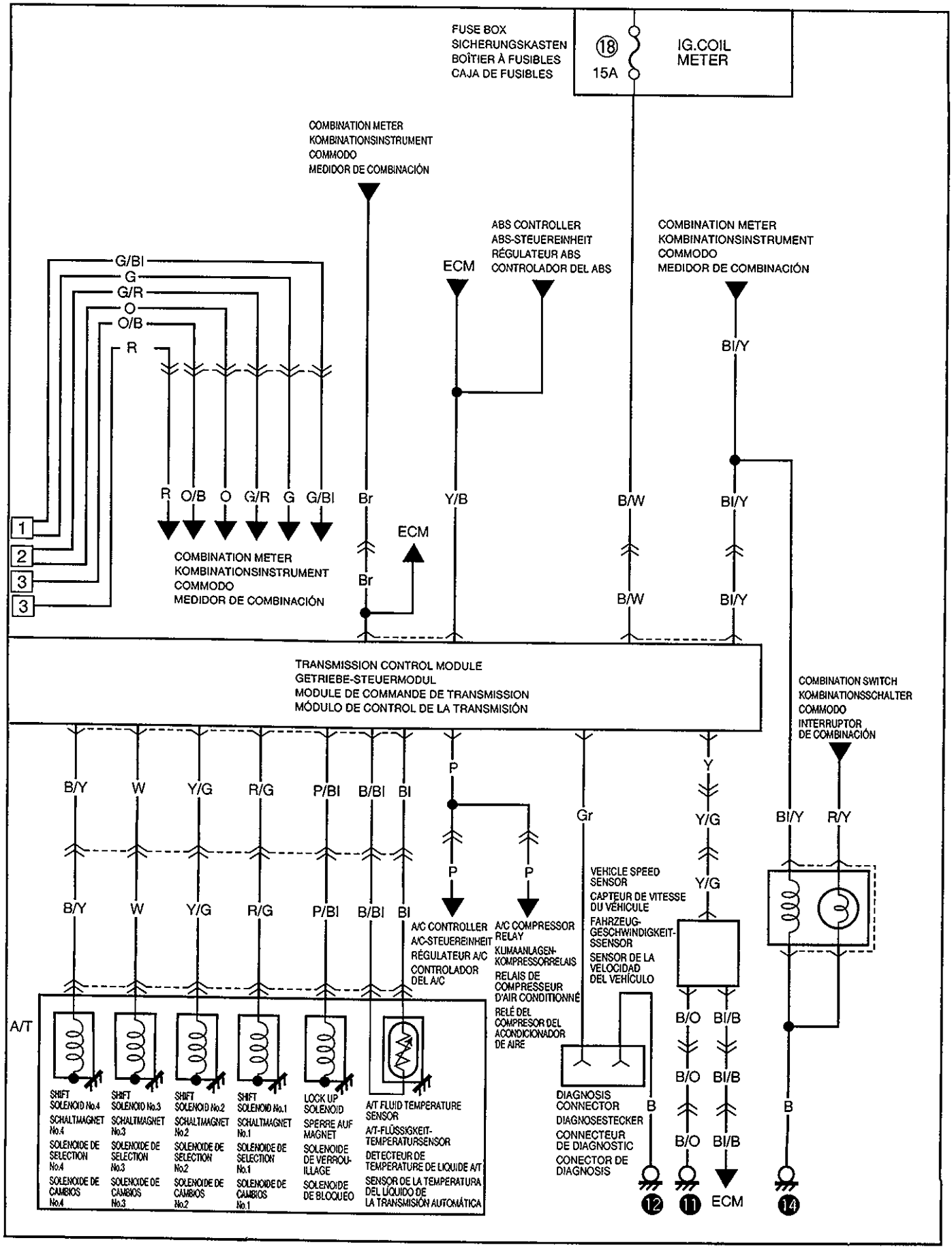
FUSE BOX
SICHERUNGSKASTEN
BOÎTIER À FUSIBLES
CAJA DE FUSIBLES
18
15A
IG.COIL
METER
COMBINATION METER
KOMBINATIONSINSTRUMENT
COMMODO
MEDIDOR DE COMBINACIÓN
ABS CONTROLLER
ABS-STEUEREINHEIT
RÉGULATEUR ABS
CONTROLADOR DEL ABS
ECM
COMBINATION METER
KOMBINATIONSINSTRUMENT
COMMODO
MEDIDOR DE COMBINACIÓN
G/BI
G
G/R
O
O/B
R
BI/Y
R O/B O G/R G G/BI
Br
Y/B
B/W
BI/Y
1
2
3
3
COMBINATION METER
KOMBINATIONSINSTRUMENT
COMMODO
MEDIDOR DE COMBINACIÓN
ECM
Br
B/W
BI/Y
TRANSMISSION CONTROL MODULE
GETRIEBE-STEUERMODUL
MODULE DE COMMANDE DE TRANSMISSION
MÓDULO DE CONTROL DE LA TRANSMISIÓN
COMBINATION SWITCH
KOMBINATIONSSCHALTER
COMMODO
INTERRUPTOR
DE COMBINACIÓN
B/Y W Y/G R/G P/BI B/BI BI
P
Gr
Y
Y/G
BI/Y R/Y
B/Y W Y/G R/G P/BI B/BI BI
P P
Y/G
A/C CONTROLLER
A/C-STEUEREINHEIT
RÉGULATEUR A/C
CONTROLADOR
DEL A/C
A/C COMPRESSOR
RELAY
KLIMAANLAGEN-
KOMPRESSORRELAIS
RELAIS DE
COMPRESSEUR
D'AIR CONDITIONNÉ
RELÉ DEL
COMPRESOR DEL
ACONDICIONADOR
DE AIRE
VEHICLE SPEED
SENSOR
CAPTEUR DE VITESSE
DU VÉHICULE
FAHRZEUG-
GESCHWINDIGKEIT-
SSENSOR
SENSOR DE LA
VELOCIDAD
DEL VEHÍCULO
A/T
B/O BI/B
B/O BI/B
B/O BI/B
SHIFT
SOLENOID No.4
SCHALTMAGNET
No.4
SOLENOIDE DE
SELECTION
No.4
SOLENOIDE DE
CAMBIOS
No.4
SHIFT
SOLENOID No.3
SCHALTMAGNET
No.3
SOLENOIDE DE
SELECTION
No.3
SOLENOIDE DE
CAMBIOS
No.3
SHIFT
SOLENOID No.2
SCHALTMAGNET
No.2
SOLENOIDE DE
SELECTION
No.2
SOLENOIDE DE
CAMBIOS
No.2
SHIFT
SOLENOID No.1
SCHALTMAGNET
No.1
SOLENOIDE DE
SELECTION
No.1
SOLENOIDE DE
CAMBIOS
No.1
LOCK UP
SOLENOID
SPERRE AUF
MAGNET
SOLENOIDE
DE VERROU-
ILLAGE
SOLENOIDE
DE BLOQUEO
A/T FLUID TEMPERATURE
SENSOR
A/T-FLÜSSIGKEIT-
TEMPERATURSENSOR
DETECTEUR DE
TEMPERATURE DE LIQUIDE A/T
SENSOR DE LA TEMPERATURA
DEL LÍQUIDO DE
LA TRANSMISIÓN AUTOMÁTICA
DIAGNOSIS
CONNECTOR
DIAGNOSESTECKER
CONNECTEUR
DE DIAGNOSTIC
CONECTOR DE
DIAGNOSIS
B
B
B
12
11
ECM
14

4WD CONTROL SYSTEM
4WD STEUERSYSTEM
SYSTEME DE COMMANDE 4WD
SISTEMA DE CONTROL DE TRACCIÓN EN LAS CUATRO RUEDAS

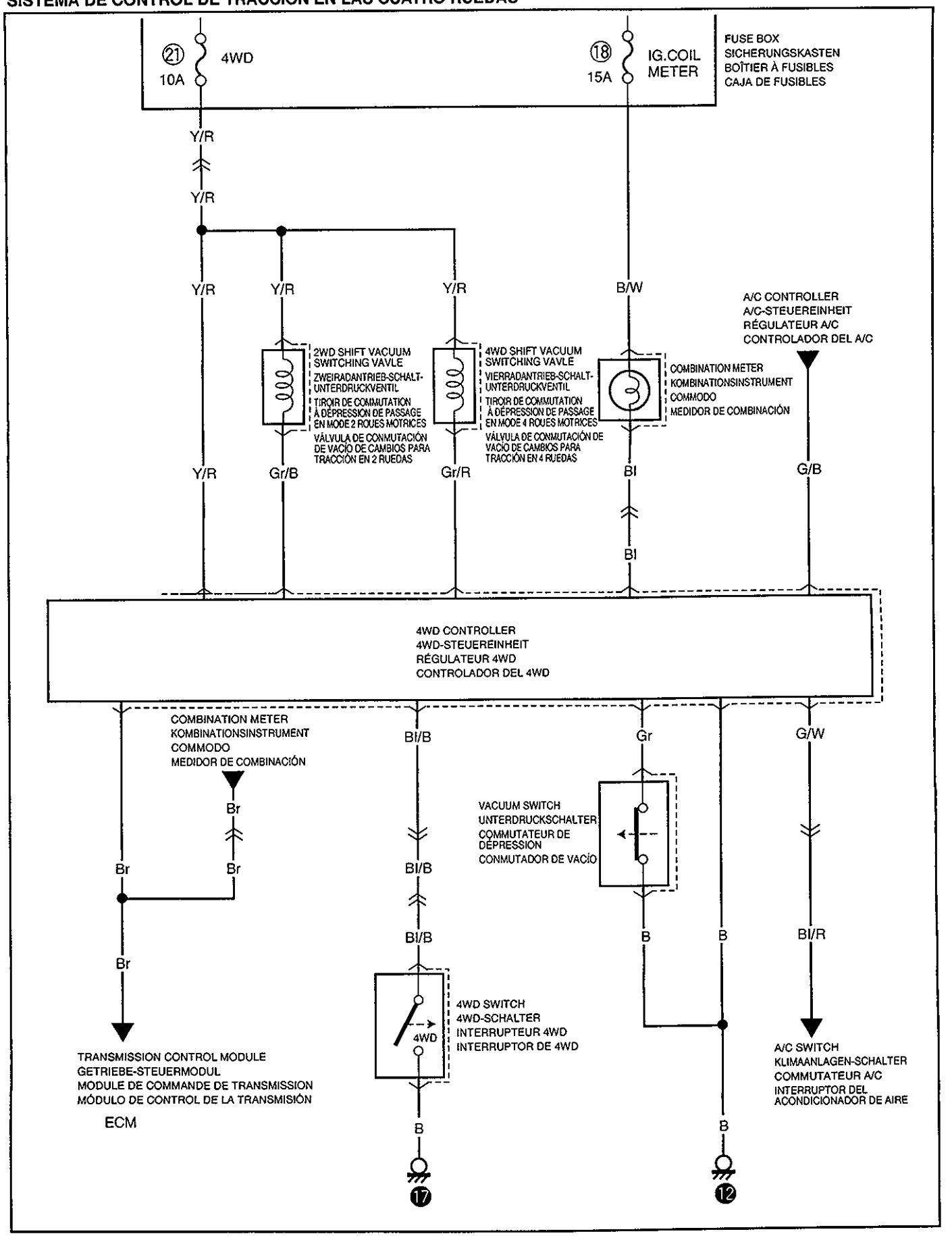

WINDSHIELD WIPER & WASHER
FRONTSCHWEIBENWISCHER UND WASCHANLAGE
ESSUIE-GLACE ET LAVE-GLACE DE PARE-BRISE
LIMPIADOR Y LAVADOR DEL PARABRISAS

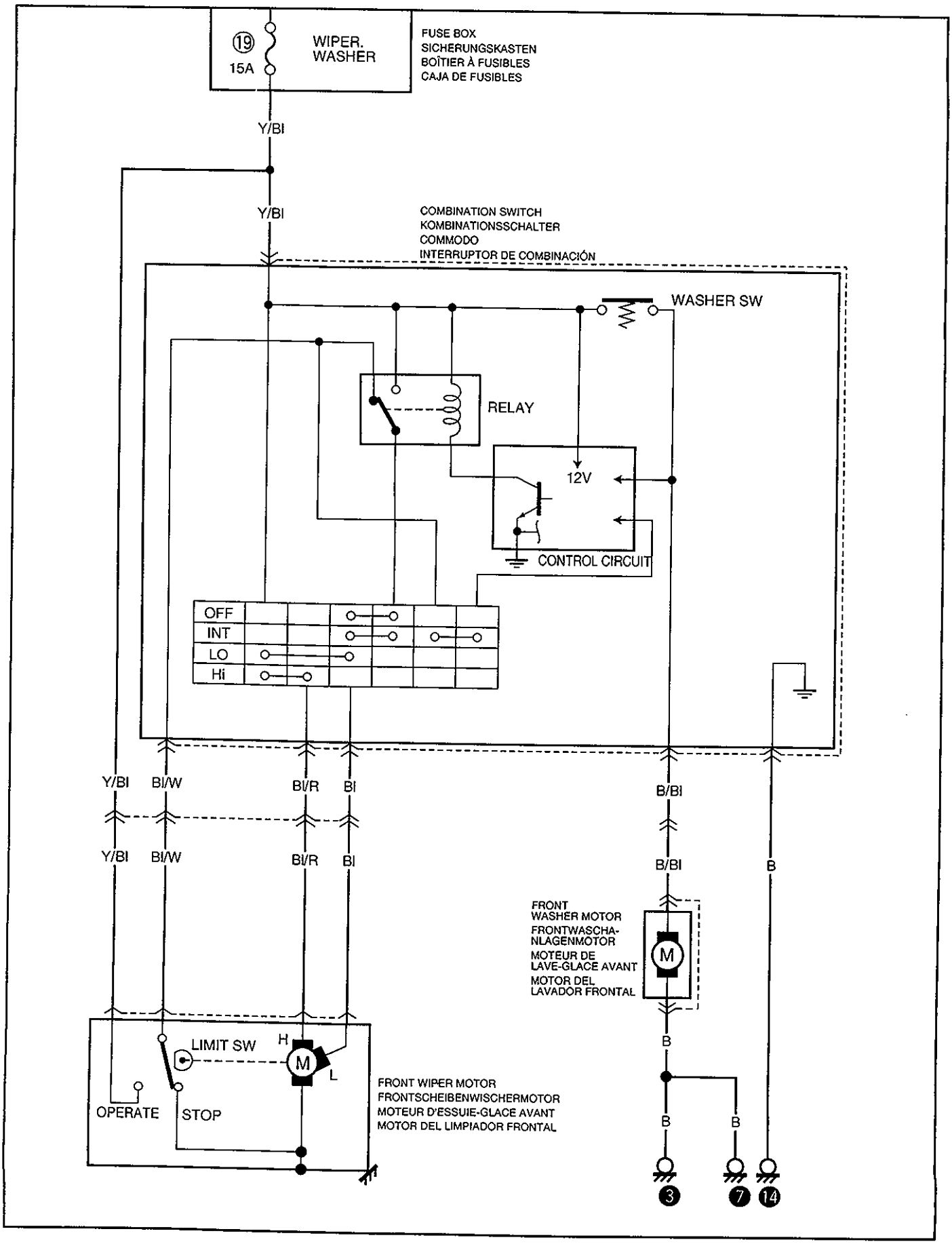

REAR WIPER & WASHER
HECKSCHWEIBENWISCHER UND WASCHANLAGE
ESSUIE-GLACE ET LAVE-GLACE ARRIÈRE
LIMPIADOR Y LAVADOR TRASERO

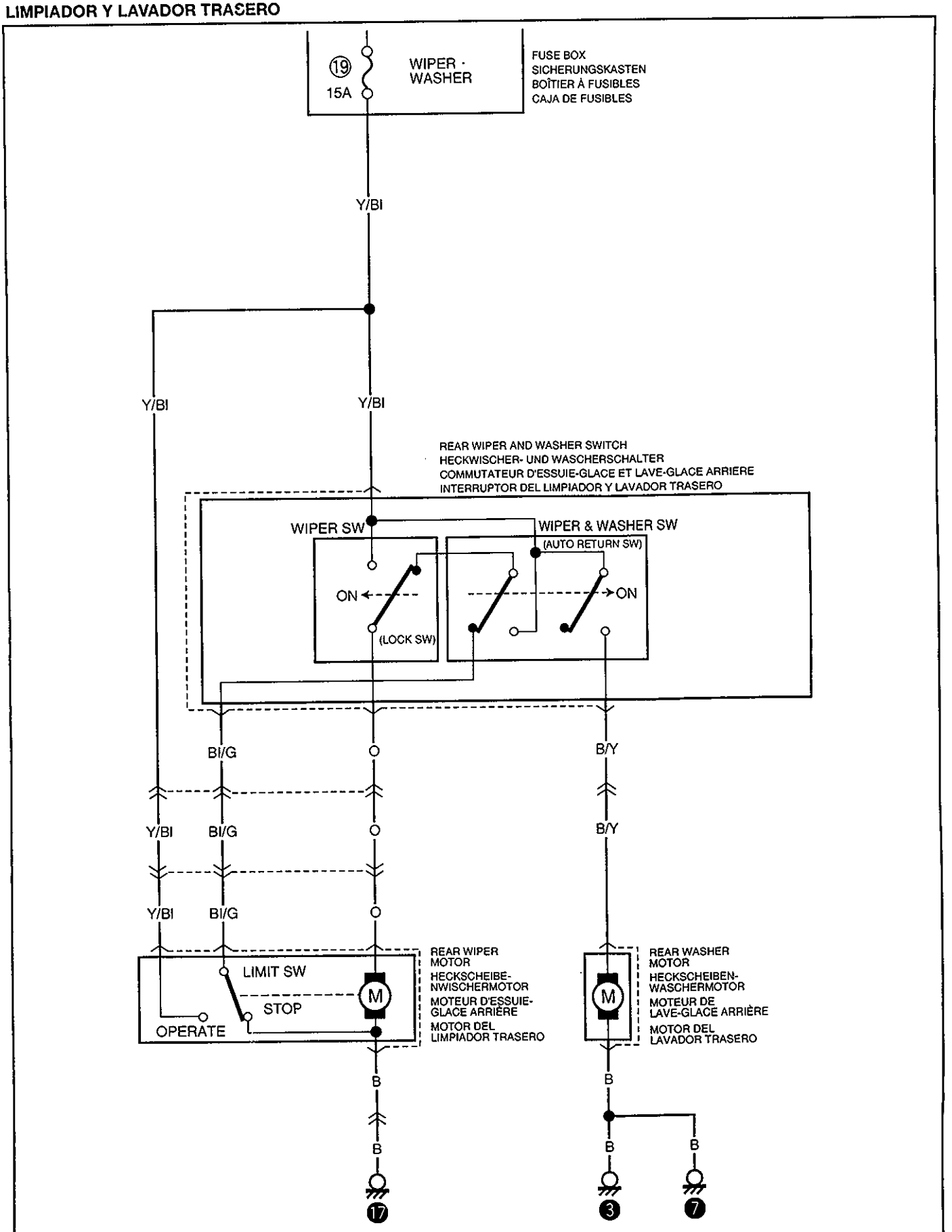

REAR WINDOW DEFOGGER
HECKSCHEIBENENTFEUCHTER
DÉSEMBUEUR DE FENÊTRE ARRIÈRE
DESEMPAÑADOR DE LA VENTANILLA TRASERA

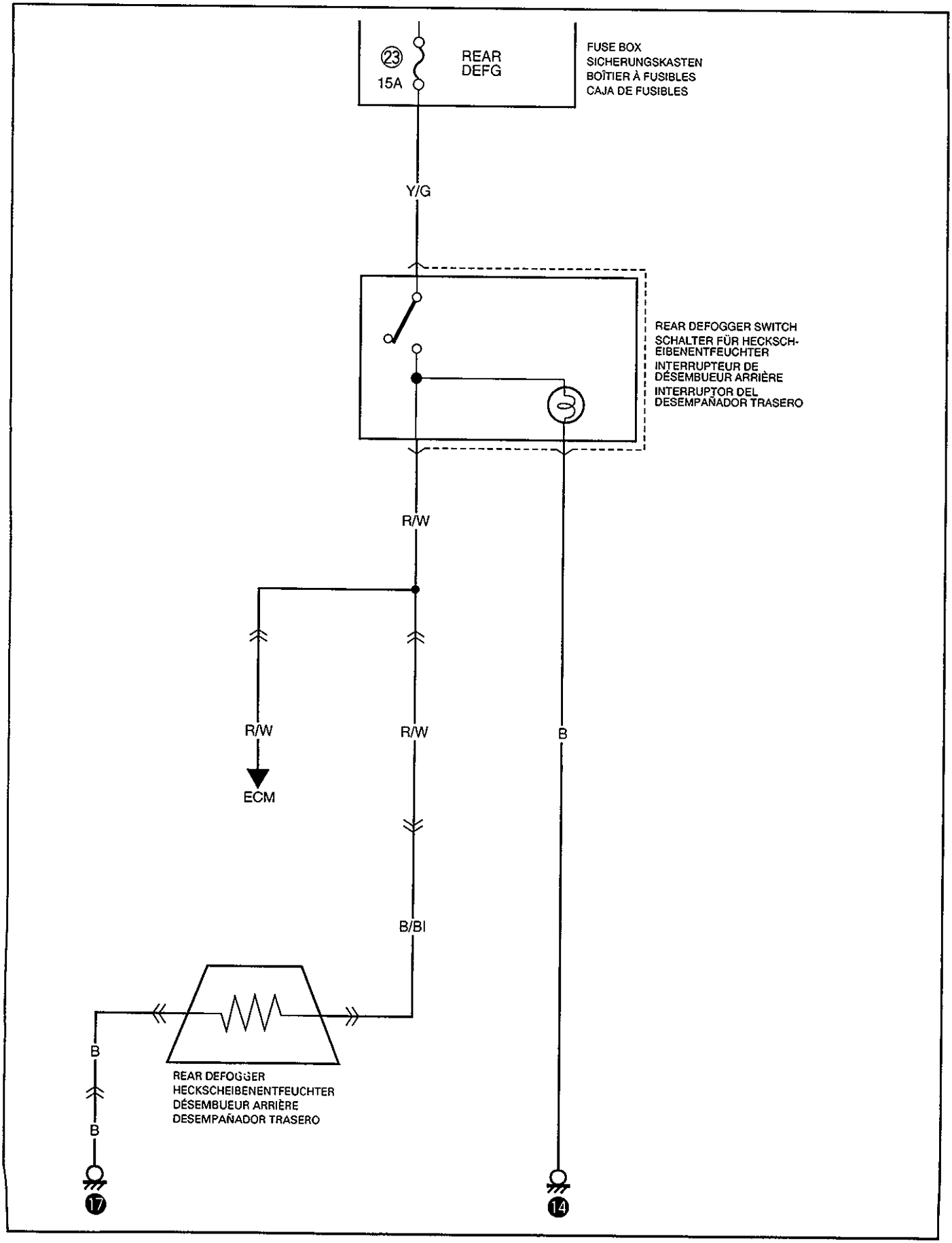

POWER WINDOW
AUTOMATISCHER FENSTERHEBER
LÈVE-VITRES ÉLECTRIQUES
VENTANILLA AUTOMÁTICA

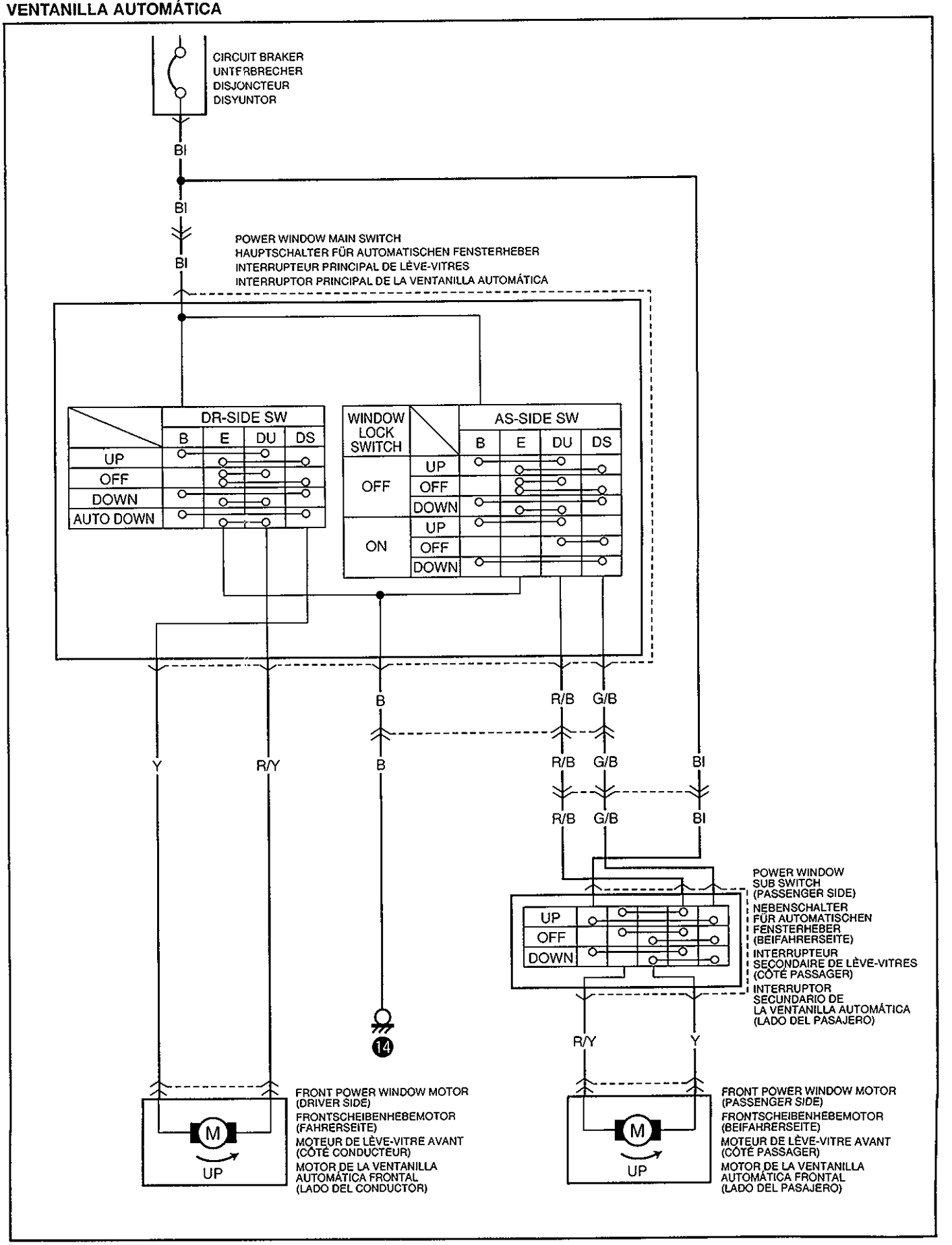

POWER DOOR LOCK
ELEKTRISCHE TÜRVERRIEGELUNG
VERROUILLAGE CENTRALISÉ DES PORTES
BLOQUEO AUTOMÁTICO DE LAS PUERTAS

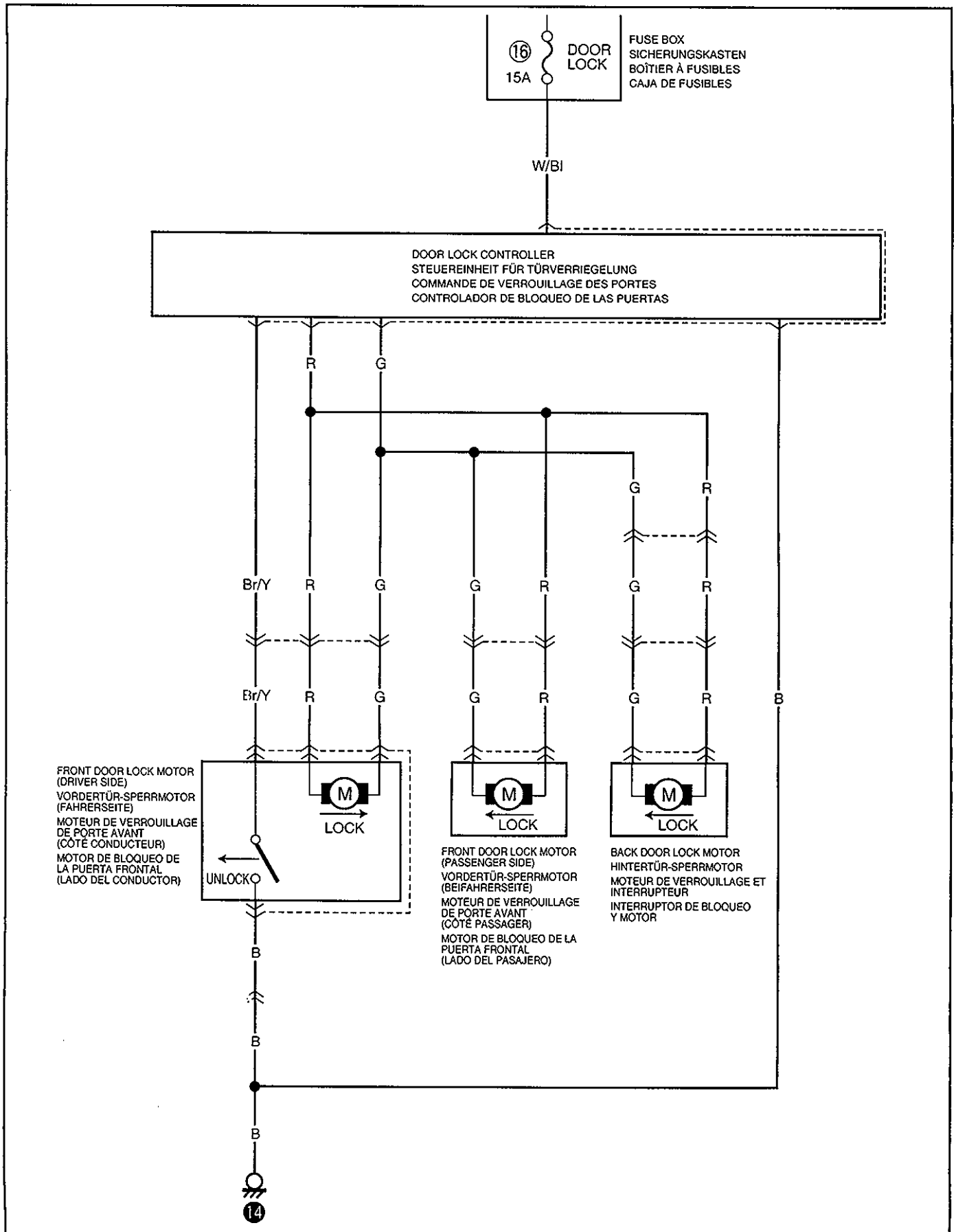

REMOTE CONTROLLED MIRROR
FERNBEDIENTER SPIEGEL
RÉTROVISEURS À COMMANDE À DISTANCE
ESPEJOS RETROVISORES DE CONTROL REMOTO

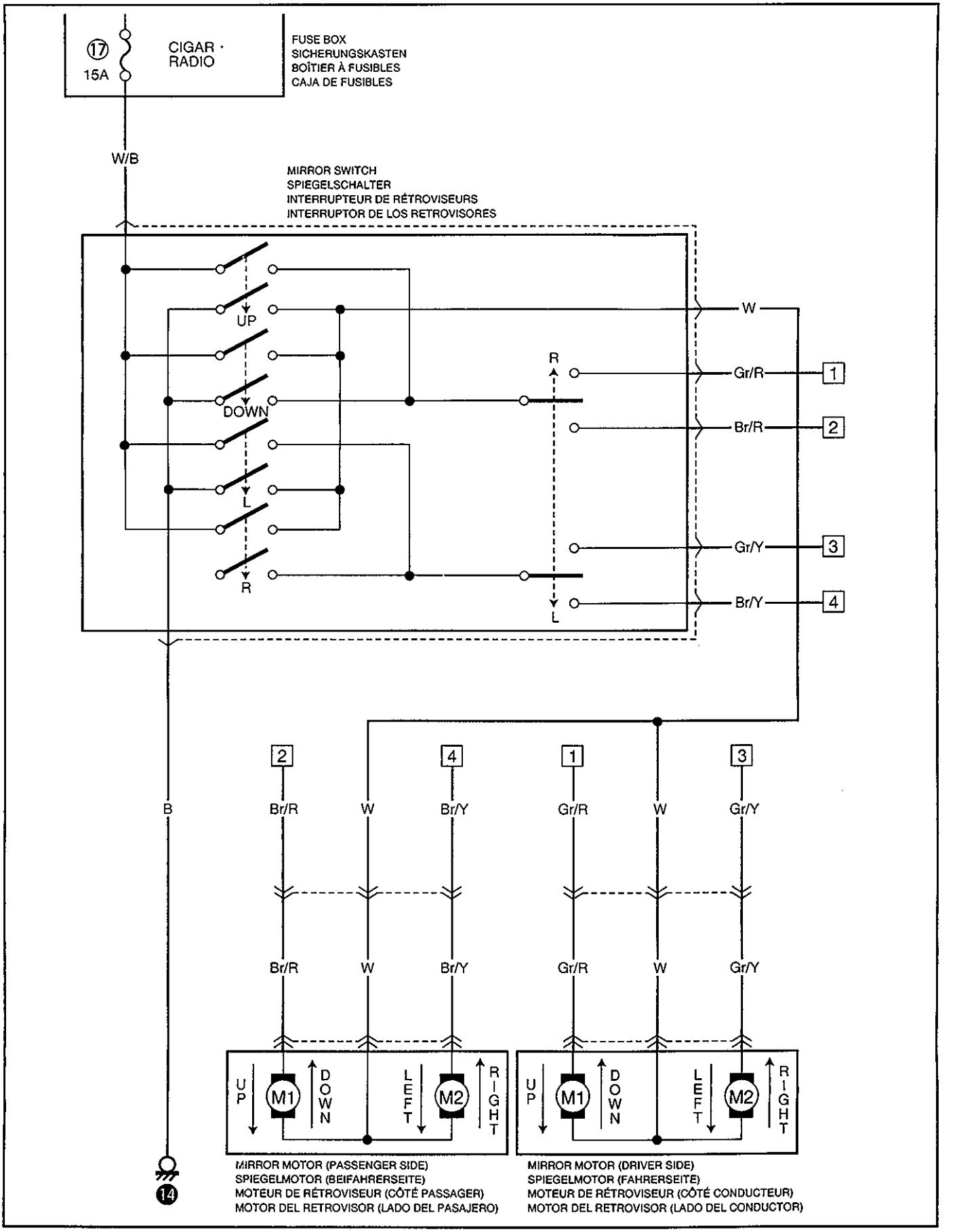

HORN
HUPE
AVERTISSEUR
BOCINA

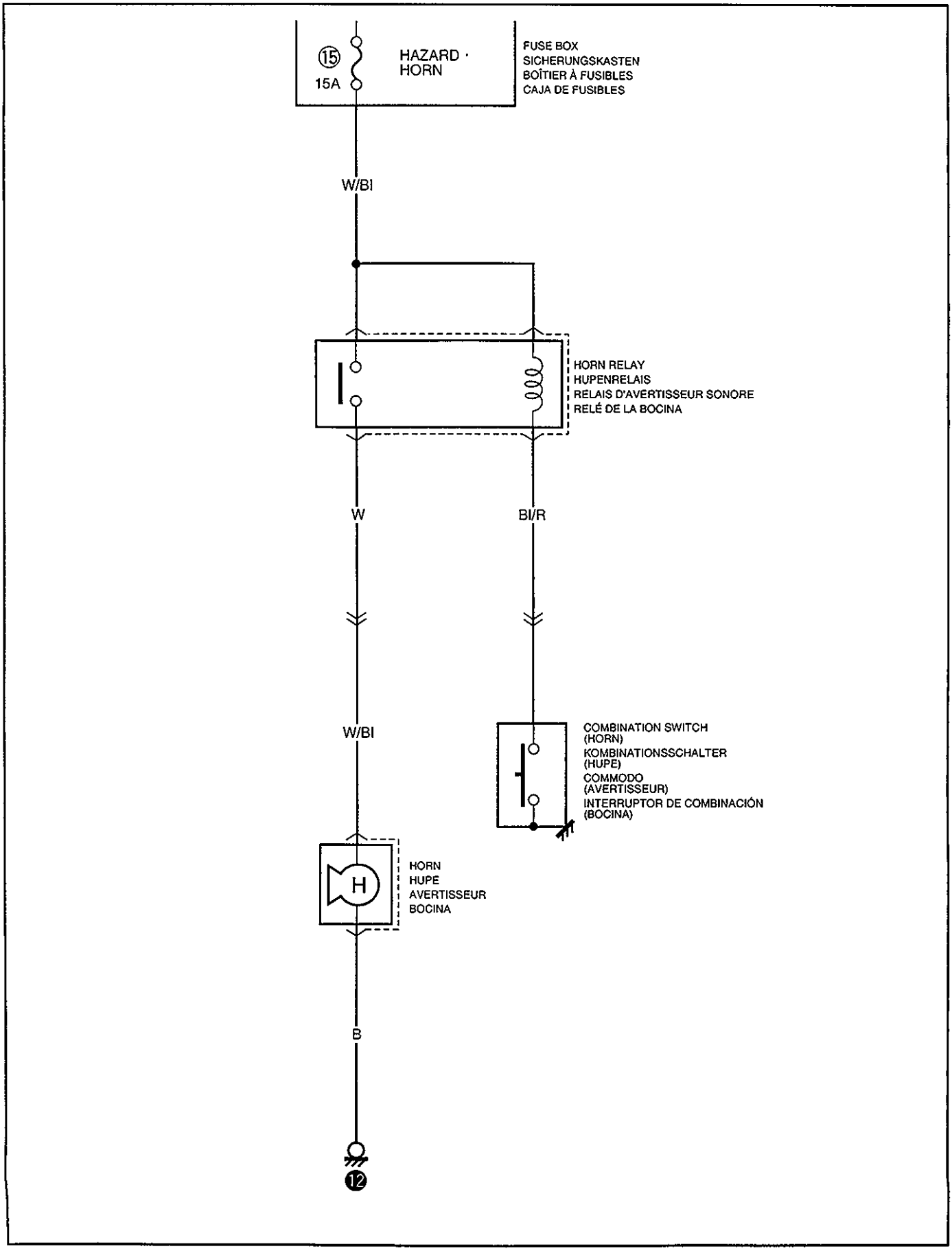

COMBINATION METER (METER & GAUGE)
KOMBINATIONSINSTRUMENT (MESSER UND ANZEIGE)
COMMODO (COMPTEURS ET INDICATEURS)
MEDIDOR DE COMBINACIÓN (MEDIDORES Y CONTADORES)

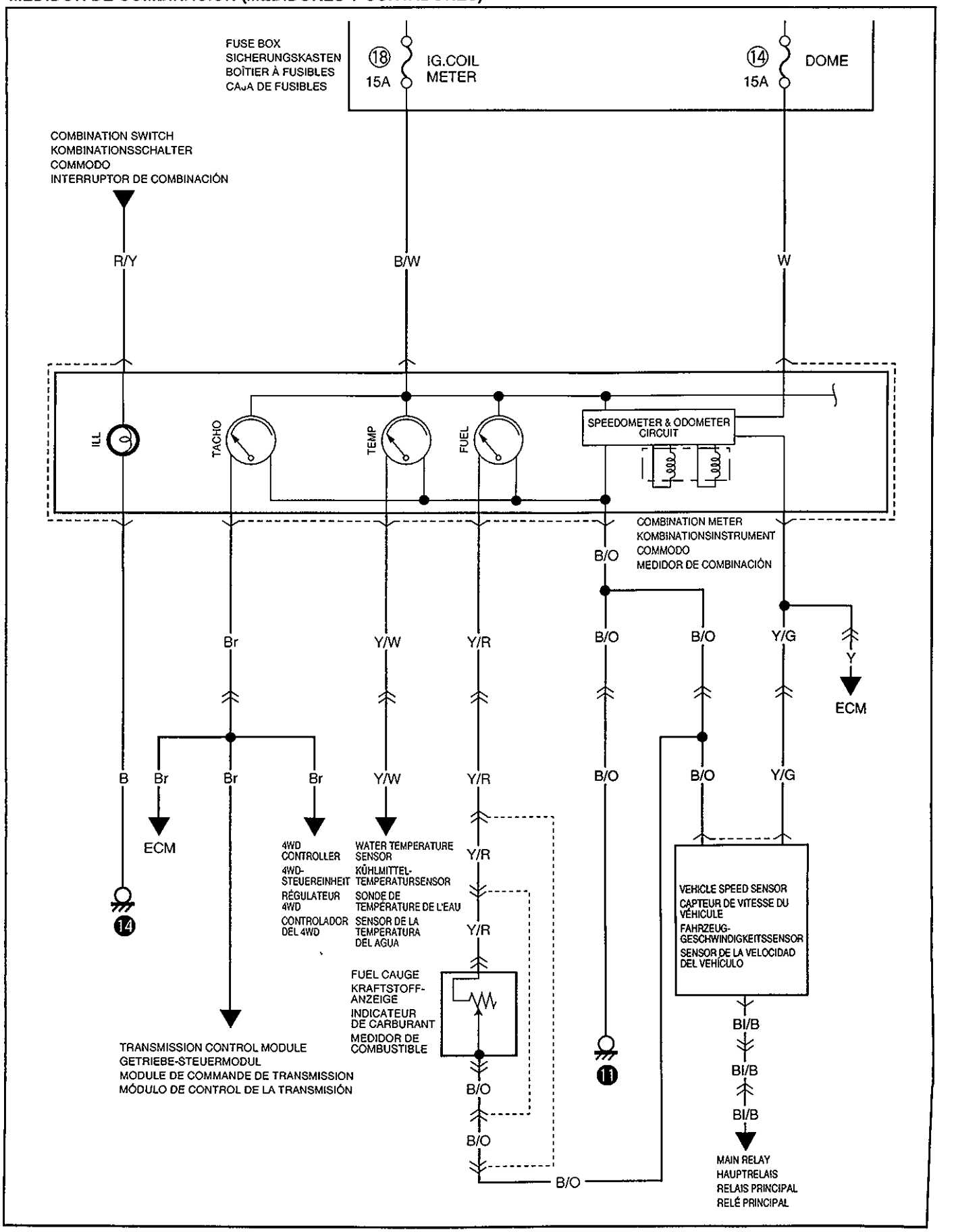

COMBINATION METER (INDICATOR LAMP)
KOMBINATIONSINSTRUMENT (KONTROLLEUCHTE)
COMMODO (INDICATEURS TÉMOINS)
MEDIDOR DE COMBINACIÓN (LÁMPARAS INDICADORAS)

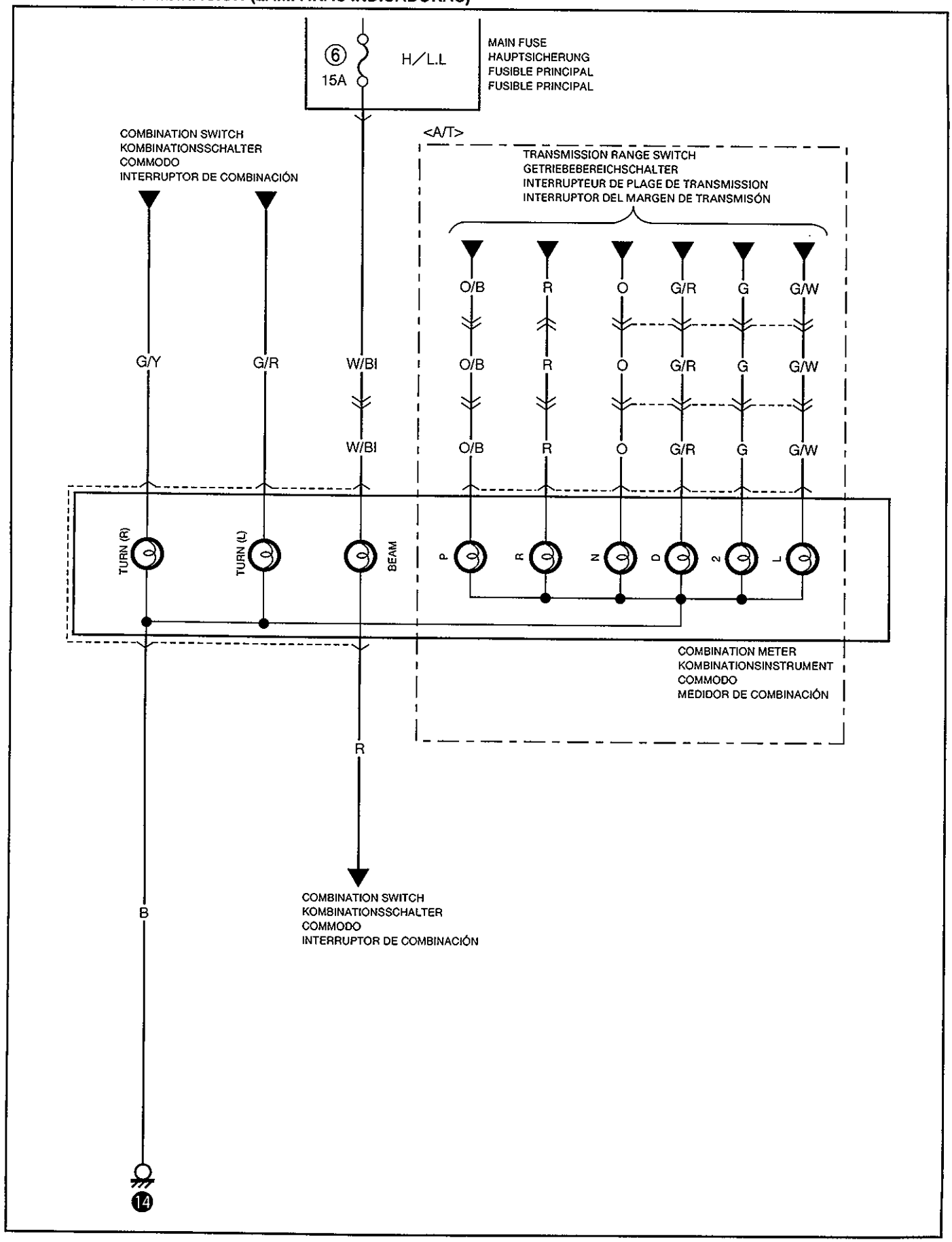

COMBINATION METER (WARNING LAMP)
KOMBINATIONSINSTRUMENT (WARNLEUCHTE)
COMMODO (TÉMOINS D'AVERTISSEMENT)
MEDIDOR DE COMBINACIÓN (LÁMPARA DE ADVERTENCIA)

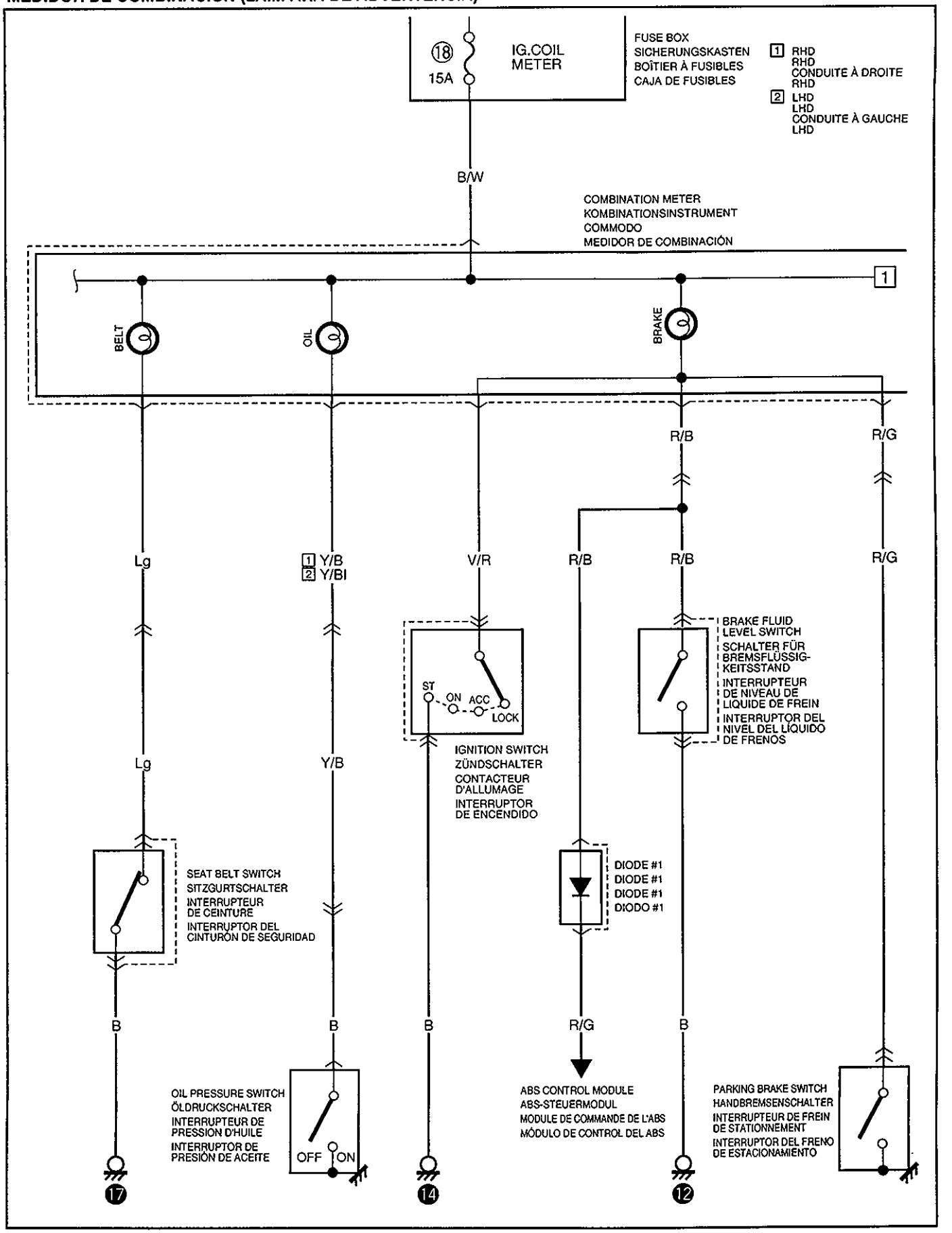

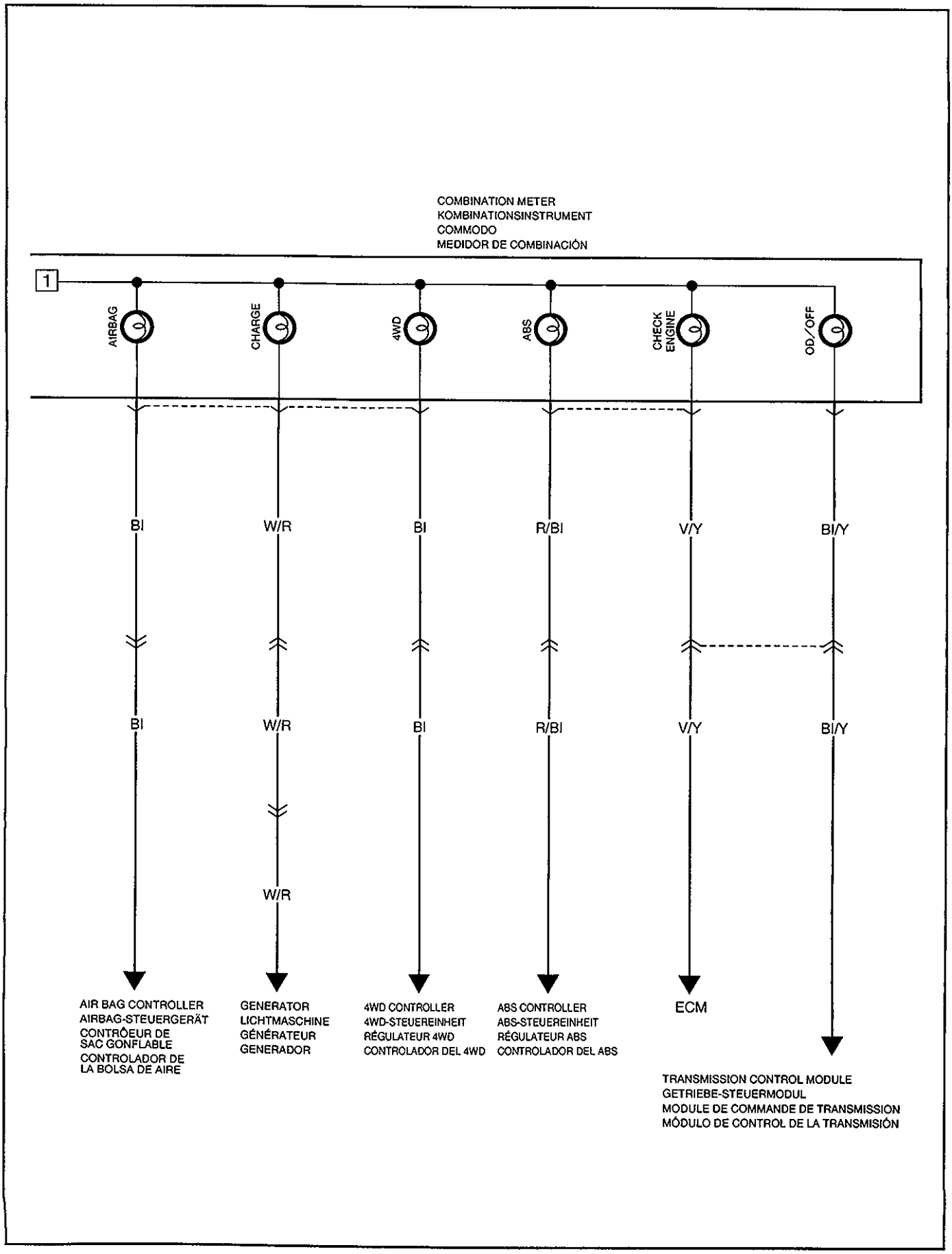
COMBINATION METER
KOMBINATIONSINSTRUMENT
COMMODO
MEDIDOR DE COMBINACIÓN
1
AIRBAG
CHARGE
4WD
ABS
CHECK ENGINE
OD./OFF
BI
W/R
BI
R/BI
V/Y
BI/Y
BI
W/R
BI
R/BI
V/Y
BI/Y
W/R
AIR BAG CONTROLLER
AIRBAG-STEUERGERÄT
CONTRÔEUR DE SAC GONFLABLE
CONTROLADOR DE LA BOLSA DE AIRE
GENERATOR
LICHTMASCHINE
GÉNÉRATEUR
GENERADOR
4WD CONTROLLER
4WD-STEUEREINHEIT
RÉGULATEUR 4WD
CONTROLADOR DEL 4WD
ABS CONTROLLER
ABS-STEUEREINHEIT
RÉGULATEUR ABS
CONTROLADOR DEL ABS
ECM
TRANSMISSION CONTROL MODULE
GETRIEBE-STEUERMODUL
MODULE DE COMMANDE DE TRANSMISSION
MÓDULO DE CONTROL DE LA TRANSMISIÓN

HEADLIGHT SYSTEM
SCHEINWERFERANLAGE
SYSTÈME DES PHARES
SISTEMA DE LOS FAROS

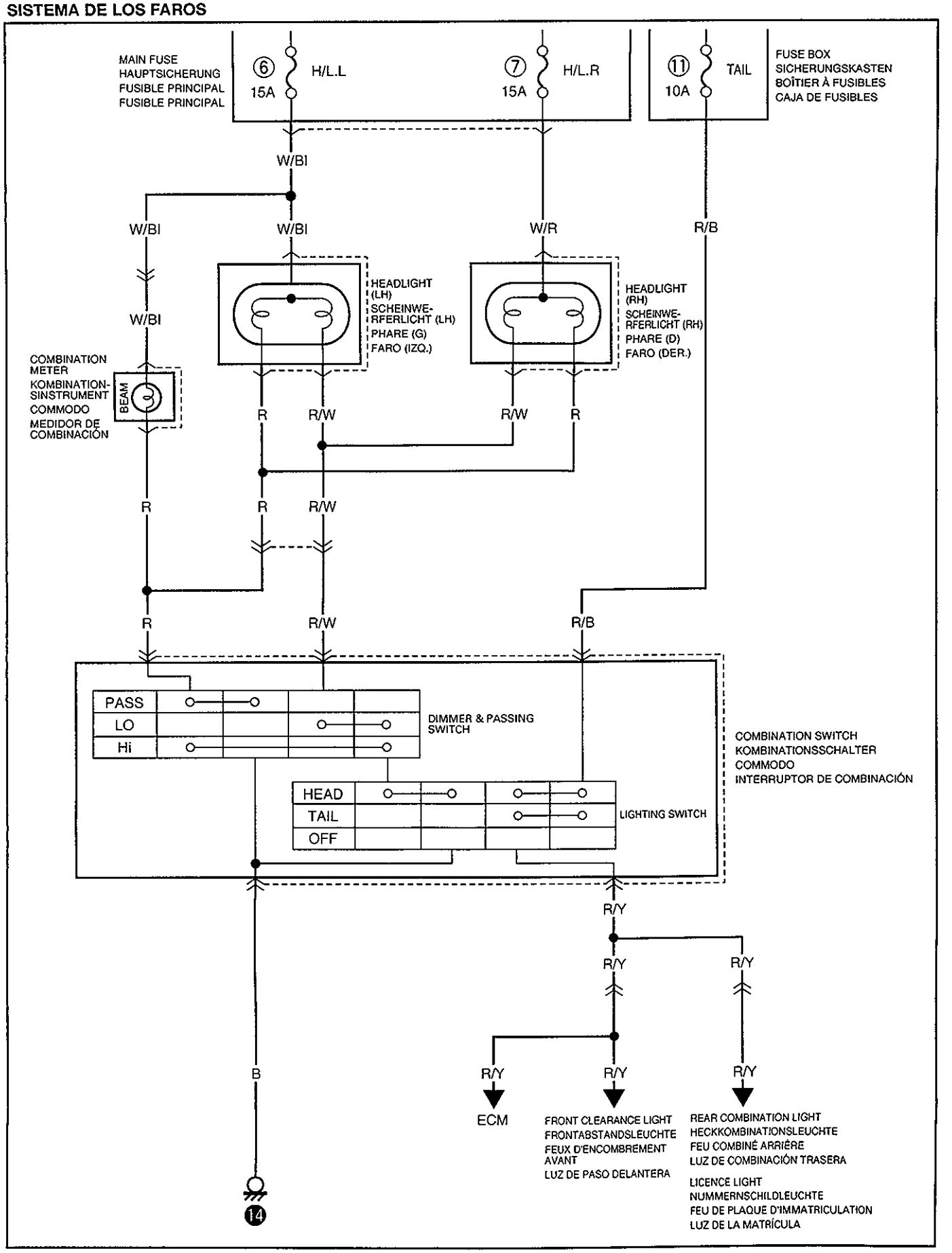

POSITION, TAIL AND LICENSE PLATE LIGHT
BEGRENZUNGS-, HECK- UND KENNZEICHENLEUCHTE
FEUX DE GABARIT, ARRIÈRE ET DE PLAQUE D'IMMATRICULATION
LUCES DE PASO, COLA Y DE LA MATRÍCULA

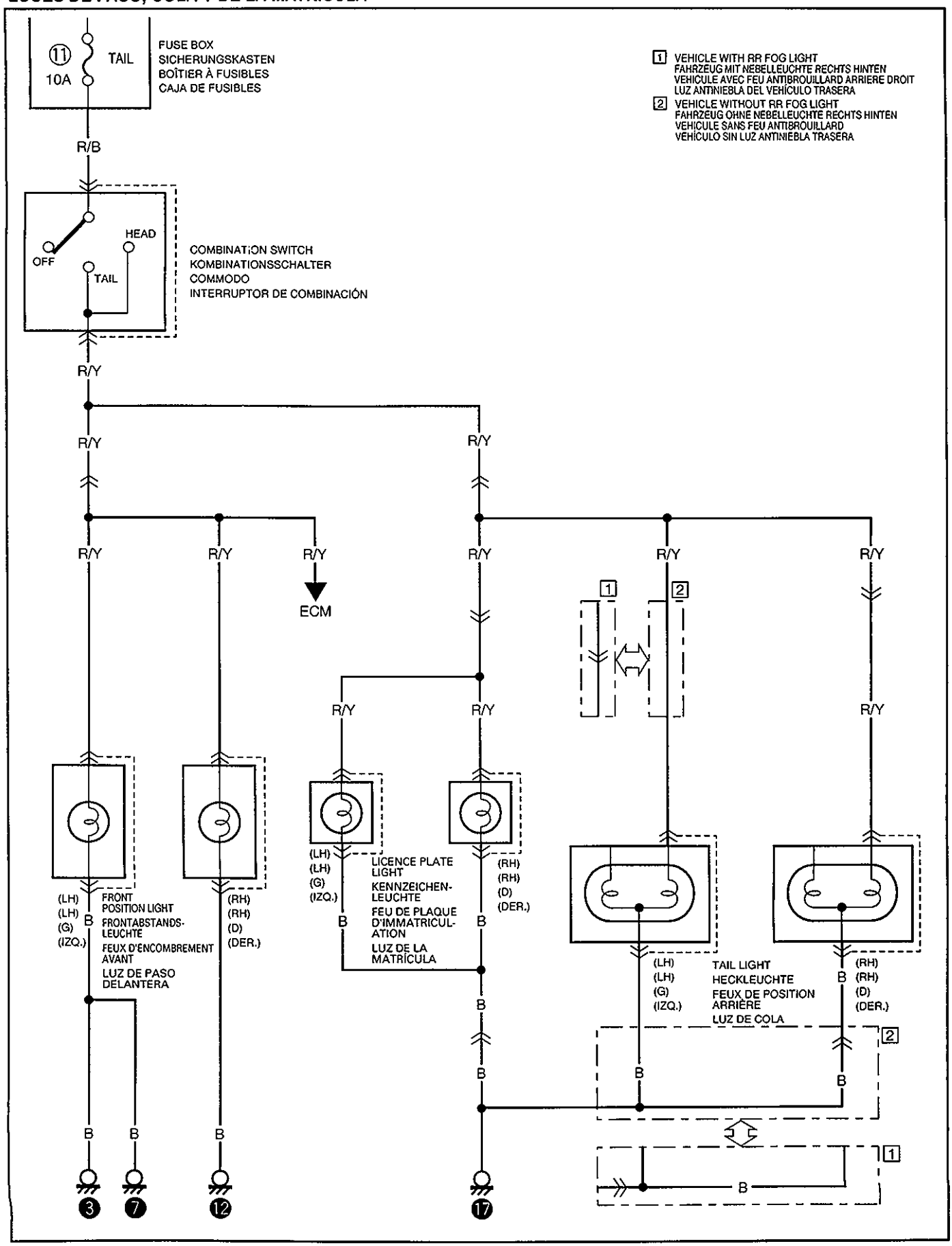

ILLUMINATION LAMP
BELEUCHTUNGSLAMPE
LAMPES TÉMOINS
LÁMPARAS DE ILUMINACIÓN

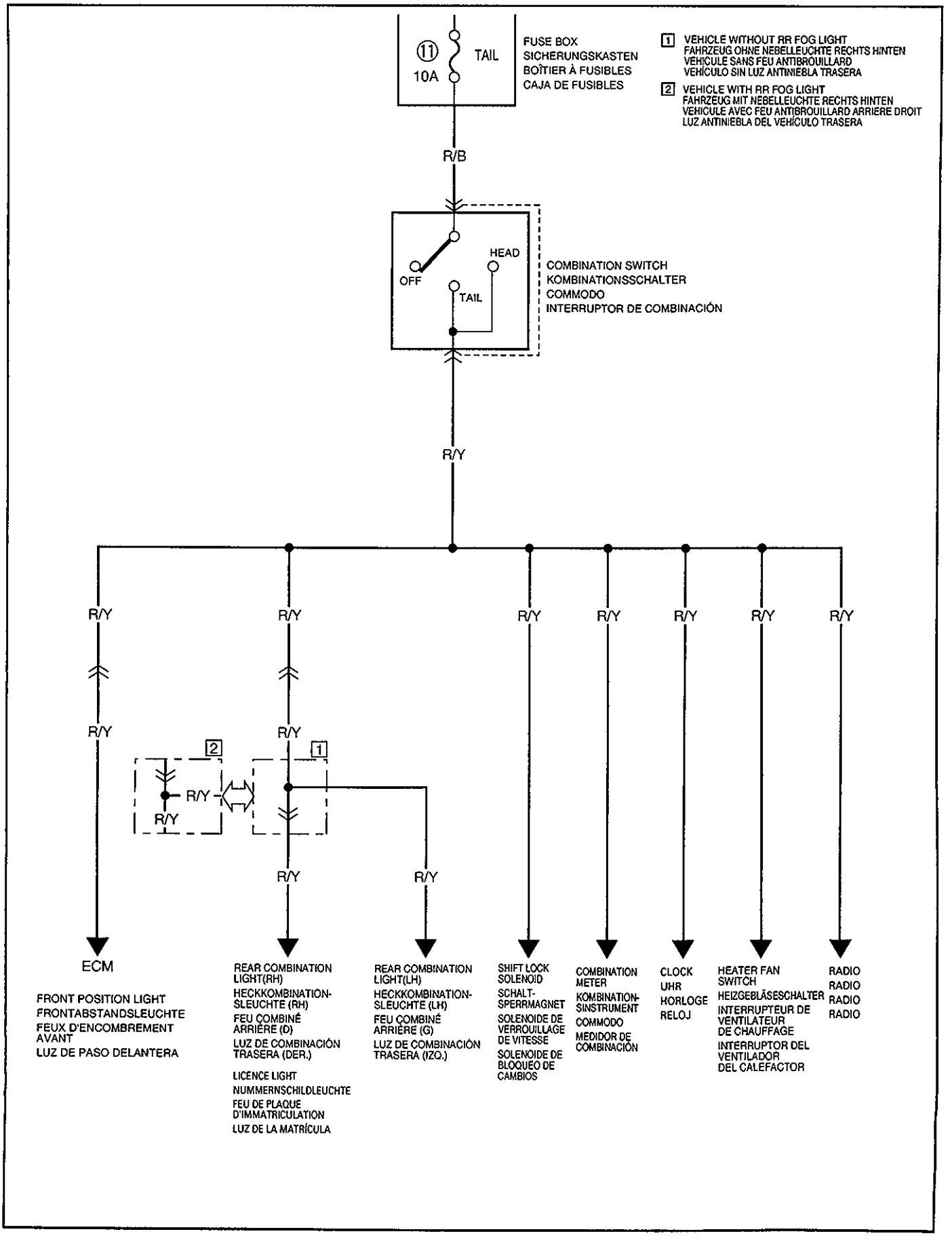

INTERIOR LIGHT
INNENBELEUCHTUNG
PLAFONNIER
LUZ INTERIOR

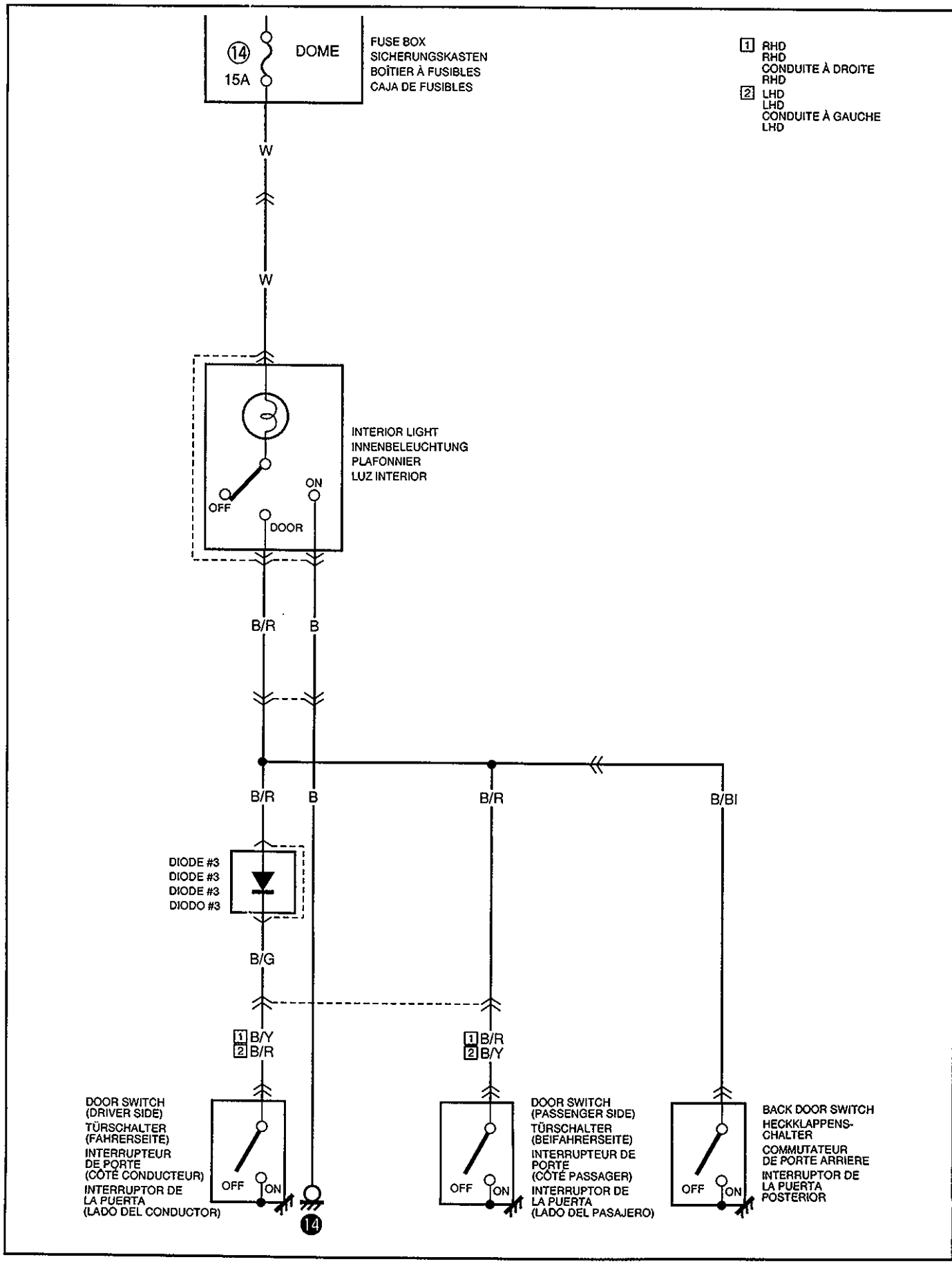

TURN SIGNAL AND HAZARD WARNING LIGHT
BLINKLICHT UND WARNLEUCHTE
FEUX CLIGNOTANTS ET FEUX DE DÉTRESSE
LUZ DE LA SEÑAL DE GIRO Y DE ADVERTENCIA DE PELIGRO

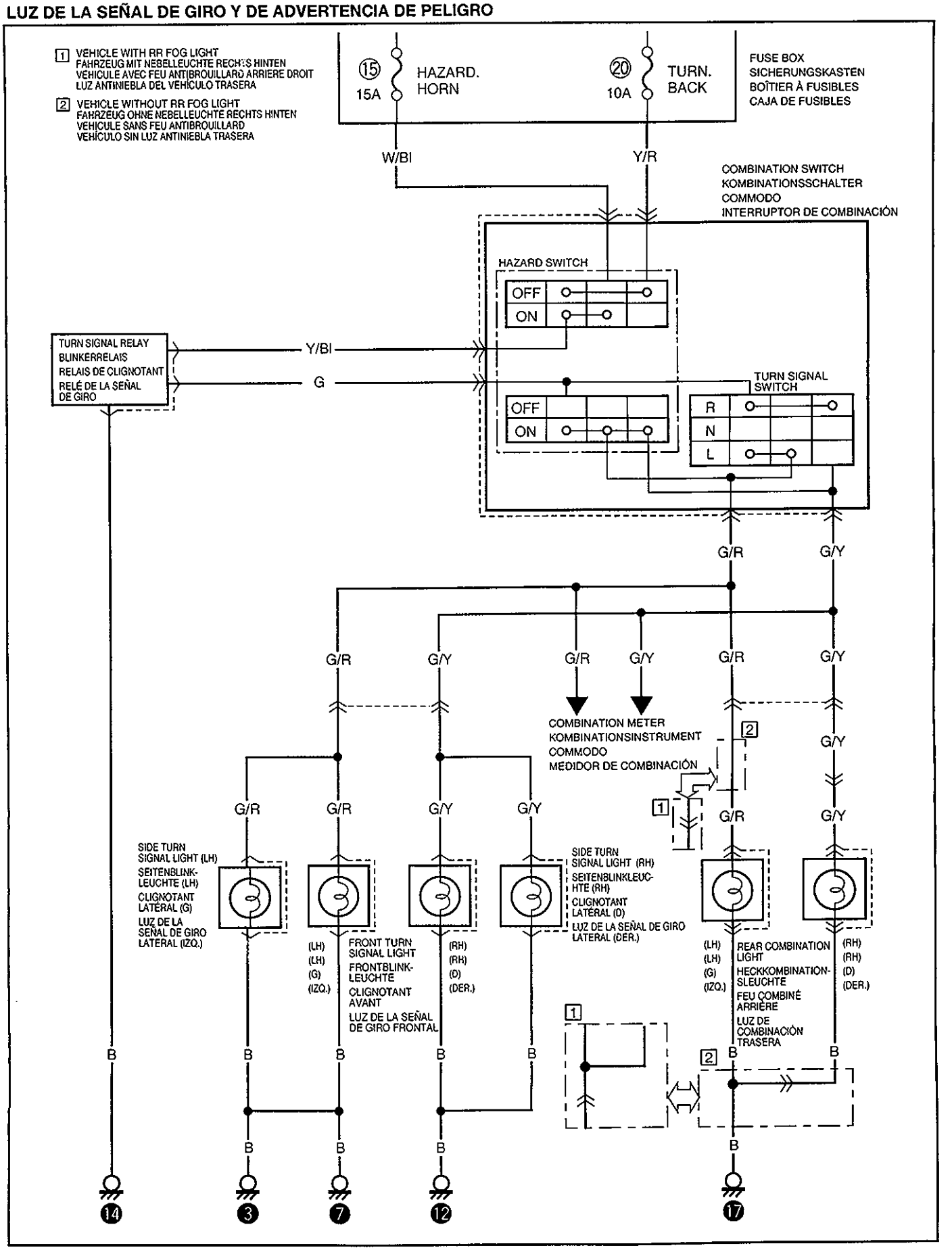

BRAKE LIGHT
BREMSLEUCHTE
FEUX STOP
LUZ DEL FRENO

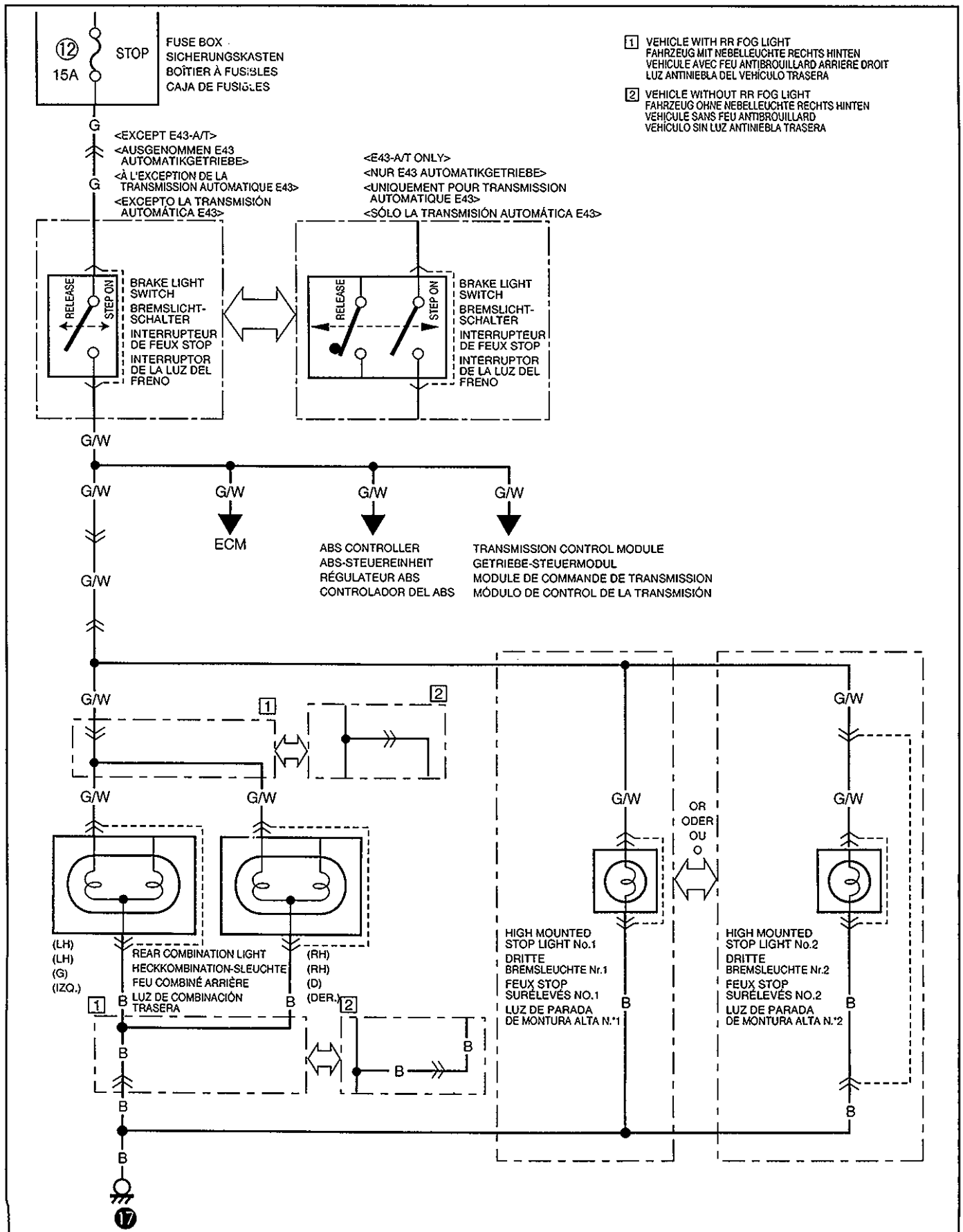

BACK-UP LIGHT
RÜCKFAHRLEUCHTE
FEUX DE MARCHE ARRIÈRE
LUZ DE MARCHA ATRÁS

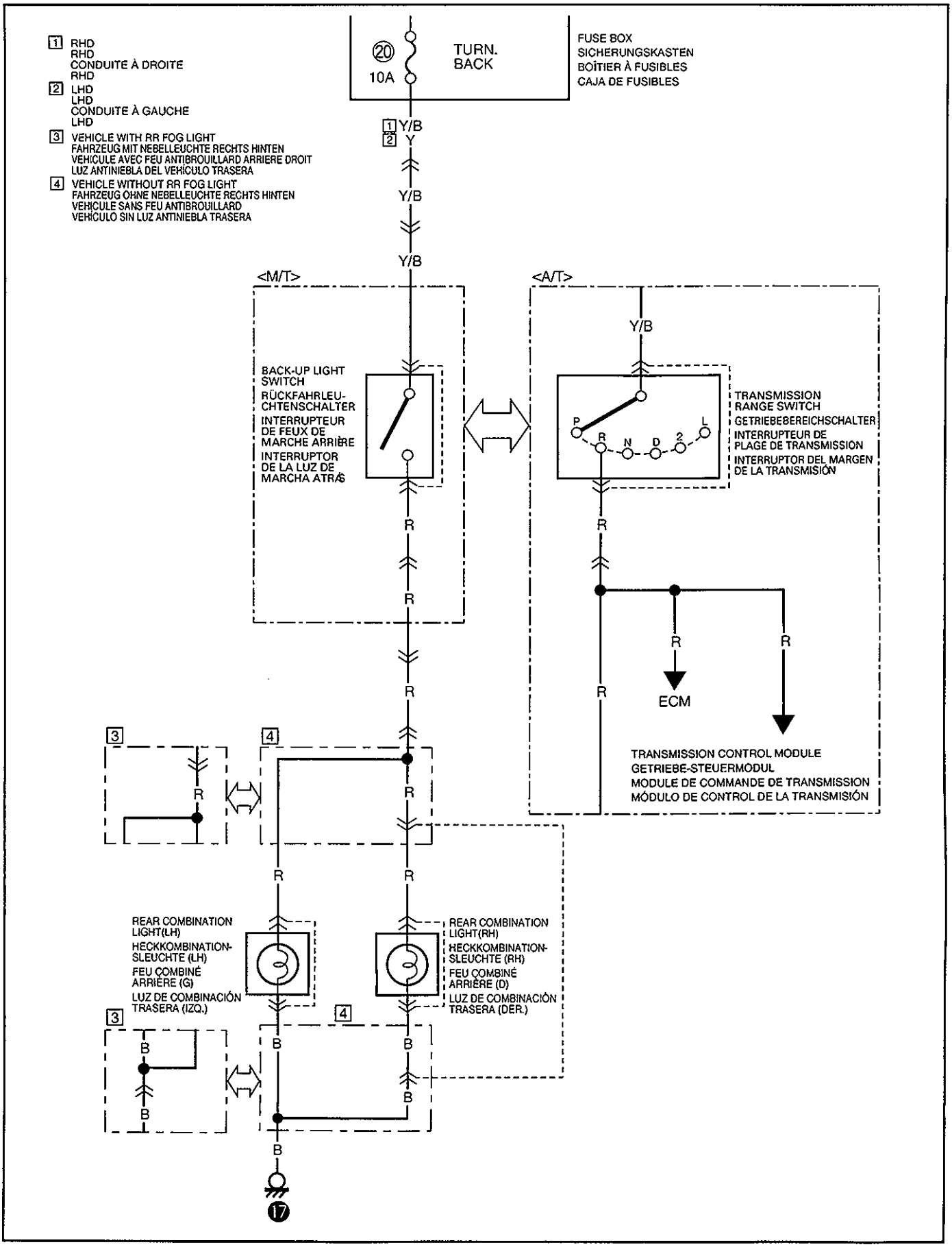

MEMO
NOTIZEN
NOTE
NOTAS

AIR CONDITIONING SYSTEM <IF EQUIPPED>
KLIMAANLAGE <FALLS VORHANDEN>
SYSTEME DE CLIMATISATION <LE CAS ECHEANT>
SISTEMA DE ACONDICIONAMIENTO DE AIRE <DE EQUIPARSE>

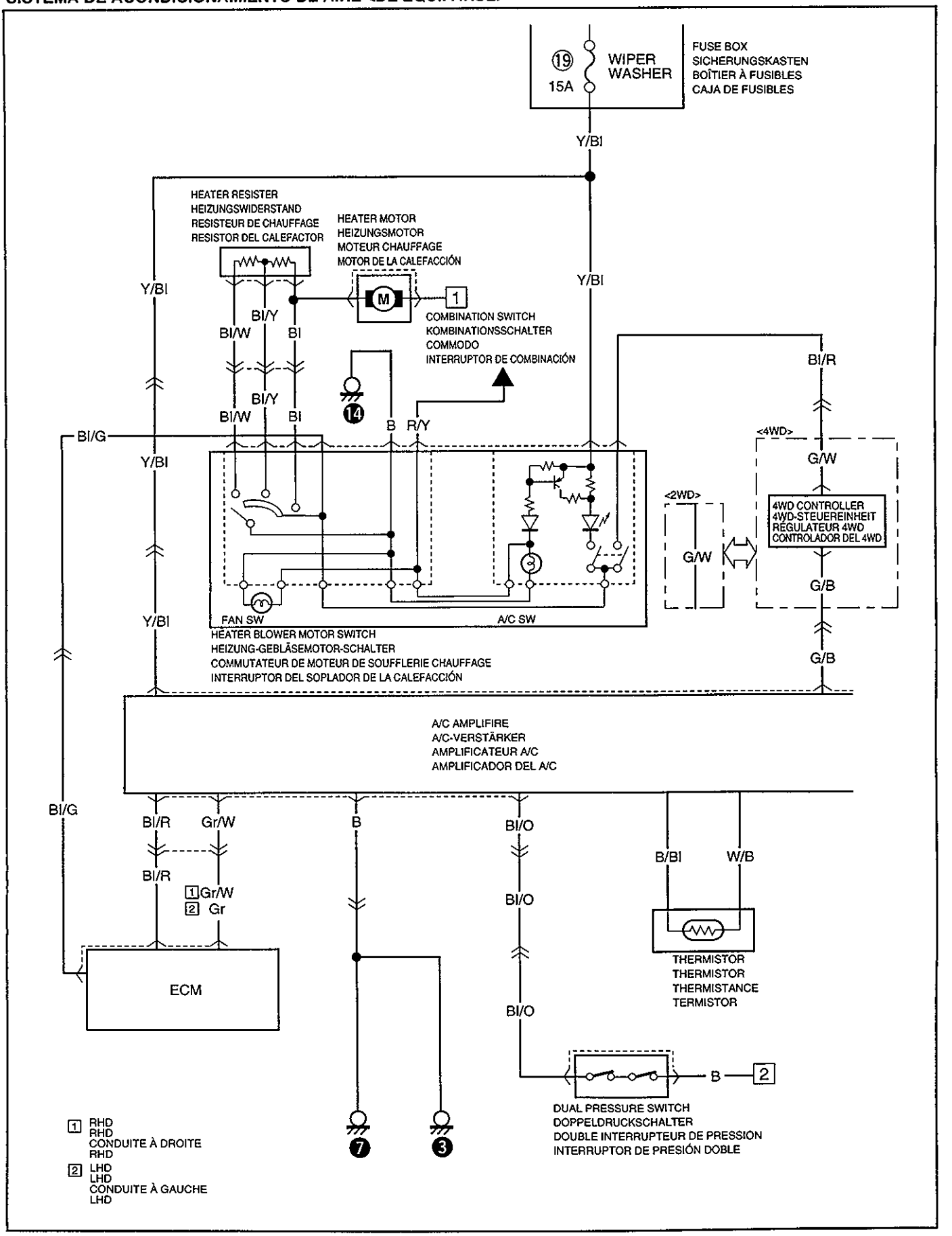

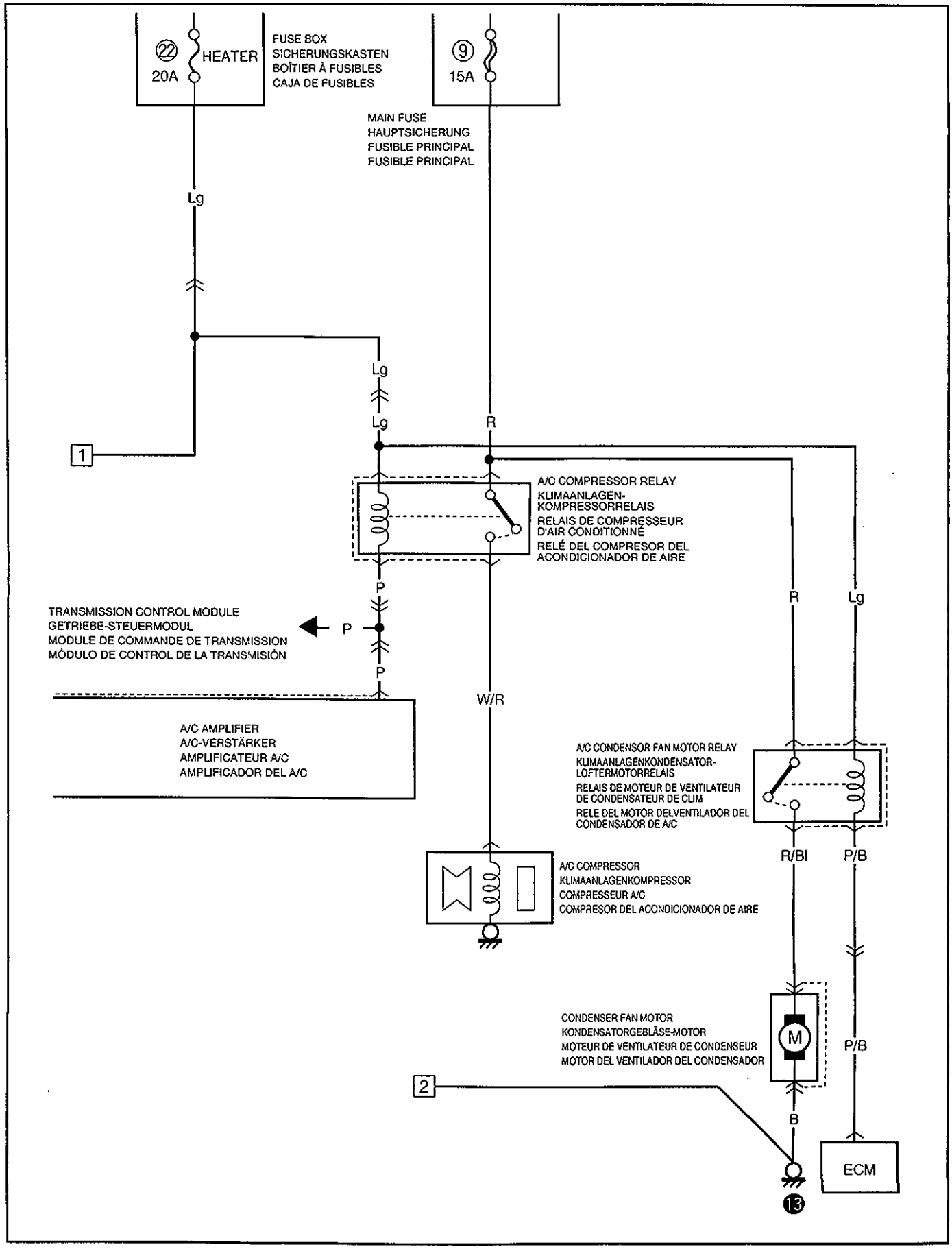
22
HEATER
20A
FUSE BOX
SICHERUNGSKASTEN
BOÎTIER À FUSIBLES
CAJA DE FUSIBLES
9
15A
MAIN FUSE
HAUPTSICHERUNG
FUSIBLE PRINCIPAL
FUSIBLE PRINCIPAL
Lg
Lg
Lg
R
1
A/C COMPRESSOR RELAY
KLIMAANLAGEN-KOMPRESSORRELAIS
RELAIS DE COMPRESSEUR D'AIR CONDITIONNÉ
RELÉ DEL COMPRESOR DEL ACONDICIONADOR DE AIRE
P
TRANSMISSION CONTROL MODULE
GETRIEBE-STEUERMODUL
MODULE DE COMMANDE DE TRANSMISSION
MÓDULO DE CONTROL DE LA TRANSMISIÓN
P
P
R
Lg
W/R
A/C AMPLIFIER
A/C-VERSTÄRKER
AMPLIFICATEUR A/C
AMPLIFICADOR DEL A/C
A/C CONDENSOR FAN MOTOR RELAY
KLIMAANLAGENKONDENSATOR-LÜFTERMOTORRELAIS
RELAIS DE MOTEUR DE VENTILATEUR DE CONDENSATEUR DE CLIM
RELE DEL MOTOR DELVENTILADOR DEL CONDENSADOR DE A/C
R/Bl
P/B
A/C COMPRESSOR
KLIMAANLAGENKOMPRESSOR
COMPRESSEUR A/C
COMPRESOR DEL ACONDICIONADOR DE AIRE
CONDENSER FAN MOTOR
KONDENSATORGEBLÄSE-MOTOR
MOTEUR DE VENTILATEUR DE CONDENSEUR
MOTOR DEL VENTILADOR DEL CONDENSADOR
M
P/B
2
B
ECM
13

RADIO
RADIO
RADIO
RADIO

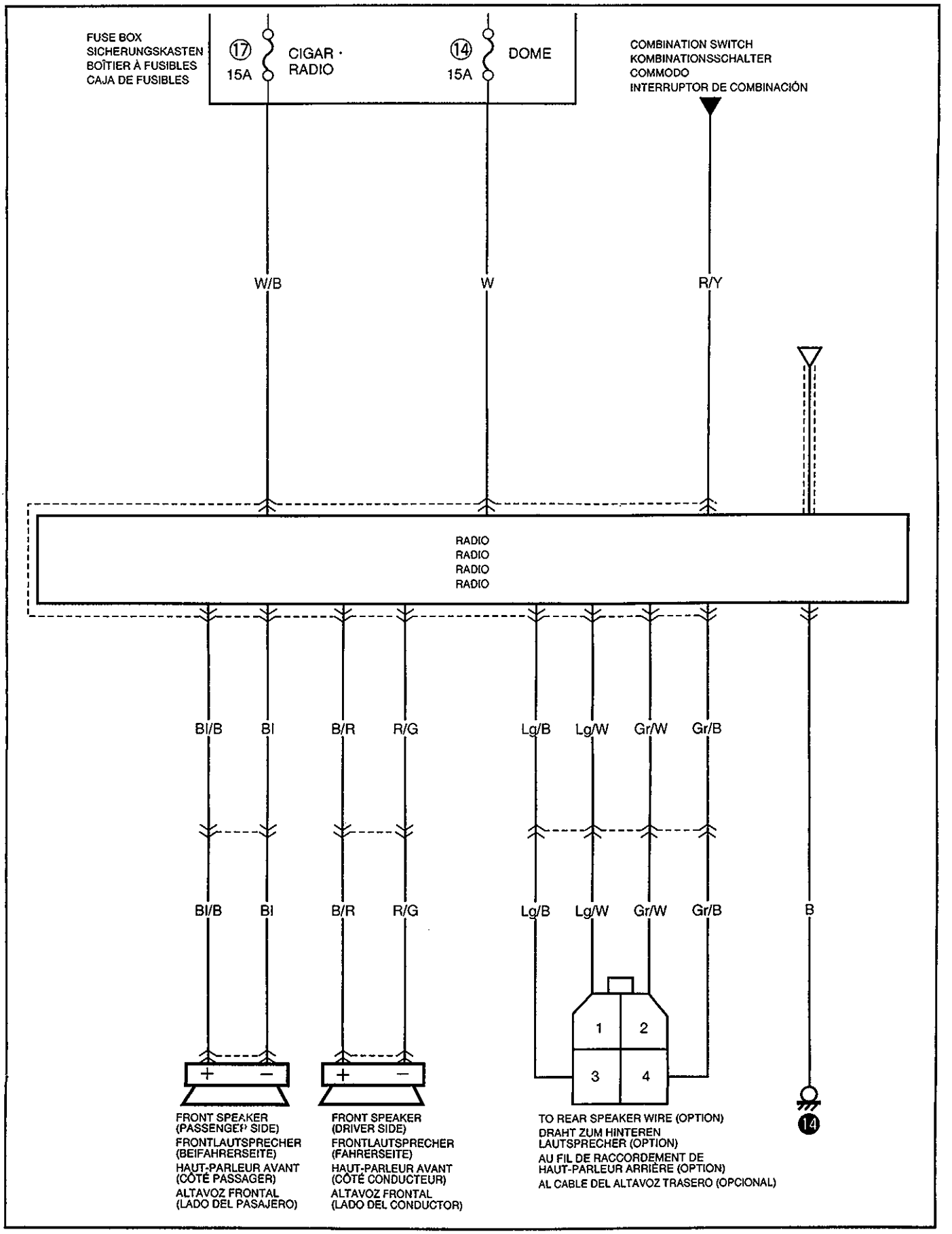

CLOCK
UHR
HORLOGE
RELOJ

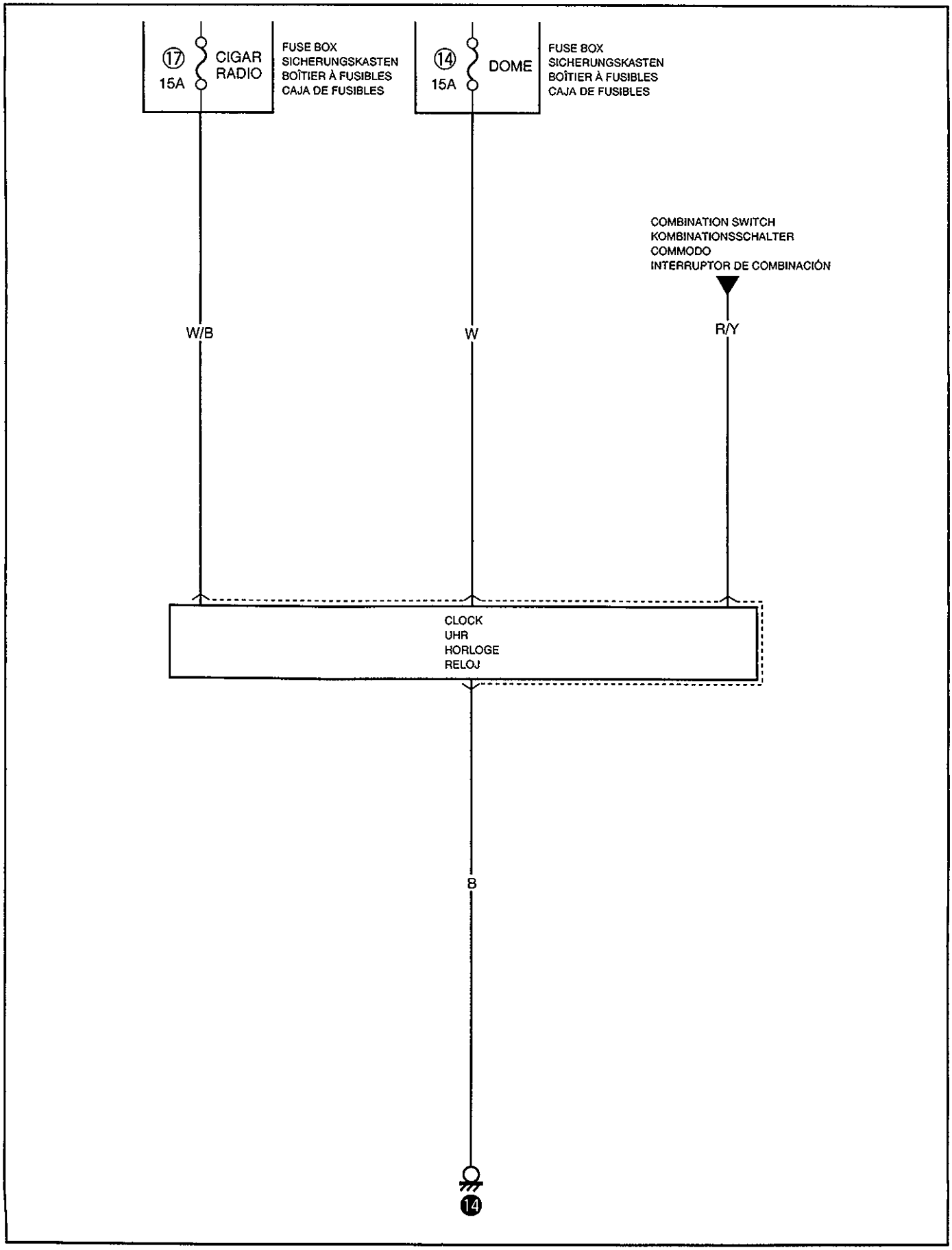

CIGAR LIGHTER
ZIGARRENANZÜNDER
ALLUME-CIGARES
ENCENDEDOR DE CIGARRILLOS

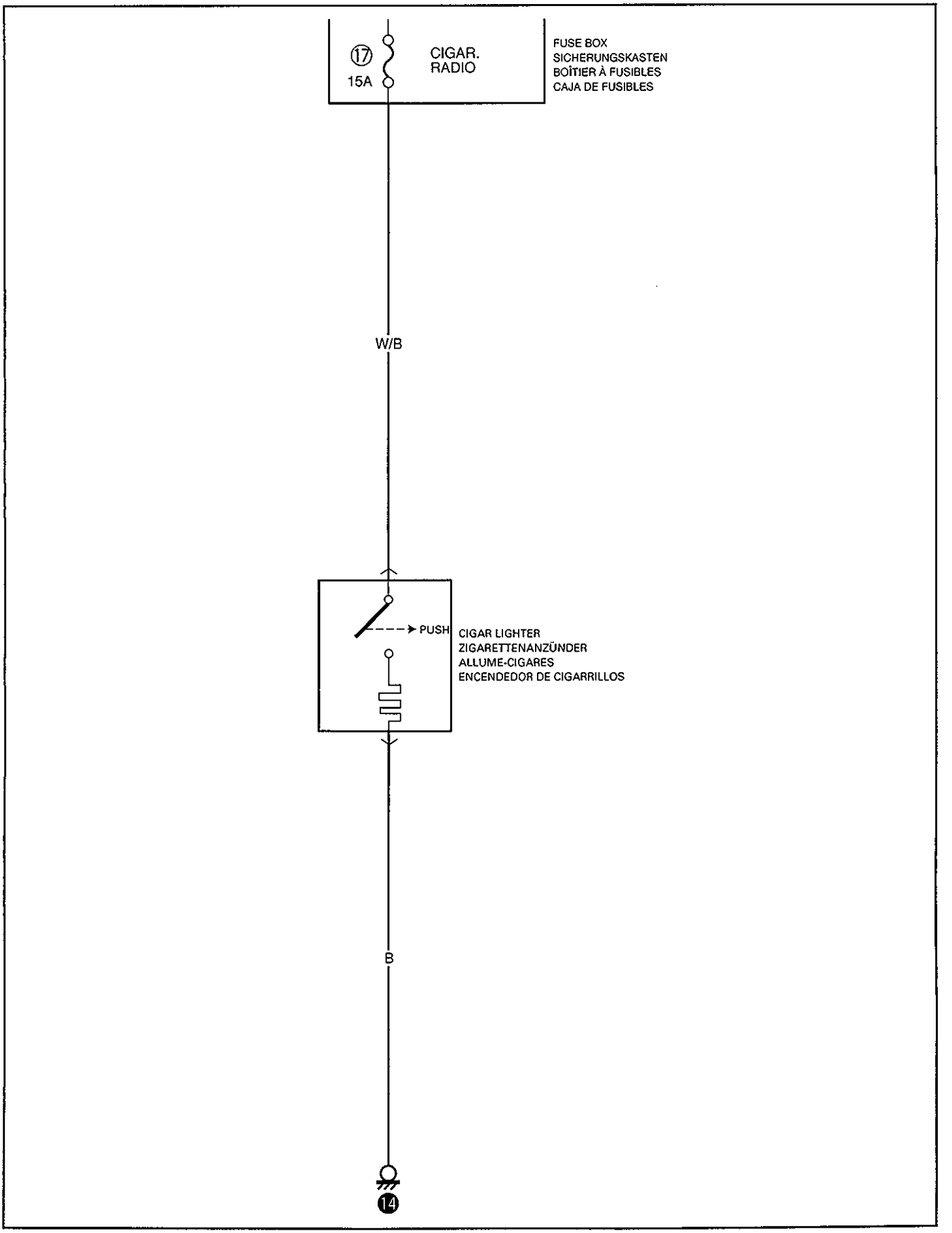

WARNING BUZZER
WARNSUMMER
VIBREUR D'AVERTISSEMENT
ZUMBADOR DE AVISO

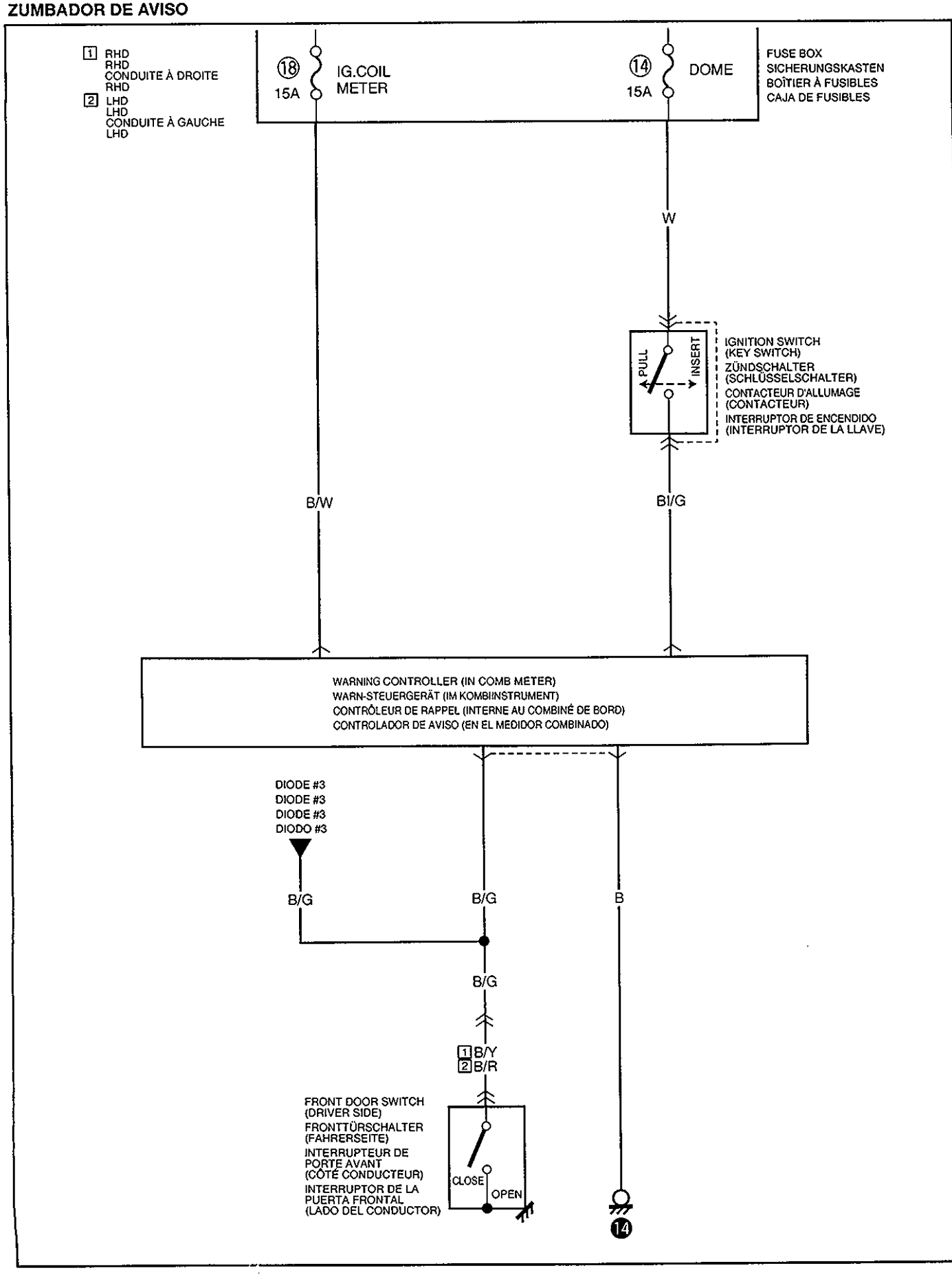

AIR-BAG CONTROL SYSTEM
AIRBAG-STEUERSYSTEM
SYSTÈME DE COMMANDE DES AIRBAGS
SISTEMA DE CONTROL DEL COLCHÓN DE AIRE

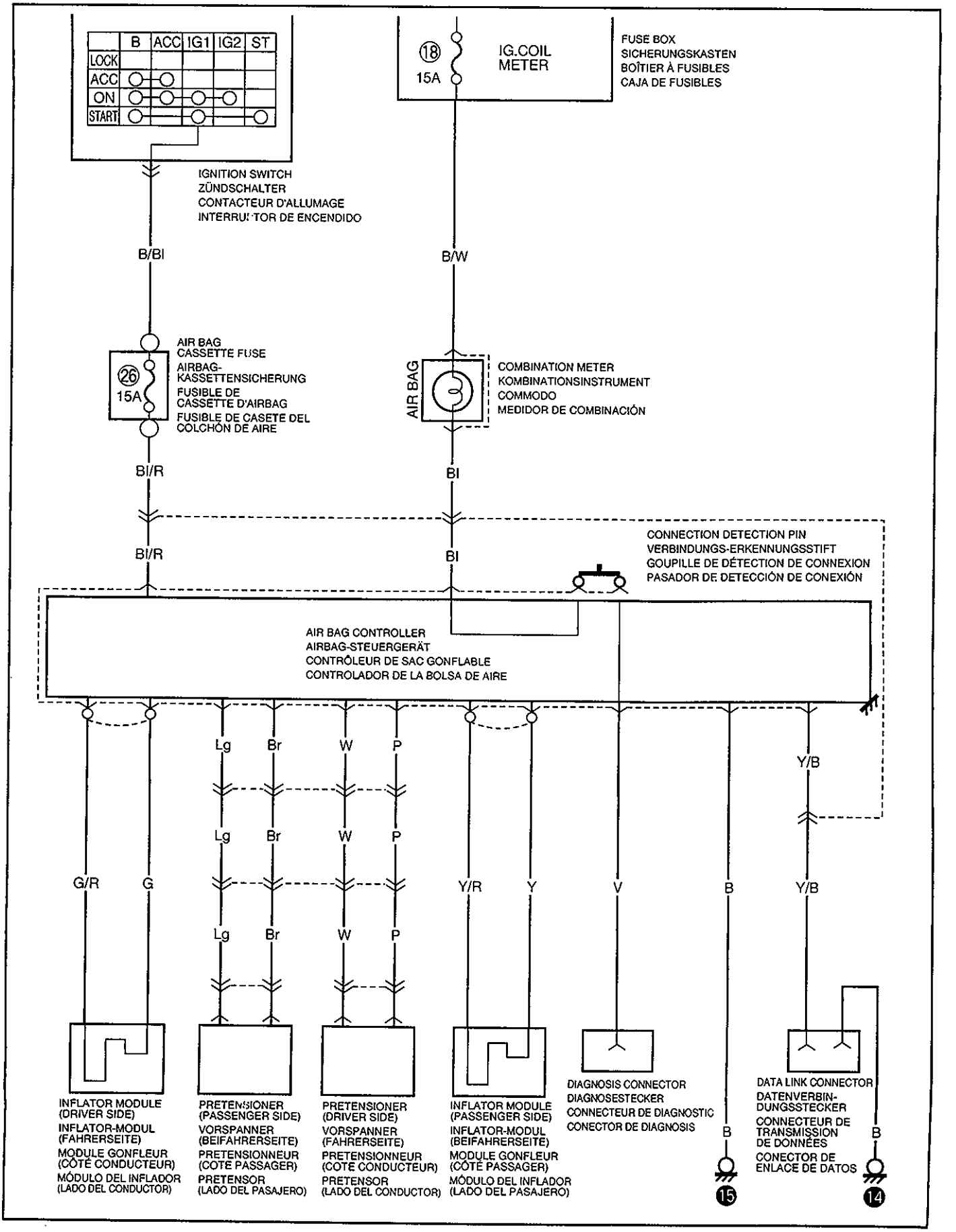

MEMO
NOTIZEN
NOTE
NOTAS

ANTI-LOCK BRAKE SYSTEM
ANTIBLOCKIERSYSTEM
SYSTÈME D'ANTIBLOCAGE DES FREINS
SISTEMA DE FRENOS ANTIENCLAVAMIENTO

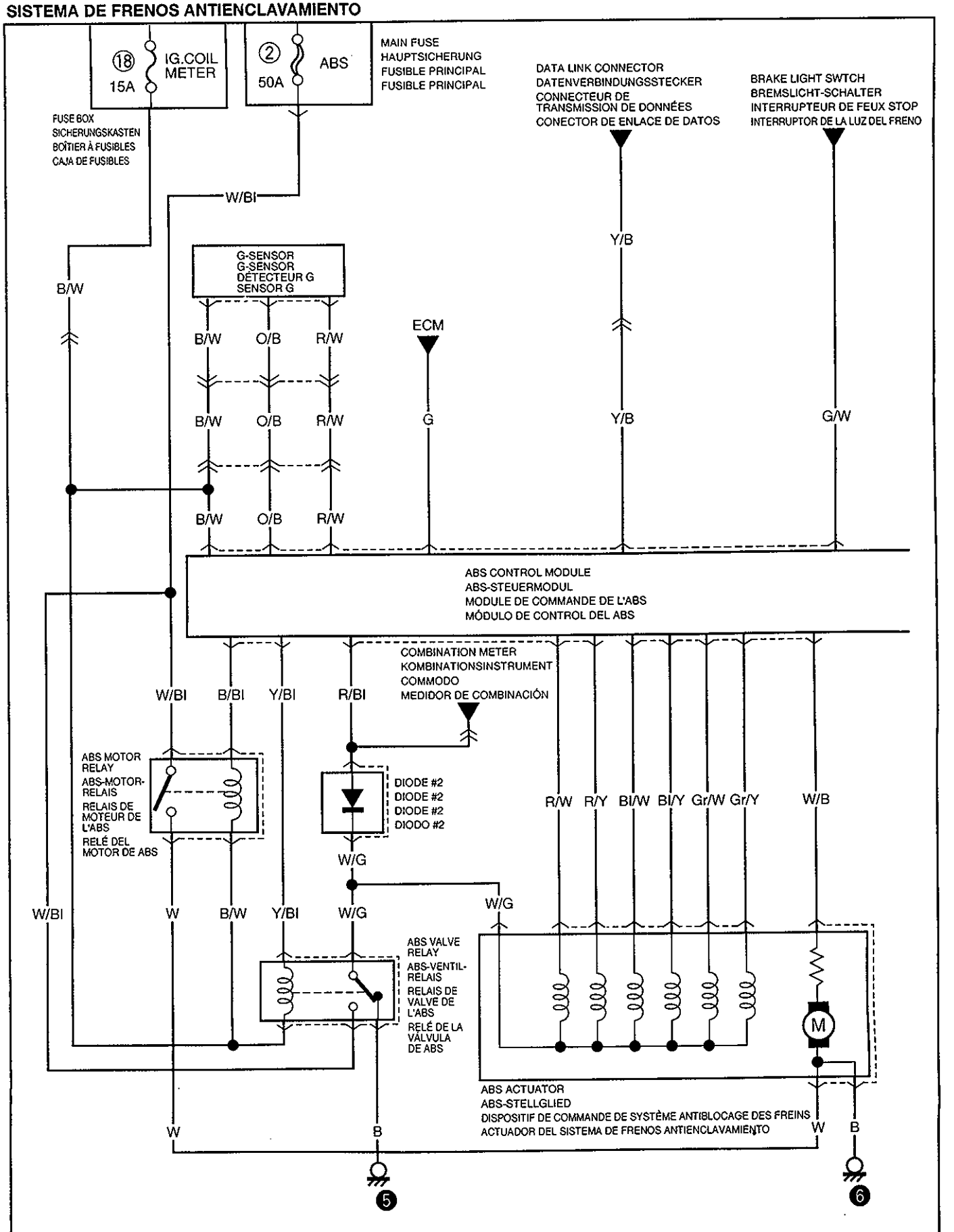

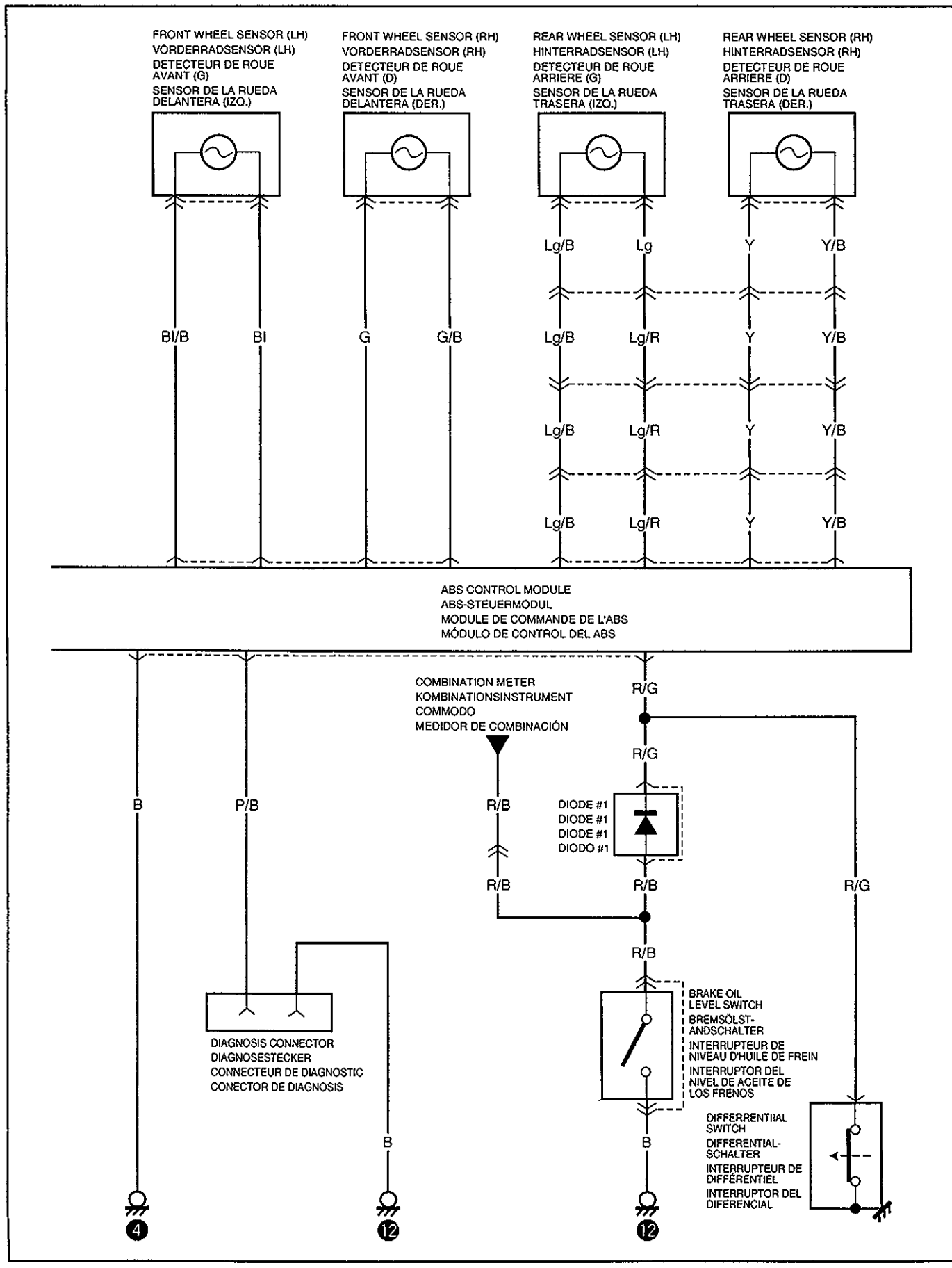
FRONT WHEEL SENSOR (LH)
VORDERRADSENSOR (LH)
DETECTEUR DE ROUE AVANT (G)
SENSOR DE LA RUEDA DELANTERA (IZQ.)
FRONT WHEEL SENSOR (RH)
VORDERRADSENSOR (RH)
DETECTEUR DE ROUE AVANT (D)
SENSOR DE LA RUEDA DELANTERA (DER.)
REAR WHEEL SENSOR (LH)
HINTERRADSENSOR (LH)
DETECTEUR DE ROUE ARRIERE (G)
SENSOR DE LA RUEDA TRASERA (IZQ.)
REAR WHEEL SENSOR (RH)
HINTERRADSENSOR (RH)
DETECTEUR DE ROUE ARRIERE (D)
SENSOR DE LA RUEDA TRASERA (DER.)
Lg/B
Lg
Y
Y/B
Bl/B
Bl
G
G/B
Lg/B
Lg/R
Y
Y/B
Lg/B
Lg/R
Y
Y/B
Lg/B
Lg/R
Y
Y/B
ABS CONTROL MODULE
ABS-STEUERMODUL
MODULE DE COMMANDE DE L'ABS
MÓDULO DE CONTROL DEL ABS
COMBINATION METER
KOMBINATIONSINSTRUMENT
COMMODO
MEDIDOR DE COMBINACIÓN
R/G
R/G
B
P/B
R/B
DIODE #1
DIODE #1
DIODE #1
DIODO #1
R/B
R/B
R/G
R/B
BRAKE OIL LEVEL SWITCH
BREMSÖLST-ANDSCHALTER
INTERRUPTEUR DE NIVEAU D'HUILE DE FREIN
INTERRUPTOR DEL NIVEL DE ACEITE DE LOS FRENOS
DIAGNOSIS CONNECTOR
DIAGNOSESTECKER
CONNECTEUR DE DIAGNOSTIC
CONECTOR DE DIAGNOSIS
B
B
DIFFERENTIAL SWITCH
DIFFERENTIAL-SCHALTER
INTERRUPTEUR DE DIFFÉRENTIEL
INTERRUPTOR DEL DIFERENCIAL
4
12
12

REAR FOG LIGHT
HECKNEBELLEUCHTE
ANTIBROUILLARD ARRIÈRE
LUZ ANTINIEBLA TRASERA

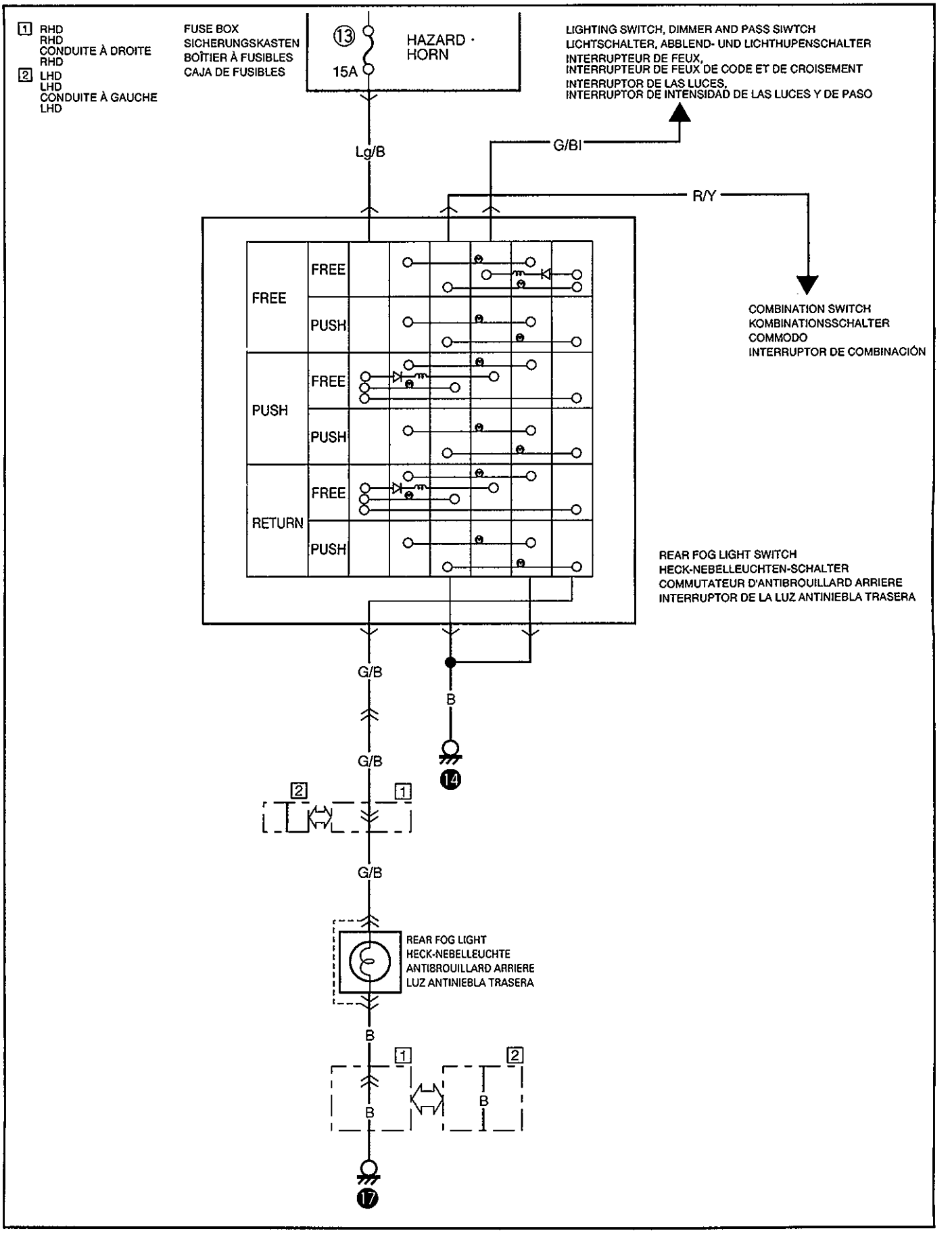

HEADLIGHT BEAM LEVELING SYSTEM
SCHEINWERFER-NIVELLIERSYSTEM
SYSTÈME DE RÉGLAGE DES FAISCEAUX DE PHARES
SISTEMA DE NIVELACIÓN DEL HAZ DE LUZ DE LOS FAROS

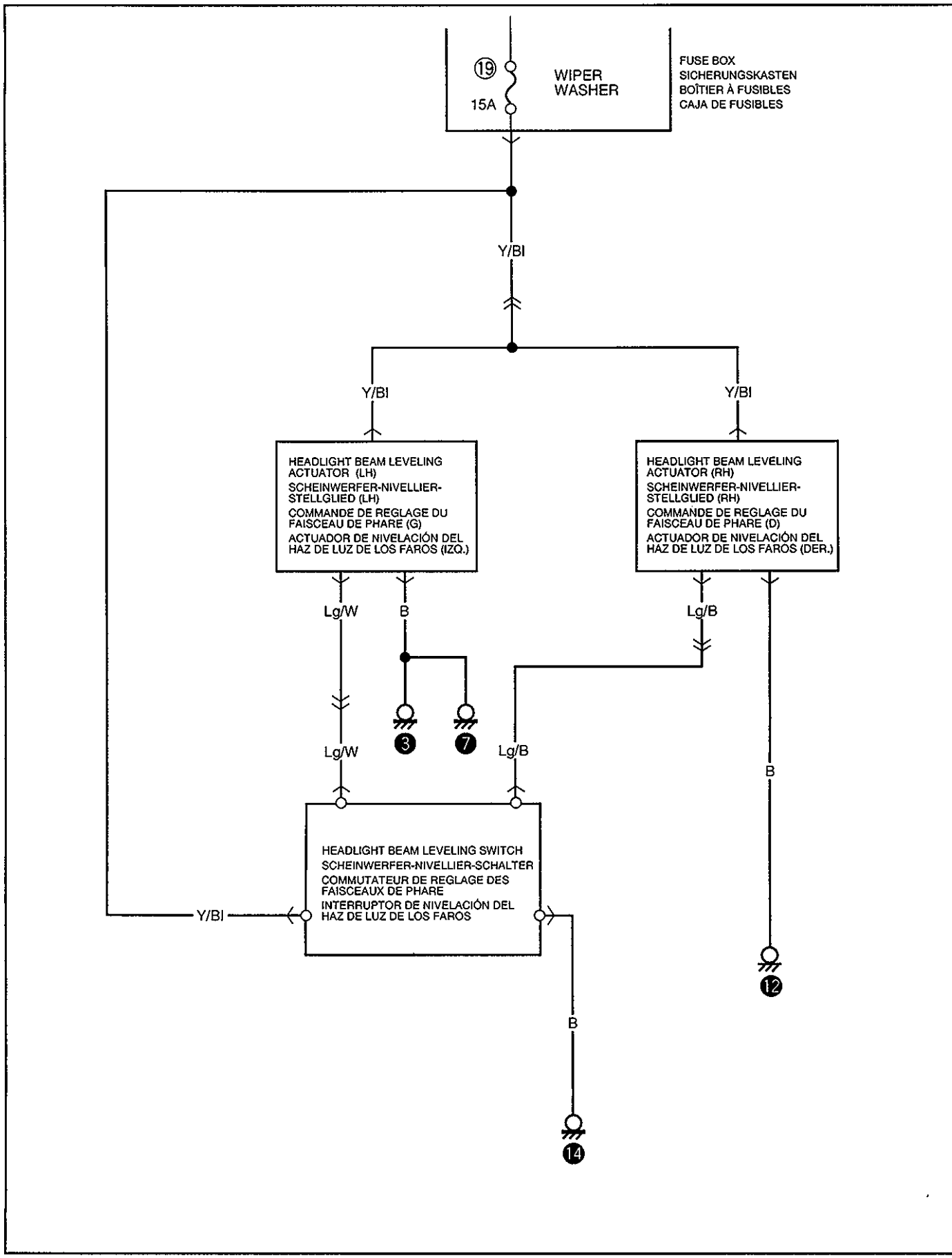

Prepared by

SUZUKI MOTOR CORPORATION

Overseas Service Department

1st Ed. April, 1998

Printed in Japan

Printing: April, 1998