Foreword

This manual contains SECTION 8A “Wiring Diagram” which is a part of the ELECTRICAL SYSTEM section of the service manual.

Applicable model:

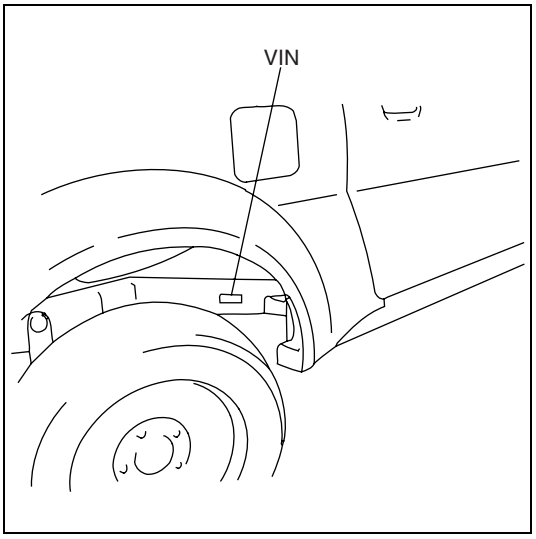

TYPE 2 (Petrol)
JSAFJ#43V##100001~
JS3J#43V##100001~

TYPE 3 (Petrol)
JSAFJ#43V##140001~ (Eary)
JSAFJ#43V##160001~ (Late)
JS3J#43V##140001~ (Eary)
JS3J#43V##160001~ (Late)

Diesel
JSAFJ#53V##100001~

All information, illustrations and specifications contained in this literature are based on the latest product information available at the time of publication approval. The descriptions in this manual are based on standard or base model specifications. Therefore, please note that the actual vehicle being serviced may differ from the manual. SUZUKI MOTOR CORPORATION reserves the right to make changes at any time without notice.

Please note that this manual contains references to equipment that may not be marketed in all countries.

For inspection and service work, refer to the service manual(s).

NOTE:
Within this manual, the connectors are classified into two as below.
• The connectors with an asterisk (*) are provided exclusively for the diesel engine model. A short note “Asterisked connector: For Diesel only” is given.
• The connectors with no asterisk are common with those of the petrol engine model. A short note “Non-asterisked connector: For Petrol / Diesel” is given.

Related Manual

Manual Name	Part Number
SN413 Service Manual	TYPE 2 (Petrol): 99500-81A00-###
SN413 Supplementary Service Manual	99501-81A00-###
JIMNY (SN413) Service Manual	TYPE 3 (Petrol): 99500-81A10-###
JIMNY (SN415D) Supplementary Service Manual	Diesel: 99501-84A00-###

SUZUKI MOTOR CORPORATION

© COPYRIGHT SUZUKI MOTOR CORPORATION 2004

Vorwort

Dieses Handbuch enthält ABSCHNITT 8A “VERDRAHTUNGSSCHEMA”, der zum Abschnitt ELEKTRISCHE ANLAGE des Werkstatt-Handbuchs gehört.

Zu verwenden für Modell:

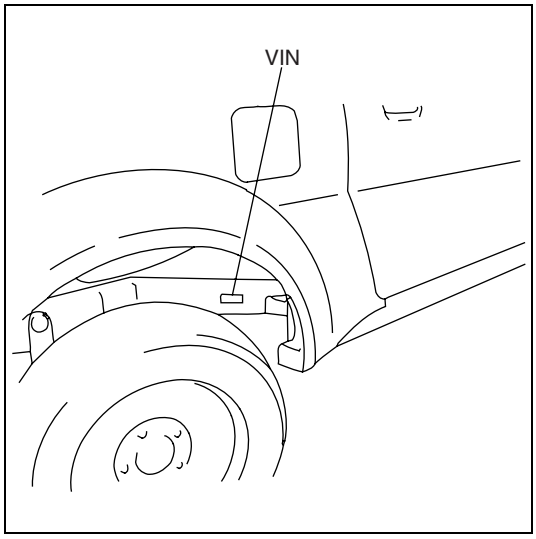

TYP 2 (Benzina)
JSAFJ#43V##100001~
JS3J#43V##100001~

TYP 3 (Benzina)
JSAFJ#43V##140001~ (Früh)
JSAFJ#43V##160001~ (Spät)
JS3J#43V##140001~ (Früh)
JS3J#43V##160001~ (Spät)

Diesel
JSAFJ#53V##100001~

Alle hier angebotenen Informationen, Abbildungen und Spezifikationen basieren auf den neuesten Daten, wie sie zum Zeitpunkt der Drucklegung zur Verfügung standen. Die Erläuterungen der vorliegenden Anleitung basieren auf den technischen Daten des Standardmodells oder Basismodells. Sie weichen daher zuweilen von den tatsächlichen Gegebenheiten des zu wartenden Fahrzeugs ab. SUZUKI MOTOR CORPORATION behält sich das Recht zu Veränderungen ohne Ankündigung vor.

Wir bitten zu beachten, daß diese Anleitung auch Informationen zu Ausrüstungen enthält, die eventuell nicht in allen Ländern zur Fahrzeugausstattung gehören.

Angaben zur Überprüfung und Wartung finden Sie in den Handbüchern.

ZUR BEACHTUNG:
In der vorliegenden Anleitung werden die Steckverbindung wie folgend in zwei Kategorien unterteilt beschrieben.
• Die Steckverbindungen mit einem Sternchen (*) gelten nur für das Modell mit Dieselmotor. Sie sind durch die Bezeichnung “Asterisked connector: For Diesel only” gekennzeichnet.
• Die Steckverbindungen ohne Sternchen gelten auch für das Modell mit Benzinmotor. Sie sind durch die Bezeichnung “Non-asterisked connector: For Petrol / Diesel” gekennzeichnet.

Handbücher zur weiteren Bezugnahme

Name des Handbuchs	Einzelteilnummer
SN413 Werkstatt-Handbuch	TYP 2 (Benzina): 99500-81A00-###
SN413 Anhang zum Werkstatt-Handbuch	99501-81A00-###
Jimny (SN413) Werkstatt-Handbuch	TYP 3 (Benzina): 99500-81A10-###
Jimny (SN415D) Werkstatt-Handbuch	Diesel: 99501-84A00-###

SUZUKI MOTOR CORPORATION

© COPYRIGHT SUZUKI MOTOR CORPORATION 2004

Avant-propos

Ce manuel est la SECTION 8A “Schéma de câblage” qui fait partie de la section SYSTEME ELECTRIQUE du manuel d’entretien.

Modèle concerné:

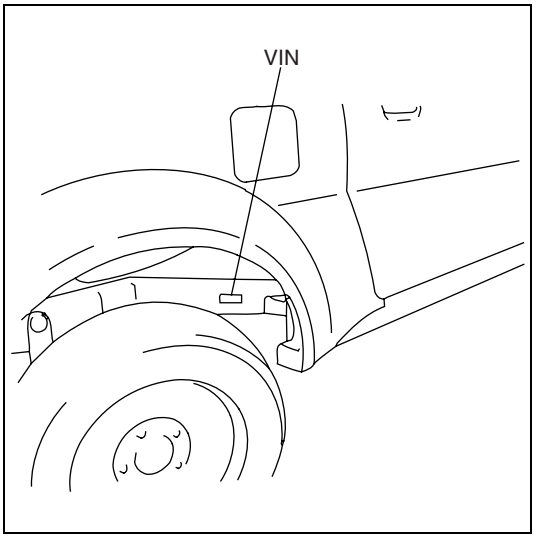

TYPE 2 (Essence)
JSAFJ#43V##100001~
JS3J#43V##100001~

TYPE 3 (Essence)
JSAFJ#43V##140001~ (Ancien)
JSAFJ#43V##160001~ (Nouveau)
JS3J#43V##140001~ (Ancien)
JS3J#43V##160001~ (Nouveau)

Diesel
JSAFJ#53V##100001~

Toutes les informations, illustrations et spécifications contenues par ces pages sont basées sur les données produit les plus récentes disponibles au moment de la mise sous presse. Les descriptions faites dans ce manuel sont basées sur les spécifications du modèle de série ou de base. Par conséquent, noter que le véhicule soumis à entretien peut être différent du manuel. SUZUKI MOTOR CORPORATION se réserve le droit de procéder sans préavis et à tout moment à des changements.

Noter que ce manuel contient des références à des équipements qui ne sont pas nécessairement commercialisés dans tous les pays.

Pour les contrôles et les travaux d’entretien, voir le(s) manuel(s) d’entretien.

REMARQUE :
Dans ce manuel, les connecteurs sont classés en deux catégories comme suit.
• Les connecteurs repérés par un astérisque (*) équipent uniquement les modèles pourvus d’un moteur diesel. Une brève indication signale “Asterisked connector: For Diesel only”.
• Les connecteurs non repérés par un astérisque équipent les modèles à moteur à essence et ceux à moteur diesel. Une brève indication signale “Non-asterisked connector: For Petrol / Diesel”.

Manuel concerné

Nom du manuel	Numéro de pièce
Manuel D’entretien SN413	TYPE 2 (Essence): 99500-81A00-###
Manuel D’entretien Supplémentaire des SN413	99501-81A00-###
Manuel D’entretien JIMNY (SN413)	TYPE 3 (Essence): 99500-81A10-###
Manuel D’entretien JIMNY (SN415D)	Diesel: 99501-84A00-###

SUZUKI MOTOR CORPORATION

© COPYRIGHT SUZUKI MOTOR CORPORATION 2004

Prólogo

Este manual contiene la SECCION 8A de “Diagrama del conexionado”, que es parte de la sección SISTEMA ELECTRICO del manual de servicio.

Modelo aplicable

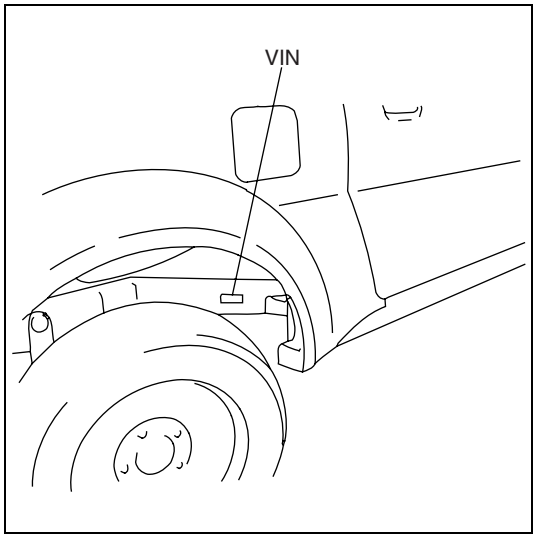

TIPO 2 (Gasolina)
JSAFJ#43V##100001~
JS3J#43V##100001~

TIPO 3 (Gasolina)
JSAFJ#43V##140001~ (Inicial)
JSAFJ#43V##160001~ (Reciente)
JS3J#43V##140001~ (Inicial)
JS3J#43V##160001~ (Reciente)

Diesel
JSAFJ#53V##100001~

Todas las informaciones, ilustraciones y especificaciones contenidas en este manual se basan en la última información sobre el producto disponible en el momento de aprobarse la publicación. Las descripciones de este manual se basan en las especificaciones estándar o el modelo básico, podría ocurrir que algunas ilustraciones no correspondan con el vehículo sometido a servicio. SUZUKI MOTOR CORPORATION se reserva el derecho de efectuar cambios en cualquier momento y sin previo aviso.

Noter que ce manuel contient des références à des équipements qui ne sont pas nécessairement commercialisés dans tous les pays.

Para las tareas de inspección y mantenimiento, refiérase al manual(es) de servicio.

NOTA:
En este manual, los conectores se clasifican en dos, de la siguiente manera.
• Los conectores con un asterisco (*) se suministran exclusivamente para el modelo de motor diesel. Se provee una nota breve que dice “Asterisked connector: For Diesel only”.
• Los conectores sin asterisco se utilizan en común con el modelo de motor de gosolina. Se provee una nota breve que dice “Non-asterisked connector: For Petrol / Diesel”.

Manual relacionado

Nombre del manual	Número de pieza
Manual de Servicio SN413	TIPO 2 (Gasolina): 99500-81A00-###
Manual de Servicio Suplementario SN413	99501-81A00-###
Manual de Servicio JIMNY (SN413)	TIPO 3 (Gasolina): 99500-81A10-###
Manual de Servicio JIMNY (SN415D)	Diesel: 99501-84A00-###

SUZUKI MOTOR CORPORATION

© COPYRIGHT SUZUKI MOTOR CORPORATION 2004

Table of Contents

Precautions..... 8A-0-1
General information..... 8A-1-1
How to read connector layout diagram 8A-1-1
How to read connector codes and terminal nos.....8A-1-2
How to read ground (Earth) point.....8A-1-4
How to read power supply diagram.....8A-1-5
How to read system circuit diagram 8A-1-6
Symbols and marks.....8A-1-8
Abbreviations 8A-1-10
Wire / connector color symbols 8A-1-12
Connector layout diagram..... 8A-3-1
Engine compartment 8A-3-1
B: A/C harness 8A-3-1
C: Engine harness.....8A-3-1
A: Battery harness.....8A-3-4
C: Engine harness.....8A-3-4
E: Main harness 8A-3-6
E: Main harness 8A-3-8
Instrument panel 8A-3-10
E: Main harness 8A-3-10
G: Instrument panel harness.....8A-3-13
G: Instrument panel harness.....8A-3-16
G: Instrument panel harness.....8A-3-20
Instrument panel 8A-3-22
Q: Air bag harness 8A-3-22
Door, roof 8A-3-24
K: Dome light wire 8A-3-24
J: Door harness.....8A-3-24
Floor 8A-3-26
L: Floor harness 8A-3-26
L: Frame harness 8A-3-26
Q: Pretensioner wire.....8A-3-26
Rear 8A-3-29
M: Rear bumper wire.....8A-3-29
O: Rear combination harness.....8A-3-29
O: Rear end door harness.....8A-3-29
Ground (earth) point 8A-4-1
Power supply diagram..... 8A-5-1
Power supply diagram (Type 2) 8A-5-1
Power supply diagram (Type 3) 8A-5-2
Power supply diagram (DSL) 8A-5-3
Fuse and the protected system.....8A-5-4
Main fuse box (Type 2, 3).....8A-5-4
Main fuse box (DSL).....8A-5-5
Individual circuit fuse box, Supplementary fuse box No.2 (Type 2).....8A-5-6
Individual circuit fuse box (Type 3, DSL).....8A-5-8
Supplementary fuse box No.1 (DSL).....8A-5-11
System circuit diagram..... 8A-6-1
A-1: Cranking system.....8A-6-1
A-2: Charging system (Type 2, 3) 8A-6-2
A-2: Charging system (DSL) 8A-6-3
A-3: Ignition system 8A-6-4
A-4: Engine control system (Type 2, 3).....8A-6-6
A-4: Engine control system (DSL).....8A-6-10
A-5: Immobilizer control system (Type A: 10 terminal controller).....8A-6-14
A-5: Immobilizer control system (Type B: 4 terminal controller).....8A-6-15
A-5: Immobilizer control system (DSL).....8A-6-16
A-6: 4A/T control system.....8A-6-18
A-7: 4WD control system 8A-6-20
A-8: Cooling system (DSL) 8A-6-21
B-1: Windshield wiper and washer.....8A-6-22
B-2: Rear wiper and washer (Type 2) 8A-6-23
B-2: Rear wiper and washer (Type 3, DSL).....8A-6-24
B-3: Rear defogger 8A-6-25
B-4: Power window 8A-6-26
B-5: Power door lock (With 4pin door lock motor connector) (Type 2).....8A-6-27
B-5: Power door lock (With 6pin door lock motor connector) (Type 2).....8A-6-28
B-5: Power door lock (Type 3, DSL) 8A-6-29
B-6: Remote controlled mirror (Without heated mirror) 8A-6-30
B-6: Remote controlled mirror (With heated mirror) 8A-6-31
B-7: Horn.....8A-6-32
C-1: Combination meter (Meter) (Type 2, 3).....8A-6-33
C-1: Combination meter (Meter) (DSL).....8A-6-34
C-2: Combination meter (Indicator).....8A-6-35
C-3: Combination meter (Warning light) (Type 2, 3).....8A-6-36
C-3: Combination meter (Warning light) (DSL).....8A-6-38
D-1: Head light 8A-6-40
D-2: Position, tail and license plate light 8A-6-41
D-3: Illumination light (Type 2, 3) 8A-6-42
D-3: Illumination light (DSL) 8A-6-43
D-4: Interior light 8A-6-44
D-5: Turn signal and hazard warning light (Type 2) 8A-6-45
D-5: Turn signal and hazard warning light (Type 3, DSL) 8A-6-46
D-6: Brake light 8A-6-47
D-7: Back-up light 8A-6-48
D-8: Front fog light 8A-6-49
D-9: Rear fog light (For rear fog on bumper).....8A-6-50
D-9: Rear fog light (For rear fog on back door) 8A-6-51
D-10: Headlight beam leveling system ...8A-6-52

E-1: Heater and air conditioner (Type 2, 3) 8A-6-54
E-1: Heater and air conditioner (DSL) 8A-6-56
E-2: Seat heater (Type 2) (IF EQPD) 8A-6-57
E-2: Seat heater (Type 3, DSL) 8A-6-58
F-1: Radio / Cigar lighter (Type 2) 8A-6-59
F-1: Radio / Cigar lighter (Type 3, DSL) 8A-6-60
F-2: Clock 8A-6-61
F-3: Warning buzzer 8A-6-62
G-1: Anti-lock brake system (Type 2, 3) 8A-6-64
G-1: Anti-lock brake system (DSL) 8A-6-66
G-2: Air bag control system (Type 2) 8A-6-68
G-2: Air bag control system (Type 3) 8A-6-69
G-2: Air bag control system (DSL) 8A-6-70
Connector list 8A-7-1
Glossary 8A-8-1

Inhaltsverzeichnis

Vorsichtsmaßregeln 8A-0-2
Allgemeine Informationen.....8A-1-1
Bezeichnungen des Steckverbindungsplans.....8A-1-1
Ablesen der Steckverbindungscodes und Klemmennummern.....8A-1-2
Ermittlung des Massepunkts.....8A-1-4
Erklärung eines stromversorgungsdiagramm 8A-1-5
Erklärung eines systemschaltdiagramms 8A-1-6
Symbole und markierungen.....8A-1-8
Abkürzungen.....8A-1-10
Symbole der Kabel und Steckerfarben 8A-1-12
Stecker-layout-diagramm.....8A-3-1
Motorraum.....8A-3-1
B: Klimaanlagen-kabelbaum 8A-3-1
C: Motorkabelbaum.....8A-3-1
A: Batterie-KabelbFaum.....8A-3-4
A: Faisceau de câbles de la batterie.....8A-3-4
C: Motorkabelbaum.....8A-3-4
E: Hauptkabelbaum 8A-3-6
E: Hauptkabelbaum 8A-3-8
Armaturenbrett 8A-3-10
E: Hauptkabelbaum 8A-3-10
G: Armaturenbrett-kabelbaum 8A-3-13
G: Armaturenbrett-kabelbaum 8A-3-16
G: Armaturenbrett-kabelbaum 8A-3-20
Armaturenbrett 8A-3-22
Q: Airbag-kabelbaum 8A-3-22
Türen / dach.....8A-3-24
K: Innenraumleuchtenkabel 8A-3-24
J: Tür-kabelbaum 8A-3-24
Boden.....8A-3-26
L: Bodenwannen-kabelbaum 8A-3-26
L: Rahmenkabelbaum.....8A-3-26
Q: Gurtstrafferkabel 8A-3-26
Heck.....8A-3-29
M: Hinterer kombikabelbaum 8A-3-29
O: Hinterer kombikabelbaum 8A-3-29
O: Hecktür-Kabelbaum 8A-3-29
Massepunkt 8A-4-1
Stromversorgungsdiagramm.....8A-5-1
Stromversorgungsdiagramm (Typ 2) 8A-5-1
Stromversorgungsdiagramm (Typ 3) 8A-5-2
Stromversorgungsdiagramm (DSL) 8A-5-3
Sicherung und geschützte system 8A-5-4
Hauptsicherungskasten (Typ 2, 3) 8A-5-4
Hauptsicherungskasten (DSL) 8A-5-5
Einzelschaltkreissicherungskasten, Zusatzsicherungskasten Nr. 2 (Typ 2) 8A-5-6
Einzelschaltkreissicherungskasten (Typ 3, DSL).....8A-5-8
Zusatzsicherungskasten Nr.1 (DSL) 8A-5-11
Systemschaltdiagramm 8A-6-1
A-1: Kurbelsystem 8A-6-1
A-2: Ladesystem (Typ 2, 3) 8A-6-2
A-2: Ladesystem (DSL) 8A-6-3
A-3: Zündsystem.....8A-6-4
A-4: Motorsteuesystem (Typ 2, 3) 8A-6-6
A-4: Motorsteuesystem (DSL) 8A-6-10
A-5: Wegfahrsperre-steuersystem (Typ A: 10 Klemmen-Controller).....8A-6-14
A-5: Wegfahrsperre-steuersystem (Typ B: 4 Klemmen-Controller).....8A-6-15
A-5: Wegfahrsperre-steuersystem (DSL) 8A-6-16
A-6: A/T-steuersystem.....8A-6-18
A-7: 4WD steuersystem.....8A-6-20
A-8: Kühlsystem (DSL) 8A-6-21
B-1: Frontschweibenwischer und waschanlage.....8A-6-22
B-2: Heckscheibenwischer und waschanlage (Typ 2) 8A-6-23
B-2: Heckscheibenwischer und waschanlage (Typ 3, DSL) 8A-6-24
B-3: Heckscheibenentfeuchter.....8A-6-25
B-4: Automatischer fensterheber.....8A-6-26
B-5: Elektrische türverriegelung (Mit 4-poligem türschlossmotor-steckverbinder) (Typ 2) 8A-6-27
B-5: Elektrische türverriegelung (Mit 6-poligem türschlossmotor-steckverbinder) (Typ 2) 8A-6-28
B-5: Elektrische türverriegelung (Typ 3, DSL) 8A-6-29
B-6: Ferngesteuerter spiegel (Ohne beheiztem spiegel).....8A-6-30
B-6: Ferngesteuerter spiegel (Mit beheiztem spiegel).....8A-6-31
B-7: Hupe.....8A-6-32
C-1: Kombinationsinstrument (Meter) (Typ 2, 3) 8A-6-33
C-1: Kombinationsinstrument (Meter) (DSL) 8A-6-34
C-2: Kombinationsinstrument (Anzeigelampe).....8A-6-35
C-3: Kombinationsinstrument (Wrnleuchte) (Typ 2, 3).....8A-6-36
C-3: Kombinationsinstrument (Wrnleuchte) (DSL).....8A-6-38
D-1: Scheinwerfer.....8A-6-40
D-2: Parkleuchten, heckleuchten und nummernschildleu-chten.....8A-6-41
D-3: Beleuchtungslampe (Typ 2, 3).....8A-6-42
D-3: Beleuchtungslampe (DSL).....8A-6-43
D-4: Innenleuchte 8A-6-44
D-5: Blinklicht und warnleuchte (Typ 2) 8A-6-45

D-5: Blinklicht und warnleuchte (Typ 3, DSL) 8A-6-46
D-6: Bremsleuchte 8A-6-47
D-7: Rückfahrleuchte 8A-6-48
D-8: Vorderer nebelscheinwerfer 8A-6-49
D-9: Hecknebelleuchte (Für nebelschlussleuchte an stossfänger) 8A-6-50
D-9: Hecknebelleuchte (Für nebelschlussleuchte an heckklappe) 8A-6-51
D-10: Scheinwerfer-nivelliersystem 8A-6-52
E-1: Heizung und klimaanlage (Typ 2, 3) 8A-6-54
E-1: Heizung und klimaanlage (DSL) 8A-6-56
E-2: Sitzheizung (Typ 2) 8A-6-57
E-2: Sitzheizung (Typ 3, DSL) 8A-6-58
F-1: Radio / Zigarettenanzünder (Typ 2) 8A-6-59
F-1: Radio / Zigarettenanzünder (Typ 3, DSL) 8A-6-60
F-2: Horloge 8A-6-61
F-3: Warnsummer 8A-6-62
G-1: Antiblockierbremssystem (Typ 2, 3) 8A-6-64
G-1: Antiblockierbremssystem (DSL) 8A-6-66
G-2: Airbag-steuerung (Typ 2) 8A-6-68
G-2: Airbag-steuerung (Typ 3) 8A-6-69
G-2: Airbag-steuerung (DSL) 8A-6-70
Steckverbindungsliste 8A-7-1
Fachbegriffe 8A-8-1

Tables des matières

Précautions..... 8A-0-3
Informations générales..... 8A-1-1
Comment lire le schéma de disposition des connecteurs.....8A-1-1
Comment lire les codes connecteur et identifier les n° des contacts. 8A-1-2
Comment lire les points de mise à la masse 8A-1-4
Légende des schémas du circuit d'alimentation.....8A-1-5
Légende des schémas des circuits électriques.....8A-1-6
Symboles et repères 8A-1-8
Abréviations 8A-1-10
Symboles des codes couleur câbles / connecteurs 8A-1-12
Schéma de disposition des blocs raccord de câblage..... 8A-3-1
Compartiment moteur 8A-3-1
B: Harnais C/A.....8A-3-1
C: Faisceau de fils électriques de moteur 8A-3-1
C: Faisceau de fils électriques de moteur 8A-3-4
E: Faisceau de fils électriques principal 8A-3-6
E: Faisceau de fils électriques principal 8A-3-8
Panneau d'instruments 8A-3-10
E: Faisceau de fils électriques principal.....8A-3-10
G: Faisceau de fils électriques de planche de bord.....8A-3-13
G: Faisceau de fils électriques de planche de bord.....8A-3-16
G: Faisceau de fils électriques de planche de bord.....8A-3-20
Panneau d'instruments 8A-3-22
Q: Faisceau de fils électriques de sac gonflable 8A-3-22
Toit de porte 8A-3-24
K: Fil d'éclairage de d'me.....8A-3-24
J: Faisceau de fils ékectriques 8A-3-24
Plancher 8A-3-26
L: Faisceau de fils électriques de plancher.....8A-3-26
L: Harnais de chassis.....8A-3-26
Q: Fil de prétendeur 8A-3-26
Arrière 8A-3-29
M: Harnais combine arriere.....8A-3-29
O: Harnais combine arriere 8A-3-29
O: Faisceau de câbles de hayon arrière 8A-3-29
Points de masse..... 8A-4-1
Schéma du circuit d'alimentation..... 8A-5-1
Schéma du circuit d'alimentation (Type 2).....8A-5-1
Schéma du circuit d'alimentation (Type 3).....8A-5-2
Schéma du circuit d'alimentation (DSL) 8A-5-3
Fusible et systém protégé.....8A-5-4
Boîte à fusibles principale (Type 2, 3).....8A-5-4
Boîte à fusibles principale (DSL).....8A-5-5
Boîte à fusibles de circuit individuel, Boîte à fusibles supplémentaires n°2 (Type 2).....8A-5-6
Boîte à fusibles de circuit individuel (Type 3, DSL).....8A-5-8
Boîte à fusibles supplémentaires n°1 (DSL).....8A-5-11
Schéma des circuits électriques 8A-6-1
A-1: Système de démarrage 8A-6-1
A-2: Système de charge (Type 2, 3) 8A-6-2
A-2: Système de charge (DSL) 8A-6-3
A-3: Système d'allumage 8A-6-4
A-4: Système de commande du motor (Type 2, 3).....8A-6-6
A-4: Système de commande du motor (DSL).....8A-6-10
A-5: Système de commande de l'immobilisateur (Type A: Contrôleur à 10 erminaux).....8A-6-14
A-5: Système de commande de l'immobilisateur (Type B: Contrôleur à 4 erminaux).....8A-6-15
A-5: Système de commande de l'immobilisateur (DSL).....8A-6-16
A-6: Système de commande 4A/T 8A-6-18
A-7: Système de commande 4WD.....8A-6-20
A-8: Système de refroidissement (DSL).....8A-6-21
B-1: Essuie-glace et lave-glace de pare-brise.....8A-6-22
B-2: Essuie-glace et lave-glace arrière (Type 2).....8A-6-23
B-2: Essuie-glace et lave-glace arrière (Type 3, DSL).....8A-6-24
B-3: Désembueur arrière 8A-6-25
B-4: Lève-vitres électriques 8A-6-26
B-5: Verrouillage centralisé des portes (Avec un connecteur de moteur de verrouillage de porte a 4 broches) (Type 2).....8A-6-27
B-5: Verrouillage centralisé des portes (Avec un connecteur de moteur de verrouillage de porte a 6 broches) (Type 2).....8A-6-28
B-5: Verrouillage centralisé des portes (Type 3, DSL).....8A-6-29
B-6: Retroviseur telecommande (Sans rechauffeur retroviseur) 8A-6-30
B-6: Retroviseur telecommande (Avec rechauffeur retroviseur) 8A-6-31

B-7: Avertisseur 8A-6-32
C-1: Compteur mixte (Compteur) (Type 2, 3) 8A-6-33
C-1: Compteur mixte (Compteur) (DSL) 8A-6-34
C-2: Compteur mixte (Témoin indicateur) 8A-6-35
C-3: Compteur mixte (Témoins d'avertissement) (Type 2, 3) 8A-6-36
C-3: Compteur mixte (Témoins d'avertissement) (DSL) 8A-6-38
D-1: Phare 8A-6-40
D-2: Feux de position, arrière et de plaque d'immatriculation 8A-6-41
D-3: Dispositif d'éclairage (Type 2, 3) 8A-6-42
D-3: Dispositif d'éclairage (DSL) 8A-6-43
D-4: Eclairage interieur 8A-6-44
D-5: Feux clignotants et feux de détresse (Type 2) 8A-6-45
D-5: Feux clignotants et feux de détresse (Type 3, DSL) 8A-6-46
D-6: Feux stop 8A-6-47
D-7: Feux de marche arrière 8A-6-48
D-8: Antibroillard avant 8A-6-49
D-9: Antibrouillard arrière (Pour le feu antibrouillard arriere sur le pare-chocs) 8A-6-50
D-9: Antibrouillard arrière (Pour le feu antibrouillard arriere sur le hayon) 8A-6-51
D-10: Système de règlage des faisceaux de phares 8A-6-52
E-1: Chauffage et climatisation (Type 2, 3) 8A-6-54
E-1: Chauffage et climatisation (DSL) 8A-6-56
E-2: Chauffe-siege (Type 2) 8A-6-57
E-2: Chauffe-siege (Type 3, DSL) 8A-6-58
F-1: Radio / Allume-cigares (Type 2) 8A-6-59
F-1: Radio / Allume-cigares (Type 3, DSL) 8A-6-60
F-2: Uhr 8A-6-61
F-3: Vibreur d'avertissement 8A-6-62
G-1: Système d'antiblocage des freins (Type 2, 3) 8A-6-64
G-1: Système d'antiblocage des freins (DSL) 8A-6-66
G-2: Systeme de commande des coussins d'air (Type 2) 8A-6-68
G-2: Systeme de commande des coussins d'air (Type 3) 8A-6-69
G-2: Systeme de commande des coussins d'air (DSL) 8A-6-70
Liste des connecteurs 8A-7-1
Glossaire 8A-8-1

Índice

Precauciones 8A-0-4
Información general 8A-1-1
Cómo leer el diagrama de distribución 8A-1-1
Cómo leer los códigos de los conectores y los Nos. de los terminales. 8A-1-2
Cómo leer el punto de puesta a masa 8A-1-4
Cómo leer el diagrama de alimentación eléctrica 8A-1-5
Cómo leer el diagrama del circuito del sistema 8A-1-6
Símbolos y marcas 8A-1-8
Abreviaturas 8A-1-10
Símbolos de los colores de los cables / conectores 8A-1-12
Diagrama de disposición de conectores 8A-3-1
Compartimento del motor 8A-3-1
B: Cableado preformado de A/C 8A-3-1
C: Mazo de cables del motor 8A-3-1
A: Cableado preformado de la batería 8A-3-4
C: Mazo de cables del motor 8A-3-4
E: Mazo de cables principal 8A-3-6
E: Mazo de cables principal 8A-3-8
Tablero de instrumentos 8A-3-10
E: Mazo de cables principal 8A-3-10
G: Mazo de cables del tablero de instrumentos 8A-3-13
G: Mazo de cables del tablero de instrumentos 8A-3-16
G: Mazo de cables del tablero de instrumentos 8A-3-20
Tablero de instrumentos 8A-3-22
Q: Mazo de cables del colcheón de aire 8A-3-22
Puertas y techo 8A-3-24
K: Cable de la luz de domo 8A-3-24
J: Mazo de cables 8A-3-24
Piso 8A-3-26
L: Mazo de cables del piso 8A-3-26
L: Cableado preformado del armazon 8A-3-26
Q: Cable del pretensor 8A-3-26
Parte trasera 8A-3-29
M: Cableado preformado de combinacion 8A-3-29
O: Cableado preformado de combinacion trasera 8A-3-29
O: Cableado preformado del portón traserr 8A-3-29
Points de masa 8A-4-1
Diagrama de alimentación eléctrica 8A-5-1
Diagrama de alimentación eléctrica (Typo 2) 8A-5-1
Diagrama de alimentación eléctrica (Typo 3) 8A-5-2
Diagrama de alimentación eléctrica (DSL) 8A-5-3
Fusible y systema que protege 8A-5-4
Caja de fusibles principal (Typo 2, 3) 8A-5-4
Caja de fusibles principal (DSL) 8A-5-5
Caja de fusibles del circuito individual, Caja de fusibles suplementario Nº2 (Typo 2) 8A-5-6
Caja de fusibles del circuito individual (Typo 3, DSL) 8A-5-8
Caja de fusibles suplementario Nº1 (DSL) 8A-5-11
Diagrama del circuito eléctrico..... 8A-6-1
A-1: Sistema de arranque 8A-6-1
A-2: Sistema de carga (Typo 2, 3) 8A-6-2
A-2: Sistema de carga (DSL) 8A-6-3
A-3: Ontstekingssysteem 8A-6-4
A-4: Motorregelsysteem (Typo 2, 3) 8A-6-6
A-4: Motorregelsysteem (DSL) 8A-6-10
A-5: Sistema de control del inmovilizador (Typo A: Controlador de terminal 10) 8A-6-14
A-5: Sistema de control del inmovilizador (Typo B: Controlador de terminal 4) 8A-6-15
A-5: Sistema de control del inmovilizador (DSL) 8A-6-16
A-6: Sistema de control 4A/T 8A-6-18
A-7: Sistema de control de tracción en las cuatro ruedas 8A-6-20
A-8: Sistema de refrigeracion (DSL) 8A-6-21
B-1: Limpiador y lavador del parabrisas 8A-6-22
B-2: Limpiador y lavador trasero (Typo 2) 8A-6-23
B-2: Limpiador y lavador trasero (Typo 3, DSL) 8A-6-24
B-3: Desempañador trasero 8A-6-25
B-4: Ventanilla automática 8A-6-26
B-5: Bloqueo automático de las puertas (Con conector para el motor del seguro de puerta de 4 pasadores) (Typo 2) 8A-6-27
B-5: Bloqueo automático de las puertas (Con conector para el motor del seguro de puerta de 6 pasadores) (Typo 2) 8A-6-28
B-5: Bloqueo automático de las puertas (Typo 3, DSL) 8A-6-29
B-6: Espejo de control remoto (Sin calentador de espejo) 8A-6-30
B-6: Espejo de control remoto (Con calentador de espejo) 8A-6-31
B-7: Bocina 8A-6-32
C-1: Medidor de combinación (Medidor) (DSL) 8A-6-34

C-2: Medidor de combinación (Lámpara) 8A-6-35
C-3: Medidor de combinación (Lámpara de advertencia) (DSL) 8A-6-38
D-1: Faros 8A-6-40
D-2: Luces de posición, de cola y de la matrícula 8A-6-41
D-3: Luz de iluminación (Typo 2, 3) 8A-6-42
D-3: Luz de iluminación (DSL) 8A-6-43
D-4: Luz interior 8A-6-44
D-5: Luz de la señal de giro y de advertencia de peligro (Typo 2) 8A-6-45
D-5: Luz de la señal de giro y de advertencia de peligro (Typo 3, DSL) 8A-6-46
D-6: Luz del freno 8A-6-47
D-7: Luz de marcha atrás 8A-6-48
D-8: Lus para neblina delantera 8A-6-49
D-9: Luz antinieble trasera (Para la neblina trasera en el paragolpes) 8A-6-50
D-9: Luz antinieble trasera (Para la neblina trasera en el portón trasero) 8A-6-51
D-10: Sistema de nivelación del haz de luz de los faros 8A-6-52
E-1: Calefactor y acondicionador de aire (Typo 2, 3) 8A-6-54
E-1: Calefactor y acondicionador de aire (DSL) 8A-6-56
E-2: Calefactor del asiento (Typo 2) 8A-6-57
E-2: Calefactor del asiento (Typo 3, DSL) 8A-6-58
F-1: Radio / Encendedor de cigarrillos (Typo 2) 8A-6-59
F-1: Radio / Encendedor de cigarrillos (Typo 3, DSL) 8A-6-60
F-2: Reloj 8A-6-61
F-3: Zumbador de aviso 8A-6-62
G-1: Sistema de frenos antienclavamiento (Typo 2, 3) 8A-6-64
G-1: Sistema de frenos antienclavamiento (DSL) 8A-6-66
G-2: Sistema de control del colchón de aire (Typo 2) 8A-6-68
G-2: Sistema de control del colchón de aire (Typo 3) 8A-6-69
G-2: Sistema de control del colchón de aire (DSL) 8A-6-70
Lista de conectores 8A-7-1
Glosario 8A-8-1

Precautions

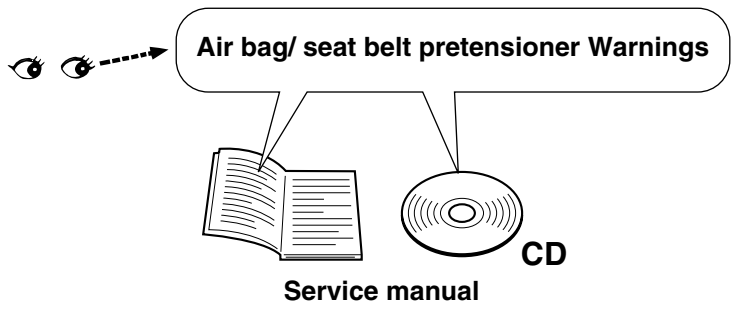

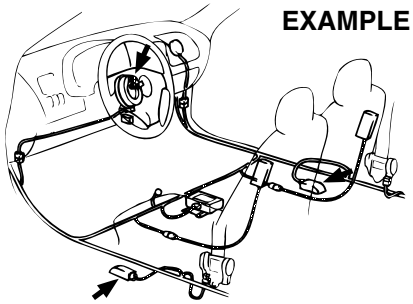

WARNING:

(For the vehicles with the Supplemental Restraint System (Air Bags) and/or the Seat Belt Pretensioner System)

Service on or around the air bag system / Seat belt pretensioner system components or their wiring must be performed only by an authorized SUZUKI dealer. Observe all the warnings in the service manual and disable the systems before servicing on or around the components and the wiring of the systems. The service manual(s) is (are) mentioned in the FOREWORD of this manual. Failure to follow the warnings could result in unintended activation of the systems or could render the systems inoperative. Either of these two conditions may result in severe injury.

CAUTION:

To prevent damage to the electrical/ electronic parts (especially computers or semi-conductors) or to prevent fire:

- When disconnecting the battery terminals, be sure to (1) turn off the ignition switch and all other switches, (2) disconnect the negative (–) terminal wire and then (3) disconnect the positive (+) terminal wire. Connect the wires in the reverse order of disconnecting.
- When disconnecting the connectors, be sure to unlock the connector lock (if equipped) and then pull the connector shells to detach them. Do not pull the wires.
- Connect the connectors by holding the connector shells. Make sure they are securely locked.
- Install the wiring harness securely without any slack.
- When installing parts, make sure the wiring harness is not interfered with or pinched by them.
- Avoid routing the wiring harness near or around a sharp corner or edge of the vehicle body or parts as much as possible. If necessary, protect the wiring harness by winding tape or the like around on it.
- When replacing a fuse, make sure to use the specified capacity fuse. Using a fuse with a larger capacity can cause damage to the electrical parts or a fire.
- Do not handle electrical/ electronic parts (computer, relay, etc.) roughly or drop them.
- Do not expose electrical/ electronic parts to high temperature (Approximately 80 °C (176 °F) or higher) or water.
- Be sure to insert the tester probe (or, if necessary, an appropriate needle or wire designed for the inspection work) into the back side (wiring harness side) of the connector for inspection not to damage or deform the terminal of the connector.

Vorsichtsmaßregeln



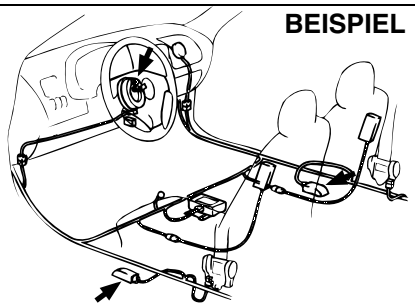

WARNUNG:

(Für Fahrzeuge, die mit einem aufblasbaren Zusatzrückhaltesystem (Airbag) und/oder Sicherheitsgurtstrammersystem ausgerüstet sind)

Wartungsarbeiten an Komponenten oder Verdrahtung des Airbag-Systems bzw. Gurtstrammersystems oder in dessen Bereich dürfen nur von einem autorisierten SUZUKI-Fachhändler ausgeführt werden. Bitte beachten Sie jegliche Warnungshinweise in den Werkstatt-Handbüchern, und deaktivieren Sie die Systeme, bevor Sie mit irgendwelchen Arbeiten an den Systemkomponenten oder deren Verdrahtung beginnen. Das Werkstatt-Handbuch bzw. die Werkstatt-Handbücher sind im VORWORT dieser Anleitung aufgeführt. Eine nichtbeachtete Warnung könnte eine unbeabsichtigte Auslösung eines Systems zur Folge haben oder ein System außer Funktion setzen. Jede dieser Bedingungen könnte zu schweren Verletzungen führen.

VORSICHT:

Gewährleisten Sie den Schutz vor Beschädigung elektrischer bzw. elektronischer Teile (besonders von Computern oder Halbleitern) sowie den Brandschutz wie nachstehend:

- Vor dem Abklemmen der Kabel von den Batteriepolen immer (1) den Zündschalter und alle anderen Schalter ausschalten, (2) das Minuskabel (–) abziehen und dann (3) das Pluskabel (+) abziehen. Die Kabel sind umgekehrt zur Reihenfolge des Abnehmens wieder anzuschließen.
- Beim Abklemmen der Stecker zuerst die Steckerverriegelung (falls vorhanden) entriegeln und dann durch Erfassen der Stecker auseinanderziehen. Niemals an der Leitung selbst ziehen.
- Beim Anschließen wiederum die Steckerverriegelungen erfassen und zusammenschieben. Darauf achten, daß sie eindeutig einrasten.
- Die Kabelbäume so befestigen, daß sie keinen Durchhang aufweisen.
- Achten Sie beim Montieren der Komponenten darauf, daß die Kabelbäume nicht davon behindert oder eingeklemmt werden.
- Den Kabelbaum nicht über scharfe Kanten oder andere Teile verlegen, die Beschädigungen verursachen können. Falls nötig den Kabelbaum durch Umwickeln von Isolierband o.ä schützen.
- Beim Auswechseln der Sicherungen immer darauf achten, daß die Sicherung die vorgeschriebene Kapazität aufweist. Verwendung einer Sicherung mit größerer Kapazität könnte Schäden an der elektrischen Anlage oder einen Brand verursachen.
- Elektrische Teile (Computer, Relais usw.) müssen grundsätzlich vorsichtig behandelt werden; nicht fallen lassen.
- Elektrische und elektronische Komponenten dürfen keinen hohen Temperaturen (über 80°) oder Wasser ausgesetzt werden.
- Führen Sie bei der Prüfung die Prüfgerätsonde (oder eine für die Überprüfung geeignete Nadel bzw. ein Drahtstück) unbedingt von der Rückseite (Kabelbaumseite) her in den Stecker ein, damit die Steckerklemmen nicht beschädigt oder verformt werden.

Précautions

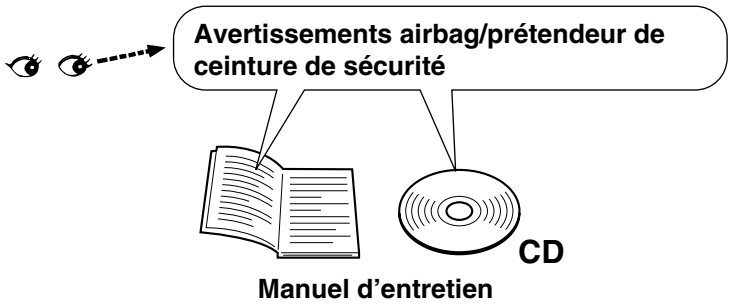

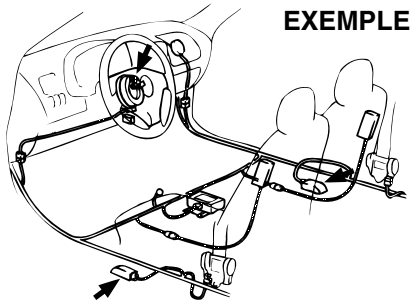

AVERTISSEMENT :

(Véhicules avec système de retenue supplémentaire (airbags) et/ou système de ceintures de sécurité à prétendeur)

Les opérations d'entretien sur ou autour des composant du système à airbags / système de ceintures de sécurité à prétendeur ou de leur câblage doivent être exclusivement effectuées par un concessionnaire SUZUKI agréé. Bien se conformer à tous les avertissements donnés dans le manuel d'entretien et mettre les systèmes hors service avant de procéder aux opérations d'entretien sur ou autour des composants et du câblage des systèmes. Le(s) manuel(s) d'entretien est (sont) mentionné(s) en AVANT-PROPOS de ce manuel. Le non respect des consignes données dans les avertissements peut résulter dans le brusque déploiement des systèmes ou mettre ceux-ci hors d'usage et résulter dans les deux cas en accident grave.

ATTENTION :

pour éviter toute détérioration des parties électriques/électroniques (en particulier les ordinateurs ou les semi-conducteurs) ou pour éviter tout risque d'incendie:

- Pour débrancher les plots de la batterie, (1) mettre le contacteur d'allumage et toutes les commandes hors circuit, (2) débrancher le câble du plot négatif (–) et (3) débrancher le câble du plot positif (+). Raccorder les câbles en procédant en ordre inverse de la dépose.
- Pour déconnecter les connecteurs, les déverrouiller (le cas échéant) et tirer sur le corps du connecteur. Ne pas tirer sur les câbles.
- Raccorder les connecteurs en les saisissant par leur corps. Vérifier qu'ils sont bien verrouiller en place.
- Implanter soigneusement les faisceaux de câbles sans laisser de mou dans les câbles.
- A l'installation des pièces, vérifier que le faisceau de câbles ne se trouve pas sur l'emplacement de ces pièces et qu'il ne risque pas d'être coincé à leur installation.
- Eviter dans toute la mesure du possible de disposer le faisceau de câbles près ou autour d'arêtes vives de la caisse ou de pièces du véhicule. Si nécessaire, protéger le faisceau de câbles à l'aide de bande adhésive ou autre.
- Toujours utiliser des fusibles de rechange de capacité appropriée. Ne pas utiliser des fusibles de capacité supérieure sous peine de détérioration des systèmes électriques ou d'incendie.
- Traiter les pièces électriques/électroniques (ordinateur, relais etc..) avec soin et ne pas les faire tomber.
- Ne pas exposer les pièces électriques/électroniques à des températures excessives (environ 80 º C ou plus) ou à l'eau.
- Pour éviter de détériorer ou de déformer le contact du connecteur au contrôle de ce dernier, bien insérer la pointe du testeur (ou, si nécessaire, une aiguille ou un câbles métallique d'un type conçu pour les travaux d'entretien) au dos (côté faisceau de câbles) du connecteur.

Precauciones



ADVERTENCIA:

(Para vehículos con sistema de protección suplementaria (bolsas de aire) y/o sistema de pretensor de seguridad)

El servicio en o alrededor de los componentes del sistema de la bolsa de aire/sistema del pretensor del cinturón de seguridad o de sus conexionados debe ser realizado únicamente por un concesionario SUZUKI autorizado. Observe todas las advertencias que figuran en el manual de servicio y desactive los sistemas antes de realizar el servicio en o alrededor de los componentes o del conexionado de los sistemas. El(los) manual(es) de servicio está(n) mencionado(s) en el PROLOGO de este manual. La negligencia en la observación de las advertencias puede producir una activación no intencional de los sistemas o los mismos podrían quedar inoperantes. Cualquiera de estas dos condiciones puede provocar lesiones de gravedad.

PRECAUCION:

Para evitar daños en las piezas eléctricas/electrónicas (especialmente computadoras o semiconductores), o para evitar incendios:

- Cuando desconecte los terminales de la batería, asegúrese de: (1) desconectar el interruptor de encendido y todos los demás interruptores, (2) desconectar el cable del terminal negativo (–) y (3) desconectar el cable del terminal positivo (+). Conecte los cables invirtiendo el orden de desconexión.
- Cuando desconecte los conectores, asegúrese de destrabar el bloqueo del conector (de equiparse) y luego tire de la envuelta de los conectores para sacarlos. No tire de los cables.
- Conecte los conectores sujetándolos por las envueltas. Asegúrese de que queden firmemente bloqueados.
- Instale firmemente el cableado preformado, sin ninguna flojedad.
- Cuando instale las piezas, hágalo de manera que no interfieran en el cableado preformado y que los cables no queden aprisionados.
- Procure no tender el cableado preformado cerca o alrededor de una esquina o borde afilado de la carrocería o de las piezas del vehículo. De requerirse, proteja el cableado preformado enrollándolo con una cinta o similar.
- Cuando reemplace un fusible, asegúrese de utilizar el fusible de la capacidad especificada. El uso de un fusible de una capacidad mayor puede dañar las piezas eléctricas o provocar un incendio.
- Preste atención cuando manipule las piezas eléctricas/electrónicas (computadora, relé, etc.) y no dejarlas caer.
- No exponga las piezas eléctricas/electrónicas a altas temperaturas (aproximadamente 80 °C (176 °F) o superior) ni al agua.
- Para la inspección, asegúrese de insertar la sonda probadora (o de requerirse, una aguja o alambre apropiado diseñado para tareas de inspección) en el lado trasero (lado del cableado preformado) del conector, teniendo cuidado de no dañar ni deformar el terminal del conector.

General information
Allgemeine Informationen
Informations générales
Información general

How to read connector layout diagram
Bezeichnungen des Steckverbindungsplans
Comment lire le schéma de disposition des connecteurs
Cómo leer el diagrama de distribución

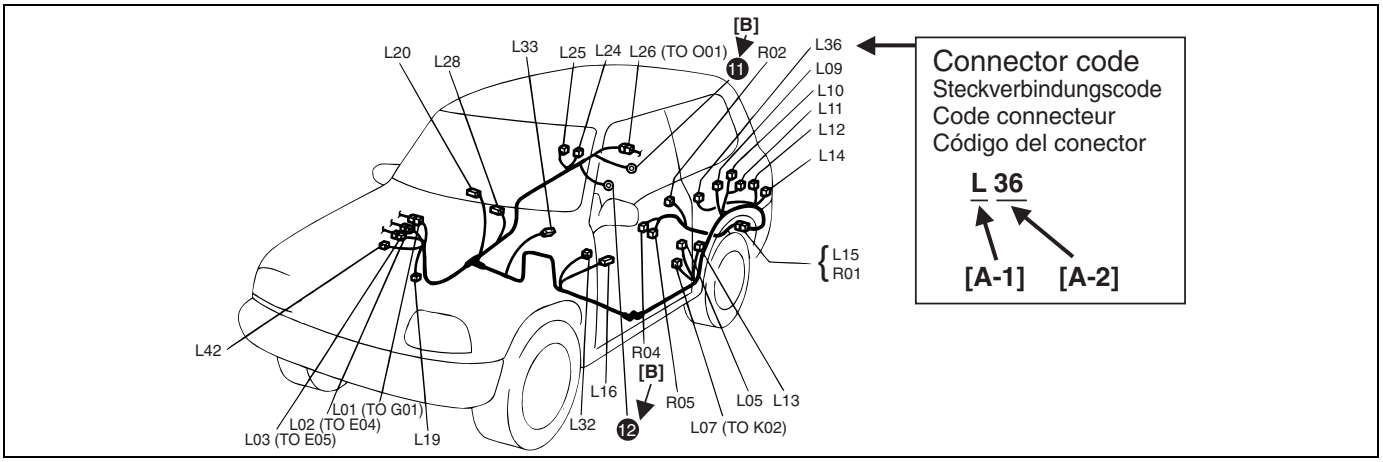

[A-1]		Harness classification	Kabelbaumklassifizierung	Classification du faisceau de fils	Clasificación del cableado preformado
[A-1]	A	Battery harness	Batterie-Kabelbaum	Faisceau de câbles de la batterie	Cableado preformado de la batería
	B	A/C harness	Klimaanlagen-Kabelbaum	Faisceau de câbles d'A/C	Cableado preformado del acondicionador de aire
	C	Engine harness	Motor-Kabelbaum	Faisceau de câbles du moteur	Cableado preformado del motor
	D	Injector harness	Einspritzventil-Kabelbaum	Faisceau de câbles de l'injecteur	Cableado preformado del inyector
	E	Main harness, Oil pressure switch wire, Console wire	Haupt-Kabelbaum, Draht für öldruckschalter, Konsolensignalleitung	Faisceau de câbles principal, Câble de manocontact de pression d'huile, Câble de la console	Cableado preformado principal, Cable del interruptor de la presión del aceite, Cable de la consola
	G	Instrument panel harness	Instrumententafel-Kabelbaum	Faisceau de câbles du panneau des instruments	Cableado preformado del tablero de instrumentos
	J	Side door wire (Power window)	Seitentür-Kabelbaum (elektrische Fensterheber)	Câble de portière latérale (vitre électrique), Câble de haut-parleur arrière, Câble de toit ouvrant	Cable de la puerta lateral (ventanilla motriz)
	K	Interior light harness, Rear speaker wire, Roof wire	Innenraumleuchten-Kabelbaum, Leitung für hintere Lautsprecher, Dachleitung	Faisceau de fils électriques de plafonnier, Cable de haut-parleur arriere, Fil de toit	Cableado preformado de la luz interior, Cable del altavoz trasero, Cable del techo
	L	Floor harness, G sensor wire (Fuel pump harness)	Boden-Kabelbaum, G-Sensor-Signalleitung (Kraftstoffpumpen-Kabelbaum)	Faisceau de câbles de plancher, Câble de capteur de G (Faisceau de câbles de pompe à essence)	Cableado preformado del techo, G Cable del sensor (Cableado preformado de la bomba de combustible)
	M	Rear bumper harness	eckstoßdämpfer-Kabelbaum	Faisceau de câbles de parechoc arrière	Cableado preformado del parachoques trasero
	O	Rearend door harness	Hecktür-Kabelbaum	Faisceau de câbles de hayon arrière	Cableado preformado del portón trasero
	Q	Air bag / Pretensioner harness	Airbag / Gurtstrammer-Kabelbaum	Faisceau de câbles d'airbag / prétendeur	Cableado preformado de la bolsa de aire / pretensor
	R	(Fuel pump wire)	(Kraftstoffpumpen-Signalleitung)	(Câble de pompe à essence)	(Cable de la bomba de combustible)
[A-2]		**Connector Number**	**Steckverbindungsnummer**	**Numéro du connecteur**	**Número del conector**
[B]		**Ground (earth) point No.**	**Massepunkt Nr.**	**N° de point de mise à la masse**	**No. del punto de puesta a masa**

How to read connector codes and terminal nos.

Ablesen der Steckverbindungscodes und Klemmennummern.
Comment lire les codes connecteur et identifier les n° des contacts.
Cómo leer los códigos de los conectores y los Nos. de los terminales.

Connector code / Terminal No. / Terminal layout

Steckverbindungscode / Klemmennummer / Klemmenbelegung
Code connecteur / N° de contact / Disposition des contacts
Código del conector / No. de terminal / Disposición de terminales

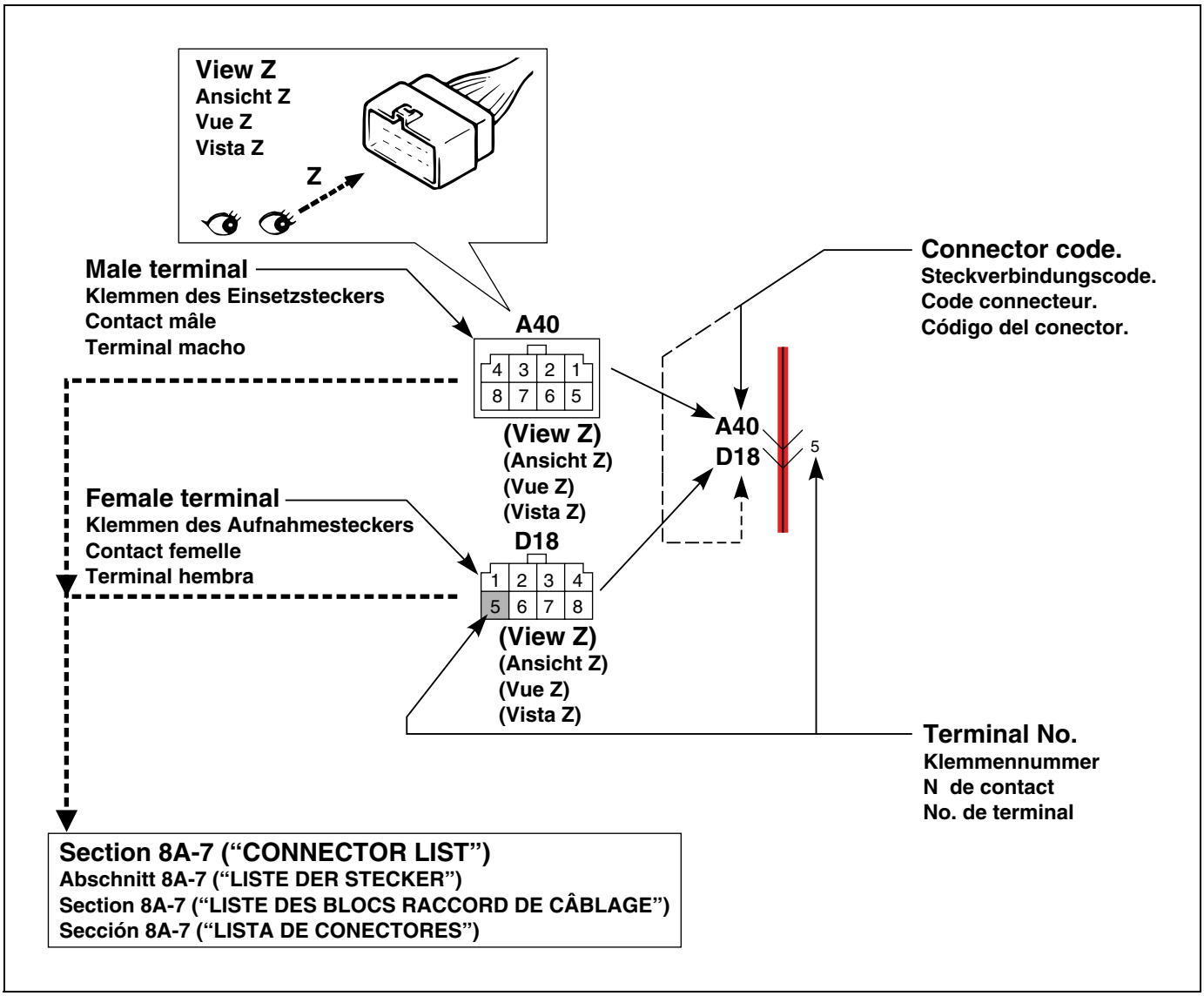

Connector type

Steckertyp
Type de connecteur
Tipo de conector

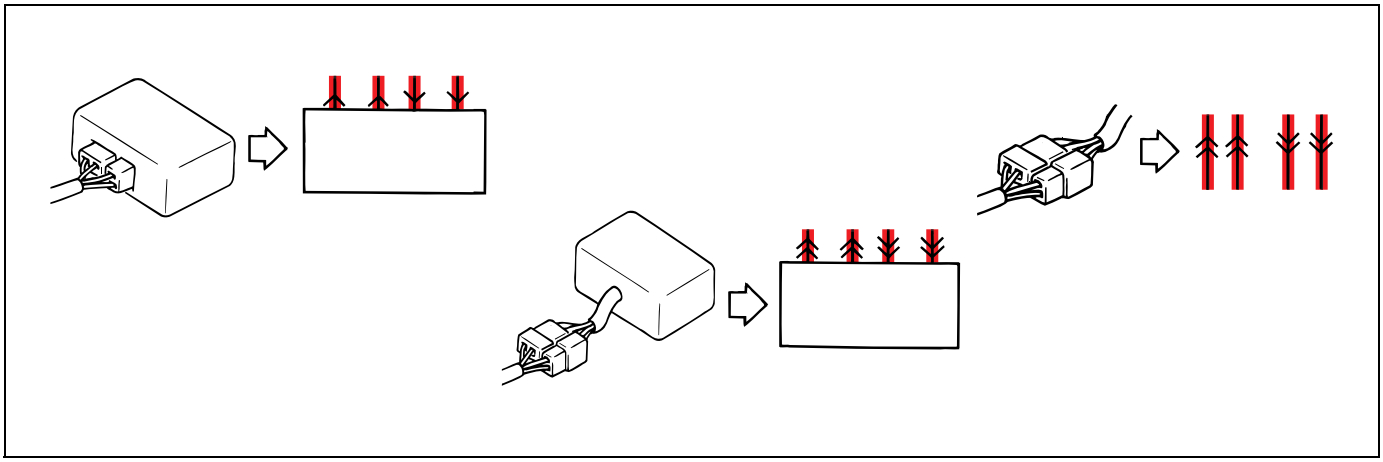

Terminals in one connector (Broken line) (B15) / Terminals in different connectors (B14, B16)
Klemmen eines Steckers (gestrichelte Linie) (B15) / Klemmen anderer Stecker (B14, B16)
Contacts dans un connecteur (pointillé) (B15) / Contacts dans des connecteurs différents (B14, B16)
Terminales en un solo conector (línea quebrada) (B15) / Terminales en diferentes conectores (B14, B16)

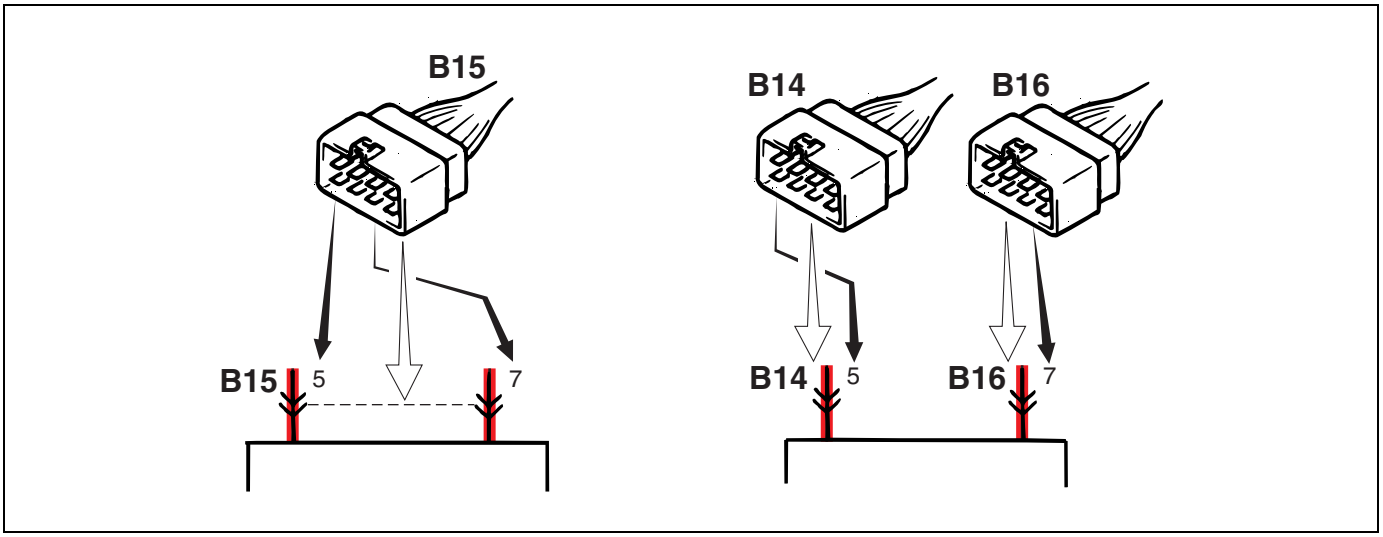

Joint connector (J/C)
Verbindungsstecker (J/C)
Connecteur commun (J/C)
Conector de empalme (J/C)

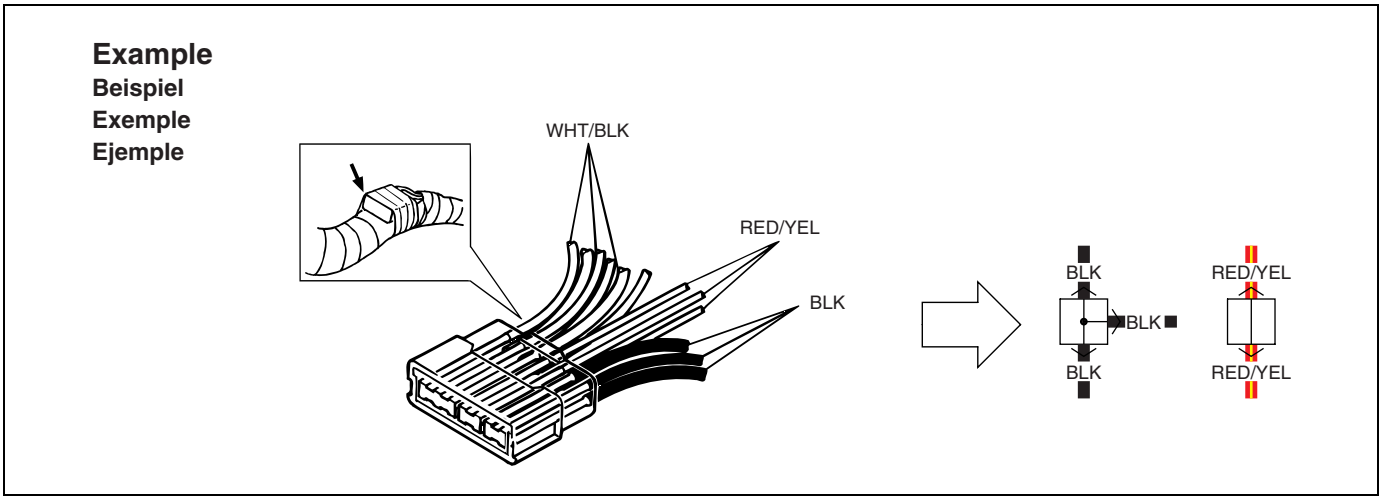

NOTE:

The joint connector (J/C) connects several different wires with the same wire color at one place instead of connecting them by welding or caulking one by one. It is not an ordinary connector but a part of the continuous wire in the harness.

ZUR BEACHTUNG:

Der Verbindungsstecker (J/C) bringt verschiedene Leitungsdrähte derselben Farbe an einer Stelle zusammen, anstatt daß sie durch Löten oder Verstemmen einzeln angeschlossen werden. Diese Art von Stecker ist also nicht eine normale Steckverbindung, sonder Teil einer ununterbrochenen Leitung im Kabelbaum.

NOTE:

Un connecteur commun (J/C) assure le raccordement de plusieurs câbles de même couleur en un même endroit en évitant leur soudage ou leur jonction de manière individuelle. Ce n'est pas un connecteur ordinaire mais une partie d'un câble continu dans un faisceau.

NOTA:

El conector de empalme (J/C) conecta diferentes cables del mismo color en un solo lugar en lugar de conectarlos uno por uno mediante soldadura o calafateo. No se trata de un conector común, sino de una parte del cable continuo en el cableado preformado.

Connector location, shape and terminal No.
Der Position, Form und Klemmennummer des Steckers
L'emplacement, la forme ou le n° de contact d'un connecteur.
La ubicación, la forma o el No. de terminal del conector

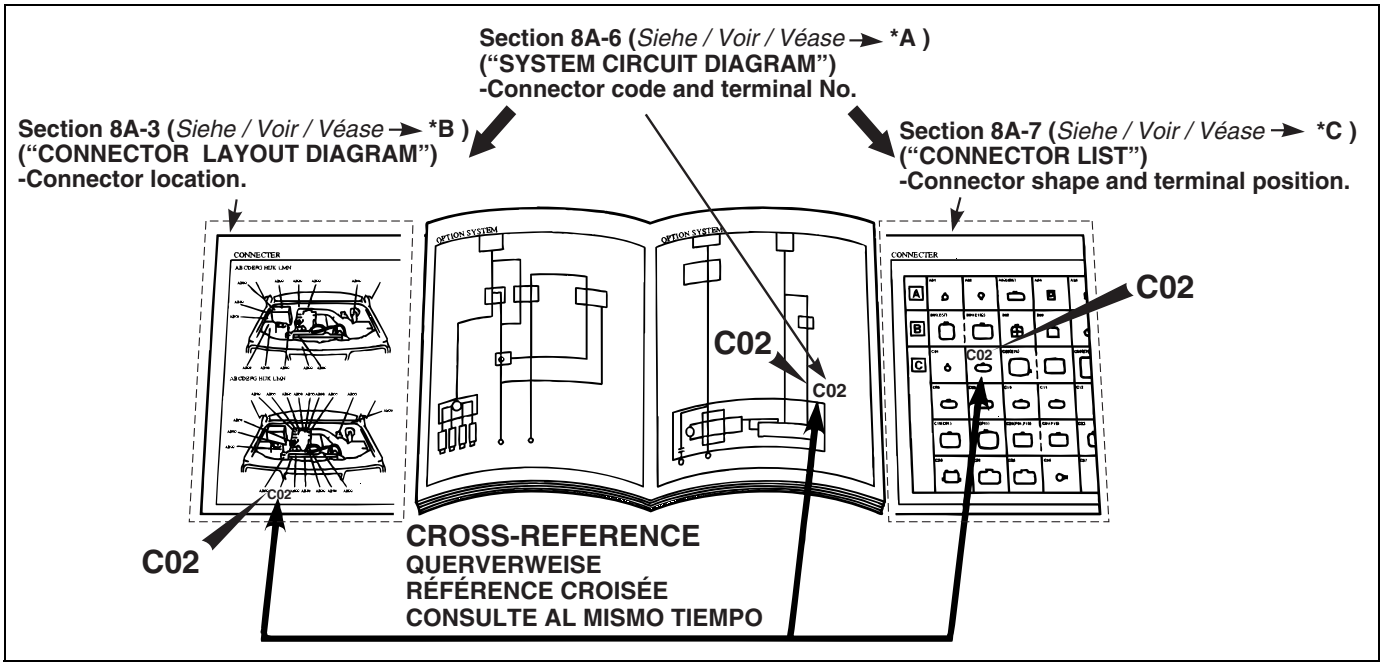

***A**	Abschnitt 8A-6 ("SYSTEMSCHALTDIAGRAMM") - Steckercode und Klemmennummer.	Section 8A-6 ("SCHÉMA DE CIRCUIT DE SYSTÈME") -Code connecteur et n° de fiche.	Secciónе 8A-6 ("DIAGRAMA DEL CIRCUITO DEL SISTEMA") -Código de conector y No. de patilla.
***B**	Abschnitt 8A-3 ("STECKER-LAYOUT-DIAGRAMM") -Position der Stecker.	Section 8A-3 ("SCHÉMA DE DISPOSITION DES BLOCS RACCORD DE CÂBLAGE") -emplacement du connecteur.	Secciónе 8A-3 ("DIAGRAMA DE LA DISPOSICION DE CONECTORES") - ubicación del conector.
***C**	Abschnitt 8A-7 (Steckverbindungsliste) -Stekkerform und Klemmenanordnung.	Section 8A-7 (Liste des connecteurs) -profil du connecteur et emplacement du contact.	Secciónе 8A-7 (Lista de conectores) - forma del conector y posición del terminal.

How to read ground (Earth) point
Ermittlung des Massepunkts
Comment lire les points de mise à la masse
Cómo leer el punto de puesta a masa

Section 8A-6 ("SYSTEM CIRCUIT DIAGRAM")
Abschnitt 8A-6 ("SYSTEMSCHALTDIAGRAMM")
Section 8A-6 ("SCHÉMA DES CIRUITS DU SYSTÈME")
Sección 8A-6 ("DIAGRAMA DEL CIRCUITO DEL SISTEMA")

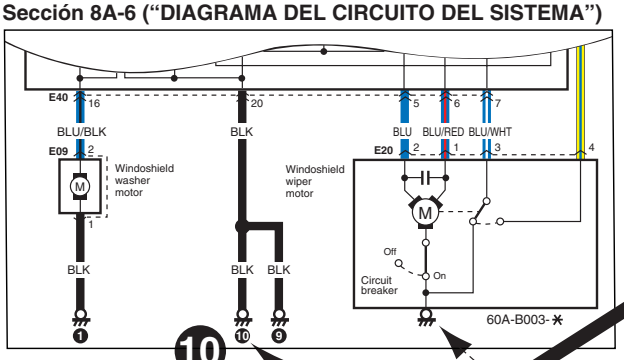

Section 8A-4 ("GROUND (EARTH) POINT")
Abschnitt 8A-4 ("MASSEPUNKTE")
Section 8A-4 ("POINT DE MISE A LA MASSE")
Sección 8A-4 ("PUNTO DE PUESTA A MASA")

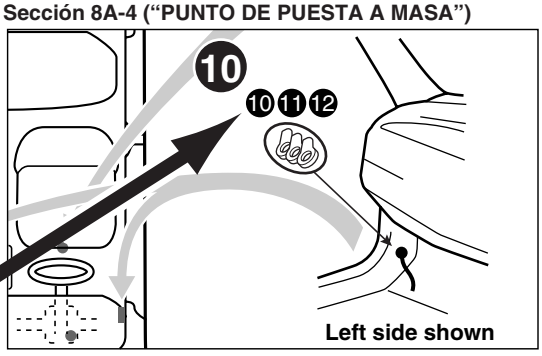

CROSS-REFERENCE
QUERVERWEISE
RÉFÉRENCE CROISÉE
CONSULTE AL MISMO TIEMPO

Device body grounding is not given the ground point number.
Gerätegehäuseerdung erhält keine Massepunktnummer.
La terre caisse d'un dispositif ne porte pas le numéro du point de mise à la masse.
La puesta a tierra del cuerpo del dispositivo no indica el número del punto de tierra

How to read power supply diagram
Erklärung eines stromversorgungsdiagramm
Légende des schémas du circuit d'alimentation
Cómo leer el diagrama de alimentación eléctrica

Section 8A-5 ("POWER SUPPLY DIAGRAM")
Abschnitt 8A-5 ("STROMVERSORGUNGSDIAGRAMM")
Section 8A-5 ("SCHÉMA DU CIRCUIT D'ALIMENTATION")
Sección 8A-5 ("DIAGRAMA DE ALIMENTACIÓN ELÉCTRICA")

Fuse number
Sicherungsnummer
N˚de fusible
No.de fusible

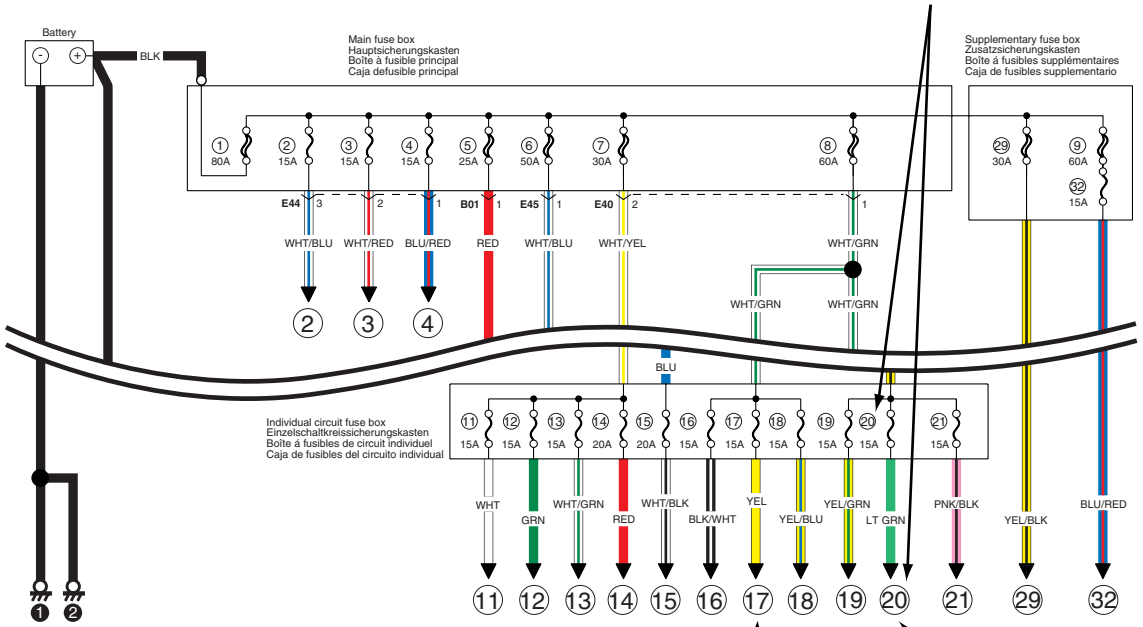

Connection to the system indicated.
Anschluß an das Syetem ist angezeigt.
Le raccordement au système est indiqué.
Se indica la conexión al sistema.

Section 8A-6 ("SYSTEM CIRCUIT DIAGRAM")
Abschnitt 8A-6 ("SYSTEMSCHALTDIAGRAMM")
Section 8A-6 ("SCHÉMA DE CIRCUIT DE SYSTÈME")
Sección 8A-6 ("DIAGRAMA DE ALIMENTACIÓN ELÉCTRICA")

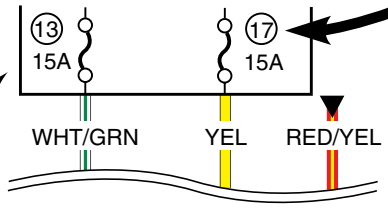

Fuse
Sicherung
Fusible
Fusible

How to read system circuit diagram

Erklärung eines systemschaltdiagramms
Légende des schémas des circuits électriques
Cómo leer el diagrama del circuito del sistema

The circuit diagram is designed so the current flows from the top of the diagram (power source) to the bottom of the diagram (ground (earth)) as if giving an image of water flow.

Das Verdrahtungsschema zeigt den Stromfluß vom Schema oben (Stromversorgung) zum Schema unten (Masse (Erde)) im Sinne eines Wasserverlaufs.

Le schéma du circuit est dessiné de telle sorte que le courant circule depuis le haut du schéma (source d'alimentation électrique) vers le bas (masse(terre)) comme le ferait un écoulement d'eau.

El diagrama de circuito ha sido diseñado de manera que la corriente circule desde la parte superior del diagrama (fuente de alimentación) hacia la parte inferior del mismo (masa (tierra)), siguiendo la imagen de una corriente de agua.

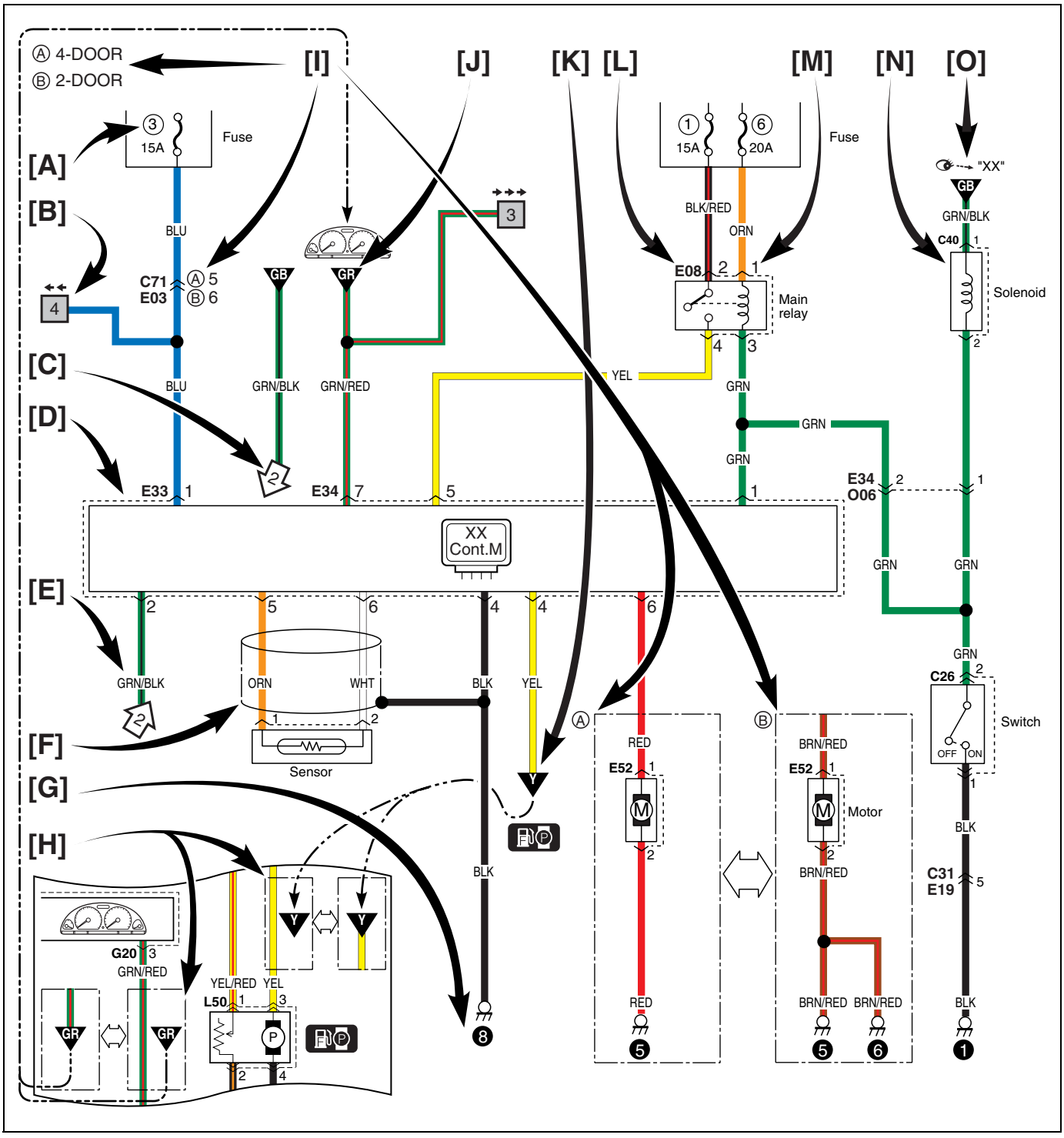

[A]	Fuse No.	Sicherungsnummer	N° de fusible	No. de fusible
[B]	Circuit jumping page / direction	Drahtüberbrückungsseite / Richtung	Page de saute des fils / direction	Cable con salto de página / sentido
[C]	Circuit jumping point / direction	Drahtüberbrückungspunkt / Richtung	Point de saute des fils / direction	Cable con salto de punto / sentido
[D]	Terminals-in-one-connector mark	Klemmen-in-einem-Stecker Symbol	Repère des connecteurs multi-contacts	Marca de terminales en un solo conector
[E]	Wire color	Kabelfarbkennung	Code couleur	Color del cable
[F]	Shield wire	Abschirmungsdraht	Fil gainé	Cable blindado
[G]	Ground (earth) point	Massepunkt	Point de mise à la masse	Punto de puesta a masa
[H]	“From” or “To”	“Von” oder “Zu”	“Depuis” ou “Depuis”	“De” o “A”
[I]	Specification variation	Spezifikationsvariation	Variation des spécifications	Variación en las especificaciones
[J]	“From” (With ID letter(s))	“Von” (Mit Kennbuchst)	“Depuis” (Avec lettre(s) d’ ID)	“De” (Con letra(s) de ID)
[K]	“To” (With ID letter(s))	“Zu” (Mit Kennbuchst)	“Vers” (Avec lettre(s) d’ ID)	“A” (Con letra(s) de ID)
[L]	Connector code	Steckercode	Code connecteur	Código del conector
[M]	Terminal No.	Klemmennummer	N° de contact	No. de terminal
[N]	Symbol mark	Symbolmarkierungen	Repère de symbole	Marca de símbolo
[O]	“SEE” mark	“SIEHE” Markierung	Repère “VOIR”	Marca de “VEASE”

[B]

Circuit jumping page / direction
This means “Jump to the page directed with the arrow(s) by their number. (For example: “Two arrows directing left” means “ Jump to two pages before”.)
You will find the same symbol with the arrows directing opposite in the referenced page.
The circuit continues between the symbols.

Drahtüberbrückungsseite / Richtung
Bedeutet “Weiter zur durch Anzahl von Pfeilen bezeichneten Seite. (Zum Beispiel: “Zwei Pfeile nach links weisend” bedeutet “Weiter zur vorvorigen Seite”.)
Auf der jeweiligen Bezugsseite finden Sie dann dasselbe Symbol mit den Pfeilen in der umgekehrten Richtung.
Der Schaltkreis wird zwischen den Symbolen fortgesetzt.

Page de saute des fils / direction
Ceci signifie “Passer à la page repérée par le nombre correspondant de flèches. (Par exemple: “Deux flèches orientées vers la gauche” signifie “Revenir deux page en arrière”.)
Le même symbole se retrouve sur la page de renvoi avec les flèches pointant dans la direction opposée.
Le circuit se poursuit entre les symboles.

Cable con salto de página / sentido
Significa “Salte a la página indicada por el número de la(s) flecha(s)”. (Por ejemplo: “Dos flechas que apuntan hacia la izquierda” significa “Salte dos páginas atrás”).
Encontrará el mismo símbolo con las flechas apuntando en dirección opuesta en la página de referencia.
El circuito continúa entre los símbolos.

[C]

Circuit jumping point / direction
The circuit continues to the same symbol with opposite direction within the page.
You will find the other symbol in the direction of the arrow.

Drahtüberbrückungspunkt / Richtung
Der Schaltkreis läuft zum gleichen Symbol mit entgegengesetzter Ausrichtung auf diesem Blatt weiter.
Das andere Symbole ist in der Pfeilrichtung aufzufinden.

Point de saute des fils / direction
Le circuit se poursuit en direction du même synbole dans le sens opposé sur la même page.
L’autre symbole est sur la page repérée par la flèche.

Cable con salto de punto / sentido
El circuito continúa hacia el mismo símbolo en dirección opuesta dentro de la página.

[I]

The white arrow between A and B means “or”.
Der weiße Pfeil zwischen A und B bedeutet “oder”.
La flèche blanche entre A et B signifie “ou”
La flecha blanca entre A y B significa “o”.

Symbols and marks
Symbole und markierungen
Symboles et repères
Símbolos y marcas

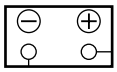	Battery Batterie	Batterie Batería	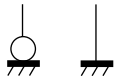	Ground (Earth) Masse	Masse Masa
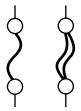	fuse Fusible	Sicherung Fusible	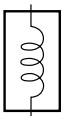	Coil, Solenoid Bobine, Solénoïde	Spule, Magnet Bobina, solenoide
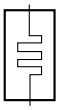	Heater Chauffage	Heizung Calefactor	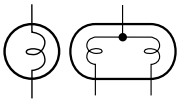	Bulb Ampoule	Birne Bombilla
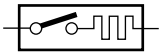	Cigarette lighter Allume-cigares	Zigarettenanzünder Encendedor de cigarrillos		Motor Moteur	Motor Motor
	Pump Pompe	Pumpe Bomba		Horn Avertisseur sonore	Hupe Bocina
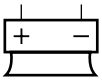	Speaker Haut-parleur	Lautsprecher Altavoz		Buzzer Vibreur	Summer Zumbador
	Condenser Condensateur	Kondensator Condensador	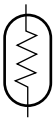	Thermistor Thermistance	Thermistor Termistor
	Reed switch Commutateur à tiges	Zungen-Schalter Interruptor de láminas		Resistance Résistance	Widerstand Resistencia
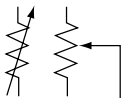	Variable resistance Résistance variable	Variabler Widerstand Resistencia variable	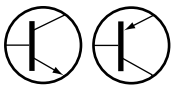	Transistor Transistor	Transistor Transistor
	Diode Diode	Diode Diodo	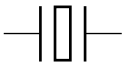	Piezoelectric element Elément piézoélectrique	Piezoelektrisches Bauelement Elemento piezoeléctrico
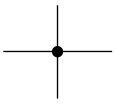	Harness (Connected) Faisceau (onnecté)	Kabelstrang Mazo de cables (Conectado)	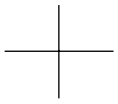	Harness (Not connected) Faisceau (Non Connecté)	Kabelstrang (Angeschlossen) Mazo de cables (No Conectado)
	Ring terminal Contact en anneau	Ringklemme Terminal anular	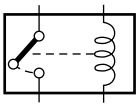	Relay (Normal open) Relais (Ordinaire ouvert)	Relais (Normal Geöffnetes) Relé (Normal abierto)
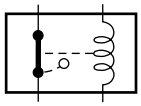	Relay (Normal closed) Relais (Ordinaire fermé)	Relais (Normal Geschlossenes) Relé (Normal cerrado)	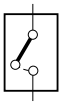	Open switch Contact ouvert	Offener Schalter Interruptor abierto
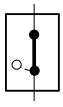	Closed switch Contact fermé	Geschlossener Schalter Interruptor cerrado		LED LED	LED LED

	Ignition switch	Zundschalter		Keyless entry	Schlüsselloser Einstieg
	Contacteur d´allumage	Interruptor de encendido		Ouverture sans clé	Entrada sin llave
	Immobilizer system	Wegfahrsperrensystem	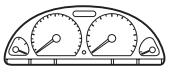	Combination meter	Kombinationsinstrument
	Système immobilisateur	Sistema inmovilizador		Compteur mixte	Medidor de combinación
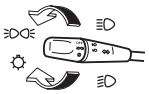	Lighting switch	Lichtschalter		Headlight leveling	Scheinwerfer-Höheneinstellung
	Commutateur de feu	Interruptor de las luces		Réglage de niveau des projecteurs	Nivelador de los faros
	Hazard warning light	Warnblinkleuchte		Front fog light	Vordere nebelleuchten
	Témoin de détresse	Luz de aviso de peligro		Feu de d'antibroillard	Antiniebla frontal
	Rear fog light	Hecknebelleuchte		Spark plug	Zündkerze
	Antibrouillard arrière	Luz antiniebla trasera		Bougie	Bujía
	Radiator fan	Kühlerlüfter		Fuel pump	Kraftstoffpumpen
	Ventilateur de radiateur	Ventilador del radiador		Pompe à carburant	Bomba de combustible
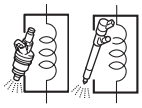	Injector	Einspritzdüse	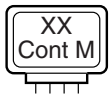	XX control module	XX Steuermodul
	Injecteur	Inyector		Module de commande XX	Módulo de control XX
	Windshield wiper	Windschutzscheibenwischer		Windshield washer	Windschutzscheiben-Waschanlage
	Essuie-glace de parebrise	Limpiaparabrisas		Lave-glace de parebrise	Lava parabrisas
	Rear wiper	Heckscheibenwischer		Rear washer	Heckscheiben-Waschanlage
	Essuie-glace arrière	Limpia luneta		Lave-glace arrière	Lava luneta
	Rear defogger	Heckscheibenentfeuchter		Power window	Elektrische Fensterheber
	Désembueur arrière	Desempañador trasero		Vitre électrique	Ventanilla eléctrica
	Power door lock	Elektrische Türverriegelung		Power mirror	Elektrisch verstellbarer Spiegel
	Verrouillage électrique de portière	Bloqueo de la puerta eléctrica		Rétroviseur électrique	Espejo eléctrico
	A/B	A/B		Pretensioner	Pretensionneur
	A/B	A/B		Vorspanner	Pretensor
	Passenger side	Beifahrerseite		Driver side	Fahrerseite
	Côté passager	Lado del pasajero		Côté conducteur	Lado del conductor
	Seat heater	Sitzheizung		A/C	A/C
	Chauffage de siège	Calefaccion del asiento		A/C	A/C

	Side air-bag (R)	Seiten Air-bag (R)		Side air-bag (L)	Seiten Air-bag (L)
	Airbag latéral (D)	Bolsa de airelateral (DER.)		Airbag latéral (G)	Bolsa de airelateral (IZQ.)
	Power steering	Servolenkung		Glow plug	Glühkerze
	Direction assistée	Servodirección		Bougie de prechauffage	Bujia incandesdescente

Abbreviations
Abkürzungen
Abréviations
Abreviaturas

Abbreviation	Full term	Bedeutung	Terme complet	Término entero
2WD	2 wheel drive vehicles	Fahrzeuge mit Zweiradantrieb	Véhicules deux roues motrices	Vehículos con tracción en 2 ruedas
4WD	4 wheel drive vehicles	Fahrzeuge mit Allradantrieb	Véhicules quatre roues motrices	Vehículos con tracción en las 4 ruedas
A/B	Air bag	Airbag	Airbag	Bola de aire
A/C	Air conditioning	Klimaanlage	Climatisation	Acondicionador de aire
A/T	Automatic transaxle	Automatikgetriebe	Boîte à vitesses automatique	Transmisión automáticaetica
ACC	Accessory	Zubehör	Accessoire	Accesorio
CAN	Controller area network	Controller-Netzwerk	Réseau de multiplexage CAN	CAN (red de área de controlador)
CKP	Crank shaft position	Kurbelwellenposition	Position du vilebrequin	Posición del cigüeñal
CMP	Cam shaft position	Nockenwellenposition	Position de l'arbre à cames	Posición del árbol de levas
COMB	Combination	Kombination	Combinaison	Combinación
DLC	Data link connector	Datenverbindungsstecker	Connecteur de tranmission de données	Conector de enlace de datos
DRL	Daytime running light	Tagesfahrlicht (falls vorhanden)	Feux diurnes	Luces de marcha diurna
DSL	Diesel engine	Dieselmotor	Moteur diesel	Motor de diesel
ECM	Engine control module	Motorsteuermodul	Module de commande du moteur	Módulo de control del motor
ECT	Engine coolant temperature	Motorkühlmitteltemperatur	Température de réfrigérant du moteur	Temperatura del refrigerante del motor
EGR	Exhaust gas recirculation	Abgasrückführung	Recyclage des gaz d'échappement	Recirculación de gases de escape
EVAP	Evaporative	Kraftstoffverdampfung	Evaporatif	Evaporativo
F/A motor	Free axle motor	Freiachsmotor	Moteur d'axe libre	Motor del eje libre
FWD	Forward	Stürmer	Avant	Delantero
HI	High	Hoch	Haut	Alto
IAC	Idle air control	Einlaßlufttemperatur	Contrôle de l'air de ralenti	Control de aire de ralentí
IAT	Intake air temperature	Leerlaufluftregelung	Température de l'air admission	Temperatura del aire de admisión
ICM	Immobilizer control module	Wegfahrsperre-Steuermodul	Module de commande d'immobilisateur	Módulo de control del inmovilizador
IF EQPD	If equipped	Falls vorhanden	Si équipé	Si está equipado
IG	Ignition	Zündung	Allumage	Encendido
IG COIL	Ignition coil	Zündspule	Bobine d'allumage	Bobina de encendido
ILL	Illumination	Beleuchtung	Eclairage	Iluminación
IND	Indicator	Indikator	Indicateur	Indicador
INT	Intermittent	Unterbrochen	Intermittent	Intermitente
ISC	Idle speed control	Leerlaufsteuerung	Contrôle de vitesse de ralenti	Control del ralentí
J/B	Junction fuse block	Abzweig-Sicherungskasten	Bloque de fusibles de unión	Bloque de fusibles de unión

J/C	Joint connector	Verbindungsstecker	onnecteur commun	Conector de empalme
L	Left	Links	Gauche	Izquierdo
LED	Light emitting diode	Leuchtdiode	Diode à lueurs	Diodo emisor de luz
LHD	Left hand drive vehicle	Fahrzeug mit Linkslenkung	Véhicule à conduite à droite	Izquierda vehículo con tracción a,
LO	Low	Tief	Bas	Baja
MAP	Manifold absolute pressure	Absoluter Druck im Auspuffkrümmer	Pression absolue du collecteur	Presión absoluta del múltiple
M/T	Manual transaxle	Schaltgetriebe	Boîte à vitesses manuelle	Transmisión manual
O/D	Over drive	Overdrive	Surmultiplicateur	Sobremarcha
P/N	Power / Normal	Leistung / Normal	Direction / normale	Potencia / Normal
P/S	Power steering	Servolenkung	Direction assistée	Servodirección
PSP	Power steering pressure	Servolenkungsdruck	Pression de direction assistée	Presión de la servodirección
R	Right	Rechts	Droite	Derecho
RHD	Right hand drive vehicle	Fahrzeug mit Rechtslenkung	Véhicule à conduite à gauche	Derecha vehículo con tracción a,
SDM	Sensing and diagnostic module	Sensor-und Diagnosemodul	Module de diagnostic et de detection	Módulo de detección y diagnosis
ST	Starter	Starter	Démarreur	Arrancador
TCC	Torque converter clutch	Drehmomentwandlerkupplung	Accouplement du convertisseur de couple	Embrague del convertidor de par
TCM	Transmission control module	Getriebe-steuermodul	Modulle de commande de transmission	Módulo de control de la transmisión
VIV	Variable inhalation valve	Variables Einlassventil	Soupape d'aspiration variable	Válvula de aspiración variable
VSS	Vehicle speed sensor	Fahrzeuggeschwindigkeit-Sensor	Détecteur de vitesse du véhicule	Sensor de velocidad del vehículo
VSV	Vacuum switching valve	Unterdruckschaltventil	Valve à dépression	Válvula de conmutación de vacío
VVT	Variable valve timing	Variable Ventilsteuerung	Distribution à programme variable	Distribución variable de válvulas

Wire / connector color symbols
Symbole der Kabel und Steckerfarben
Symboles des codes couleur câbles / connecteurs
Símbolos de los colores de los cables / conectores

Symbol	Wire / Connector Color	Kabel und Steckerfarben	Couleur câbles / connecteurs	colores de los cables / conectores
BLK	Black	Schwarz	Noir	Negro
BLU	Blue	Blau	Bleu	Azul
BRN	Brown	Braun	Marron	Marrón
GRN	Green	Grün	Vert	Verde
GRY	Gray	Grau	Gris	Gris
LT BLU	Light blue	Hellblau	Bleu clair	Azul claro
LT GRN	Light green	Hellgrün	Vert clair	Verde claro
ORN	Orange	Orange	Orange	Naranja
RED	Red	Rot	Rouge	Rojo
WHT	White	Weiß	Blanc	Blanco
YEL	Yellow	Gelb	Jaune	Amarillo
PNK	Pink	Rosa	Rose	Rosa
PPL	Purple	Lila	Violet	Violeta
N	Natural	Natürlich	Naturel	Natural

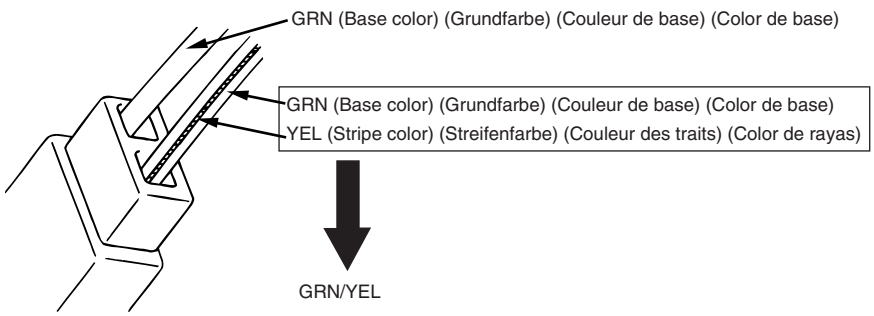

Connector layout diagram
Stecker-layout-diagramm
Schéma de disposition des blocs raccord de câblage
Diagrama de disposición de conectores

Engine compartment
Motorraum
Compartiment moteur
Compartimento del motor

B: A/C harness
B: Klimaanlagen-kabelbaum
B: Harnais C/A
B: Cableado preformado de A/C
C: Engine harness
C: Motorkabelbaum
C: Faisceau de fils électriques de moteur
C: Mazo de cables del motor

Type 2, 3

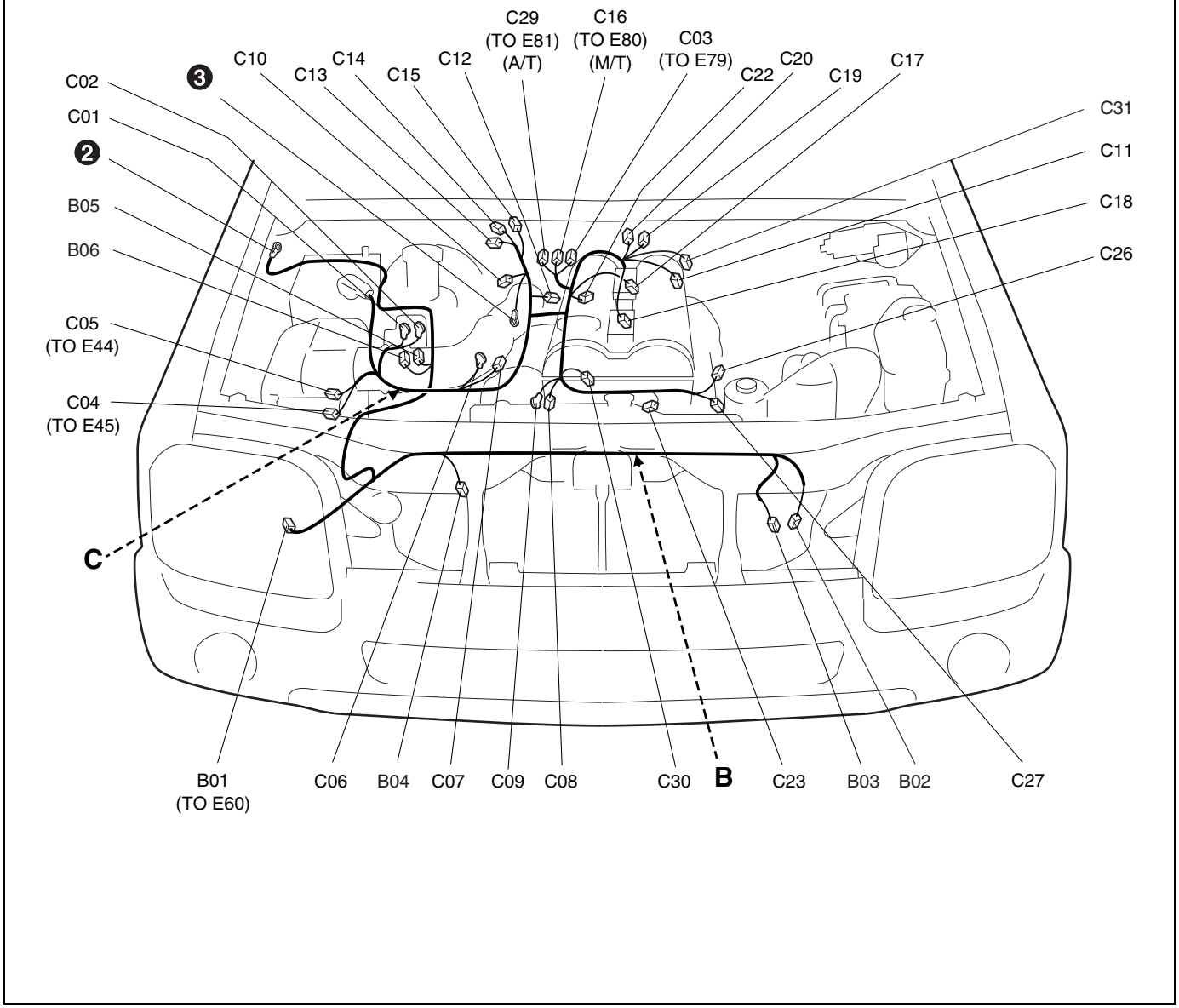

No./Color	Connective position	Anschlussposition	Position de connexion	Posición de conexión
	A/C harness	Klimaanlagen-kabelbaum	Harnais C/A	Cableado preformado de A/C
B01/N	Main harness (To E60)	Hauptkabelbaum (ZUM E60)	Faisceau de fils électriques principal (AU E60)	Mazo de cables principal (AL E60)
B02/BLK	A/C compressor	Hauptkabelbaum	Faisceau de fils électriques principal	Mazo de cables principal
B03/GRY	Dual pressure switch	Doppel-druckschalter	Commutateur de manometre double	Interruptor de presión doble
B04/GRY	A/C condenser fan motor	Klimaanlagenkondensator-lüftermotor	Moteur de ventilateur de condensateur de climatiseure	Motor del ventilador del condensador de A/C
B05/N	A/C condenser fan relay	Klimaanlagenkondensatorgebläse-relais	Relais de ventilateur de condenseur de climatisation	Relé del ventilador del condensador del aire acondicionado
B06/N	Fuse	Sicherung	Fusible	Fusible
	Engine harness	Motorkabelbaum	Faisceau de fils électriques de moteur	Mazo de cabled del motor
C01/N	Main fuse	Hauptsicherung	Fusible principal	Fusible principal
C02/N	Main fuse	Hauptsicherung	Fusible principal	Fusible principal
C03/GRY	Main harness (To E79)	Hauptkabelbaum (ZUM E79)	Faisceau de fils électriques principal (AU E79)	Mazo de cables principal (AL E79)
C04/GRY	Main harness (To E45)	Hauptkabelbaum (ZUM E45)	Faisceau de fils électriques principal (AU E45)	Mazo de cables principal (AL E45)
C05/GRY	Main harness (To E44)	Hauptkabelbaum (ZUM E44)	Faisceau de fils électriques principal (AU E44)	Mazo de cables principal (AL E44)
C06/N	Starting motor	Anlasser	Moteur de depart	Motor de arranque
C07/N	Starting motor	Anlasser	Moteur de depart	Motor de arranque
C08/GRY	Generator	Lichtmaschine	Générateur	Generador
C09/N	Generator	Lichtmaschine	Générateur	Generador
C10/N	Back-up light switch	Rückfahrleu-chtenschalter	Interrupteur de feux de marche arrière	Interruptor de la luz de marcha atrás
C11/GRN	Heated oxygen sensor #1	Beheizte lambda-sonde #1	Capteur d'oxygène chauffé #1	Sensor de oxígeno calentado #1
C12/GRY	Knock sensor	Klopfsensor	Detecteur de detonation	Sensor de golpeteo
C13/GRY	Shift solenoid	Schaltmagnet	Solénoïde de sélection	Solenoide de cambios
C14/N	Vehicle input / output shaft speed sensor	Fahrzeug-eingangs- / ausgangswellen-drehzahlfuhler	Capteur de vitesse d'arbre d'entrèe / sortie du vèhicule	Sensor de velocidad de eje de entrada / salida del vehiculo
C15/BLK	Transmission range sensor	Fahrbereichssensor	Capteur de position de vitesse	Sensor de posicion de la transmision
C16/BLK	Main harness (To E80)	Hauptkabelbaum (ZUM E80)	Faisceau de fils électriques principal (AU E80)	Mazo de cables principal (AL E80)
C17/GRY	Ignition coil #1 & #4	Zündspule #1 & #4	Bobine d'allumage #1 & #4	Bobina de encendido #1 & #4
C18/GRY	Ignition coil #2 & #3	Zündspule #2 & #3	Bobine d'allumage #2 & #3	Bobina de encendido #2 & #3
C19/GRY	Water temperature sensor	Wassertemperatursensor	Capteur de température d'eau	Sensor de la temperatura del agua
C20/GRY	EGR valve	AGR-ventil	Soupape d'EGR	Valvula EGR
C22/BLK	MAP sensor	MAP-sensor	Détecteur MAP	Sensor de MAP
C23/GRY	Cam shaft position sensor	Nockenwellen-positionsgeber	Capteur de position d'arbre a cames	Sensor de posicion del arbol de levas
C26/N	Oil pressure switch	Öldruckschalter	Interrupteur de pression d'huile	Interruptor de presión de aceite
C27/N	PSP switch	PSP-schalter	Commutateur PSP	Interruptor de PSP
C29/BLK	Main harness (To E81)	Hauptkabelbaum (ZUM E81)	Faisceau de fils électriques principal (AU E81)	Mazo de cables principal (AL E81)
C30/GRY	Crank shaft position sensor	Kurbelwellen-positionsgeber	Capteur de position de vilebrequin	Sensor de posicion del eje del cigüeñal

	Engine harness	Motorkabelbaum	Faisceau de fils électriques de moteur	Mazo de cabled del motor
C31/GRY	Heated oxygen sensor #2	Beheizte lambda-sonde #2	Capteur d'oxygène chauffé #2	Sensor de oxígeno calentado #2

A: Battery harness
A: Batterie-KabelbFaum
A: Faisceau de câbles de la batterie
A: Cableado preformado de la batería
C: Engine harness
C: Motorkabelbaum
C: Faisceau de fils électriques de moteur
C: Mazo de cables del motor

DSL

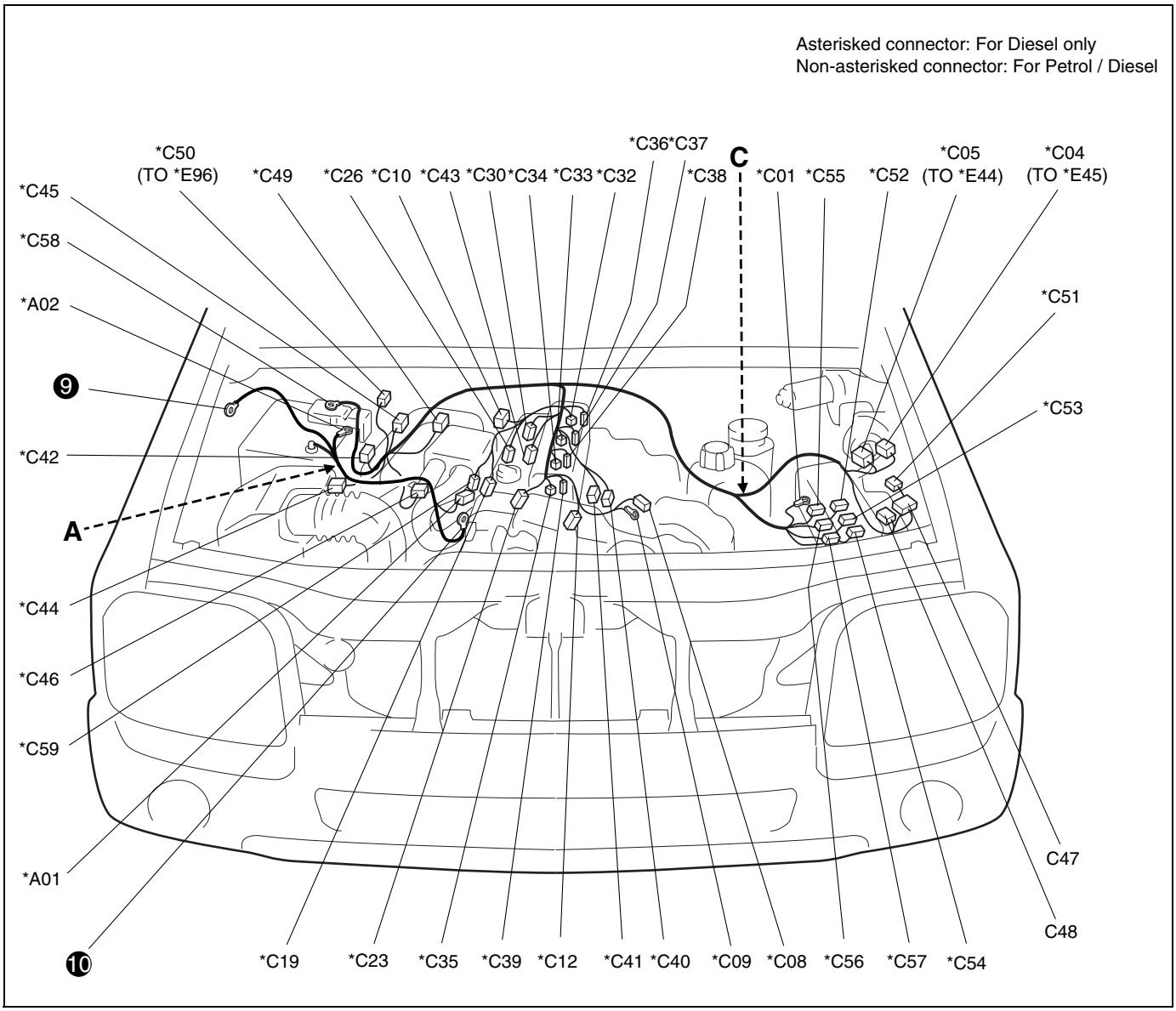

No./Color	Connective position	Anschlussposition	Position de connexion	Posición de conexión
	Battery harness	Batterie-KabelbFaum	Faisceau de câbles de la batterie	Cableado preformado de la batería
*A01/-	Starting motor	Anlasser	Moteur de depart	Motor de arranque
*A02/-	BATT			
	Engine harness	Motorkabelbaum	Faisceau de fils électriques de moteur	Mazo de cabled del motor
*C01/-	Main fuse	Hauptsicherung	Fusible principal	Fusible principal
*C04/GRY	Main harness (To *E45)	Hauptkabelbaum (ZUM *E45)	Faisceau de fils électriques principal (AU *E45)	Mazo de cables principal (AL *E45)
*C05/BLK	Main harness (To *E44)	Hauptkabelbaum (ZUM *E44)	Faisceau de fils électriques principal (AU *E44)	Mazo de cables principal (AL *E44)
*C08/GRY	Generator	Lichtmaschine	Générateur	Generador
*C09/-	Generator	Lichtmaschine	Générateur	Generador

	Engine harness	Motorkabelbaum	Faisceau de fils électriques de moteur	Mazo de cabled del motor
*C10/BLK	Back-up light switch	Rückfahrleu-chtenschalter	Interrupteur de feux de marche arrière	Interruptor de la luz de marcha atrás
*C12/BRN	Knock sensor	Klopfsensor	Detecteur de detonation	Sensor de golpeteo
*C19/BLK	ECT sensor	ECT-sensor	Détecteur ECT	Sensor de ECT
*C23/BLK	CMP sensor	CMP-sensor	Détecteur CMP	Sensor de CMP
*C26/N	Oil pressure switch	Öldruckschalter	Interrupteur de pression d'huile	Interruptor de presión de aceite
*C30/BLK	CKP sensor	CKP-sensor	Détecteur CKP	Sensor de CKP
*C32/BLK	Glow plug #1	Glühkerze #1	Bougie de prechauffage #1	Bujia incandesdescente #1
*C33/BLK	Glow plug #2	Glühkerze #2	Bougie de prechauffage #2	Bujia incandesdescente #2
*C34/BLK	Glow plug #3	Glühkerze #3	Bougie de prechauffage #3	Bujia incandesdescente #3
*C35/BLK	Glow plug #4	Glühkerze #4	Bougie de prechauffage #4	Bujia incandesdescente #4
*C36/GRY	Injector #1	Einspritzdüse #1	Injecteur #1	Inyector #1
*C37/GRY	Injector #2	Einspritzdüse #2	Injecteur #2	Inyector #2
*C38/GRY	Injector #3	Einspritzdüse #3	Injecteur #3	Inyector #3
*C39/GRY	Injector #4	Einspritzdüse #4	Injecteur #4	Inyector #4
*C40/BRN	Inlet valve drive	Einlaßventilantrieb	Commande de valve d'admission	Mando de la válvula de admisión
*C41/GRN	Fuel temp sensor	Kraftstofftemperatursensor	Capteur de température de carburant	Sensor de temperatura del combustible
*C42/GRY	Supplementary fuse box No.1	Zusatzsicherungskasten Nr.1	Boîte à fusibles supplémentaires n°1	Caja de fusibles suplementario Nº1
*C43/BLK	Rail pressure sensor	Common-Rail-Drucksensor	Capteur de pression de rail	Sensor de presión del riel
*C44/GRY	Inlet air sensor	Einlaßluftsensor	Capteur d'air admission	Sensor del aire de admisión
*C45/GRY	Exhaust air sensor	Abgasluftsensor	Capteur d'air échappement	Sensor del aire de escape
*C46/GRY	EGR valve	EGR-ventil	Soupape EGR	Valvula EGR
*C47/BRN	ECM			
*C48/GRY	ECM			
*C49/BLK	Boost pressure sensor	Ladedrucksensor	Capteur de surpression	Sensor de presión de refuerzo
*C50/GRY	Main harness (To *E96)	Haupt-Kabelbaum (ZUM *E96)	Faisceau de câbles principal (AU *E96)	Cableado preformado principal (AL *E96)
*C51/BLK	Glow controller	Flammwächter	Régulateur de préchauffage	Controlador de incandescencia
*C52/BLK	Thermo amplifier relay	Temperatur-Meßkerzen-verstärker-Relais	Relais d'ampli de bougie thermique	Relé de amplificador térmico
*C53/BLK	Radiator fan control relay #3	Kühlergebläsesteuerrelais #3	Relais de commande de ventilateur de radiateur #3	Relé de control del relé del radiador #3
*C54/BLK	Main relay	Hauptrelais	Relais principal	Relé principal
*C55/BLK	Compressor relay	Kompressorrelais	Relais de compresseur	Relé del compresor
*C56/BLK	Radiator fan control relay #1	Kühlergebläsesteuerrelais #1	Relais de commande de ventilateur de radiateur #1	Relé de control del relé del radiador #1
*C57/BLK	Radiator fan control relay #2	Kühlergebläsesteuerrelais #2	Relais de commande de ventilateur de radiateur #2	Relé de control del relé del radiador #2
*C58/BLK	Supplementary fuse box No.1	Zusatzsicherungskasten Nr. 1	Boîte à fusibles supplémentaires n°1	Caja de fusibles suplementario Nº1
*C59/N	Starting motor	Anlasser	Moteur de depart	Motor de arranque

E: Main harness
E: Hauptkabelbaum
E: Faisceau de fils électriques principal
E: Mazo de cables principal

Type 2, 3

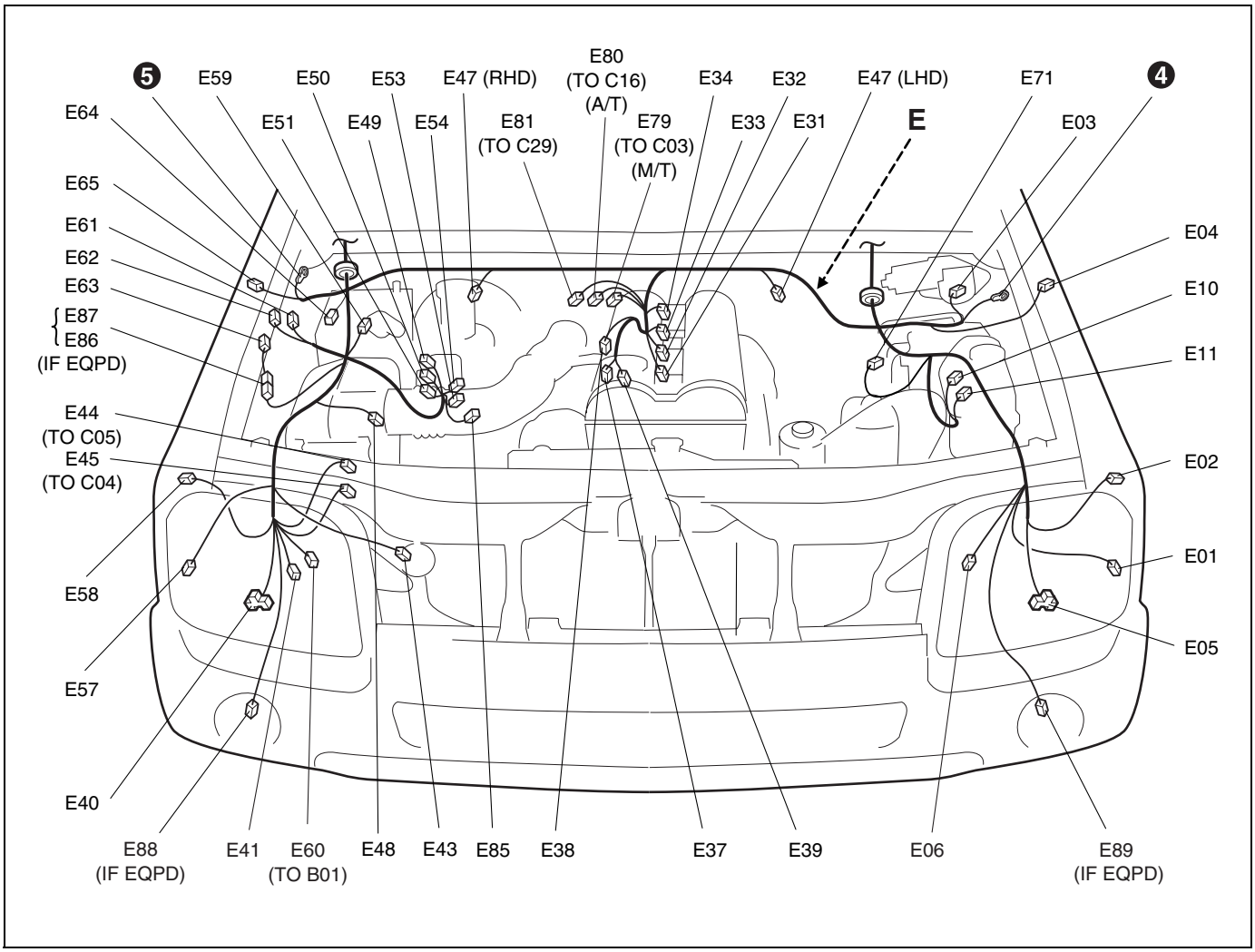

No./Color	Connective position	Anschlussposition	Position de connexion	Posición de conexión
	Main harness	Hauptkabelbaum	Faisceau de fils électriques principal	Mazo de cables principal
E01/N	Front position light (L)	Vordere parkleuc-hte (L)	Feu de position avant (G)	Luz de posición frontal (IZQ.)
E02/GRY	Front turn signal light (L)	Frontblinkleuchte (L)	Clignotant avant (G)	Luz de la señal de giro frontal (IZQ.)
E03/BLK	Front wiper motor	Frontscheibenwischer-motor	Moteur d'essuie-glace avant	Motor del limpiador frontal
E04/N	Side turn signal light (L)	Seitenblnkleuchte (L)	Clignotant lateral (G)	Luz de la señal de giro lateal (IZQ.)
E05/BLK	Head light (L)	Scheinwerf-erlicht (L)	Phare (G)	Faro (IZQ.)
E06/BLK	Head light beam leveling actuator (L)	Scheinwerferstrahl-nivellierstellglied (L)	Commande de réglage du faisceau de phare (G)	Actuador de nivelación del haz de luz de los faros (IZQ.)
E10/N	Front washer motor	Windschutzscheiben-waschermotor	Moteur de lave-glace de pare-brise	Motor del lavador del parabrisas
E11/GRN	Rear washer motor	Heckscheiben-waschermotor	Moteur de lave-glace arrière	Motor del lavador trasero
E31/GRY	Injector #1	Einspritzdüse #1	Injecteur #1	Inyector #1
E32/GRY	Injector #2	Einspritzdüse #2	Injecteur #2	Inyector #2
E33/GRY	Injector #3	Einspritzdüse #3	Injecteur #3	Inyector #3
E34/GRY	Injector #4	Einspritzdüse #4	Injecteur #4	Inyector #4

No./Color	Connective position	Anschlussposition	Position de connexion	Posición de conexión
	Main harness	Hauptkabelbaum	Faisceau de fils électriques principal	Mazo de cables principal
E37/BLK	EVAP canister purge vsv	EVAP spülluft ventil	Clapet de purge cartouche d'EVAP	Válvula de purga del recipiente EVAP
E38/BLK	Throttle position sensor	Drosselklappenöffnungssensor	Détecteur de position du papillon	Sensor de posición del acelerador
E39/GRY	IAC valve	IAC-ventil	Valve IAC	Válvula IAC
E40/BLK	Head light (R)	Scheinwerf-erlicht (R)	Phare (D)	Faro (DER.)
E41/BLK	Head light beam leveling actuator (R)	Scheinwerferstrahl-nivellierstellglied (R)	Commande de réglage du faisceau de phare (D)	Actuador de nivelación del haz de luz de los faros (DER.)
E43/BLK	Horn	Hupe	Avertisseur	Bocina
E44/GRY	Engine harness (To C05)	Motorkabelbaum (ZUM C05)	Faisceau de fils électriques de moteur (AU C05)	Mazo de cables del motor (AL C05)
E45/GRY	Engine harness (To C04)	Motorkabelbaum (ZUM C04)	Faisceau de fils électriques de moteur (AU C04)	Mazo de cables del motor (AL C04)
E47/N	Brake fluid level switch	Bremsflüssigkeitsstandschalter	Contacteur de niveau de liquide de frein	Interruptor de nivel de fluido de frenos
E48/BLU	IAT sensor	IAT-sensor	Détecteur IAT	Sensor de IAT
E49/BRN	Main fuse	Hauptsicherung	Fusible principal	Fusible principal
E50/BLK	Main fuse	Hauptsicherung	Fusible principal	Fusible principal
E51/BLK	Main fuse	Hauptsicherung	Fusible principal	Fusible principal
E53/GRN	Main relay	Hauptrelais	Relais principal	Relé principal
E54/BLK	Fuel pump relay	Kraftstoff pumpenrelais	Relais de pompe à carburant	Relé de la bomba de combustible
E57/N	Front position light (R)	Vordere parkleuc-hte (R)	Feu de position avant (D)	Luz de posición frontal (DER.)
E58/GRY	Front turn signal light (R)	Frontblinkleuchte (R)	Clignotant avant (D)	Luz de la señal de giro frontal (DER.)
E59/N	Front wheel sensor	Vorderradsensor	Capteur de roue avant	Sensor de rueda delantera
E60/N	A/C harness (To B01)	Klimaanlagen-kabelbaum (ZUM B01)	Harnais C/A (AU B01)	Cableado preformado de A/C (AL B01)
E61/RED	4WD VSV	4WD VSV	VSV 4 roues motrices	VSV de 4WD
E62/GRY	2WD VSV	2WD VSV	VSV 2 roues motrices	VSV de 2WD
E63/N	Vacuum switch	Unterdruckschalter	Interrupteur d' aspiration	Interruptor de vacio
E64/N	Fog light engine harness	Nebelscheinwerfer-motorkabelbaum	Harnais du moteur d' anti-brouillard	Cableado preformado del motor de la luz de neblina
E65/N	Side turn signal light (R)	Seitenblinkleuchte (R)	Clignotant lateral (D)	Luz de la señal de giro lateal (DER.)
E71/BLK	ABS control module	ABS-steuermodul	Module de commande de l'ABS	Módulo de control del ABS
E79/GRY (M/T)	Engine harness (To C03)	Motorkabelbaum (ZUM C03)	Faisceau de fils électriques de moteur (AU C03)	Mazo de cables del motor (AL C03)
E80/BLK (A/T)	Engine harness (To C16)	Motorkabelbaum (ZUM C16)	Faisceau de fils électriques de moteur (AU C16)	Mazo de cables del Motor (AL C16)
E81/BLK	Engine harness (To C29)	Motorkabelbaum (ZUM C29)	Faisceau de fils électriques de moteur (AU C29)	Mazo de cables del motor (AL C29)
E85/BLU	Main fuse	Hauptsicherung	Fusible principal	Fusible principal
E86/N (IF EQPD)	Vacuum switch harness (To E87)	Kabelbaum des Unterdruckschalters (ZUM E87)	Faisceau de câbles du contacteur de vide (AU E87)	Mazo de cables del interruptor de vacío (AL E87)
E87/N (IF EQPD)	Main harness (To E86)	Hauptkabelbaum (ZUM E86)	Faisceau de fils électriques principal (AU E86)	Mazo de cables principal (AL E86)
E88/N (IF EQPD)	Front fog light (R)	Nebelscheinwerfer (R)	Anti-brouillard avant (D)	Luz de neblina delantera (DER.)
E89/N (IF EQPD)	Front fog light (L)	Vordere nebelleuchten (L)	Feu de d' antibroillard (G)	Antiniebla frontal (IZQ.)

E: Main harness
E: Hauptkabelbaum
E: Faisceau de fils électriques principal
E: Mazo de cables principal

DSL

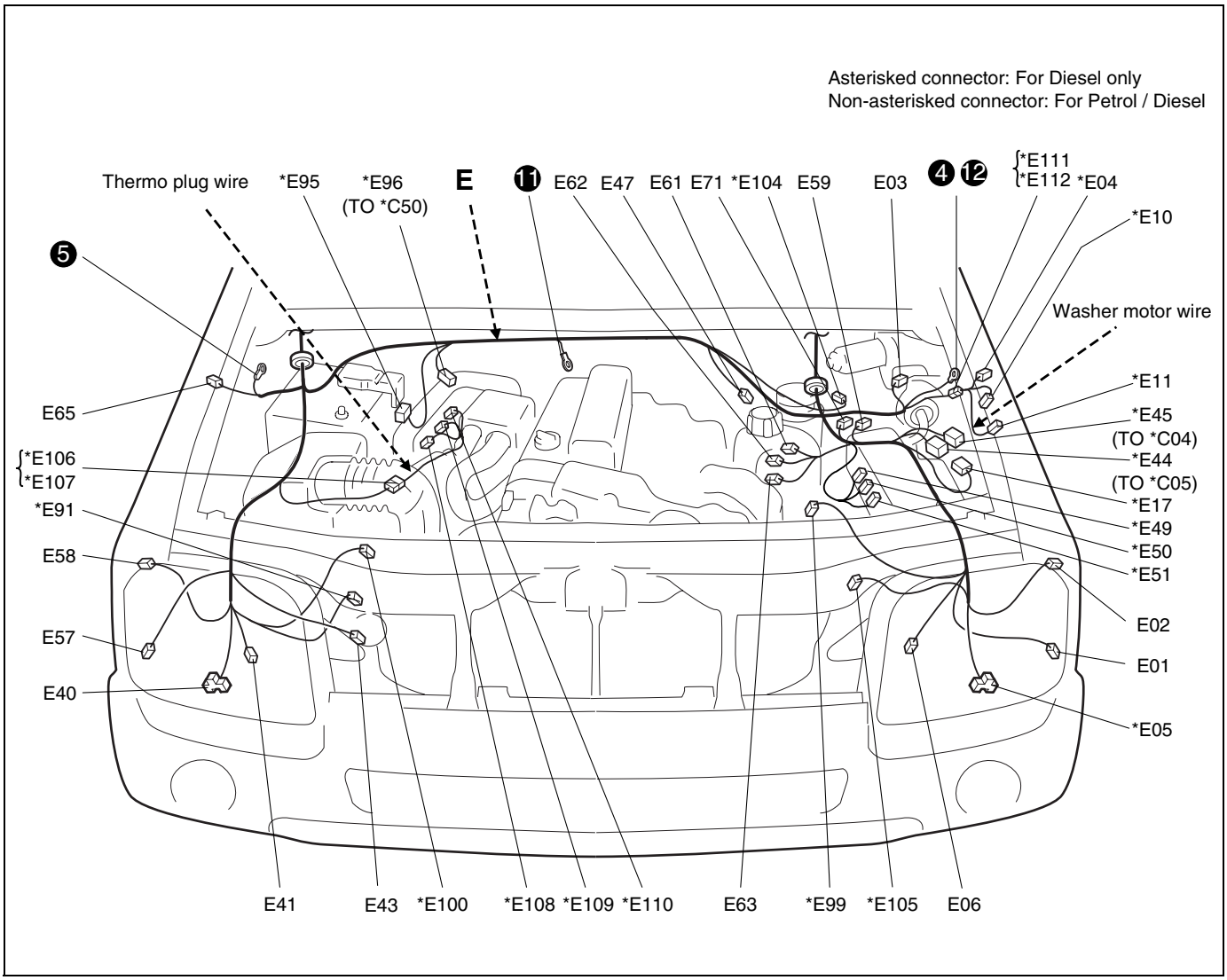

No./Color	Connective position	Anschlussposition	Position de connexion	Posición de conexión
	Main harness	Hauptkabelbaum	Faisceau de fils électriques principal	Mazo de cables principal
E01/N	Front position light (L)	Vordere parkleuc-hte (L)	Feu de position avant (G)	Luz de posición frontal (IZQ.)
E02/GRY	Front turn signal light (L)	Frontblinkleuchte (L)	Clignotant avant (G)	Luz de la señal de giro frontal (IZQ.)
E03/BLK	Windshield wiper motor	Windschutzscheiben-Wischermotor	Moteur d'essuie-glace de parebrise	Motor del limpiaparabrisas
*E04/-	Side turn signal light (L)	Seitenblnkleuchte (L)	Clignotant lateral (G)	Luz de la señal de giro lateal (IZQ.)
*E05/BLK	Head light (L)	Scheinwerf-erlicht (L)	Phare (G)	Faro (IZQ.)
E06/BLK	Head light beam leveling actuator (L)	Scheinwerferstrahl-nivellierstellglied (L)	Commande de réglage du faisceau de phare (G)	Actuador de nivelación del haz de luz de los faros (IZQ.)
*E10/N	Windsield washer motor	Waschermotor	Moteur de lave-glace	Motor del lavador del parabrisas
*E11/BLK	Rear washer motor	Heckscheiben-waschermotor	Moteur de lave-glace arrière	Motor del lavador trasero
*E17/BLK	ECM			
E40/BLK	Head light (R)	Scheinwerf-erlicht (R)	Phare (D)	Faro (DER.)

No./Color	Connective position	Anschlussposition	Position de connexion	Posición de conexión
	Main harness	Hauptkabelbaum	Faisceau de fils électriques principal	Mazo de cables principal
E41/BLK	Head light beam leveling actuator (R)	Scheinwerferstrahl-nivellierstellglied (R)	Commande de réglage du faisceau de phare (D)	Actuador de nivelación del haz de luz de los faros (DER.)
E43/BLK	Horn	Hupe	Avertisseur	Bocina
*E44/BLK	Engine harness (To *C05)	Motorkabelbaum (ZUM *C05)	Faisceau de fils électriques de moteur (AU *C05)	Mazo de cables del motor (AL *C05)
*E45/GRY	Engine harness (To *C04)	Motorkabelbaum (ZUM *C04)	Faisceau de fils électriques de moteur (AU *C04)	Mazo de cables del motor (AL *C04)
E47/N	Brake fluid level switch	Bremsflüssigkeitsstandschalter	Contacteur de niveau de liquide de frein	Interruptor de nivel de fluido de frenos
*E49/N	Main fuse	Hauptsicherung	Fusible principal	Fusible principal
*E50/N	Main fuse	Hauptsicherung	Fusible principal	Fusible principal
*E51/BRN	Main fuse	Hauptsicherung	Fusible principal	Fusible principal
E57/N	Front position light (R)	Vordere parkleuc-hte (R)	Feu de position avant (D)	Luz de posición frontal (DER.)
E58/GRY	Front turn signal light (R)	Frontblinkleuchte (R)	Clignotant avant (D)	Luz de la señal de giro frontal (DER.)
E59/BLK (IF EQPD)	Front wheel sensor	Vorderradsensor	Capteur de roue avant	Sensor de rueda delantera
E61/RED	4WD VSV	4WD VSV	VSV 4 roues motrices	VSV de 4WD
E62/GRY	2WD VSV	2WD VSV	VSV 2 roues motrices	VSV de 2WD
E63/N	Vacuum switch	Unterdruckschalter	Interrupteur d' aspiration	Interruptor de vacio
E65/N	Side turn signal light (R)	Seitenblinkleuchte (R)	Clignotant lateral (D)	Luz de la señal de giro lateal (DER.)
E71/BLK (IF EQPD)	ABS control module	ABS-steuermodul	Module de commande de l'ABS	Módulo de control del ABS
*E91/GRY	Radiator fan motor	Kühlergebläse-motor	Moteur de ventilateur de radiateur	Motor del ventilador del radiador
*E95/BRN	Supplementary fuse box No.1	Zusatzsicherungskasten Nr. 1	Boîte à fusibles supplémentaires n°1	Caja de fusibles suplementario Nº1
*E96/GRY	Engine harness (To *C50)	Motorkabelbaum (ZUM *C50)	Faisceau de fils électriques de moteur (AU *C50)	Mazo de cables del motor (AL *C50)
*E99/BLK	A/C compressor	Klimaanlagen-kompressor	Compresseur A/C	Compresor del acondicionador de aire
*E100/BLK	A/C pressure sensor	Klimaanlagendrucksensor	Capteur de pression d'A/C	Sensor de presion de A/C
*E104/GRY	Brake vacuum sensor	Bremsunterdrucksensor	Capteur de vide de frein	Sensor de vacío del freno
*E105/YEL	Forward sensor	Vorwärtssenor	Capteur avant	Sensor de avance
*E106/N	Main harness (To *E107)	Haupt-Kabelbaum (ZUM *E107)	Faisceau de câbles principal (AU *E107)	Cableado preformado principal (AL *E107)
*E107/N	Thermo plug wire (To *E106)	Temperatur-Meßkerzenleiter (ZUM *E106)	Conducteur de bougie thermique (AU *E106)	Hilo de la clavija térmica (AL *E106)
*E108/N	Thermo plug #1	Temperatur-Meßkerze #1	Bougie thermique #1	Clavija térmica #1
*E109/N	Thermo plug #2	Temperatur-Meßkerze #2	Bougie thermique #2	Clavija térmica #2
*E110/N	Thermo plug #3	Temperatur-Meßkerze #3	Bougie thermique #3	Clavija térmica #3
*E111/GRY	Washer motor wire (To *E112)	Waschermotorleitung (ZUM *E112)	Câblage de moteur de lave-glace (AU *E112)	Cable del motor del lavador (AL *E112)
*E112/-	Main harness (To *E111)	Hauptkabelbaum (ZUM *E111)	Faisceau de fils électriques principal (AU *E111)	Mazo de cables principal (AL *E111)

Instrument panel
Armaturenbrett
Panmeau d'instruments
Tablero de instrumentos

E: Main harness
E: Hauptkabelbaum
E: Faisceau de fils électriques principal
E: Mazo de cables principal

Type 2, 3 (RHD)

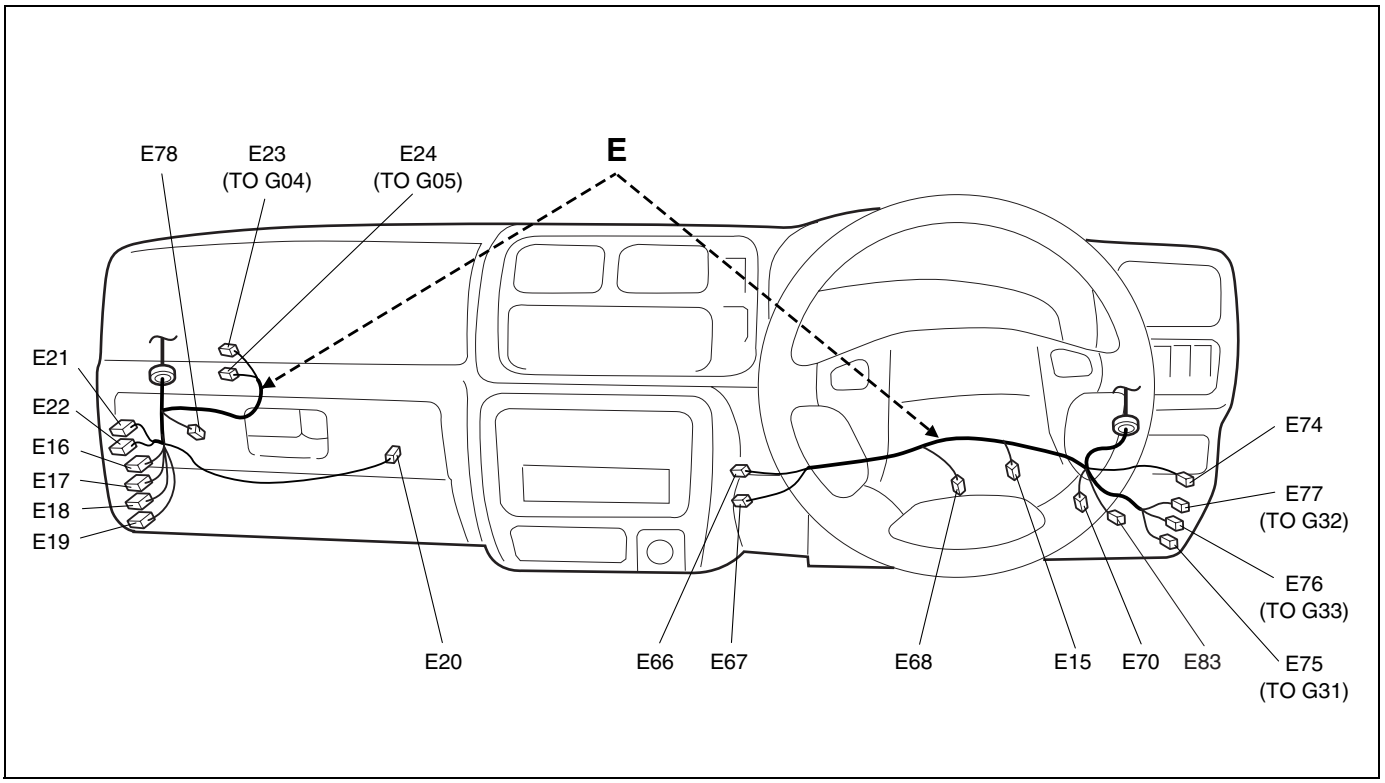

Type 2, 3 (LHD)

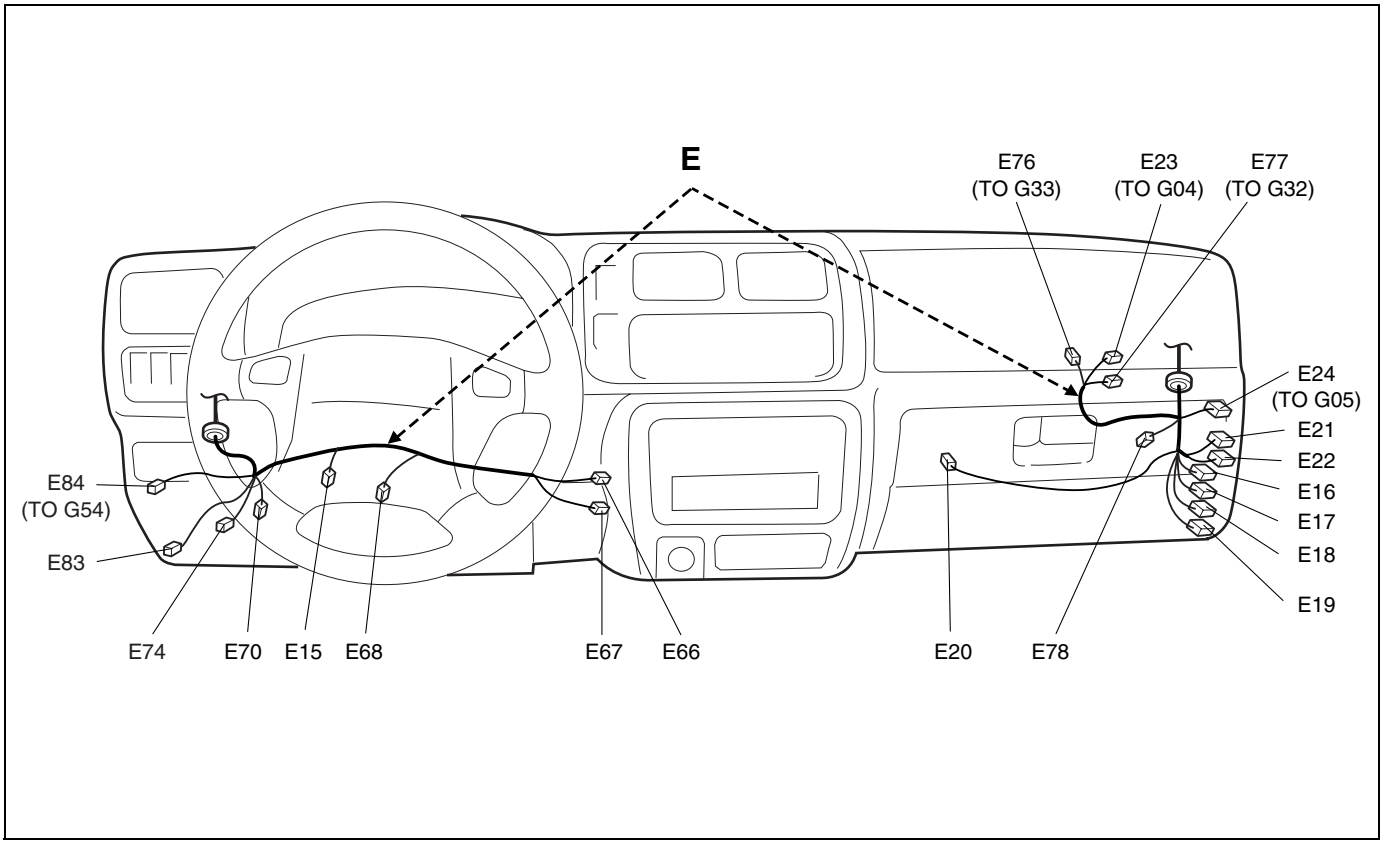

DSL

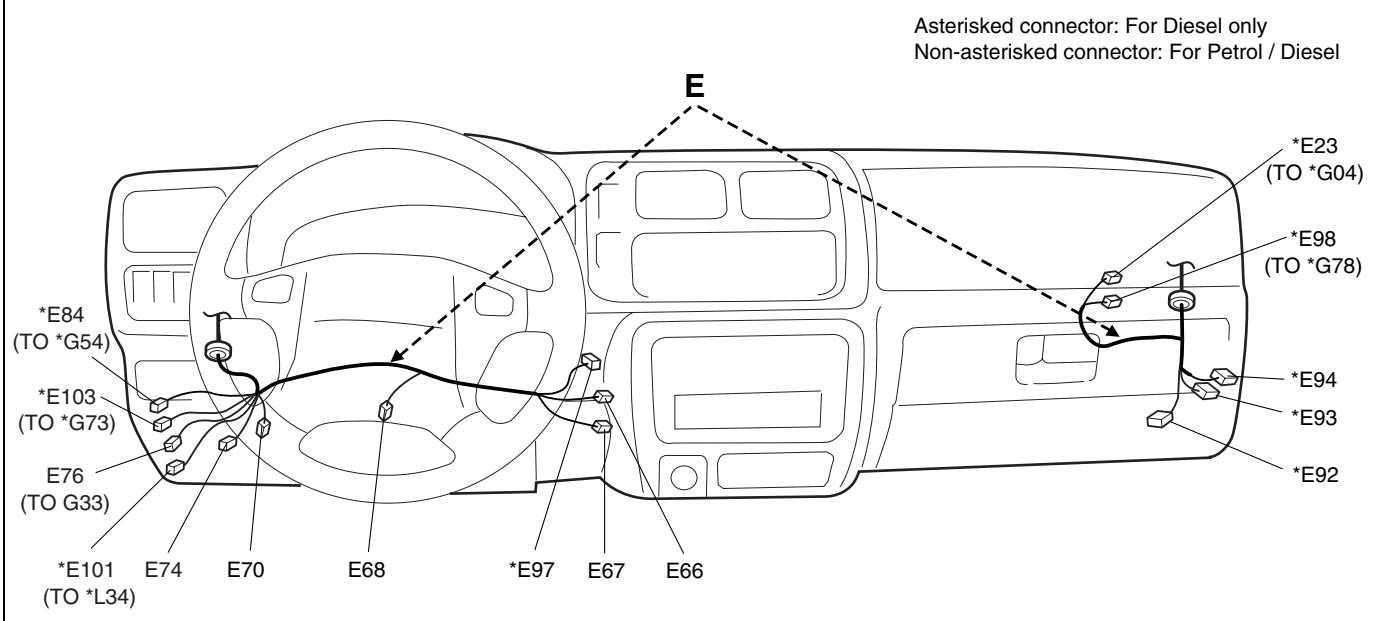

No./Color	Connective position	Anschlussposition	Position de connexion	Posición de conexión
	Main harness	Hauptkabelbaum	Faisceau de fils électriques principal	Mazo de cables principal
E15/BLK	Noise suppressor	Störfunkenunterdrücker	Suppresseur de bruit	Supresor de ruido
E16/N	CO adjuster	CO-einsteller	Dispositif de réglage de CO	Ajustador de CO
E17/N	ECM			
E18/N	ECM			
E19/N	ECM			
E20/N	Thermistor	Thermistor	Thermistance	Termistor
E21/GRN	Transaxle control module	Getriebesteuermodul	Module de commande de la transmission	Modulo de control de la transmision
E22/GRN	Transaxle control module	Getriebesteuermodul	Module de commande de la transmission	Modulo de control de la transmision
E23/BLU (Type 2, 3)	Instrument panel harness (To G04)	Armaturenbrett-kabelbaum (ZUM G04)	Faisceau de fils électriques de planche de bord (AU G04)	Mazo de cables del tablero de instrumentos (AL G04)
*E23/BLU (DSL)	Instrument panel harness (To *G04)	Armaturenbrett-kabelbaum (ZUM *G04)	Faisceau de fils électriques de planche de bord (AU *G04)	Mazo de cables del tablero de instrumentos (AL *G04)
E24/N	Instrument panel harness (To G05)	Armaturenbrett-kabelbaum (ZUM G05)	Faisceau de fils électriques de planche de bord (AU G05)	Mazo de cables del tablero de instrumentos (AL G05)
E66/N	Blower fan motor register	Gebläsemotor-widerstand	Resistance du moteur de ventilateur soufflant	Resistencia del motor del ventilador soplador
E67/N	Blower fan motor	Gebläsemotor	Moteur de ventilateur soufflant	Motor del ventilador soplador
E68/N	Brake light switch	Bremslicht-schalter	Interrupteur de feux stop	Interruptor de la luz del freno
E70/BLU	Diagnosis connector (ABS)	Diagnosestecker (ABS)	Connecteur de diagnostic (ABS)	Conector de diagnosis (ABS)
E74/YEL	4WD controller	4WD-steuereinheit	Commande 4x4	Cotrolador de tracción en las cuatro ruedas
E75/BLU (RHD)	Instrument panel harness (To G31)	Armaturenbrett-kabelbaum (ZUM G31)	Faisceau de fils électriques de planche de bord (AU G31)	Mazo de cables del tablero de instrumentos (AL G31)

No./Color	Connective position	Anschlussposition	Position de connexion	Posición de conexión
	Main harness	Hauptkabelbaum	Faisceau de fils électriques principal	Mazo de cables principal
E76/N	Instrument panel harness (To G33)	Armaturenbrett-kabelbaum (ZUM G33)	Faisceau de fils électriques de planche de bord (AU G33)	Mazo de cables del tablero de instrumentos (AL G33)
E77/N	Instrument panel harness (To G32)	Armaturenbrett-kabelbaum (ZUM G32)	Faisceau de fils électriques de planche de bord (AU G32)	Mazo de cables del tablero de instrumentos (AL G32)
E78/N	Diagnosis connector (ECM)	Diagnosestecker (ECM)	Connecteur de diagnostic (ECM)	Conector de diagnosis (ECM)
E83/N	Fog light instrument panel harness	Nebelscheinwerfer-instrumententafel-kabelbaum	Harnais du panneau d' instruments anti-brouillard	Cableado preformado del tablero de instrumentos de luz de neblina
E84/N (Type 2, 3)	Instrument panel harness (To G54)	Armaturenbrett-kabelbaum (ZUM G54)	Faisceau de fils électriques de planche de bord (AU G54)	Mazo de cables del tablero de instrumentos (AL G54)
*E84/N (DSL)	Instrument panel harness (To *G54)	Armaturenbrett-kabelbaum (ZUM *G54)	Faisceau de fils électriques de planche de bord (AU *G54)	Mazo de cables del tablero de instrumentos (AL *G54)
*E92/N (DSL)	Thermo amplifier	Temperatur-Meßkerzen-verstärker	Ampli de bougie thermique	Amplificador térmico
*E93/BLK (DSL)	Thermo plug relay #1	Temperatur-Meßkerzen-relais #1	Relais de bougie thermique #1	Relé de clavija térmica #1
*E94/BLK (DSL)	Thermo plug relay #2	Temperatur-Meßkerzen-relais #2	Relais de bougie thermique #2	Relé de clavija térmica #2
*E97/BLK (DSL)	Acceleration pedal sensor	Fahrpedalsensor	Capteur de pédale d'accélérateur	Sensor del pedal del acelerador
*E98/YEL (DSL)	Instrument panel harness (To *G78)	Armaturenbrett-kabelbaum (ZUM *G78)	Faisceau de fils électriques de planche de bord (AU *G78)	Mazo de cables del tablero de instrumentos (AL *G78)
*E101/N (DSL)	Floor harness (To *L34)	Bodenwannen-kabelbaum (ZUM *L34)	Faisceau de fils électriques de plancher (AU *L34)	Mazo de cables del piso (AL *L34)
*E103/BLU (DSL)	Instrument panel harness (To *G73)	Armaturenbrett-kabelbaum (ZUM *G73)	Faisceau de fils électriques de planche de bord (AU *G73)	Mazo de cables del tablero de instrumentos (AL *G73)

G: Instrument panel harness
G: Armaturenbrett-kabelbaum
G: Faisceau de fils électriques de planche de bord
G: Mazo de cables del tablero de instrumentos

Type 2, 3 (RHD)

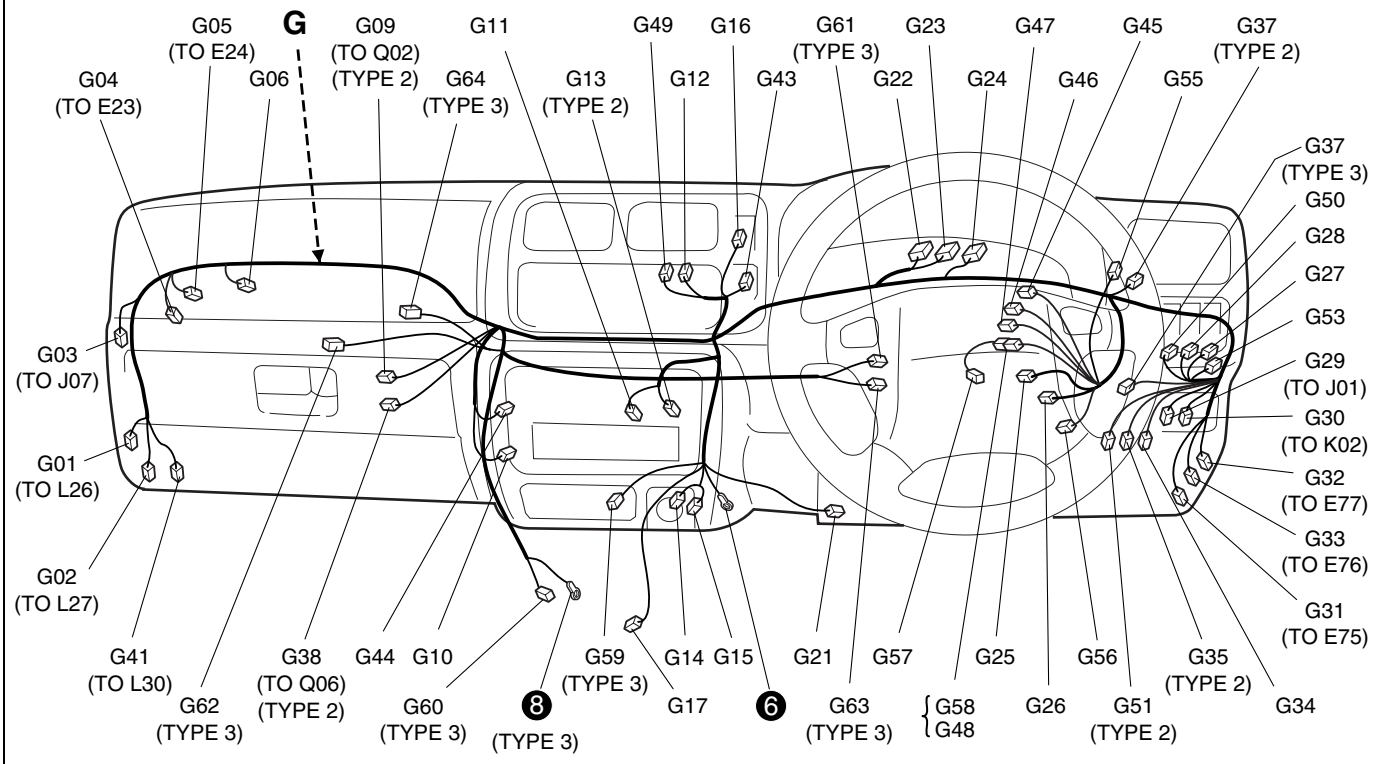

No./Color	Connective position	Anschlussposition	Position de connexion	Posición de conexión
	Instrument panel harness	Armaturenbrett-kabelbaum	Faisceau de fils électriques de planche de bord	Mazo de cables del tablero de instrumentos
G01/N	Floor harness (To L26)	Bodenwannen-kabelbaum (ZUM L26)	Faisceau de fils électriques de plancher (AU L26)	Mazo de cables del piso (AL L26)
G02/BLU	Floor harness (To L27)	Bodenwannen-kabelbaum (ZUM L27)	Faisceau de fils électriques de plancher (AU L27)	Mazo de cables del piso (AL L27)
G03/N	Power window sub wire (To J07)	Fensterheber nebenkabel (ZUM J07)	Fil auxiliaire de lève-glace électrique (AU J07)	Sub-cable de ventanilla electrica (AL J07)
G04/BLU	Main Harness (To E23)	Hauptkabelbaum (ZUM E23)	Faisceau de fils électriques principal (AU E23)	Mazo de cables principal (AL E23)
G05/N	Main harness (To E24)	Hauptkabelbaum (ZUM E24)	Faisceau de fils électriques principal (AU E24)	Mazo de cables principal (AL E24)
G06/BLK	Diode #1	Diode #1	Diode #1	Diodo #1
G09/YEL	Air bag harness (To Q02)	Airbag-kabelbaum (ZUM Q02)	Faisceau de fils électriques de sac gonflable (AU Q02)	Mazo de cables del colchón de aire (AL Q02)
G10/GRY	Door lock controller	Steuereinheit für türverriegelung	Commande de verrouillage des portes	Commande de verrouillage bloqueo de las puertas
G11/BLU	Radio			
G12/N	Blower fan motor switch	Gebläsemotorschalter	Interrupteur du moteur de ventilateur soufflant	Interruptor del motor del ventilador soplador
G13/BLK (Type 2)	Radio			
G14/BLK	Cigar lighter	Zigarette-nanzünder	Allume-cigares	Encendedor de cigarrillos
G15/N	Cigar lighter	Zigarette-nanzünder	Allume-cigares	Encendedor de cigarrillos
G16/GRN	Rear defogger switch	Schalter für heckscheibenentfeuchter	Interrupteur de désembueur arrière	Interruptor del desempañador trasero
G17/N	Shift solenoid	Schaltmagnet	Solénoïde de sélection	Solenoide de cambios
G21/BLK	Data link connector	Datenverbindungss-tekker	Connecteur de transmission de données	Conector de enlace de datos
G22/N	Combination meter	Kombinationsinstrument	Compteur mixte	Medidor de combinación
G23/BLU	Combination meter	Kombinationsinstrument	Compteur mixte	Medidor de combinación
G24/GRY	Combination meter	Kombinationsinstrument	Compteur mixte	Medidor de combinación
G25/BLK	Ignition switch	Zündschalter (Schlüsselschalter)	Contacteur d'allumage (Contacteur)	Interruptor de encendido (Interruptor de la llave)
G26/N	Combination switch	Kombinationsschalter (Lichtschalter)	Commutateur combine (Commutateur de feu)	Interruptor de combinación (Interruptor de las luces)
G27/N	Mirror switch	Spiegelschalter	Interrupteur de rétroviseurs	Interruptor de los retrovisores
G28/BLU	Rear fog light switch	Schalter für hecknebelleuchte	Interrupteur d'anti-brouillard arriére	Interruptor de la luz antiniebla trasera
G29/N	Power window sub wire (To J01)	Fensterheber nebenkabel (ZUM J01)	Fil auxiliaire de lève-glace électrique (AU J01)	Sub-cable de ventanilla electrica (AL J01)
G30/N	Dome light wire (To K02)	Innenraumleuchtenkabel (ZUM K02)	Fil d'éclairage de d'me (AU K02)	Cable de la luz de domo (AL K02)
G31/BLU	Main harness (To E75)	Hauptkabelbaum (ZUM E75)	Faisceau de fils électriques principal (AU E75)	Mazo de cables principal (AL E75)
G32/N	Main harness (To E77)	Hauptkabelbaum (ZUM E77)	Faisceau de fils électriques principal (AU E77)	Mazo de cables principal (AL E77)
G33/N	Main harness (To E76)	Hauptkabelbaum (ZUM E76)	Faisceau de fils électriques principal (AU E76)	Mazo de cables principal (AL E76)
G34/N	Turn signal relay	Blinkerrelais	Relais de clignotant	Relé de la señal de giro
G35/YEL (Type 2)	Supplementary fuse box No.2 (Air bag fuse)	Zusatzsicherungskasten Nr.2 (Airbagsicherung)	Boîte à fusibles supplémentaires n°2 (Fusible de sac gonflable)	Caja de fusibles suplementario Nº2 (Fusible del colchón de aire)
G37/BLK (Type 2)	Horn relay	Hupenrelais	Relais d'avertisseur sonore	Relé de la bocina

No./Color	Connective position	Anschlussposition	Position de connexion	Posición de conexión
	Instrument panel harness	Armaturenbrett-kabelbaum	Faisceau de fils électriques de planche de bord	Mazo de cables del tablero de instrumentos
G37/BLK (Type 3)	Horn relay and seat heater relay	Hupenrelais und Sitzheizungsrelais	Relais d'avertisseur et relais de siège chauffant	Relé de la bocina y relé del calentador de asiento
G38/YEL (Type 2)	Air bag harness (To Q06)	Airbag-kabelbaum (ZUM Q06)	Faisceau de fils électriques de sac gonflable (AU Q06)	Mazo de cables del colchón de aire (AL Q06)
G41/YEL	Floor harness (To L30)	Bodenwannen-kabelbaum (ZUM L30)	Faisceau de fils électriques de plancher (AU L30)	Mazo de cables del piso (AL L30)
G43/N	Hazard switch	Warnblinkerschalter	Commutateur de feu de detresse	Interruptor de peligro
G44/N	Clock	Uhr	Horloge	Reloj
G45/N	Immobilizer output diagnosis coupler	Wegfahrsperrenausgang-diagnoseanschluss	Coupleur de diagnostic de sortie d'immobilisateur	Acoplador de diagnostico de salida del inmovilizador
G46/N	Immobilizer contorl module	Wegfahrsperren-steuermodul	Module de commande d'immobilisateur	Modulo de control del inmovilizador
G47/N	Coil antenna	Schleifenantenne	Antenne en spirale	Antena de bobina
G48/N	Control module (To G58)	Steuermodul (ZUM G58)	Module de commande (AU G58)	Modulo de control (AL G58)
G49/N	A/C switch	Klimaanlagen-schalter	Commutateur A/C	Interruptor del acondicionador de aire
G50/GRY or BLK	Head light leveling actuator	Leuchtweitenregulierungs-stellglied	Actuateur de niveau de réglage des projecteurs	Impulsor de nivelacion de faros
G51/BLK (Type 2)	Circuit breaker	Unterbrecher	Disjoncteur	Disyuntor de circuitos
G53/GRN	Seat heater switch	Sitzheizungsschalter	Interrupteur du chauffe-sieges	Interruptor de calefaccion del asiento
G55/N	Rear wiper relay	Heckscheibenwischerrelais	Relais d'essuie-glace arriére	Rele del limpiador trasero
G56/N	Combination switch	Kombischalter	Interrupteur combiné	Interruptor combinado
G57/BLK	Instrument panel harness	Instrumententafel-kabelbaum	Faisceau de tableau de bord	Cableado preformado del tablero de instrumentos
G58/N	Immobilizer controller (To G48)	Wegfahrsperren-steuergerät (ZUM G48)	Contr'leur d'immobilisateur (AU G48)	Control del inmovilizador (AL G48)
G59/N (Type 3)	Ashtray ILL	Aschenbecher beleuchtung	Tmoinde cendrier	Iluminacin del cenicero
G60/YEL (Type 3)	Air bag control module	Airbag-steuermodul	Module de commande des coussins d air	Modulo de control de bolsa de aire
G61/YEL (Type 3)	Driver inflator	Gasgenerator (Fahrerseite)	Gazogène côté conducteur	Inflador del lado del conductor
G62/YEL (Type 3)	Passenger inflator	Beifahrer-inflator	Gazogene passager	Inflador del pasajero
G63/N (Type 3)	Diagnosis connector	Diagnosestecker	Connecteur de diagnostic	Conector de diagnosis
G64/BLK (Type 3)	J/C (Air bag)	Verbundstecker (Airbag)	Indicateur (Airbag)	Conector de unión (Bola de aire)

G: Instrument panel harness
G: Armaturenbrett-kabelbaum
G: Faisceau de fils électriques de planche de bord
G: Mazo de cables del tablero de instrumentos

Type 2, 3 (LHD)

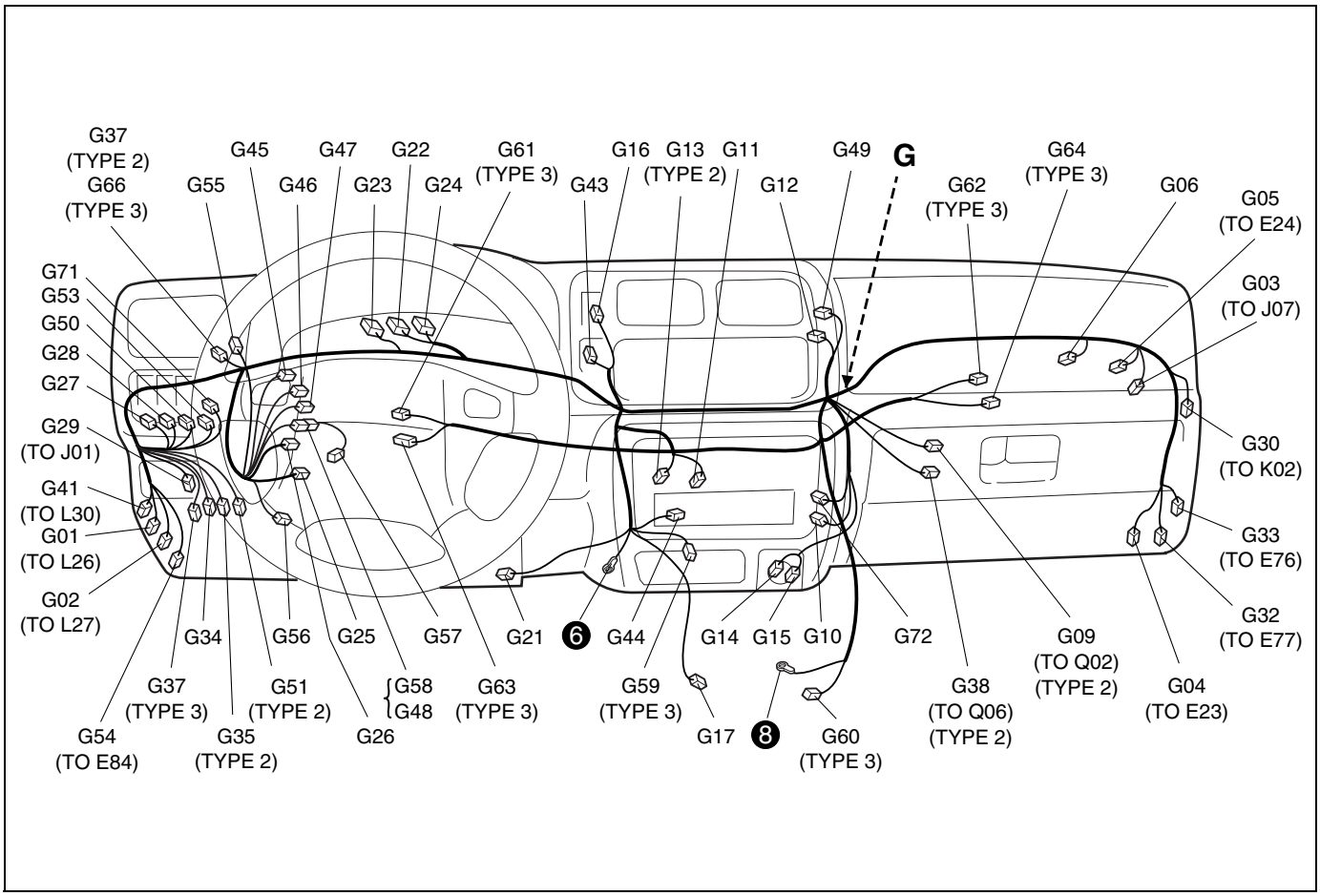

No./Color	Connective position	Anschlussposition	Position de connexion	Posición de conexión
	Instrument panel harness	Armaturenbrett-kabelbaum	Faisceau de fils électriques de planche de bord	Mazo de cables del tablero de instrumentos
G01/N	Floor harness (To L26)	Bodenwannen-kabelbaum (ZUM L26)	Faisceau de fils électriques de plancher (AU L26)	Mazo de cables del piso (AL L26)
G02/BLU	Floor harness (To L27)	Bodenwannen-kabelbaum (ZUM L27)	Faisceau de fils électriques de plancher (AU L27)	Mazo de cables del piso (AL L27)
G03/N	Power window sub wire (To J07)	Fensterheber nebenkabel (ZUM J07)	Fil auxiliaire de lève-glace électrique (AU J07)	Sub-cable de ventanilla electrica (AL J07)
G04/BLU	Main Harness (To E23)	Hauptkabelbaum (ZUM E23)	Faisceau de fils électriques principal (AU E23)	Mazo de cables principal (AL E23)
G05/N	Main harness (To E24)	Hauptkabelbaum (ZUM E24)	Faisceau de fils électriques principal (AU E24)	Mazo de cables principal (AL E24)
G06/BLK	Diode #1			
G09/YEL (Type 2)	Air bag harness (To Q02)	Airbag-kabelbaum (ZUM Q02)	Faisceau de fils électriques de sac gonflable (AU Q02)	Mazo de cables del colchón de aire (AL Q02)
G10/GRY	Door lock controller	Steuereinheit für türverriegelung	Commande de verrouillage des portes	Commande de verrouillage bloqueo de las puertas
G11/BLU	Radio			
G12/N	Blower fan motor switch	Gebläsemotorschalter	Interrupteur du moteur de ventilateur soufflant	Interruptor del motor del ventilador soplador
G13/BLK	Radio			
G14/BLK	Cigar lighter	Zigarette-nanzünder	Allume-cigares	Encendedor de cigarrillos

No./Color	Connective position	Anschlussposition	Position de connexion	Posición de conexión
	Instrument panel harness	Armaturenbrett-kabelbaum	Faisceau de fils électriques de planche de bord	Mazo de cables del tablero de instrumentos
G15/N	Cigar lighter	Zigarette-nanzünder	Allume-cigares	Encendedor de cigarrillos
G16/GRN	Rear defogger switch	Schalter für heckscheibenentfeuchter	Interrupteur de désembueur arrière	Interruptor del desempañador trasero
G17/N	Shift solenoid	Schaltmagnet	Solénoïde de sélection	Solenoide de cambios
G21/BLK	Data link connector	Datenverbindungss-tekker	Connecteur de transmission de données	Conector de enlace de datos
G22/N	Combination meter	Kombinationsinstrument	Compteur mixte	Medidor de combinación
G23/BLU	Combination meter	Kombinationsinstrument	Compteur mixte	Medidor de combinación
G24/GRY	Combination meter	Kombinationsinstrument	Compteur mixte	Medidor de combinación
G25/BLK	Ignition switch	Zündschalter (Schlüsselschalter)	Contacteur d'allumage (Contacteur)	Interruptor de encendido (Interruptor de la llave)
G26/N	Combination switch	Kombinationsschalter (Lichtschalter)	Commutateur combine (Commutateur de feu)	Interruptor de combinación (Interruptor de las luces)
G27/N	Mirror switch	Spiegelschalter	Interrupteur de rétroviseurs	Interruptor de los retrovisores
G28/BLU	Fog light switch	Nebelscheinwerferschalter	Interrupteur d'antibrouillard	Interruptor de luz de neblina
G29/N	Power window sub wire (To J01)	Fensterheber nebenkabel (ZUM J01)	Fil auxiliaire de lève-glace électrique (AU J01)	Sub-cable de ventanilla electrica (AL J01)
G30/N	Dome light wire (To K02)	Innenraumleuchtenkabel (ZUM K02)	Fil d'éclairage de d'me (AU K02)	Cable de la luz de domo (AL K02)
G32/N	Main harness (To E77)	Hauptkabelbaum (ZUM E77)	Faisceau de fils électriques principal (AU E77)	Mazo de cables principal (AL E77)
G33/N	Main harness (To E76)	Hauptkabelbaum (ZUM E76)	Faisceau de fils électriques principal (AU E76)	Mazo de cables principal (AL E76)
G34/N	Turn signal relay	Blinkerrelais	Relais de clignotant	Relé de la señal de giro
G35/YEL (Type 2)	Air bag fuse	Airbagsicherung	Fusible de sac gonflable	Fusible del colchón de aire
G37/BLK (Type 2)	Horn relay	Hupenrelais	Relais d'avertisseur sonore	Relé de la bocina
G37/BLK (Type 3)	Horn relay and seat heater relay	Hupenrelais und Sitzheizungsrelais	Relais d'avertisseur et relais de siège chauffant	Relé de la bocina y relé del calentador de asiento
G38/YEL (Type 2)	Air bag harness (To Q06)	Airbag-kabelbaum (ZUM Q06)	Faisceau de fils électriques de sac gonflable (AU Q06)	Mazo de cables del colchón de aire (AL Q06)
G41/YEL	Floor harness (To L30)	Bodenwannen-kabelbaum (ZUM L30)	Faisceau de fils électriques de plancher (AU L30)	Mazo de cables del piso (AL L30)
G43/N	Hazard switch	Warnblinkerschalter	Commutateur de feu de detresse	Interruptor de peligro
G44/N	Clock	Uhr	Horloge	Reloj
G45/N	Immobilizer output diagnosis coupler	Wegfahrsperrenausgang-diagnoseanschluss	Coupleur de diagnostic de sortie d'immobilisateur	Acoplador de diagnostico de salida del inmovilizador
G46/N	Immobilizer contorl module	Wegfahrsperren-steuermodul	Module de commande d'immobilisateur	Modulo de control del inmovilizador
G47/N	Coil antenna	Schleifenantenne	Antenne en spirale	Antena de bobina
G48/N	Control module (To G58)	Steuermodul (ZUM G58)	Module de commande (AU G58)	Modulo de control (AL G58)
G49/N	A/C switch	Klimaanlagen-schalter	Commutateur A/C	Interruptor del acondicionador de aire
G50/GRY	Head light leveling actuator	Leuchtweitenregulierungs-stellglied	Actuateur de niveau de réglage des projecteurs	Impulsor de nivelacion de faros
G51/BLK (Type 2)	Circuit breaker	Unterbrecher	Disjoncteur	Disyuntor de circuitos
G53/GRN	Seat heater switch	Sitzheizungsschalter	Interrupteur du chauffe-sieges	Interruptor de calefaccion del asiento

No./Color	Connective position	Anschlussposition	Position de connexion	Posición de conexión
	Instrument panel harness	Armaturenbrett-kabelbaum	Faisceau de fils électriques de planche de bord	Mazo de cables del tablero de instrumentos
G54/N (Type 2, 3)	Main harness (To E84)	Hauptkabelbaum (ZUM E84)	Faisceau de fils électriques principal (AU E84)	Mazo de cables principal (AL E84)
*G54/N (DSL)	Main harness (To *E84)	Hauptkabelbaum (ZUM *E84)	Faisceau de fils électriques principal (AU *E84)	Mazo de cables principal (AL *E84)
G55/N	Rear wiper relay	Heckscheibenwischerrelais	Relais d'essuie-glace arriére	Rele del limpiador trasero
G56/N	Combination switch	Kombischalter	Interrupteur combiné	Interruptor combinado
G57/BLK	Instrument panel harness	Instrumententafel-kabelbaum	Faisceau de tableau de bord	Cableado preformado del tablero de instrumentos
G58/N	Immobilizer controller (To G48)	Wegfahrsperren-steuergerät (ZUM G48)	Contr'leur d'immobilisateur (AU G48)	Control del inmovilizador (AL G48)
G59/N (Type 3)	Ashtray ILL	Aschenbecher beleuchtung	Tmoinde cendrier	Iluminacin del cenicero
G60/YEL (Type 3)	Air bag control module	Airbag-steuermodul	Module de commande des coussins d air	Modulo de control de bolsa de aire
G61/YEL (Type 3)	Driver inflator	Gasgenerator (Fahrerseite)	Gazogène côté conducteur	Inflador del lado del conductor
G62/YEL (Type 3)	Passenger inflator	Beifahrer-inflator	Gazogene passager	Inflador del pasajero
G63/N (Type 3)	Diagnosis connector	Diagnosestecker	Connecteur de diagnostic	Conector de diagnosis
G64/N (Type 3)	J/C (Air bag)	Verbundstecker (Airbag)	Indicateur (Airbag)	Conector de unión (Bola de aire)
G65/BLK (Type 3)	Seat heater relay	Sitzheizungsrelais	Relais de chauffage de siege	Relé de la calefaccion del asiento
G66/N (Type 3)	Rear defogger relay	Relais der Heckscheibenheizung	Relais de degivreur arriere	Relé del desempañador trasero
G71/YEL (IF EQPD)	Front fog light switch	Nebelscheinwerferschalter	Interrupteur d'antibrouillard avant	Interruptor de luz de neblina delantera
G72/N (IF EQPD)	Front fog light relay	Nebelleuchten relais	Relais d'antibroillard avant	Relé antiniebla frontal

Memo
Notizen
Note
Notas

G: Instrument panel harness
G: Armaturenbrett-kabelbaum
G: Faisceau de fils électriques de planche de bord
G: Mazo de cables del tablero de instrumentos

DSL

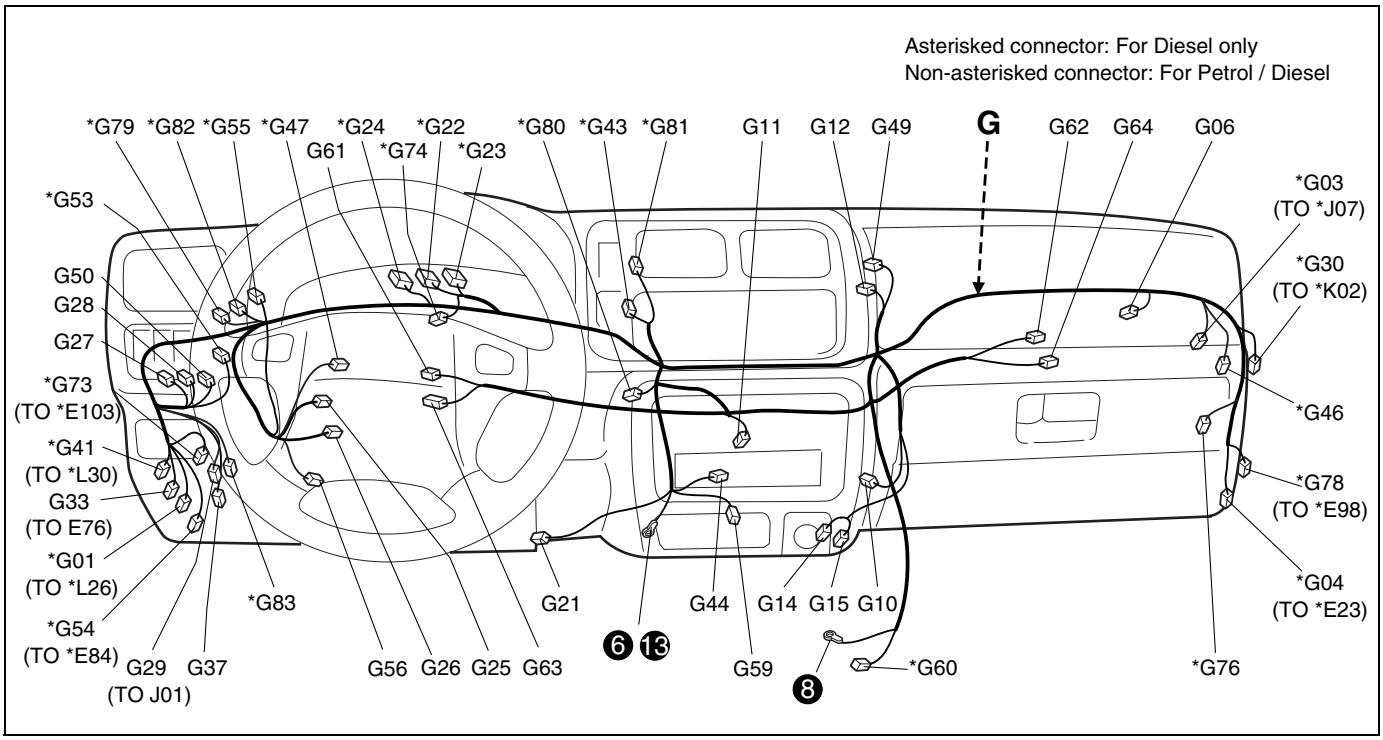

No./Color	Connective position	Anschlussposition	Position de connexion	Posición de conexión
	Instrument panel harness	Armaturenbrett-kabelbaum	Faisceau de fils électriques de planche de bord	Mazo de cables del tablero de instrumentos
*G01/N	Floor harness (To *L26)	Bodenwannen-kabelbaum (ZUM *L26)	Faisceau de fils électriques de plancher (AU *L26)	Mazo de cables del piso (AL *L26)
G03/N	Power window sub wire (To J07)	Fensterheber nebenkabel (ZUM J07)	Fil auxiliaire de lève-glace électrique (AU J07)	Sub-cable de ventanilla electrica (AL J07)
*G04/BLU	Main Harness (To *E23)	Hauptkabelbaum (ZUM *E23)	Faisceau de fils électriques principal (AU *E23)	Mazo de cables principal (AL *E23)
G06/BLK	Diode #1	Diode #1	Diode #1	Diodo #1
G10/GRY	Door lock controller	Steuereinheit für türverriegelung	Commande de verrouillage des portes	Commande de verrouillage bloqueo de las puertas
G11/BLU	Radio			
G12/N	Blower fan motor switch	Gebläsemotorschalter	Interrupteur du moteur de ventilateur soufflant	Interruptor del motor del ventilador soplador
G14/BLK	Cigar lighter	Zigarette-nanzünder	Allume-cigares	Encendedor de cigarrillos
G15/N	Cigar lighter	Zigarette-nanzünder	Allume-cigares	Encendedor de cigarrillos
G21/BLK	Data link connector	Datenverbindungss-tekker	Connecteur de transmission de données	Conector de enlace de datos
*G22/N	Combination meter	Kombinationsinstrument	Compteur mixte	Medidor de combinación
*G23/BLU	Combination meter	Kombinationsinstrument	Compteur mixte	Medidor de combinación
*G24/GRY	Combination meter	Kombinationsinstrument	Compteur mixte	Medidor de combinación
G25/BLK	Ignition switch	Zündschalter (Schlüsselschalter)	Contacteur d'allumage (Contacteur)	Interruptor de encendido (Interruptor de la llave)
G26/N	Combination switch	Kombinationsschalter (Lichtschalter)	Commutateur combine (Commutateur de feu)	Interruptor de combinación (Interruptor de las luces)
G27/N	Mirror switch	Spiegelschalter	Interrupteur de rétroviseurs	Interruptor de los retrovisores
G28/BLU	Rear fog light switch	Schalter für hecknebelleuchte	Interrupteur d'anti-brouillard arriére	Interruptor de la luz antiniebla trasera

No./Color	Connective position	Anschlussposition	Position de connexion	Posición de conexión
	Instrument panel harness	Armaturenbrett-kabelbaum	Faisceau de fils électriques de planche de bord	Mazo de cables del tablero de instrumentos
G29/N	Power window sub wire (To J01)	Fensterheber nebenkabel (ZUM J01)	Fil auxiliaire de lève-glace électrique (AU J01)	Sub-cable de ventanilla electrica (AL J01)
G30/N	Dome light wire (To K02)	Innenraumleuchtenkabel (ZUM K02)	Fil d'éclairage de d'me (AU K02)	Cable de la luz de domo (AL K02)
G33/N	Main harness (To E76)	Hauptkabelbaum (ZUM E76)	Faisceau de fils électriques principal (AU E76)	Mazo de cables principal (AL E76)
G37/BLK	Horn relay and seat heater relay	Hupenrelais und Sitzheizungsrelais	Relais d'avertisseur et relais de siège chauffant	Relé de la bocina y relé del calentador de asiento
*G41/YEL	Floor harness (To *L30)	Bodenwannen-kabelbaum (ZUM *L30)	Faisceau de fils électriques de plancher (AU *L30)	Mazo de cables del piso (AL *L30)
G43/N	Hazard switch	Warnblinkerschalter	Commutateur de feu de detresse	Interruptor de peligro
G44/N	Clock	Uhr	Horloge	Reloj
*G46/N	ICM			
*G47/N	Coil antenna	Schleifenantenne	Antenne en spirale	Antena de bobina
G49/N	A/C switch	Klimaanlagen-schalter	Commutateur A/C	Interruptor del acondicionador de aire
G50/GRY	Headlight leveling switch	Scheinwerfer-justierschalter	Commutateur de reglage de phare	Interruptor de nivelación de los faros
*G53/BLK (IF EQPD)	Seat heater switch	Sitzheizungsschalter	Interrupteur du chauffe-sieges	Interruptor de calefaccion del asiento
*G54/N	Main harness (To* E84)	Hauptkabelbaum (ZUM *E84)	Faisceau de fils électriques principal (AU *E84)	Mazo de cables principal (AL *E84)
G55/N	Rear wiper relay	Heckscheibenwischerrelais	Relais d'essuie-glace arriére	Rele del limpiador trasero
G56/N	Combination switch	Kombischalter	Interrupteur combiné	Interruptor combinado
G59/N	Ashtray ILL	Aschenbecher beleuchtung	Tmoinde cendrier	Iluminacin del cenicero
G60/YEL	Air bag control module	Airbag-steuermodul	Module de commande des coussins d air	Modulo de control de bolsa de aire
G61/YEL	Driver inflator	Gasgenerator (Fahrerseite)	Gazogène côté conducteur	Inflador del lado del conductor
G62/YEL	Passenger inflator	Beifahrer-inflator	Gazogene passager	Inflador del pasajero
G63/N	Diagnosis connector	Diagnosestecker	Connecteur de diagnostic	Conector de diagnosis
G64/BLK	J/C (Air bag)	Verbundstecker (Airbag)	Indicateur (Airbag)	Conector de unión (Bola de aire)
*G73/BLU	Main harness (To *E103)	Hauptkabelbaum (ZUM *E103)	Faisceau de fils électriques principal (AU *E103)	Mazo de cables principal (AL *E103)
*G74/BLK	Diode #3	Diode #3	Diode #3	Diodo #3
*G76/N	Parking indicator controller	Parkbremsleuchtenregler	Régulateur d'indicateur de frein de stationnement	Controlador del indicador de combustible
*G78/YEL	Main harness (To *E98)	Hauptkabelbaum (ZUM *E98)	Faisceau de fils électriques principal (AU *E98)	Mazo de cables principal (AL *E98)
*G79/ORN	J/C #1			
*G80/ORN	J/C #2			
*G81/N	Rear defogger switch	Schalter für heckscheibenentfeuchter	Interrupteur de désembueur arrière	Interruptor del desempañador trasero
*G82/BLK (IF EQPD)	Rear defogger relay	Relais der Heckscheibenheizung	Relais de degivreur arriere	Relé del desempañador trasero
*G83/BLK	Turn signal relay	Blinkerrelais	Relais de clignotant	Relé de la señal de giro

Instrument panel
Armaturenbrett
Panmeau d'instruments
Tablero de instrumentos

Q: Air bag harness
Q: Airbag-kabelbaum
Q: Faisceau de fils électriques de sac gonflable
Q: Mazo de cables del colcheón de aire

Type 2 (RHD)

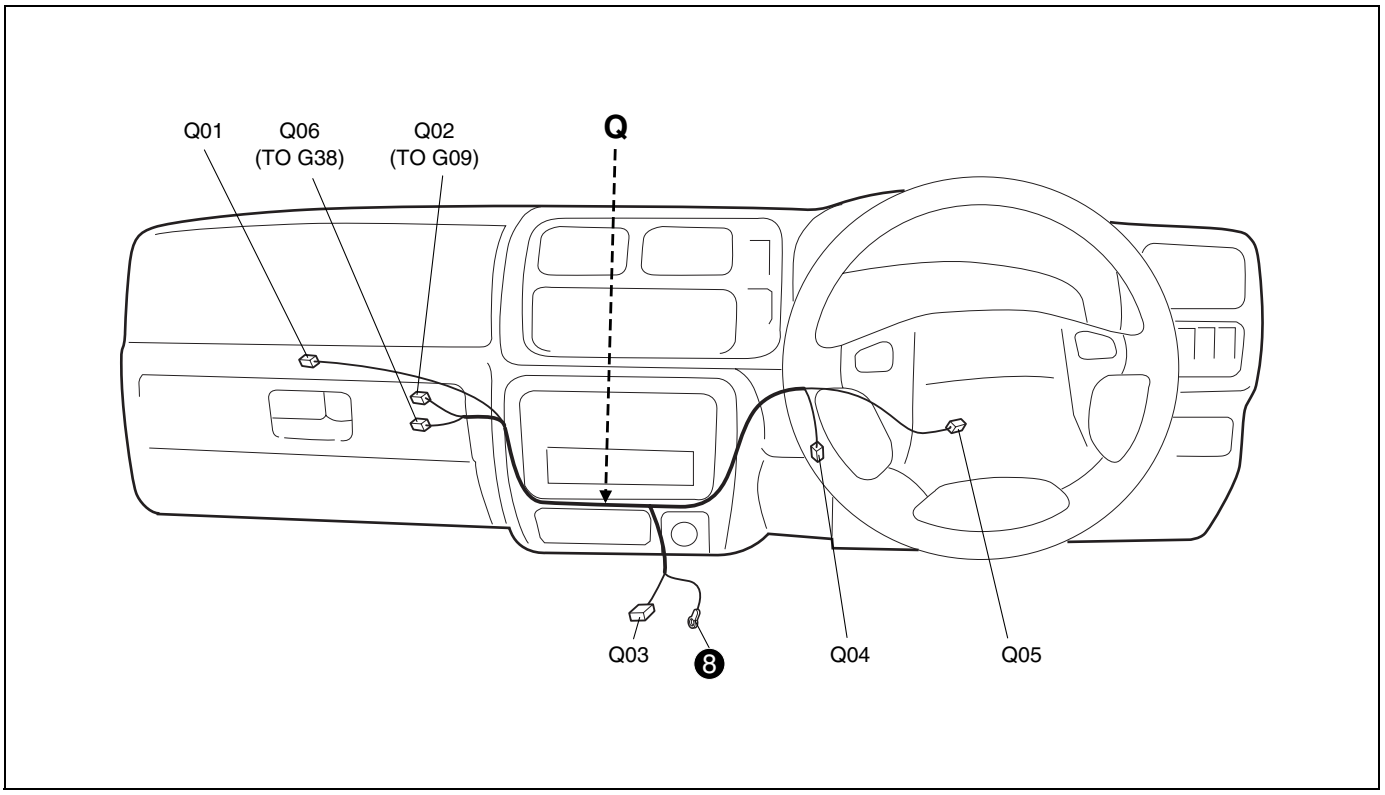

Type 2 (LHD)

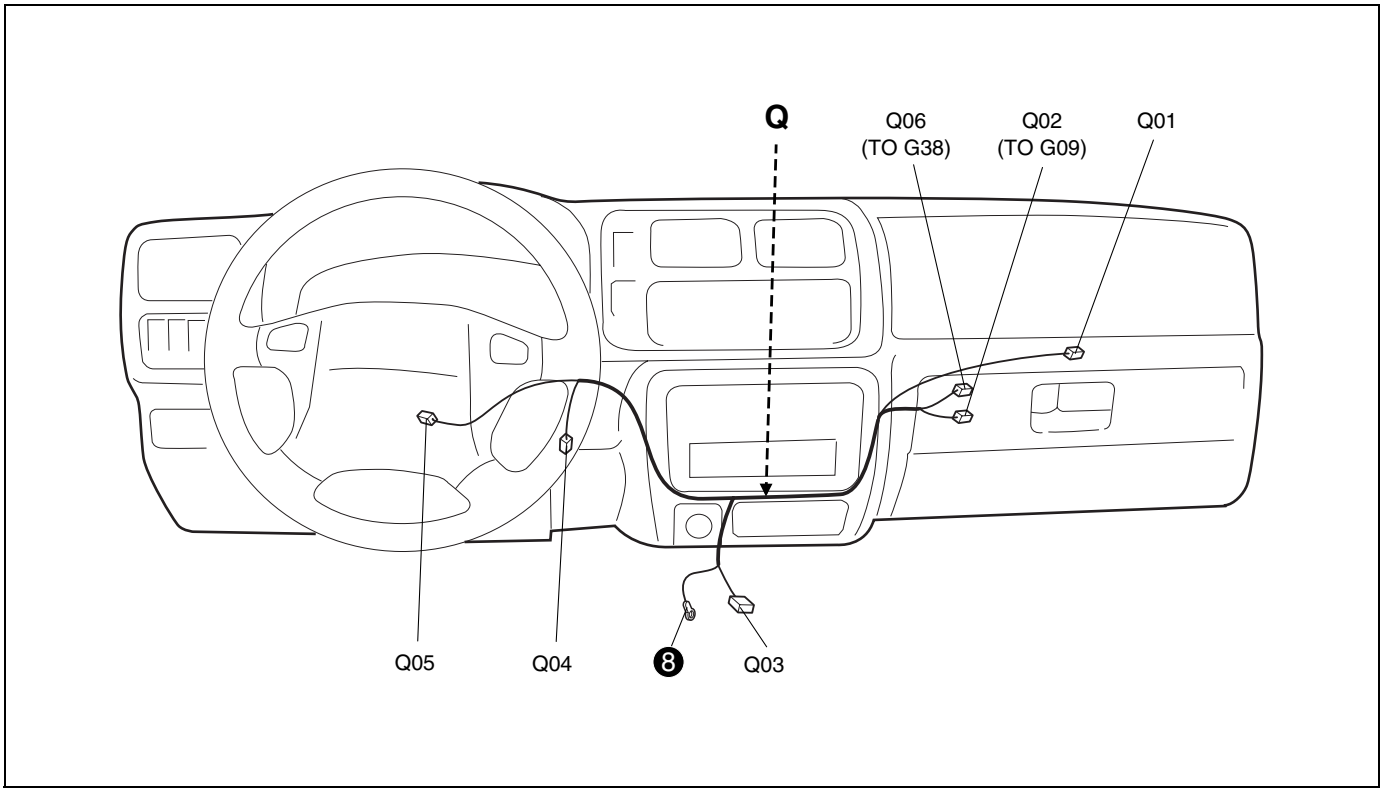

No./Color	Connective position	Anschlussposition	Position de connexion	Posición de conexión
	Air bag / Seat belt harness	Airbag / Sicherheitsgurtkabelbaum	Faisceau de sac gonflable / Faisceau de ceinture de sécurité	Cableado preformado del colchon de aire / Cinturon de seguridad
Q01/YEL	Passenger inflator	Beifahrer-inflator	Gazogene passager	Inflador del pasajero
Q02/YEL	Instrument panel harness (To G09)	Armaturenbrett-kabelbaum (ZUM G09)	Faisceau de fils électriques de planche de bord (AU G09)	Mazo de cables del tablero de instrumentos (AL G09)
Q03/YEL	Air bag control module	Airbag-steuermodul	Module de commande des coussins d air	Modulo de control de bolsa de aire
Q04/YEL	Diagnosis connector	Diagnosestecker	Connecteur de diagnostic	Conector de diagnosis
Q05/YEL	Driver inflator	Gasgenerator (Fahrerseite)	Gazogène côté conducteur	Inflador del lado del conductor
Q06/YEL	Instrument panel harness (To G38)	Armaturenbrett-kabelbaum (ZUM G38)	Faisceau de fils électriques de planche de bord (AU G38)	Mazo de cables del tablero de instrumentos (AL G38)

Door, roof
Türen / dach
Toit de porte
Puertas y techo

K: Dome light wire
K: Innenraumleuchtenkabel
K: Fil d'éclairage de d'me
K: Cable de la luz de domo
J: Door harness
J: Tür-kabelbaum
J: Faisceau de fils ékectriques
J: Mazo de cables

RHD

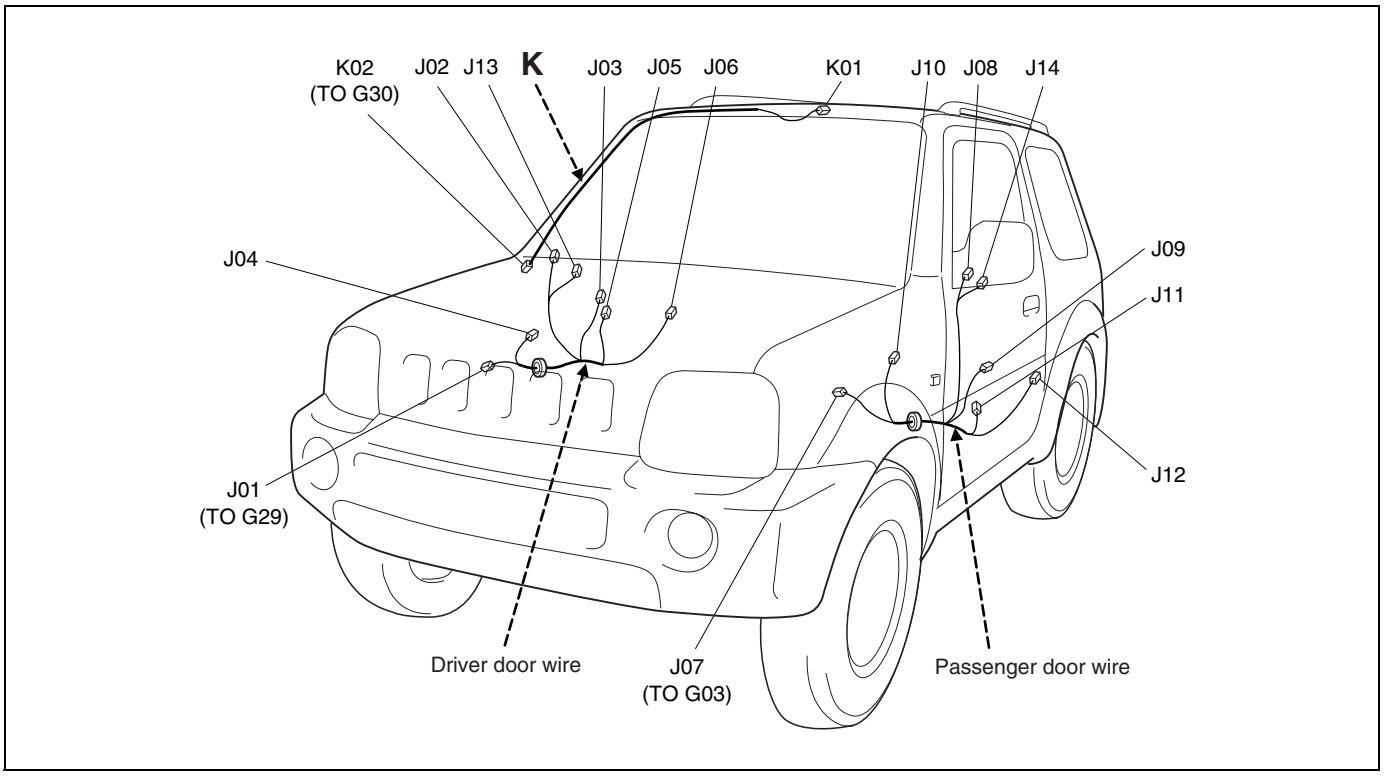

LHD

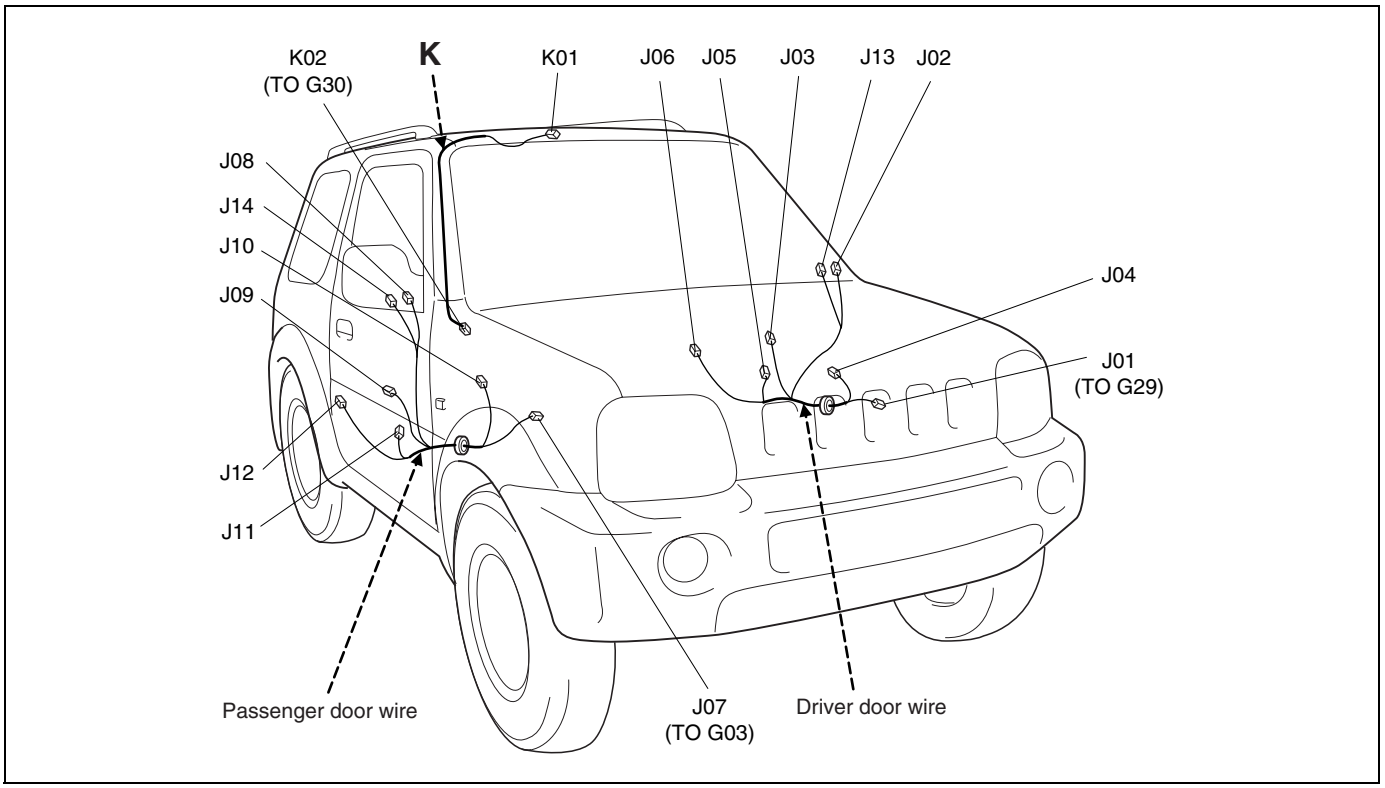

No./Color	Connective position	Anschlussposition	Position de connexion	Posición de conexión
	Driver door wire	Fahrertürkabel	Cable de la porte du conducteur	Cable de puerta del conductor
J01/N	Instrument harness (To G29)	Instrumenten-kabelbaum (ZUM G29)	Faisceau d'instruments de bord (AU G29)	Cableado preformado de instrumentos (AL G29)
J02/N	Mirror motor (Driver side)	Spiegelmotor (Fahrerseite)	Moteur de rétroviseur (Côté conducteur)	Motor del retrovisor (Lado del conductor)
J03/N	Power window main switch	Hauptschalter für automatischen Fensterheber	Interrupteur principal de lève-vitres	Interruptor principal de la ventanilla automática
J04/N	Speaker (Driver side)	Lautsprecher (Fahrerseite)	Haut-parleur (Côté conducteur)	Altavoz (Lado del conductor)
J05/N	Power window motor (Driver side)	Fensterhebermotor (Fahrerseite)	Moteur de léve-glace électrique (Côté conducteur)	Motor de ventanilla electrica (Lado del conductor)
J06/BLK	Door lock motor (Driver side)	Türschlossmotor (Fahrerseite)	Moteur de verrouillage de portiéres (Côté conducteur)	Motor del seguro de puerta (Lado del conductor)
J13/N	Mirror heater (Driver side)	Spiegel-Heiz (Fahrerseite)	Rechauffeur de retroviseur (Côté conducteur)	Calentador de espejo (Lado del conductor)
	Passenger door wire	Beifahrertürkabel	Cable de la porte du passager	Cable de puerta del acompañante
J07/N	Instrument panel harness (To G03)	Instrumententafel-kabelbaum (ZUM G03)	Faisceau de tableau de bord (AU G03)	Cableado preformado del tablero de instrumentos del (AL G03)
J08/N	Mirror motor (Passenger side)	Spiegelmotor (Beifahrerseite)	Moteur de rétroviseur (Côté passager)	Motor del retrovisor (Lado del pasajero)
J09/N	Power window sub switch	Hilfsschalter für vorderen elektrischen fensterheber	Commutateur secondaire de lève-glace électrique avant	Interruptor secundairo de las ventanillas automáticas traseras
J10/N	Speaker (Passenger side)	Lautsprecher (Beifahrerseite)	Haut-parleur (Côté passager)	Altavoz (Lado del pasajero)
J11/N	Power window motor (Passenger side)	Fensterhebermotor (Beifahrerseite)	Moteur de léve-glace électrique (Côté passager)	Motor de ventanilla electrica (Lado del pasajero)
J12/BLK	Door lock motor (Passenger side)	Türschlossmotor (Beifahrerseite)	Moteur de verrouillage de portiéres (Côté passager)	Motor del seguro de puerta (Lado del pasajero)
J14/N	Mirror heater (Passenger side)	Spiegel-Heiz (Beifahrerseite)	Rechauffeur de retroviseur (Côté passager)	Calentador de espejo (Lado del pasajero)
	Dome light wire	Innenraumleuchtenkabel	Fil d'éclairage de d'me	Cable de la luz de domo
K01/N	Dome light	Innenraumleuchte	Éclairage de d'm	Luz de domo
K02/N	Instrument panel harness (To G30)	Armaturenbrett-kabelbaum (ZUM G30)	Faisceau de fils électriques de planche de bord (AU G30)	Mazo de cables del tablero de instrumentos (AL G30)

Floor
Boden
Plancher
Piso

L: Floor harness
L: Bodenwannen-kabelbaum
L: Faisceau de fils électriques de plancher
L: Mazo de cables del piso
L: Frame harness
L: Rahmenkabelbaum
L: Harnais de chassis
L: Cableado preformado del armazon
Q: Pretensioner wire
Q: Gurtstrafferkabel
Q: Fil de prétendeur
Q: Cable del pretensor

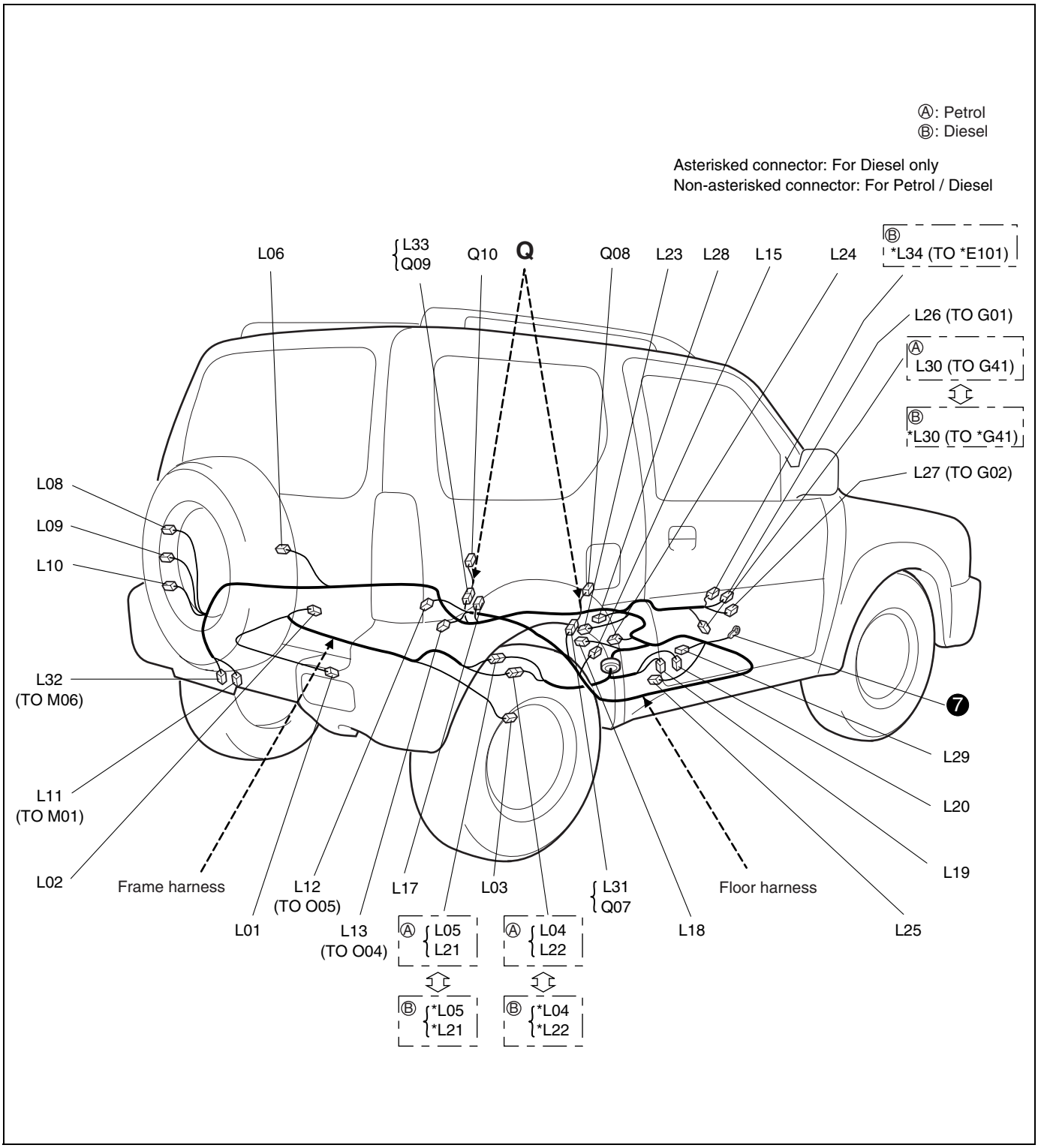

No./Color	Connective position	Anschlussposition	Position de connexion	Posición de conexión
	Frame harness	Rahmenkabelbaum	Harnais de chassis	Cableado preformado del armazon
L01/GRY	Fuel pump	Kraftstoff-pumpe	Pompe à carburant	bomba de combustible
L02/BLU	Wheel speed sensor (L)	Raddrehzahlsensor (L)	Capteur de vitesse de la roue (G)	Sensor de velocidad de las ruedas (IZQ.)
	Floor harness	Rahmenkabelbaum	Harnais de chassis	Cableado preformado del armazon
L03/N	Wheel speed sensor (R)	Raddrehzahlsensor (R)	Capteur de vitesse de la roue (D)	Sensor de velocidad de las ruedas (DER.)
L04/BLK (Type 2, 3)	Floor harness (To L22)	Bodenwannen-kabelbaum (ZUM L22)	Faisceau de fils électriques de plancher (AU L22)	Mazo de cables del piso (AL L22)
*L04/N (DSL)	Floor harness (To *L22)	Bodenwannen-kabelbaum (ZUM *L22)	Faisceau de fils électriques de plancher (AU *L22)	Mazo de cables del piso (AL *L22)
L05/N (Type 2, 3)	Floor harness (To L21)	Bodenwannen-kabelbaum (ZUM L21)	Faisceau de fils électriques de plancher (AU L21)	Mazo de cables del piso (AL L21)
*L05/BLK (DSL)	Floor harness (To *L21)	Bodenwannen-kabelbaum (ZUM *L21)	Faisceau de fils électriques de plancher (AU *L21)	Mazo de cables del piso (AL *L21)
L06/N	Rear speaker	Hecklautsprecher	Haut-parleur arrière	Altavoz trasero
L08/N	High mounted stop light	Hochgesetzte bremsleuchte	Feu stop supérieur	Luz de parada de montura alta
L09/N	Rear combination light (L)	Heckkombinationsleuchte (L)	Feu combiné arrière (G)	Luz de combinación trasera (IZQ.)
L10/N	Rear end door switch	Heckklappenschalter	Interrupteur de hayon	Interruptor de compuerta trasera
L11/N	Rear bumper harness (To M01)	Heckstossfänger-kabelbaum (ZUM M01)	Faisceau de pare-chocs arriére (AU M01)	Cableado preformado del paragolpes trasero (AL M01)
L12/N	Rear end door harness (To O05)	Heckklappen-kabelbaum (ZUM O05)	Faisceau de fils électriques de hayon (AU O05)	Mazo de cables de la puerta posterior (AL O05)
L13/N	Rear end door harness (To O04)	Heckklappen-kabelbaum (ZUM O04)	Faisceau de fils électriques de hayon (AU O04)	Mazo de cables de la puerta posterior (AL O04)
L15/N	Door switch (R)	Türschalter (R)	Interrupteur des portes (D)	Interruptor de la puerta (DER.)
L17/N	Door switch (L)	Türschalter (L)	Interrupteur des portes (G)	Interruptor de la puerta (IZQ.)
L18/BLK	G sensor	G-sensor	Detecteur G	Sensor de G
L19/GRY	Vehicle speed sensor	Fahrzeuggeschwindigkeit-sensor	Capteur de vitesse du véhicule	Sensor de velocidad del vehículo
L20/N	4WD switch	4WD-schalter	Commutateur 4x4	Inerruptor de tracción en las cuatro ruedas
L21/N (Type 2, 3)	Frame harness (To L05)	Rahmenkabelbaum (ZUM L05)	Faisceau de chssis (AU L05)	Cableado preformado del armazon (AL L05)
*L21/BLK (DSL)	Frame harness (To *L05)	Rahmenkabelbaum (ZUM *L05)	Faisceau de chssis (AU *L05)	Cableado preformado del armazon (AL *L05)
L22/BLK (Type 2, 3)	Frame harness (To L04)	Rahmenkabelbaum (ZUM L04)	Faisceau de chssis (AU L04)	Cableado preformado del armazon (AL L04)
*L22/N (DSL)	Frame harness (To *L04)	Rahmenkabelbaum (ZUM *L04)	Faisceau de chssis (AU *L04)	Cableado preformado del armazon (AL *L04)
L23/N (IF EQPD)	Seat belt switch (L)	Sitzgurtschalter (L)	Interrupteur de ceinture de sécurité (G)	Interruptor del cinturón de seguridad (IZQ.)
L24/BLK	Parking brake switch	Handbremsenschalter	Interrupteur de frein de stationnement	Interruptor del freno de estacionamiento
L25/N (IF EQPD)	Seat belt switch (R)	Sitzgurtschalter (R)	Interrupteur de ceinture de sécurité (D)	Interruptor del cinturón de seguridad (DER.)

No./Color	Connective position	Anschlussposition	Position de connexion	Posición de conexión
	Floor harness	Rahmenkabelbaum	Harnais de chassis	Cableado preformado del armazon
L26/N	Instrument panel harness (To G01)	Iarmaturenbrett-kabelbum (ZUM G01)	Faisceau de fils électriques de planche de bord (AU G01)	Mazo de cables del tablero de instrumentos (AL G01)
L27/BLU (Type 2, 3)	Instrument panel harness (To G02)	Iarmaturenbrett-kabelbum (ZUM G02)	Faisceau de fils électriques de planche de bord (AU G02)	Mazo de cables del tablero de instrumentos (AL G02)
L28/N (IF EQPD)	Seat heater (L)	Sitzheizung (L)	Chauffe-siége (G)	Calefaccion del asiento (IZQ.)
L29/N (IF EQPD)	Seat heater (R)	Sitzheizung (R)	Chauffe-siége (D)	Calefaccion del asiento (DER.)
L30/YEL (Type 2, 3)	Instrument panel harness (To G41)	Iarmaturenbrett-kabelbum (ZUM G41)	Faisceau de fils électriques de planche de bord (AU G41)	Mazo de cables del tablero de instrumentos (AL G41)
*L30/YEL (DSL)	Instrument panel harness (To *G41)	Iarmaturenbrett-kabelbum (ZUM *G41)	Faisceau de fils électriques de planche de bord (AU *G41)	Mazo de cables del tablero de instrumentos (AL *G41)
L31/YEL	Seat belt pretensioner (R) (To Q07)	Gurtstraffer (R) (ZUM Q07)	Pre-tendeur de ceinture de securite (D) (AU Q07)	Pretensor del cinturon de seguridad (DER.) (AL Q07)
L32/N	Rear bumper harness (To M06)	Heckstossfänger-kabelbaum (ZUM M06)	Faisceau de pare-chocs arriére (AU M06)	Cableado preformado del paragolpes trasero (AL M06)
L33/YEL	Seat belt pretensioner (L) (To Q09)	Gurtstraffer (L) (ZUM Q09)	Prétendeur de ceinture de sécurité (G) (AU Q09)	Pretensor del cinturon de seguridad (IZQ.) (AL Q09)
*L34/N (DSL)	Main harness (To *E101)	Hauptkabelbaum (ZUM *E101)	Faisceau de fils électriques principal (AU *E101)	Mazo de cables principal (AL *E101)
	Pretensioner wire	Gurtstrafferkabel	Fil de prétendeur	Cable del pretensor
Q07	Floor harness (To L31)	Bodenwannen-kabelbaum (ZUM L31)	Faisceau de fils électriques de plancher (AU L31)	Mazo de cables del piso (AL L31)
Q08	Seat belt pretensioner	Gurtstraffer	Pre-tendeur de centure desecurite	Pretensor del cinturon de seguridad
Q09	Floor harness (To L33)	Bodenwannen-kabelbaum (ZUM L33)	Faisceau de fils électriques de plancher (AU L33)	Mazo de cables del piso (AL L33)
Q10	Seat belt pretensioner	Gurtstraffer	Pre-tendeur de centure desecurite	Pretensor del cinturon de seguridad

Rear
Heck
Arrière
Parte trasera

M: Rear bumper wire
M: Hinterer kombikabelbaum
M: Harnais combine arriere
M: Cableado preformado de combinacion
O: Rear combination harness
O: Hinterer kombikabelbaum
O: Harnais combine arriere
O: Cableado preformado de combinacion trasera
O: Rear end door harness
O: Hecktür-Kabelbaum
O: Faisceau de câbles de hayon arrière
O: Cableado preformado del portón traserr

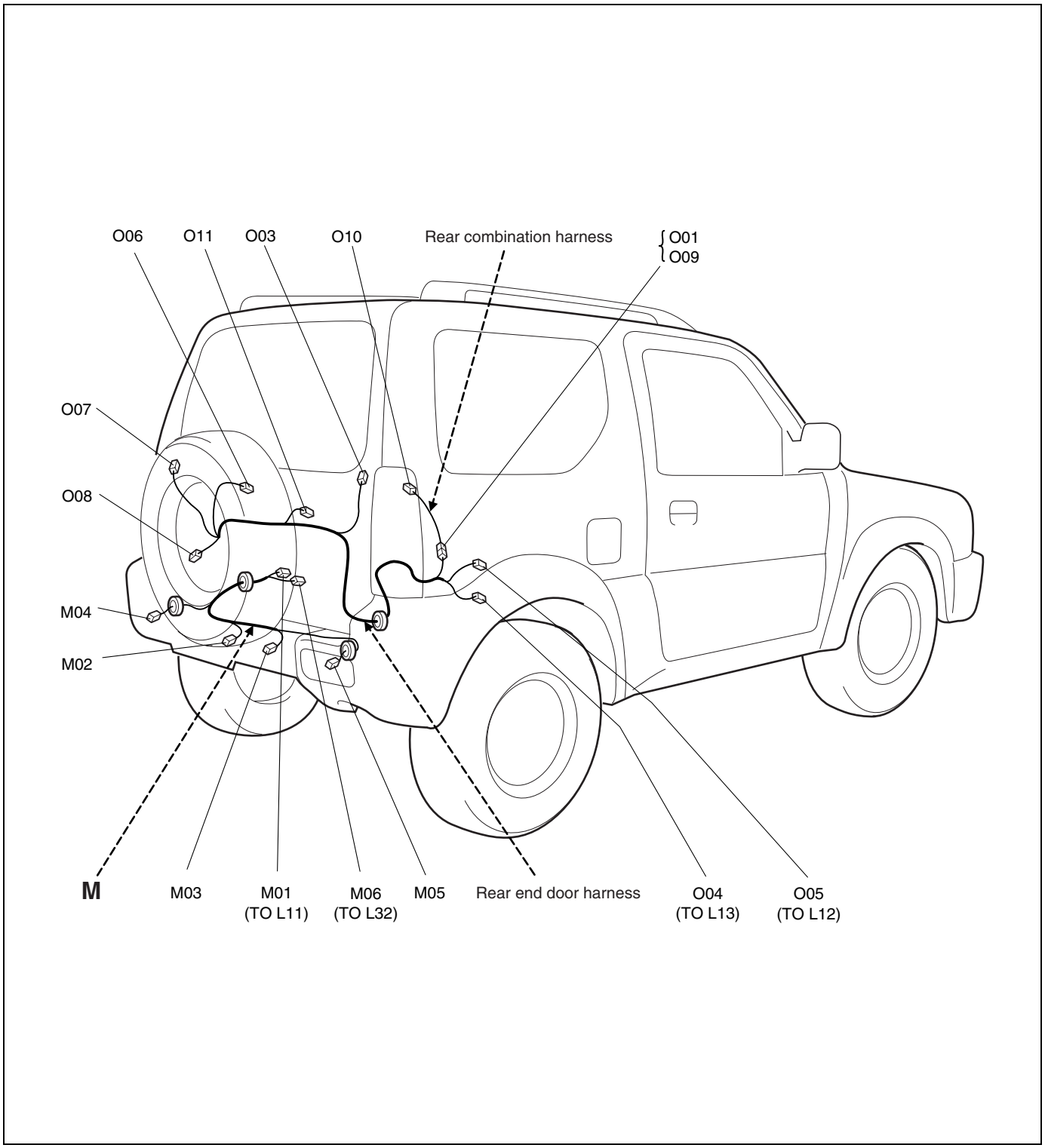

No./Color	Connective position	Anschlussposition	Position de connexion	Posición de conexión
	Rear bumper wire	Heckstossfängerkabel	Fil de pare-chocs arriére	Cable del paragolpes trasero
M01/N	Floor harness (To L11)	Bodenwannen-kabelbaum (ZUM L11)	Faisceau de fils électriques de plancher (AU L11)	Mazo de cables del piso (AL L11)
M02/N	License plate light (L)	Kennzeichenleuchte (L)	Feu de plaque d'immatriculation (G)	Luz de la matrícula (IZQ.)
M03/N	License plate light (R)	Kennzeichenleuchte (R)	Feu de plaque d'immatriculation (D)	Luz de la matrícula (DER.)
M04/N	Rear combination light (L)	Heckkombinationsleuchte (L)	Feu combiné arrière (G)	Luz de combinación trasera (IZQ.)
M05/N	Rear combination light (R)	Heckkombinationsleuchte (R)	Feu combiné arrière (D)	Luz de combinación trasera (DER.)
M06/N	Floor harness (To L32)	Bodenwannen-kabelbaum (ZUM L32)	Faisceau de fils électriques de plancher (AU L32)	Mazo de cables del piso (AL L32)
	Rear end door harness	Hecktür-Kabelbaum	Faisceau de câbles de hayon arrière	Cableado preformado del portón trasero
O01/N	Rear combination harness (To O09)	Hinterer kombikabelbaum (ZUM O09)	Faisceau combine arriere (AU O09)	Cableado preformado de combinacion trasera (AL O09)
O03/BLK	Rear defogger	Heckscheibenentfeuchter	Désembueur arrière	Desempañador trasero
O04/N	Floor harness (To L13)	Bodenwannen-kabelbaum (ZUM L13)	Faisceau de fils électriques de plancher (AU L13)	Mazo de cables del piso (AL L13)
O05/N	Floor harness (To L12)	Bodenwannen-kabelbaum (ZUM L12)	Faisceau de fils électriques de plancher (AU L12)	Mazo de cables del piso (AL L12)
O06/N	Rear wiper motor	Heckscheibe-nwischer motor	Moteur d'essuie-glace arrière	Motor del limpiador trasero
O07/BLK	Rear defogger	Heckscheibenentfeuchter	Désembueur arrière	Desempañador trasero
O08/GRY	Door lock motor	Türschlossmotor	Moteur de verrouillage de porte	Motor del seguro de puerta
O11/N	High-mounted stop light	Dritte bremsleuchte	Feux stop surélevés	Luz de parada de montura alta
	Rear combination harness	Hinterer Kombikabelbaum	Harnais combine arriere	Caleado preformado de combinacion trasera
O09/N	Rear end door harness (To O01)	Heckklappen-kabelbaum (ZUM O01)	Faisceau de fils électriques de hayon (AU O01)	Mazo de cables de la puerta posterior (AL O01)
O10/N	Back-up light	Rückfahrleuchte	Feux de marche arrière	Luz de marcha atrás

Ground (earth) point
Massepunkt
Points de masse
Points de masa

Type 2, 3

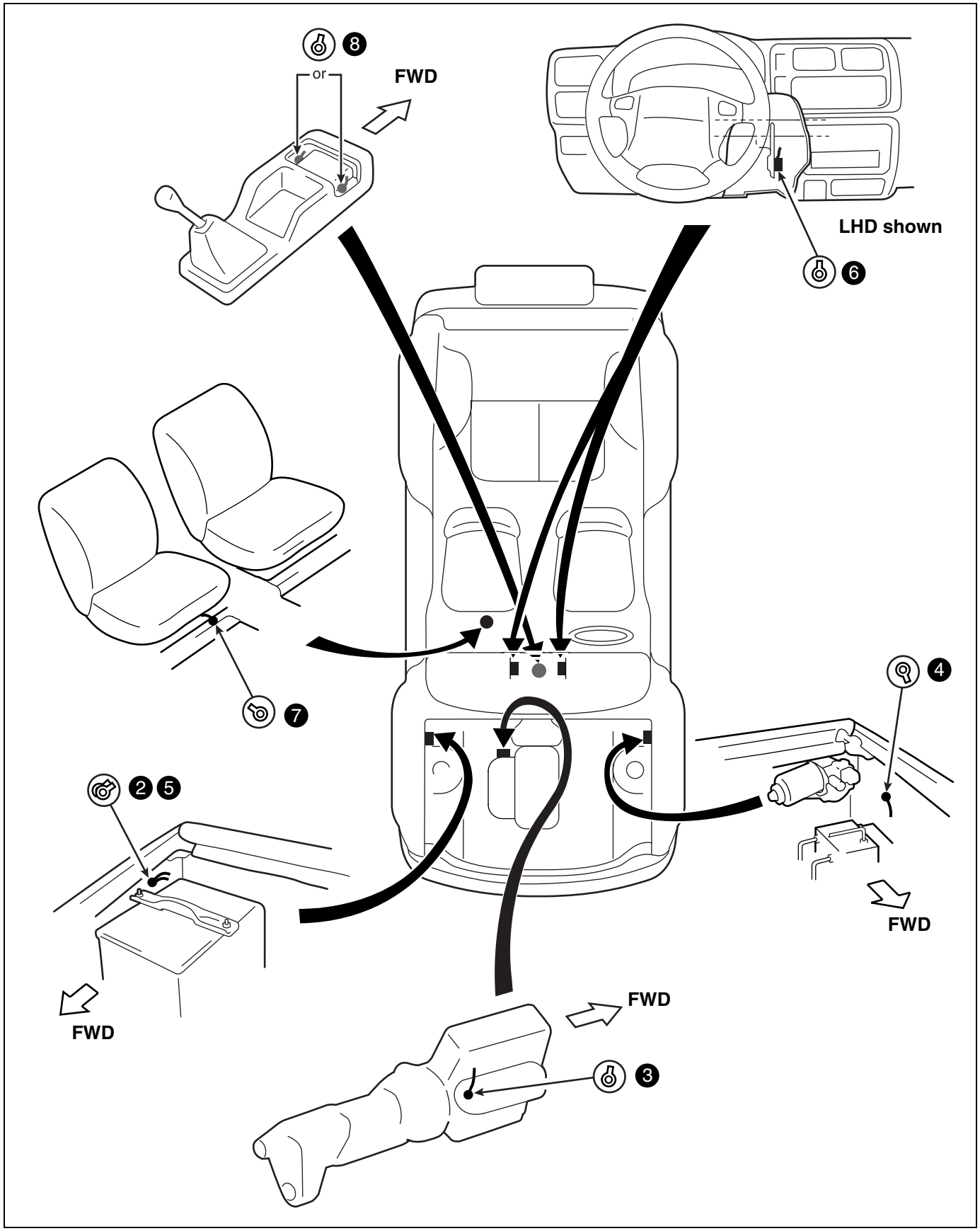

DSL

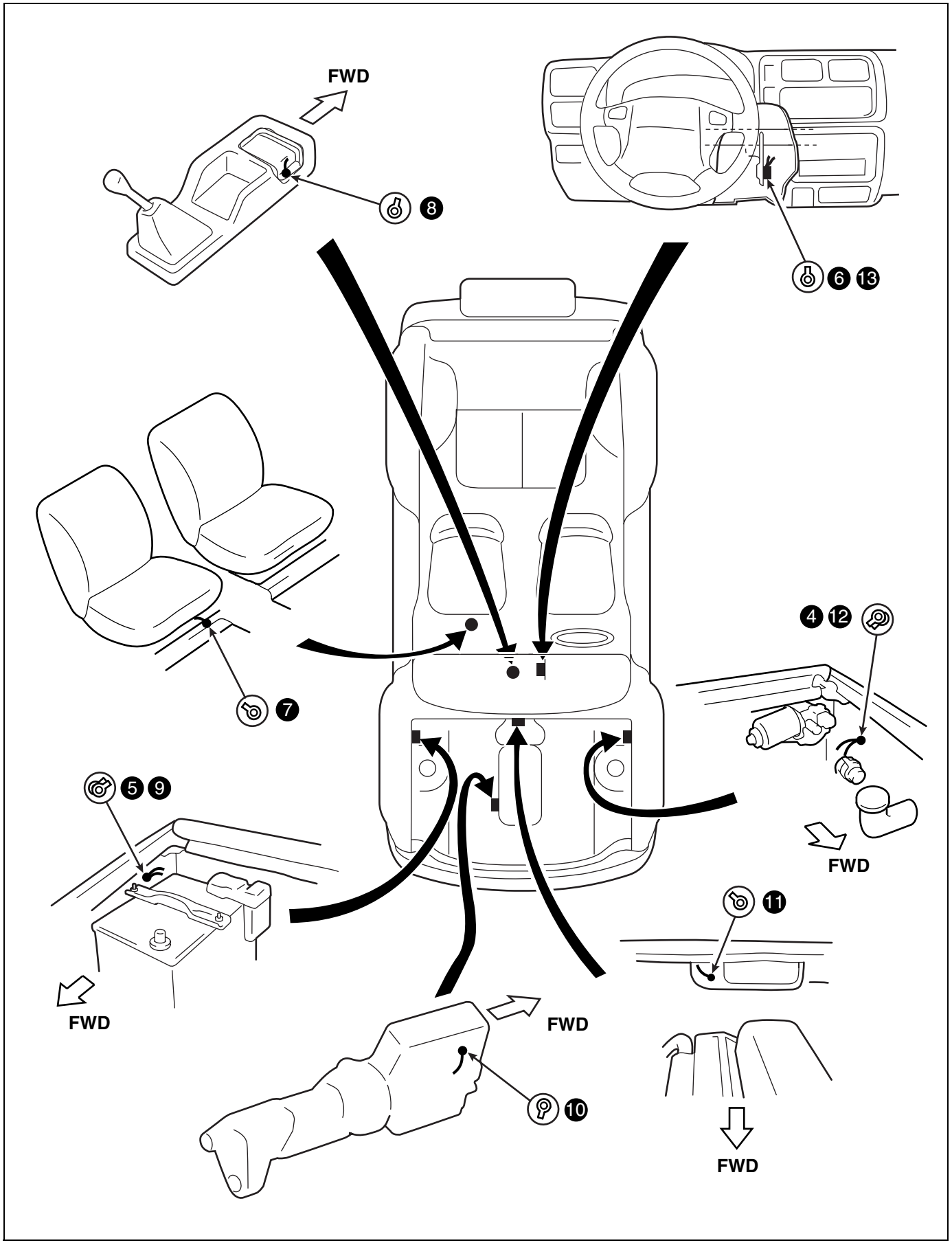

Power supply diagram
Stromversorgungsdiagramm
Schéma du circuit d'alimentation
Diagrama de alimentación eléctrica

Power supply diagram (Type 2)
Stromversorgungsdiagramm (Typ 2)
Schéma du circuit d'alimentation (Type 2)
Diagrama de alimentación eléctrica (Typo 2)

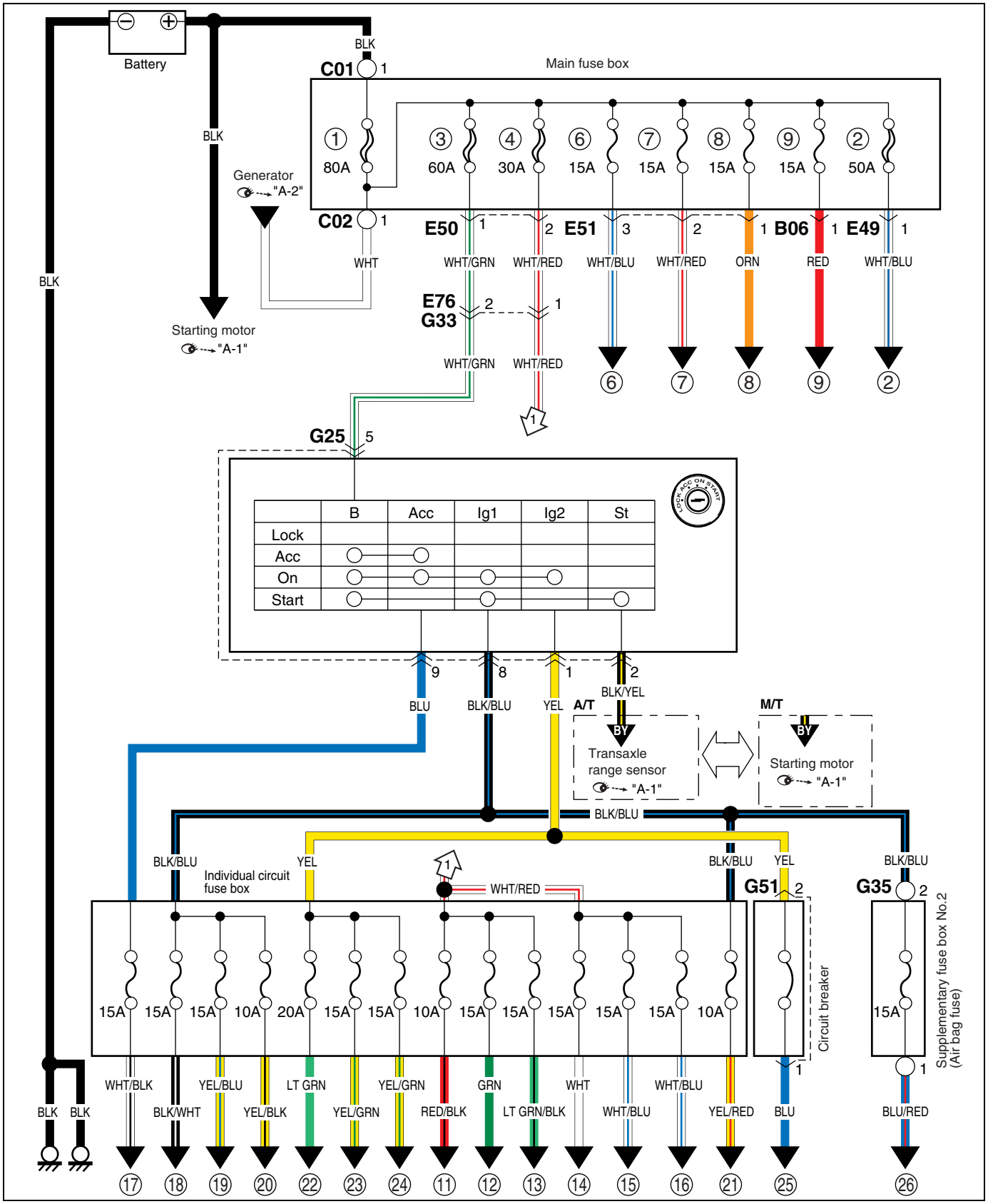

Power supply diagram (Type 3)

Stromversorgungsdiagramm (Typ 3)
Schéma du circuit d'alimentation (Type 3)
Diagrama de alimentación eléctrica (Typo 3)

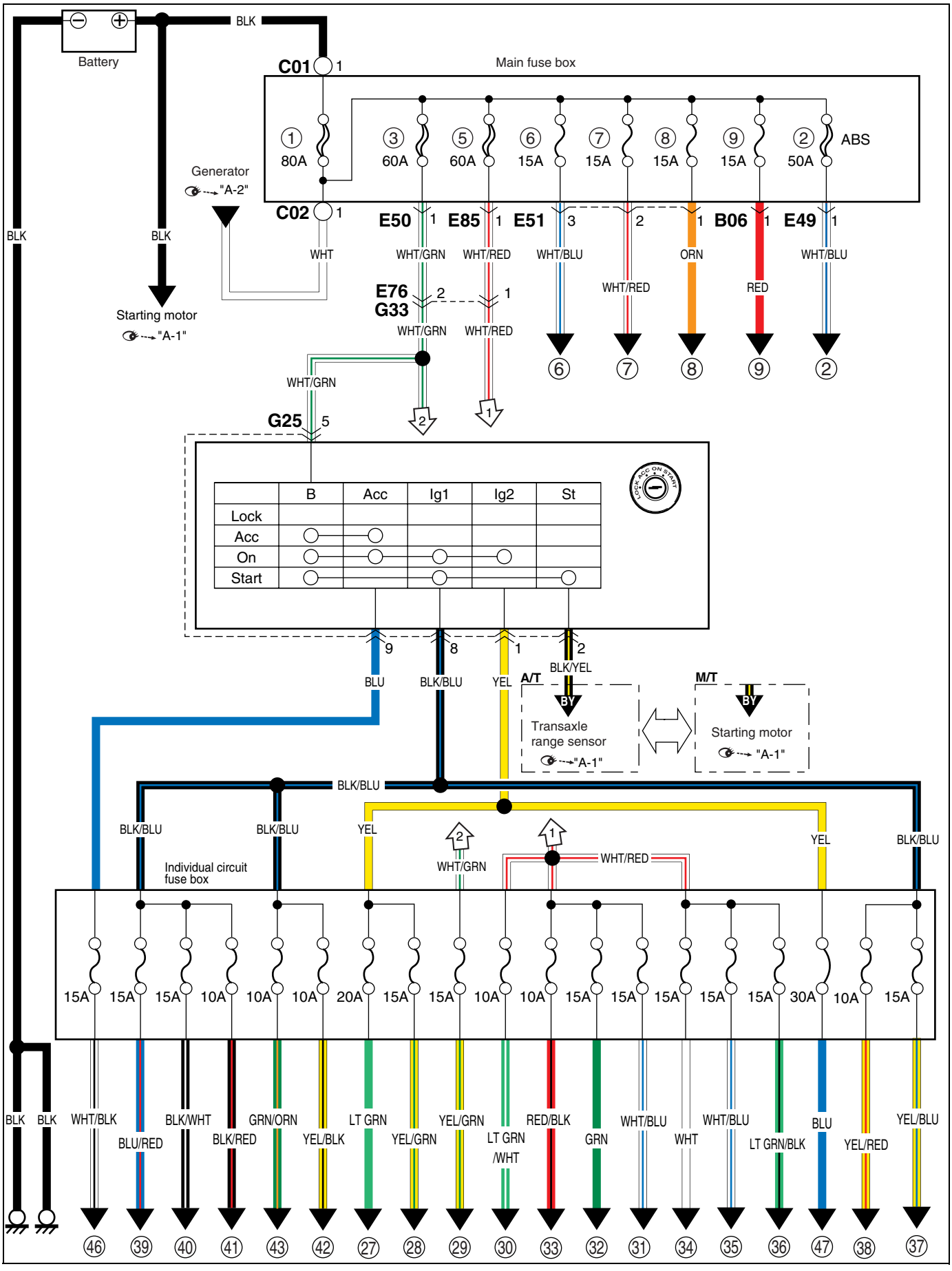

Power supply diagram (DSL)

Stromversorgungsdiagramm (DSL)
Schéma du circuit d'alimentation (DSL)
Diagrama de alimentación eléctrica (DSL)

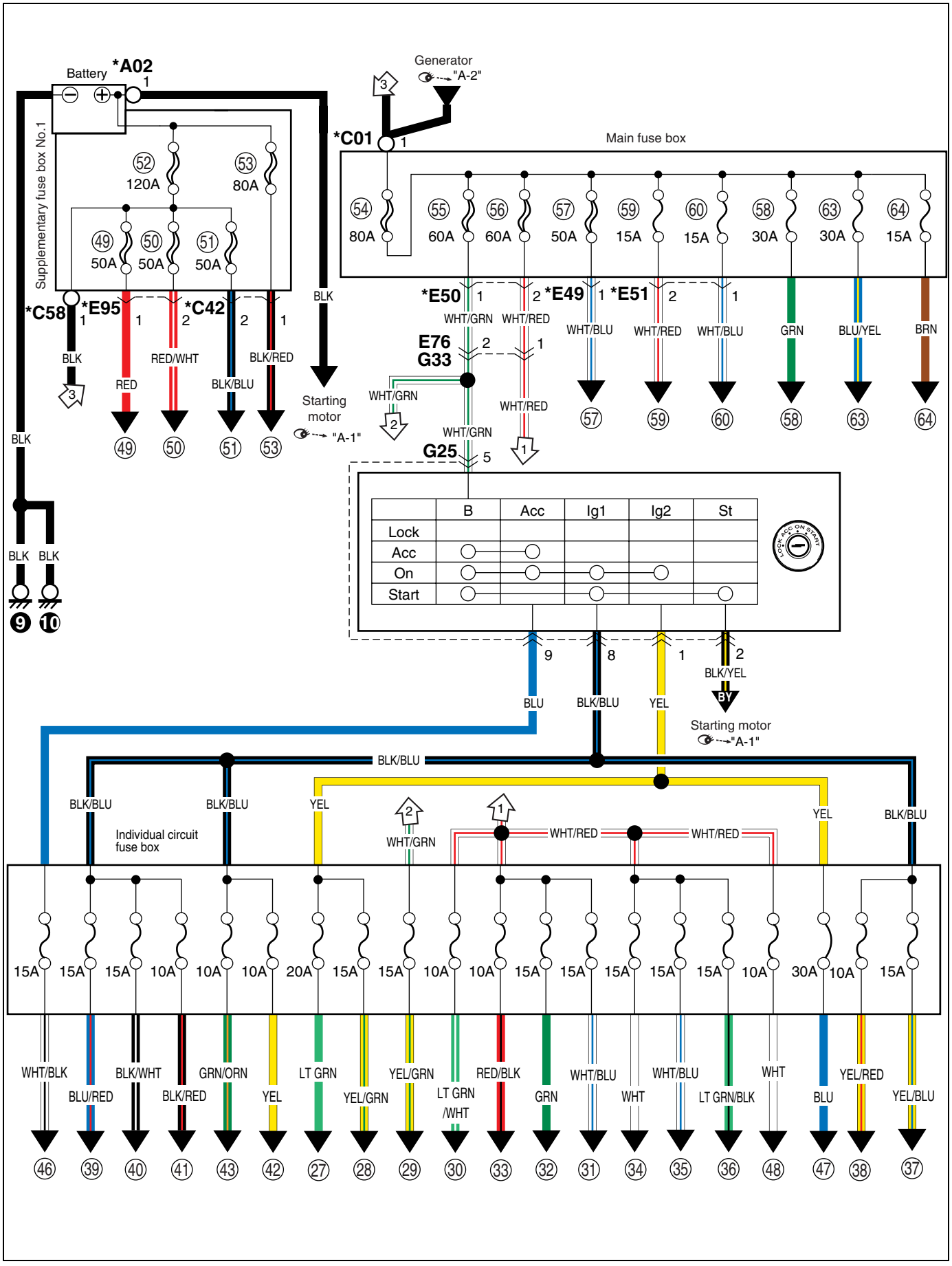

Fuse and the protected system
Sicherung und geschützte system
Fusible et systém protégé
Fusible y systema que protege

Main fuse box (Type 2, 3)
Hauptsicherungskasten (Typ 2, 3)
Boîte à fusibles principale (Type 2, 3)
Caja de fusibles principal (Typo 2, 3)

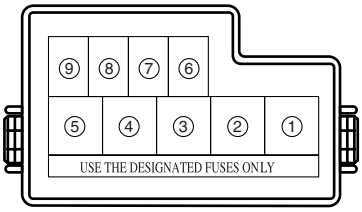

No. Nr. No. N.°	Fuse Sicherung Fusible Fusible	Protected circuit	Schutzschaltung	Circuit protege	Circuito protegido
①	80A	Battery	Batterie	Batterie	Batería
		Generator	Lichtmaschine	Generateur	Generador
		All the electric circuits	Alle elektrischen schaltungen	Tous les circuits électriques	Todos los circuitos
②	50A	ABS control module	ABS-steuermodul	Module de commande de l'ABS	Módulo de control del ABS
③	60A	Ignition switch	Zündschalter	Contacteur d'allumage	Interruptor de encendido
④ (Type 2)	30A	Individual circuit fuse box	Einzelschaltkreissicherungskasten	Boîte à fusibles de circuit individuel	Caja de fusibles del circuito individual
④ (Type 3)	Blank Leer Vierge Vacio				
⑤ (Type 2)	Blank Leer Vierge Vacio				
⑤ (Type 3)	60A	Individual circuit fuse box	Einzelschaltkreissicherungskasten	Boîte à fusibles de circuit individuel	Caja de fusibles del circuito individual
⑥	15A	Combination meter	Kombinationsinstrument	Compteur mixte	Medidor de combinación
		Head light (L)	Scheinwerf-erlicht (L)	Phare (G)	Faro (IZQ.)
⑦	15A	Head light (R)	Scheinwerf-erlicht (R)	Phare (D)	Faro (DER.)
⑧	15A	Main relay	Hauptrelais	Relais principal	Relé principal
⑨	15A	A/C condensor fan relay	Klimaanlagenkondensatorgebläserelais	Relais de ventilateur de condenseur A/C	Relé del ventilador del condensador del acondicionador de aire

Main fuse box (DSL)
Hauptsicherungskasten (DSL)
Boîte à fusibles principale (DSL)
Caja de fusibles principal (DSL)

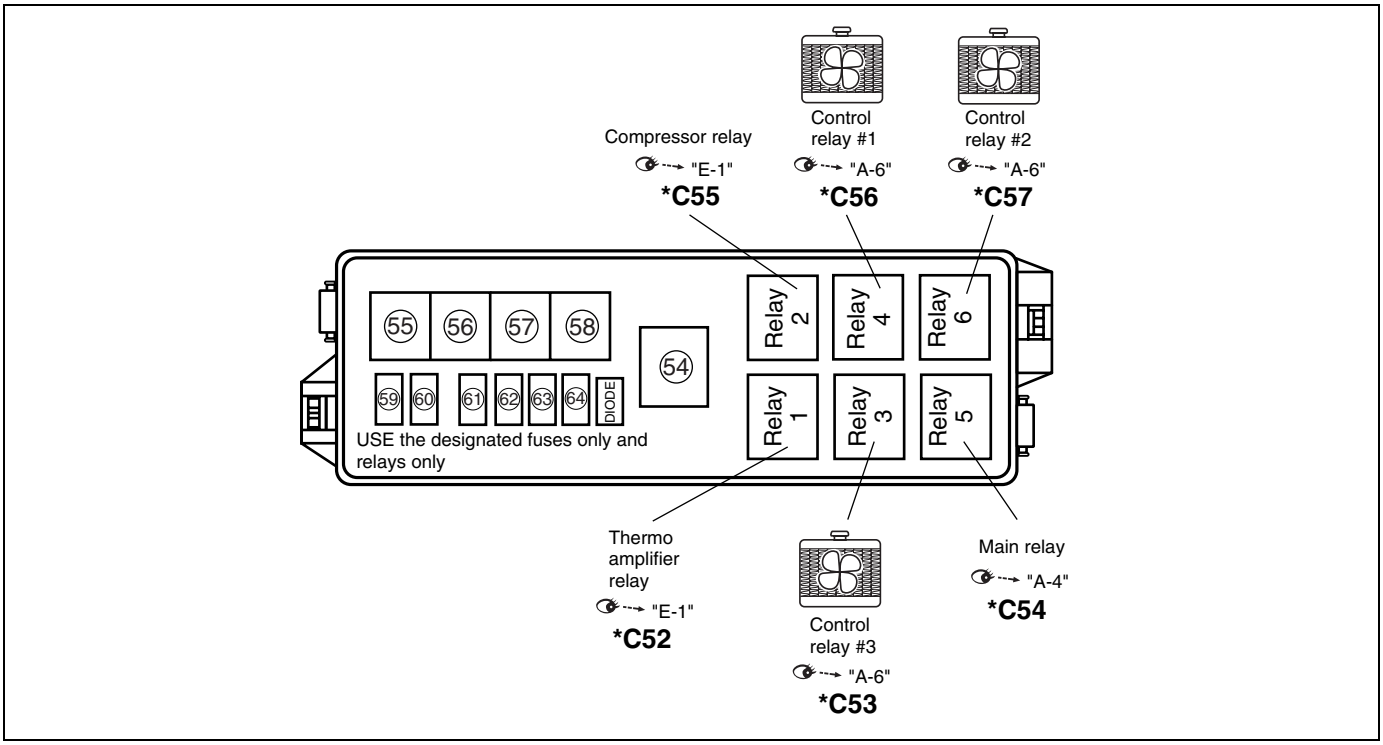

No. Nr. No. N.°	Fuse Siche- rung Fusible Fusible	Protected circuit	Schutzschaltung	Circuit protege	Circuito protegido
⑭	80A	Generator	Lichtmaschine	Generateur	Generador
		All the electric circuits	Alle elektrischen schaltungen	Tous les circuits électriques	Todos los circuitos
⑮	60A	Ignition switch	Zündschalter	Contacteur d'allumage	Interruptor de encendido
		Individual circuit fuse box	Einzelschaltkreissicherungskasten	Boîte à fusibles de circuit individuel	Caja de fusibles del circuito individual
⑯	60A	Individual circuit fuse box	Einzelschaltkreissicherungskasten	Boîte à fusibles de circuit individuel	Caja de fusibles del circuito individual
⑰	50A	ABS control module	ABS-steuermodul	Module de commande de l'ABS	Módulo de control del ABS
⑱	30A	Radiator fan control relay #2	Kühlergebläsesteuerrelais #2	Relais de commande de ventilateur de radiateur #2	Relé de control del relé del radiador #2
⑲	15A	Head light (R)	Scheinwerf-erlicht (R)	Phare (D)	Faro (DER.)
⑳	15A	Combination meter	Kombinationsinstrument	Compteur mixte	Medidor de combinación
		Head light (L)	Scheinwerf-erlicht (L)	Phare (G)	Faro (IZQ.)
㉑	Blank Leer Vierge Vacio				
㉒	Blank Leer Vierge Vacio				
㉓	30A	Main relay	Hauptrelais	Relais principal	Relé principal
㉔	15A	Compressor relay	Kompressorrelais	Relais de compresseur	Relé del compresor

Individual circuit fuse box, Supplementary fuse box No.2 (Type 2)

Einzelschaltkreissicherungskasten, Zusatzsicherungskasten Nr. 2 (Typ 2)
Boîte à fusibles de circuit individuel, Boîte à fusibles supplémentaires n°2 (Type 2)
Caja de fusibles del circuito individual, Caja de fusibles suplementario Nº2 (Typo 2)

Type 2 (Large fuse)

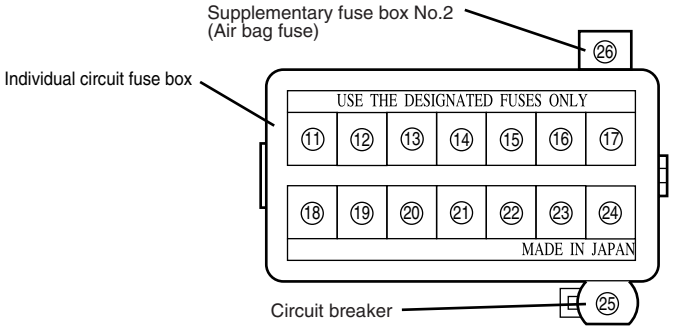

No. Nr. No. N.°	Fuse Sicherung Fusible Fusible	Protected circuit	Schutzschaltung	Circuit protege	Circuito protegido
⑪	10A TAIL	Combination switch	Kombinationsschalter	Commutateur combine	Interruptor de combinación
⑫	15A STOP	Brake light switch	Bremslicht-schalter	Interrupteur de feux stop	Interruptor de la luz del freno
⑬	15A FOG	Rear fog light switch	Schalter für hecknebelleuchte	Interrupteur d'antibrouillard arriére	Interruptor de la luz antiniebla trasera
⑭	15A DOME	Data link connector	Datenverbindungsstekker	Connecteur de transmission de données	Conector de enlace de datos
		Clock	Uhr	Horloge	Reloj
		Speedo meter	Tachometer	Compte-tours	Velocimetro
		Radio			
		Ignition switch	Zündschalter	Contacteur d'allumage	Interruptor de encendido
		Dome light	Innenraumleuchte	Éclairage de d'm	Luz de domo
		ECM			
⑮	15A HAZARD HORN	Combination switch	Kombinationsschalter	Commutateur combine	Interruptor de combinación
		Horn relay	Hupenrelais	Relais d'avertisseur sonore	Relé de la bocina
		Hazard switch	Warnblinkerschalter	Commutateur de feu de detresse	Interruptor de peligro
⑯	15A DOOR LOCK	Door lock controller	Turschlossregler	Controleur de verrou de porte	Control de cerradura de puerta
⑰	15A CIGAR RADIO	Cigar lighter	Zigarette-nanzünder	Allume-cigares	Encendedor de cigarrillos
		Radio			
		Remote control mirror	Ferngesteuerter Spiegel	Miroir commande a distance	Espejo con control remoto
		Clock	Uhr	Horloge	Reloj

No. Nr. No. N.°	Fuse Sicherung Fusible Fusible	Protected circuit	Schutzschaltung	Circuit protege	Circuito protegido
⑱	15A IG-COIL METER	Combination meter	Kombinationsinstrument	Compteur mixte	Medidor de combinación
		G sensor	Dé tecteur G	G-sensor	Sensor G
		ICM			
		Generator	Lichtmaschine	Générateur	Generador
		Ignition coil #1 & 4	Zündspule #1 & 4	Bobine d'allumage #1 & 4	Bobina de encendido #1 & 4
		Ignition coil #2 & 3	Zündspule #2 & 3	Bobine d'allumage #2 & 3	Bobina de encendido #2 & 3
		Noise suppressor	Störfunkenunterdrücker	Suppresseur de bruit	Supresor de ruido
		Heated oxygen sensor #1	Beheizte lambda-sonde #1	Capteur d'oxygène chauffé #1	Sensor de oxígeno calentado #1
		Heated oxygen sensor #2	Beheizte lambda-sonde #2	Capteur d'oxygène chauffé #2	Sensor de oxígeno calentado #2
		Fuel pump relay	Kraftstoff pumpenrelais	Relais de pompe à carburant	Relé de la bomba de combustible
		ECM			
		TCM (A/T)			
⑲	15A WIPER- WASHER	Combination switch	Kombinationsschalter	Commutateur combine	Interruptor de combinación
		Head light beam leveling actuator	Scheinwerferstrahl-nivellierstellglied	Commande de réglage du faisceau de phare	Actuador de nivelación del haz de luz de los faros
		A/C switch	Klimaanlagen-schalter	Commutateur A/C	Interruptor del acondicionador de aire
		Rear wiper motor	Heckscheibenwischermotor	Moteur d'essuie-glace arrière	Motor del limpiador trasero
		Windshield wiper motor	Windschutzscheiben-Wischermotor	Moteur d'essuie-glace de parebrise	Motor del limpiaparabrisas
		Rear wiper relay	Heckscheibenwischerrelais	Relais d'essuie-glace arriére	Rele del limpiador trasero
		Headlight leveling switch	Scheinwerfer-justierschalter	Commutateur de reglage de phare	Interruptor de nivelación de los faros
		Blower fan motor switch	Gebläsemotorschalter	Interrupteur du moteur de ventilateur soufflant	Interruptor del motor del ventilador soplador
⑳	10A TURN BACK	Hazard switch	Warnblinkerschalter	Commutateur de feu de detresse	Interruptor de peligro
		Transaxle range sensor (A/T)	Fahrbereichssensor (A/T)	Capteur de position de vitesse (A/T)	Sensor de posicion de la transmision (A/T)
		Back-up light switch (M/T)	Rückfahrleu-chtenschalter (M/T)	Interrupteur de feux de marche arrière (M/T)	Interruptor de la luz de marcha atrás (M/T)
㉑	10A 4WD	4WD controller	4WD-steuereinheit	Commande 4x4	Controlador de tracción en las cuatro ruedas
		4WD VSV	4WD VSV	VSV 4 roues motrices	VSV de 4WD
		2WD VSV	2WD VSV	VSV 2 roues motrices	VSV de 2WD
㉒	20A HEATER	A/C condenser fan relay	Klimaanlagenkondensatorgebläse-relais	Relais de ventilateur de condenseur de climatisation	Relé del ventilador del condensador del aire acondicionado
		Blower fan motor	Gebläsemotor	Moteur de ventilateur soufflant	Motor del ventilador soplador
㉓	15A REAR DEFG	Rear defogger switch	Schalter für heckscheibenentfeuchter	Interrupteur de désembueur arrière	Interruptor del desempañador trasero
㉔	15A SEAT HEATER	Seat heater switch	Sitzheizungsschalter	Enterrupteurdechauffe-sieges	Interruptor dela calefaccion del asiento

No. Nr. No. N.°	Fuse Sicherung Fusible Fusible	Protected circuit	Schutzschaltung	Circuit protege	Circuito protegido
㉕	Circuit breaker POWER WINDOW	Power window main switch	Hauptschalter für automatischen Fensterheber	Interrupteur principal de lève-vitres	Interruptor principal de la ventanilla automática
		Power window sub switch	Nebenschalter für automatischen	Interrupteur secondaire de leve-vitres	Interruptor secundario de la ventanilla automatica
㉖	15A AIRBAG	A/B SDM			

Individual circuit fuse box (Type 3, DSL)
Einzelschaltkreissicherungskasten (Typ 3, DSL)
Boîte à fusibles de circuit individuel (Type 3, DSL)
Caja de fusibles del circuito individual (Typo 3, DSL)

Type 3 , Diesel (Small fuse)

Ⓐ : Diesel only

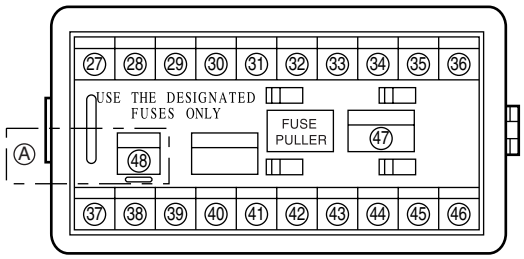

No. Nr. No. N.°	Fuse Sicherung Fusible Fusible	Protected circuit	Schutzschaltung	Circuit protege	Circuito protegido
㉗	20A HEATER	A/C condenser fan relay	Klimaanlagenkondensatorgebläse-relais	Relais de ventilateur de condenseur de climatisation	Relé del ventilador del condensador del aire acondicionado
		Blower fan motor	Gebläsemotor	Moteur de ventilateur soufflant	Motor del ventilador soplador
		Seat heater switch	Sitzheizungsschalter	Interrupteur du chauffe-sieges	Interruptor de calefaccion del asiento
㉘	15A REAR DEFG	Rear defogger switch	Schalter für heckscheibenentfeuchter	Interrupteur de désembueur arrière	Interruptor del desempañador trasero
㉙	15A SEAT HEATER	Seat heater relay	Sitzheizungsrelais	Relais de chauffage de siege	Relé de la calefaccion del asiento
㉚	10A REAR FOG	Rear fog light switch	Schalter für hecknebelleuchte	Interrupteur d'anti-brouillard arriére	Interruptor de la luz antiniebla trasera
㉛	15A DOOR LOCK	Door lock controller	Turschlossregler	Controleur de verrou de porte	Control de cerradura de puerta
㉜	15A STOP	Brake light switch	Bremslicht-schalter	Interrupteur de feux stop	Interruptor de la luz del freno
㉝	10A TAIL	Combination switch	Kombinationsschalter	Commutateur combine	Interruptor de combinación

No. Nr. No. N.°	Fuse Sicherung Fusible Fusible	Protected circuit	Schutzschaltung	Circuit protege	Circuito protegido
㉞	15A RADIO DOME	Data link connector	Datenverbindungsstecker	Connecteur de transmission de données	Conector de enlace de datos
		Clock	Uhr	Horloge	Reloj
		Speedo meter	Tachometer	Compte-tours	Velocimetro
		Radio			
		Ignition switch	Zündschalter	Contacteur d'allumage	Interruptor de encendido
		Dome light	Innenraumleuchte	Plafonnier	Luz de domo
		ECM (Type 3)	ECM (Typ 3)	ECM (Type 3)	ECM (Typo 3)
		J/C #1 (DSL)			
㉟	15A HORN HAZARD	Combination switch	Kombinationsschalter	Commutateur combine	Interruptor de combinación
		Horn relay	Hupenrelais	Relais d'avertisseur sonore	Relé de la bocina
		Turn signal relay	Blinkerrelais	Relais de clignotant	Relé de la señal de giro
㊱	15A FOG	Fog light switch	Nebelscheinwerferschalter	Interrupteur d'anti-brouillard	Interruptor de luz de neblina
		Front fog light relay	Nebelleuchten relais-hte	Relais d'antibroillard avant	Relé antiniebla frontal
㊲	15A WIPER- WASHER	Combination switch	Kombinationsschalter	Commutateur combine	Interruptor de combinación
		Head light beam leveling actuator	Scheinwerferstrahl-nivellierstellglied	Commande de réglage du faisceau de phare	Actuador de nivelación del haz de luz de los faros
		A/C switch	Klimaanlagen-schalter	Commutateur A/C	Interruptor del acondicionador de aire
		Rear wiper motor	Heckscheibenwischermotor	Moteur d'essuie-glace arrière	Motor del limpiador trasero
		Windshield wiper motor	Windschutzscheiben-Wischermotor	Moteur d'essuie-glace de parebrise	Motor del limpiaparabrisas
		Rear wiper relay	Heckscheibenwischerrelais	Relais d'essuie-glace arriére	Rele del limpiador trasero
		Headlight leveling switch	Scheinwerfer-justierschalter	Commutateur de reglage de phare	Interruptor de nivelación de los faros
		Blower fan motor switch	Gebläsemotorschalter	Interrupteur du moteur de ventilateur soufflant	Interruptor del motor del ventilador soplador
㊳	10A 4WD	4WD controller	4WD-steuereinheit	Commande 4x4	Controlador de tracción en las cuatro ruedas
		4WD VSV	4WD VSV	VSV 4 roues motrices	VSV de 4WD
		2WD VSV	2WD VSV	VSV 2 roues motrices	VSV de 2WD
㊴	15A AIRBAG	A/B SDM			

No. Nr. No. N.°	Fuse Sicherung Fusible Fusible	Protected circuit	Schutzschaltung	Circuit protege	Circuito protegido
㊵	15A IG	Speedo meter	Tachometer	Compte-tours	Velocimetro
		ICM			
		Generator	Lichtmaschine	Générateur	Generador
		Ignition coil #1 & 4 (Type 3)	Zündspule #1 & 4 (Typ 3)	Bobine d'allumage #1 & 4 (Type 3)	Bobina de encendido #1 & 4 (Typo 3)
		Ignition coil #2 & 3 (Type 3)	Zündspule #2 & 3 (Typ 3)	Bobine d'allumage #2 & 3 (Type 3)	Bobina de encendido #2 & 3 (Typo 3)
		Noise suppressor	Störfunkenunterdrücker	Suppresseur de bruit	Supresor de ruido
		Heated oxygen sensor #1	Beheizte lambda-sonde #1	Capteur d'oxygène chauffé #1	Sensor de oxígeno calentado #1
		Heated oxygen sensor #2	Beheizte lambda-sonde #2	Capteur d'oxygène chauffé #2	Sensor de oxígeno calentado #2
		Fuel pump relay (Type 3)	Kraftstoff pumpenrelais (Typ 3)	Relais de pompe à carburant (Type 3)	Relé de la bomba de combustible (Typo 3)
		ECM			
		TCM (A/T)			
		Parking indicator controller (DSL)	Parkbremsleuchtenregler (DSL)	Régulateur d'indicateur de frein de stationnement (DSL)	Controlador del indicador de combustible (DSL)
		Thermo amplifier (DSL)	Temperatur-Meßkerzen-verstärker (DSL)	Ampli de bougie thermique (DSL)	Amplificador térmico (DSL)
		Thermo amplifier relay (DSL)	Temperatur-Meßkerzen-verstärker-Relais (DSL)	Relais d'ampli de bougie thermique (DSL)	Relé de amplificador térmico (DSL)
㊶	10A METER	Conbination meter	Kombinationsinstrument	Compteur mixte	Medidor de combinación
		Turn signal relay	Blinkerrelais	Relais de clignotant	Relé de la señal de giro
㊷	10A BACK	Transaxle range sensor (A/T)	Fahrbereichssensor (A/T)	Capteur de position de vitesse (A/T)	Sensor de posicion de la transmision (A/T)
		Back-up light switch (M/T)	Rückfahrleu-chtenschalter (M/T)	Interrupteur de feux de marche arrière (M/T)	Interruptor de la luz de marcha atrás (M/T)
㊸	10A ABS	ABS control module	ABS-steuermodul	Module de commande de l'ABS	Módulo de control del ABS
		G sensor	Dé tecteur G	G-sensor	Sensor G
㊹	Blank Leer Vierge Vacio				
㊺	Blank Leer Vierge Vacio				
㊻	15A CIGAR	Cigar lighter	Zigarette-nanzünder	Allume-cigares	Encendedor de cigarrillos
		Radio			
		Remote control mirror	Ferngesteuerter Spiegel	Miroir commande a distance	Espejo con control remoto
		Clock	Uhr	Horloge	Reloj
㊼	30A POWER WINDOW	Power window main switch	Hauptschalter für automatischen Fensterheber	Interrupteur principal de lève-vitres	Interruptor principal de la ventanilla automática
		Power window sub switch	Nebenschalter für automatischen	Interrupteur secondaire de leve-vitres	Interruptor secundario de la ventanilla automatica
㊽	10A IMMOBI	ICM			
		Coil antenna (DSL)	Schleifenantenne (DSL)	Antenne en spirale (DSL)	Antena de bobina (DSL)

Supplementary fuse box No.1 (DSL)
Zusatzsicherungskasten Nr.1 (DSL)
Boîte à fusibles supplémentaires n°1 (DSL)
Caja de fusibles suplementario Nº1 (DSL)

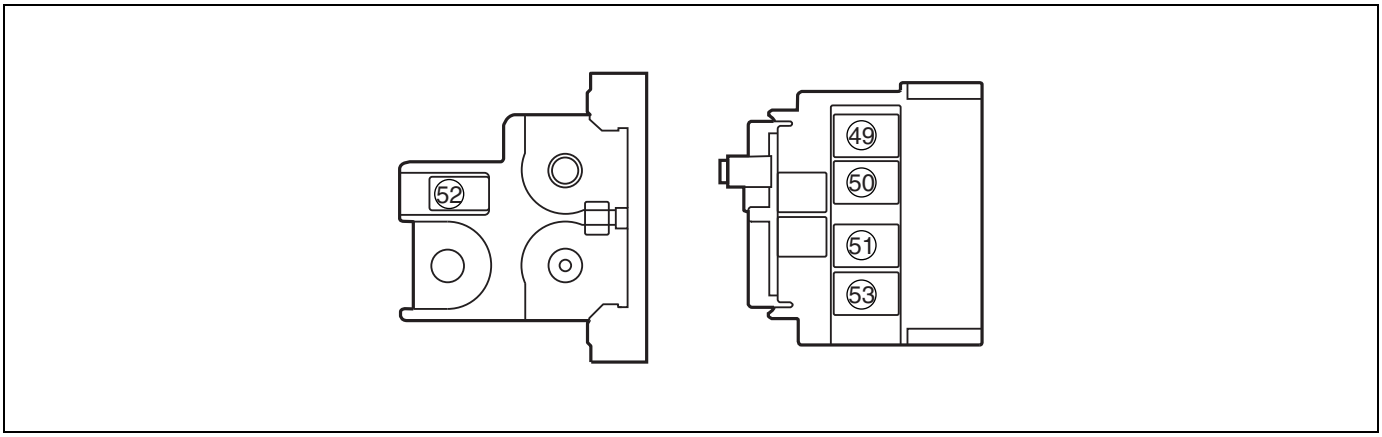

No. Nr. No. N.°	Fuse Sicherung Fusible Fusible	Protected circuit	Schutzschaltung	Circuit protege	Circuito protegido
(49)	50A	Thermo plug relay #2	Temperatur-Meßkerzen-relais #2	Relais de bougie thermique #2	Relé de clavija térmica #2
(50)	50A	Thermo plug relay #1	Temperatur-Meßkerzen-relais #1	Relais de bougie thermique #1	Relé de clavija térmica #1
(51)	50A	Thermo plug relay #1	Temperatur-Meßkerzen-relais #1	Relais de bougie thermique #1	Relé de clavija térmica #1
(52)	120A	Thermo plug circuit	Temperatur-Meßkerzen-Schaltkreis	Circuit de bougie thermique	Circuito de la clavija térmica
		Generator	Lichtmaschine	Générateur	Generador
(53)	80A	Glow controller	Flammwächter	Régulateur de préchauffage	Controlador de incandescencia

Memo
Notizen
Note
Notas

System circuit diagram
Systemschaltdiagramm
Schéma des circuits électriques
Diagrama del circuito eléctrico

A-1: Cranking system
A-1: Kurbelsystem
A-1: Système de démarrage
A-1: Sistema de arranque

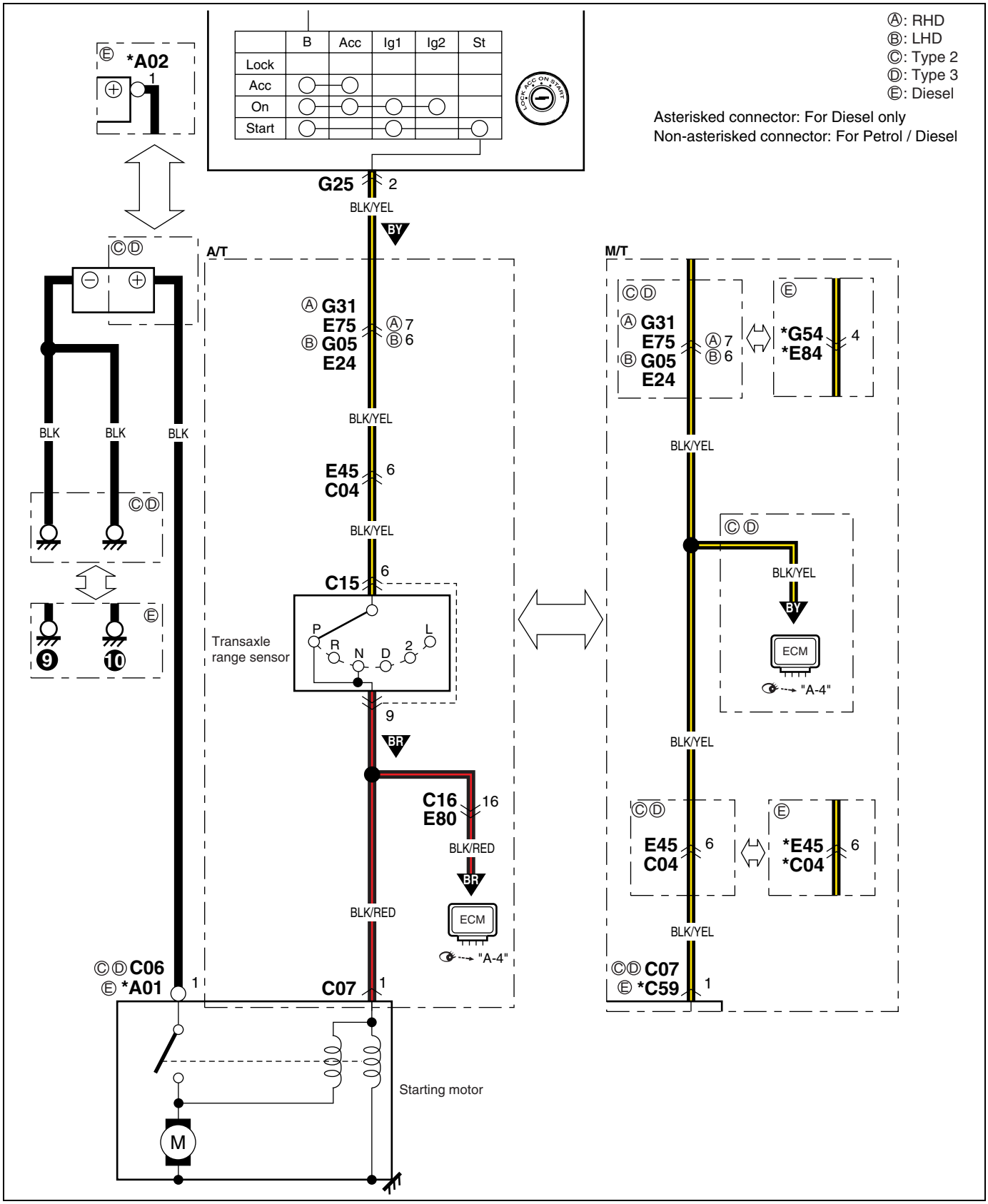

A-2: Charging system (Type 2, 3)

A-2: Ladesystem (Typ 2, 3)
A-2: Système de charge (Type 2, 3)
A-2: Sistema de carga (Typo 2, 3)

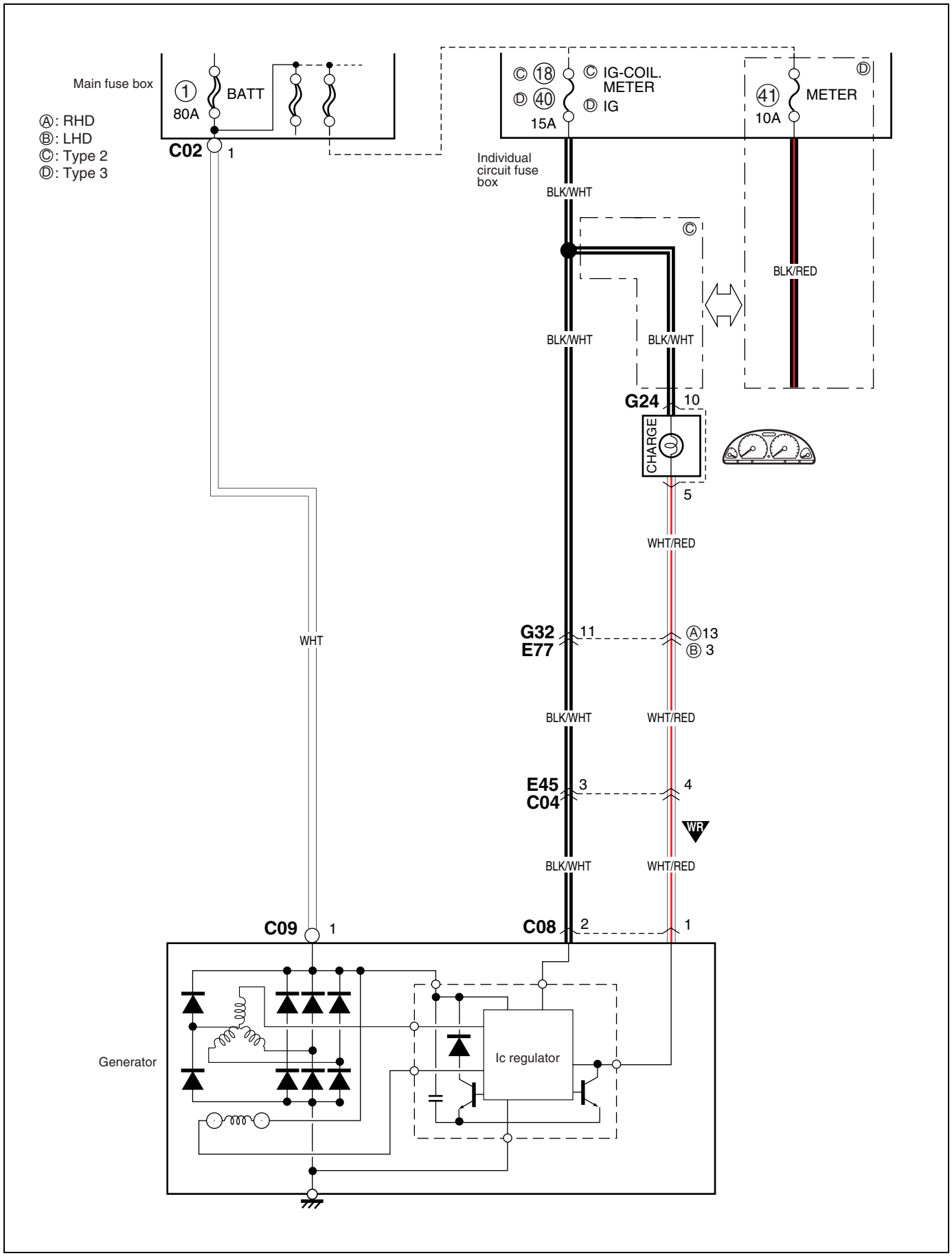

A-2: Charging system (DSL)

A-2: Ladesystem (DSL)
A-2: Système de charge (DSL)
A-2: Sistema de carga (DSL)

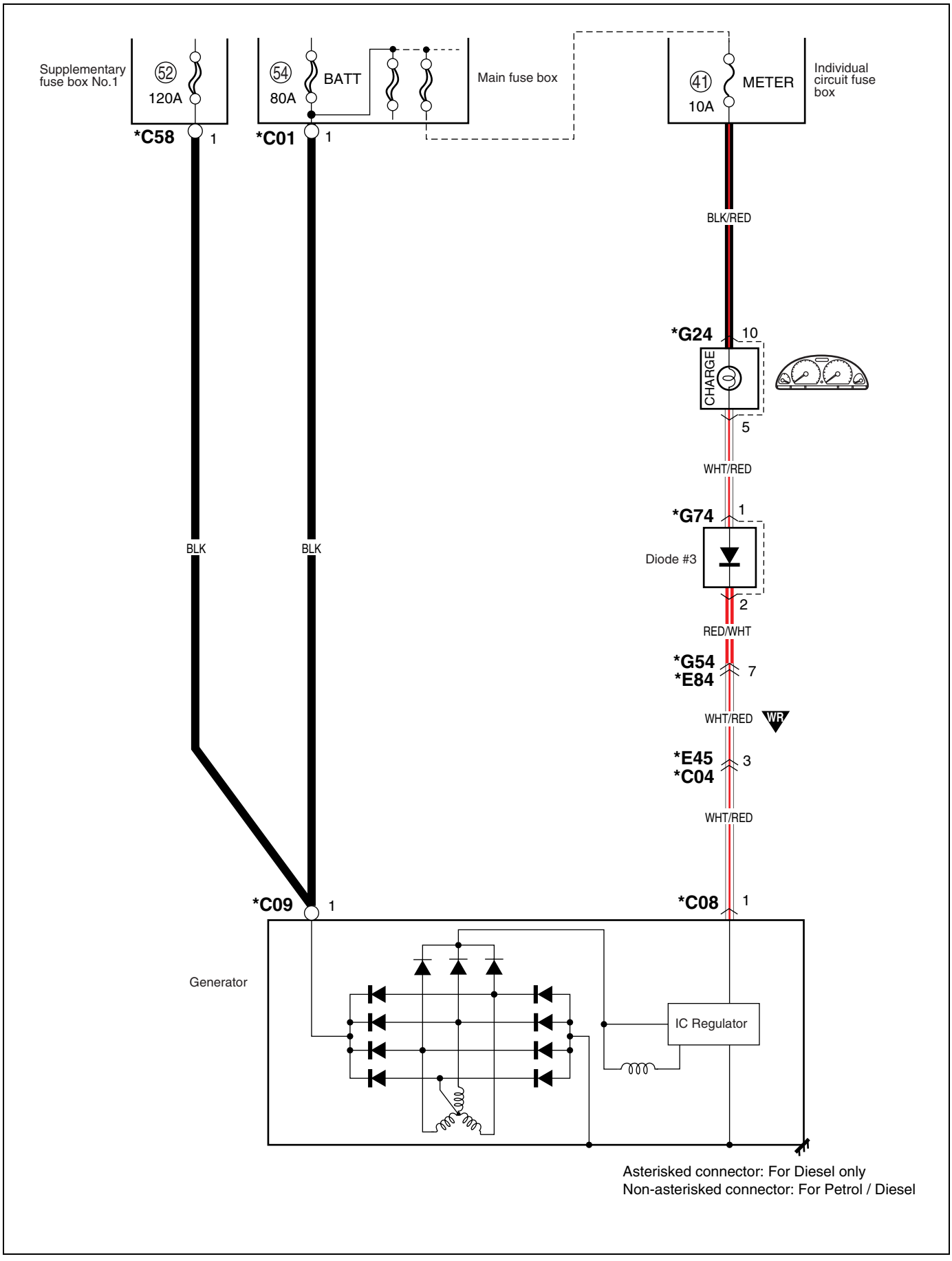

A-3: Ignition system
A-3: Zündsystem
A-3: Système d'allumage
A-3: Ontstekingssysteem

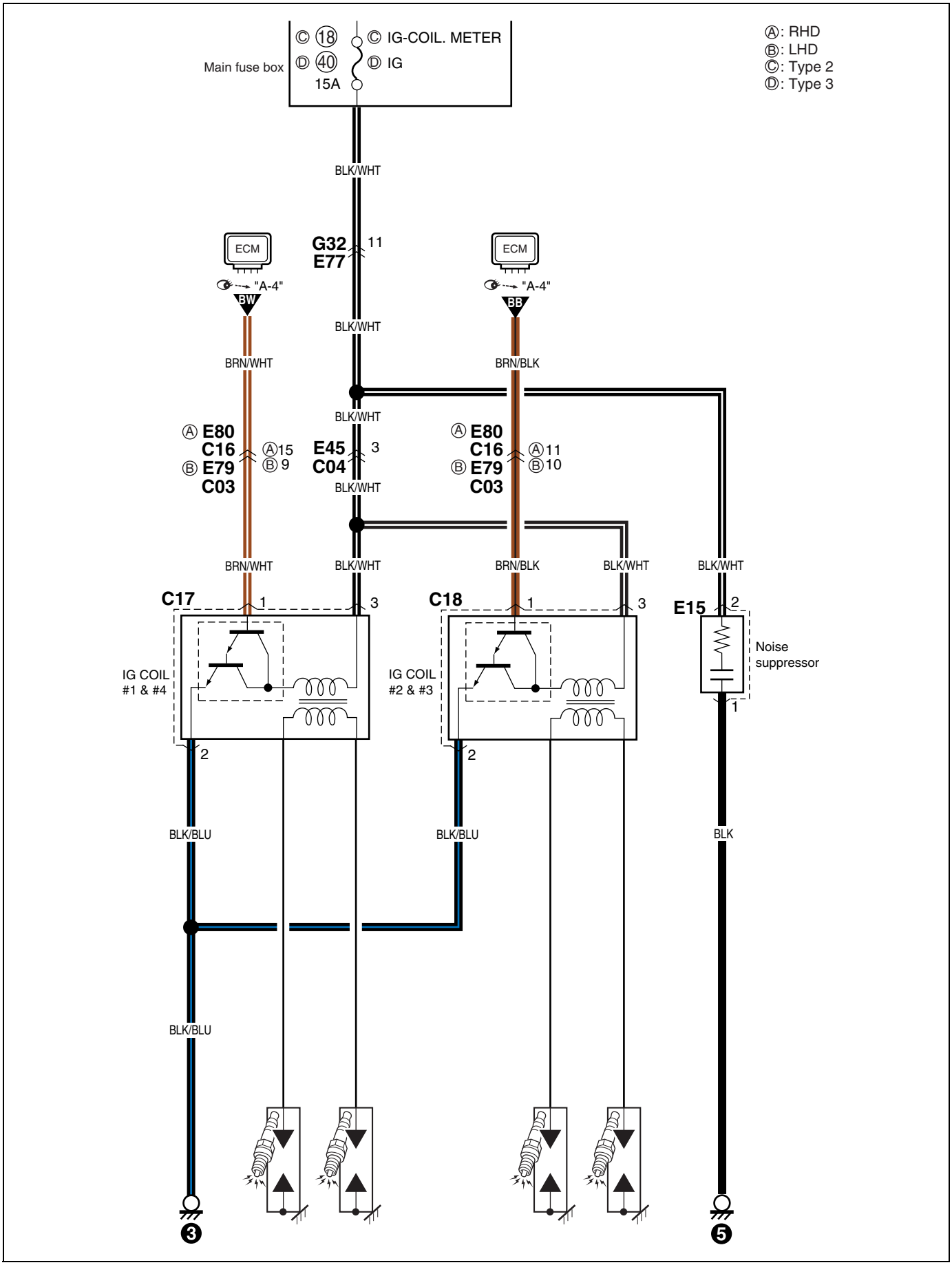

Memo
Notizen
Note
Notas

A-4: Engine control system (Type 2, 3)

A-4: Motorsteuesystem (Typ 2, 3)
A-4: Système de commande du motor (Type 2, 3)
A-4: Motorregelsysteem (Typo 2, 3)
(1/4)

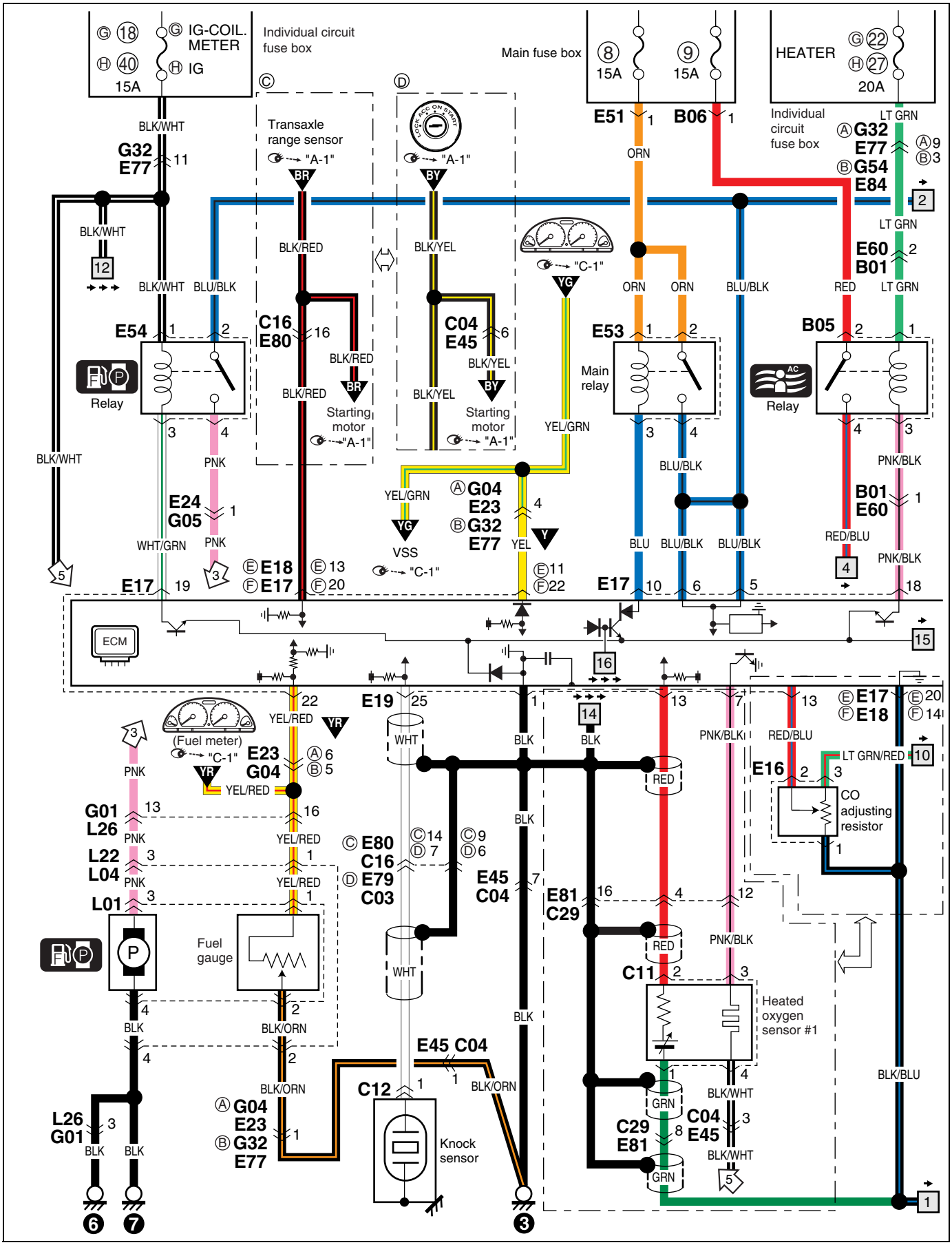

(2/4)

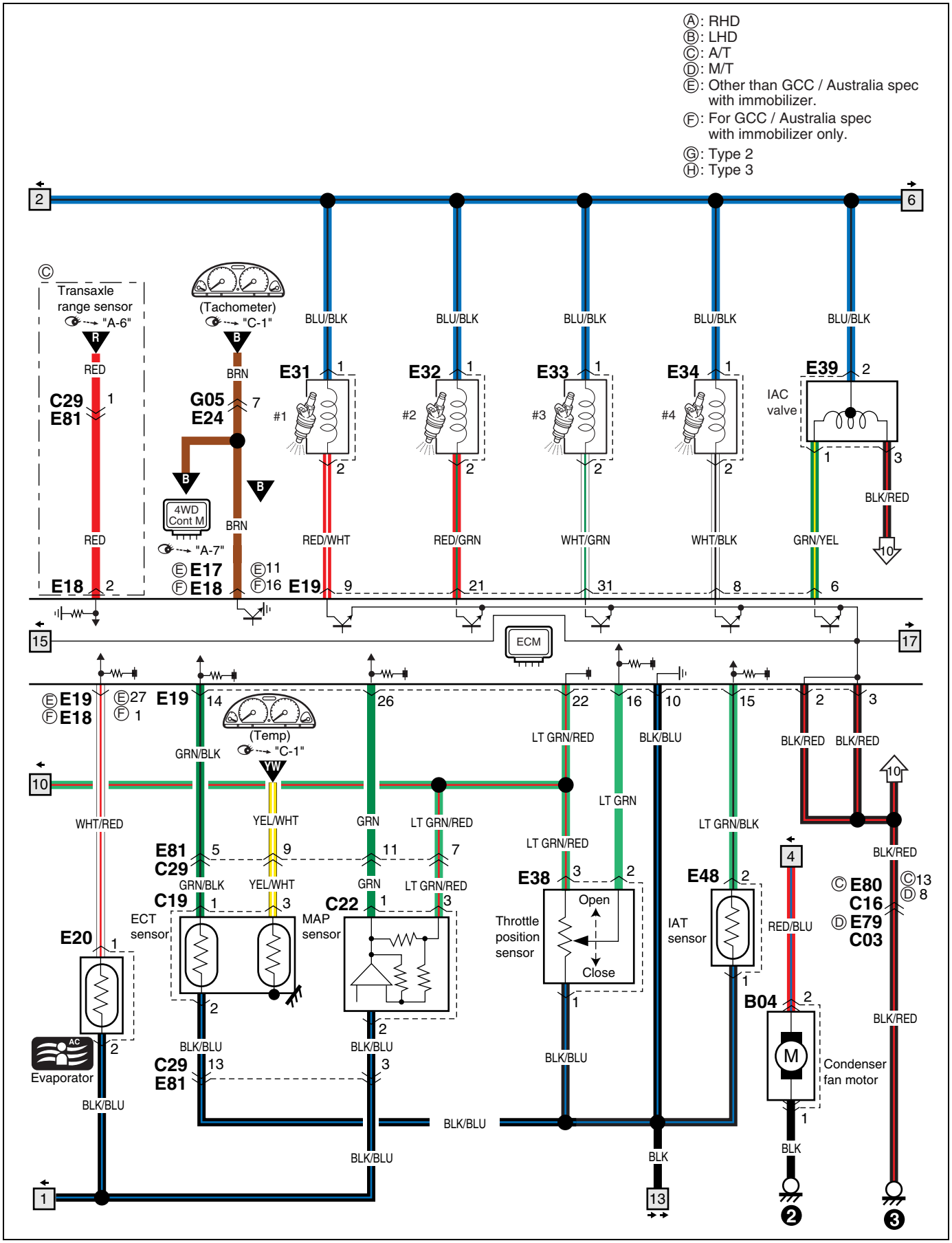
Ⓐ: RHD
Ⓑ: LHD
Ⓒ: A/T
Ⓓ: M/T
Ⓔ: Other than GCC / Australia spec with immobilizer.
Ⓕ: For GCC / Australia spec with immobilizer only.
Ⓖ: Type 2
Ⓗ: Type 3
Transaxle range sensor
"A-6"
(Tachometer)
"C-1"
4WD Cont M
"A-7"
(Temp)
"C-1"
ECM
IAC valve
ECT sensor
MAP sensor
Throttle position sensor
Open
Close
IAT sensor
Condenser fan motor
Evaporator
BLU/BLK
RED
BRN
RED/WHT
RED/GRN
WHT/GRN
WHT/BLK
GRN/YEL
BLK/RED
GRN/BLK
YEL/WHT
GRN
LT GRN/RED
LT GRN
LT GRN/BLK
BLK/BLU
BLK
WHT/RED
RED/BLU
E31
E32
E33
E34
E39
E19
E18
E17
E20
E38
E48
E80
E79
C29
C19
C22
C16
C03
G05
E24
E81
B04
#1
#2
#3
#4

(3/4)

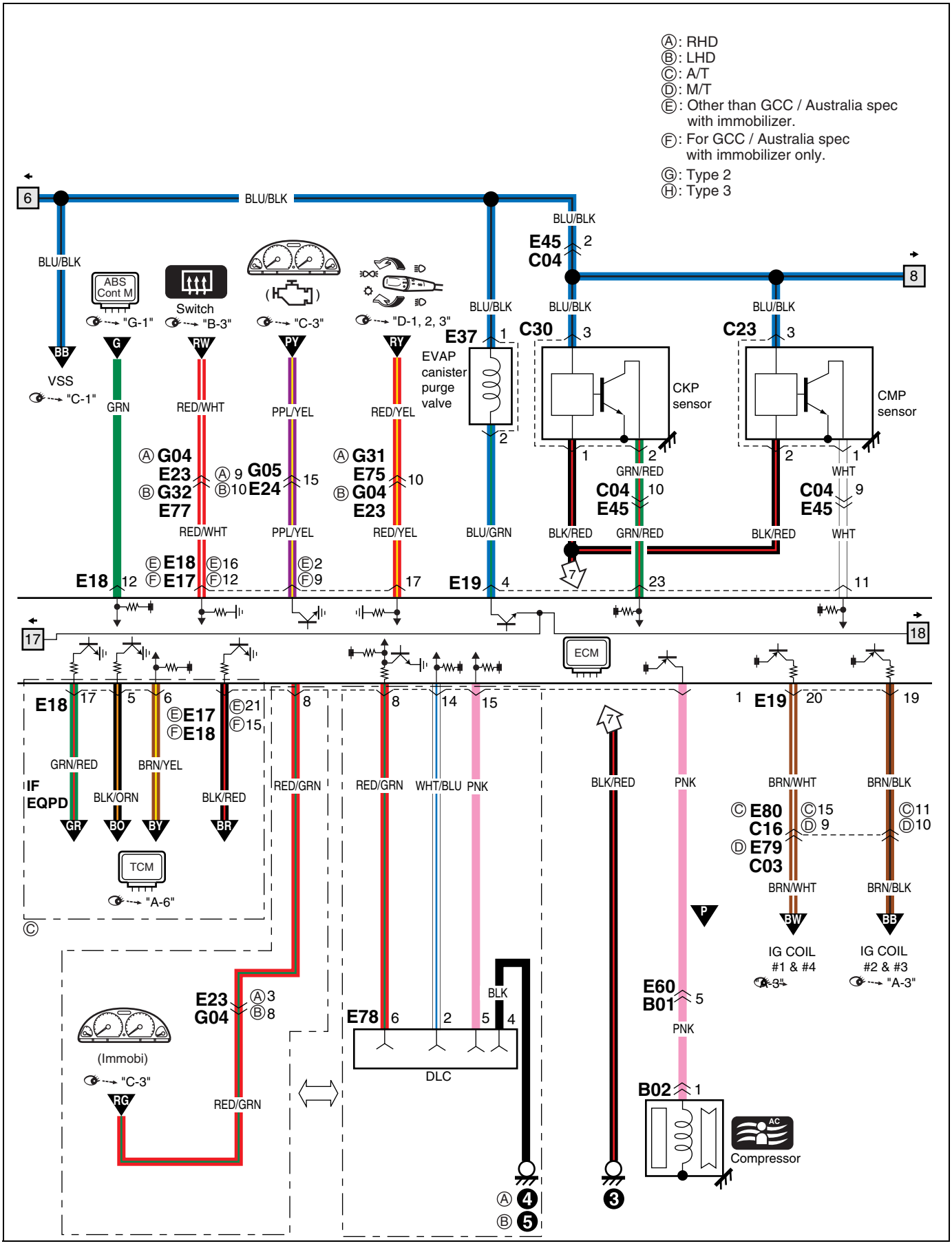
Ⓐ: RHD
Ⓑ: LHD
Ⓒ: A/T
Ⓓ: M/T
Ⓔ: Other than GCC / Australia spec with immobilizer.
Ⓕ: For GCC / Australia spec with immobilizer only.
Ⓖ: Type 2
Ⓗ: Type 3
6
BLU/BLK
BLU/BLK
ABS Cont M
"G-1"
BB
VSS
"C-1"
G
GRN
Switch
"B-3"
RW
RED/WHT
"C-3"
PV
PPL/YEL
"D-1, 2, 3"
RY
RED/YEL
E37
1
EVAP canister purge valve
2
BLU/BLK
BLU/BLK
E45
2
C04
8
BLU/BLK
C30
3
CKP sensor
1
2
GRN/RED
C04
10
E45
BLK/RED
GRN/RED
BLU/BLK
C23
3
CMP sensor
2
1
WHT
C04
9
E45
BLK/RED
WHT
Ⓐ G04
E23
Ⓑ G32
E77
Ⓐ 9
Ⓑ 10
G05
E24
15
Ⓐ G31
E75
Ⓑ G04
E23
10
RED/WHT
PPL/YEL
RED/YEL
E18
12
Ⓔ E18
Ⓕ E17
Ⓔ16
Ⓕ12
Ⓔ2
Ⓕ9
17
E19
4
7
23
11
17
18
ECM
E18
17
5
6
Ⓔ E17
Ⓕ E18
Ⓔ21
Ⓕ15
8
8
14
15
1
E19
20
19
GRN/RED
BRN/YEL
IF EQPD
BLK/ORN
BLK/RED
RED/GRN
RED/GRN
WHT/BLU
PNK
BLK/RED
PNK
BRN/WHT
BRN/BLK
GR
BO
BY
BR
TCM
"A-6"
Ⓒ
Ⓒ E80
C16
Ⓓ E79
C03
Ⓒ15
Ⓓ 9
Ⓒ11
Ⓓ10
BRN/WHT
BRN/BLK
BW
BB
IG COIL #1 & #4
"A-3"
IG COIL #2 & #3
"A-3"
P
E23
G04
Ⓐ3
Ⓑ8
E78
6
2
5
4
BLK
DLC
E60
B01
5
PNK
B02
1
(Immobi)
"C-3"
RG
RED/GRN
Compressor
AC
Ⓐ 4
Ⓑ 5
3

(4/4)

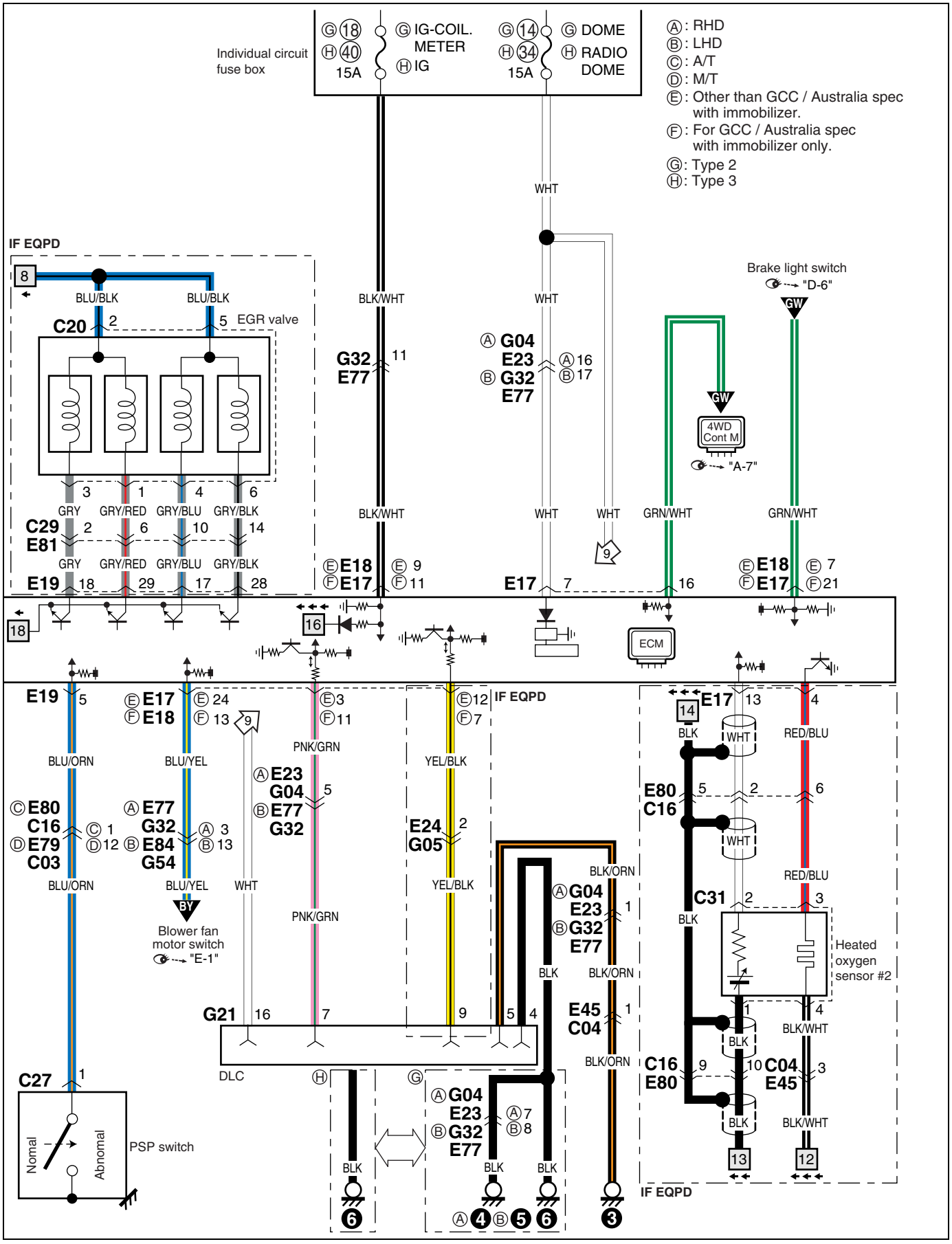
Individual circuit fuse box
Ⓖ 18
Ⓗ 40
15A
Ⓖ IG-COIL. METER
Ⓗ IG
Ⓖ 14
Ⓗ 34
15A
Ⓖ DOME
Ⓗ RADIO DOME
Ⓐ: RHD
Ⓑ: LHD
Ⓒ: A/T
Ⓓ: M/T
Ⓔ: Other than GCC / Australia spec with immobilizer.
Ⓕ: For GCC / Australia spec with immobilizer only.
Ⓖ: Type 2
Ⓗ: Type 3
IF EQPD
Brake light switch
"D-6"
GW
4WD Cont M
"A-7"
EGR valve
C20
BLU/BLK
BLU/BLK
BLK/WHT
WHT
G32 E77 11
Ⓐ G04 E23 Ⓐ16 Ⓑ17 Ⓑ G32 E77
GRY
GRY/RED
GRY/BLU
GRY/BLK
C29 E81
E19
BLK/WHT
WHT
WHT
GRN/WHT
GRN/WHT
Ⓔ E18 Ⓔ 9 Ⓕ E17 Ⓕ 11
E17 7
16
Ⓔ E18 Ⓔ 7 Ⓕ E17 Ⓕ 21
ECM
E19 5
BLU/ORN
Ⓒ E80 C16 Ⓒ 1 Ⓓ E79 C03 Ⓓ 12
BLU/ORN
Ⓔ E17 Ⓔ 24 Ⓕ E18 Ⓕ 13
BLU/YEL
Ⓐ E77 G32 Ⓐ 3 Ⓑ E84 G54 Ⓑ 13
BLU/YEL
BY
Blower fan motor switch
"E-1"
Ⓔ3 Ⓕ11
PNK/GRN
Ⓐ E23 G04 5 Ⓑ E77 G32
WHT
PNK/GRN
Ⓔ12 Ⓕ7
YEL/BLK
E24 G05 2
YEL/BLK
IF EQPD
BLK/ORN
Ⓐ G04 E23 1 Ⓑ G32 E77
BLK
BLK/ORN
E45 C04 1
BLK/ORN
G21 16 7 9 5 4
DLC
C27 1
Nomal
Abnomal
PSP switch
Ⓗ
BLK
6
Ⓖ
Ⓐ G04 E23 Ⓐ7 Ⓑ8 Ⓑ G32 E77
BLK
BLK
Ⓐ 4 Ⓑ 5 6
3
E17 13
14
BLK
WHT
RED/BLU
E80 C16 5 2 6
WHT
RED/BLU
C31 2 3
BLK
Heated oxygen sensor #2
1 4
BLK
BLK/WHT
C16 E80 9 10 C04 E45 3
BLK
BLK/WHT
13 12
IF EQPD

A-4: Engine control system (DSL)
A-4: Motorsteuesystem (DSL)
A-4: Système de commande du motor (DSL)
A-4: Motorregelsysteem (DSL)
(1/4)

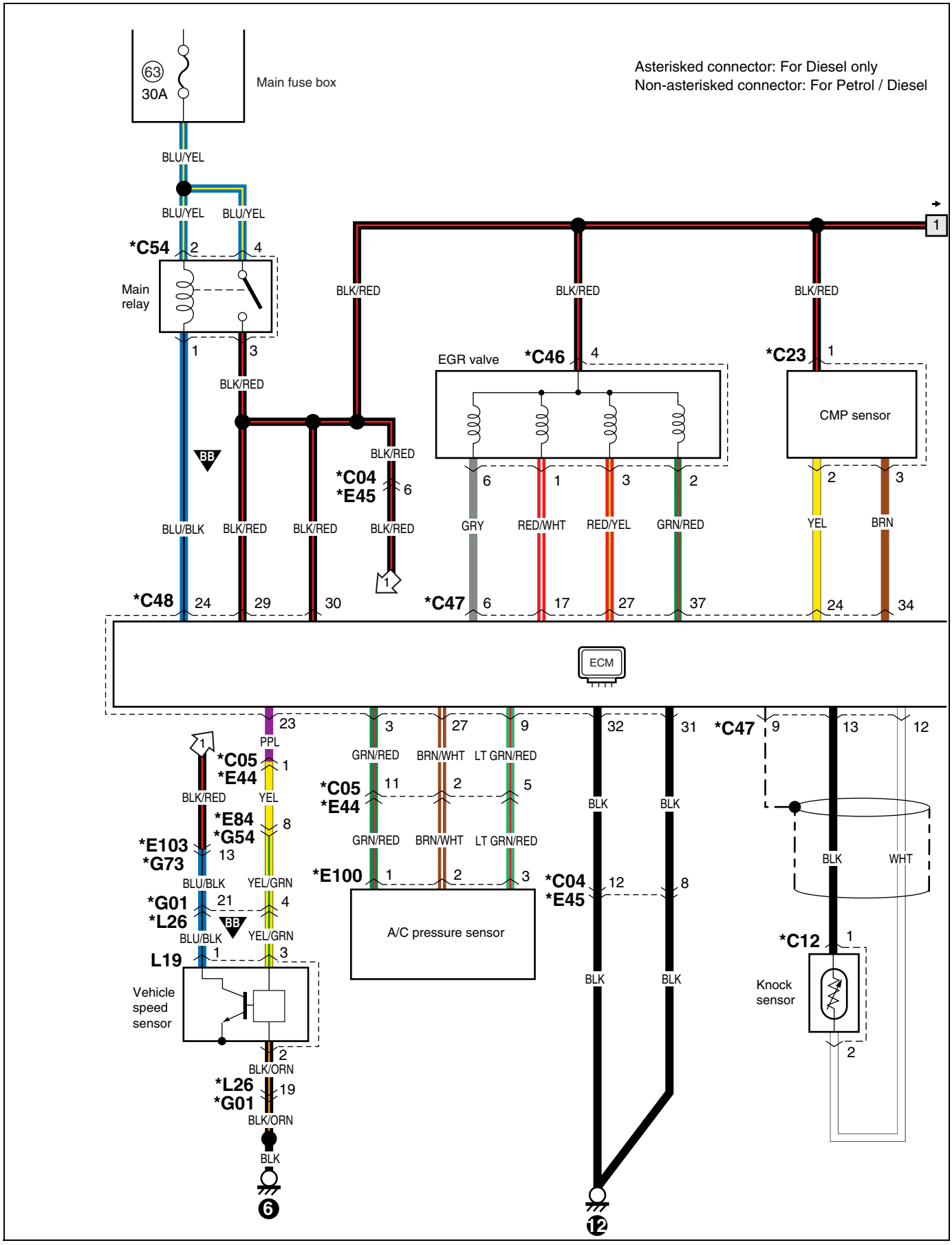

(2/4)

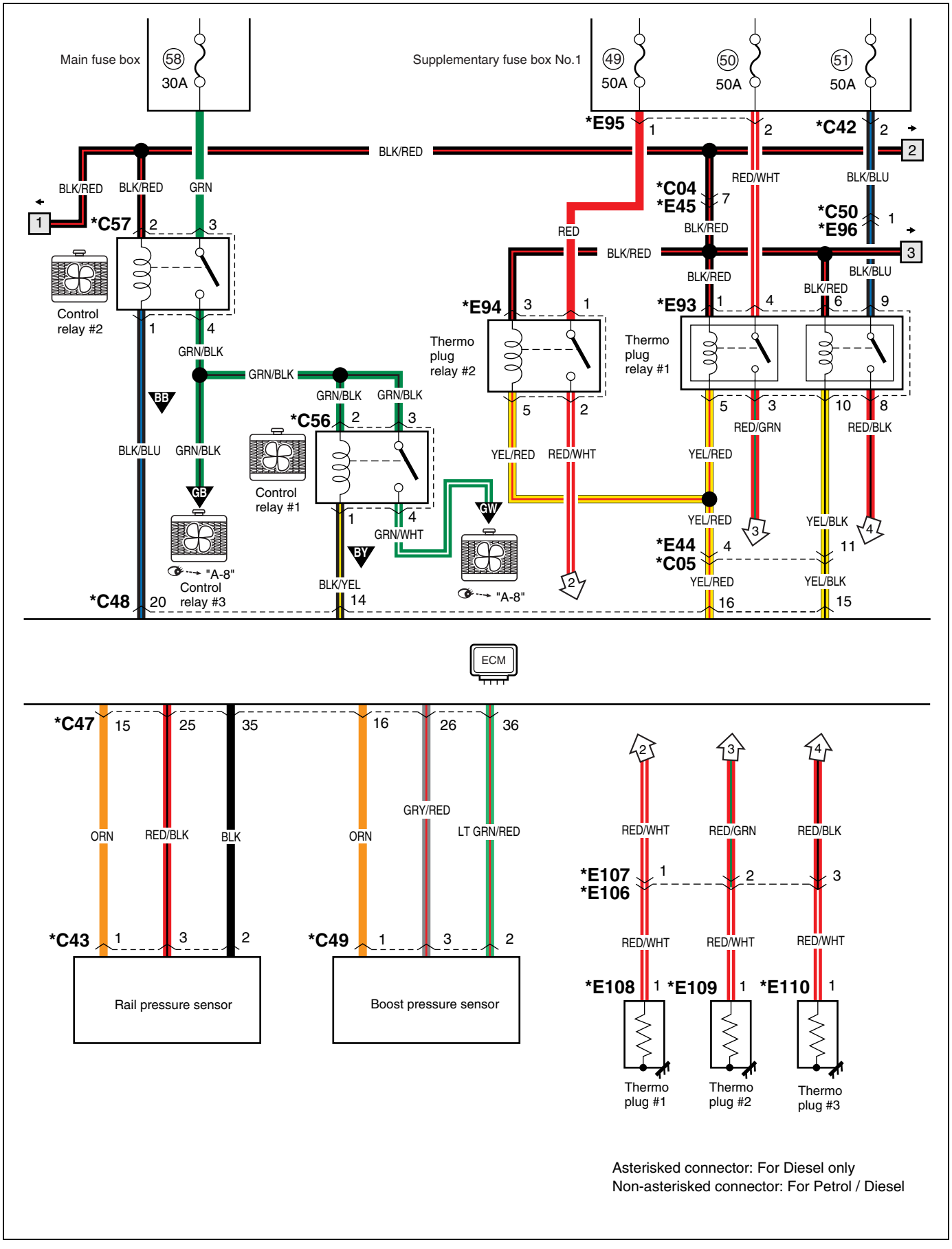

Asterisked connector: For Diesel only
Non-asterisked connector: For Petrol / Diesel

(3/4)

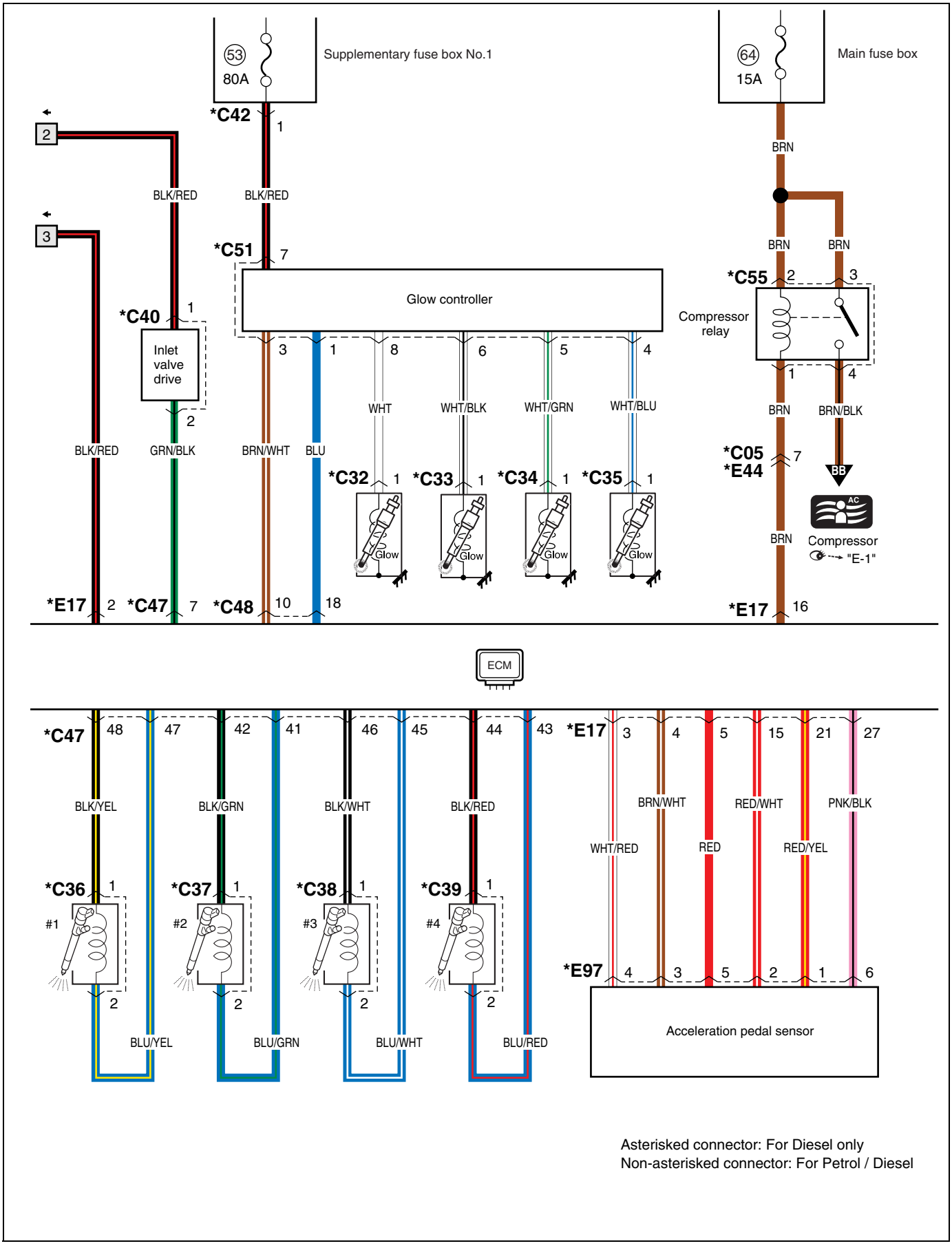

Asterisked connector: For Diesel only
Non-asterisked connector: For Petrol / Diesel

(4/4)

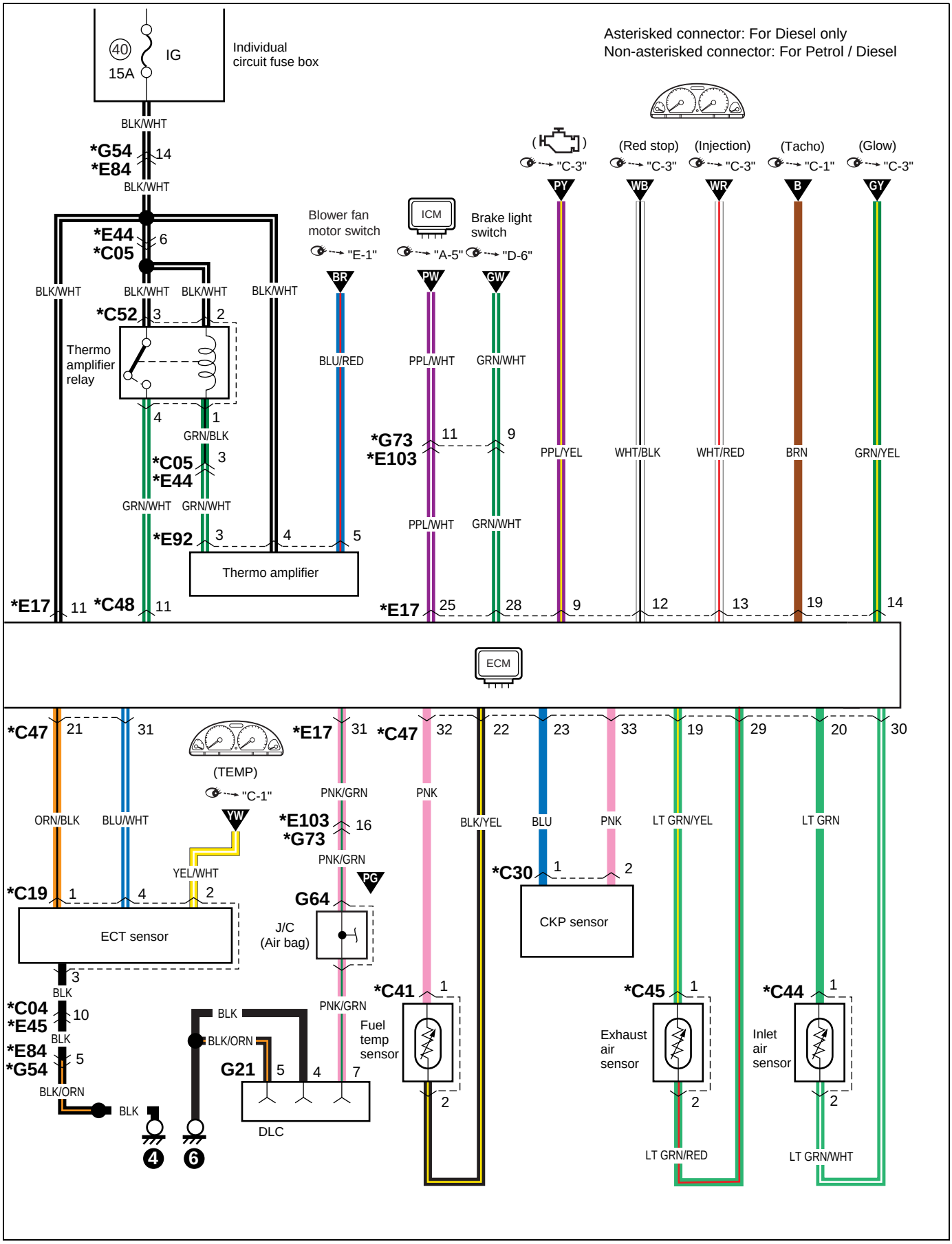
Asterisked connector: For Diesel only
Non-asterisked connector: For Petrol / Diesel
40
IG
15A
Individual circuit fuse box
BLK/WHT
*G54
*E84
14
*E44
*C05
6
*C52
3
2
Thermo amplifier relay
4
1
GRN/BLK
3
GRN/WHT
*E92
Thermo amplifier
*E17
11
*C48
Blower fan motor switch
"E-1"
BR
BLU/RED
ICM
"A-5"
Brake light switch
"D-6"
PW
PPL/WHT
GW
GRN/WHT
*G73
*E103
11
9
25
28
(H)
"C-3"
PY
PPL/YEL
(Red stop)
"C-3"
WB
WHT/BLK
(Injection)
"C-3"
WR
WHT/RED
(Tacho)
"C-1"
B
BRN
(Glow)
"C-3"
GY
GRN/YEL
9
12
13
19
14
ECM
*C47
21
31
ORN/BLK
BLU/WHT
*C19
1
4
2
ECT sensor
3
BLK
*C04
*E45
10
BLK
*E84
*G54
5
BLK/ORN
BLK
4
(TEMP)
"C-1"
YW
YEL/WHT
*E17
31
PNK/GRN
*E103
*G73
16
PNK/GRN
PG
G64
J/C (Air bag)
PNK/GRN
BLK
BLK/ORN
G21
5
4
7
DLC
6
*C47
32
22
PNK
BLK/YEL
*C41
1
2
Fuel temp sensor
23
33
19
29
20
30
BLU
PNK
LT GRN/YEL
LT GRN
*C30
1
2
CKP sensor
*C45
1
2
Exhaust air sensor
LT GRN/RED
*C44
1
2
Inlet air sensor
LT GRN/WHT

A-5: Immobilizer control system (Type A: 10 terminal controller)

A-5: Wegfahrsperre-steuersystem (Typ A: 10 Klemmen-Controller)
A-5: Système de commande de l'immobilisateur (Type A: Contrôleur à 10 erminaux)
A-5: Sistema de control del inmovilizador (Typo A: Controlador de terminal 10)

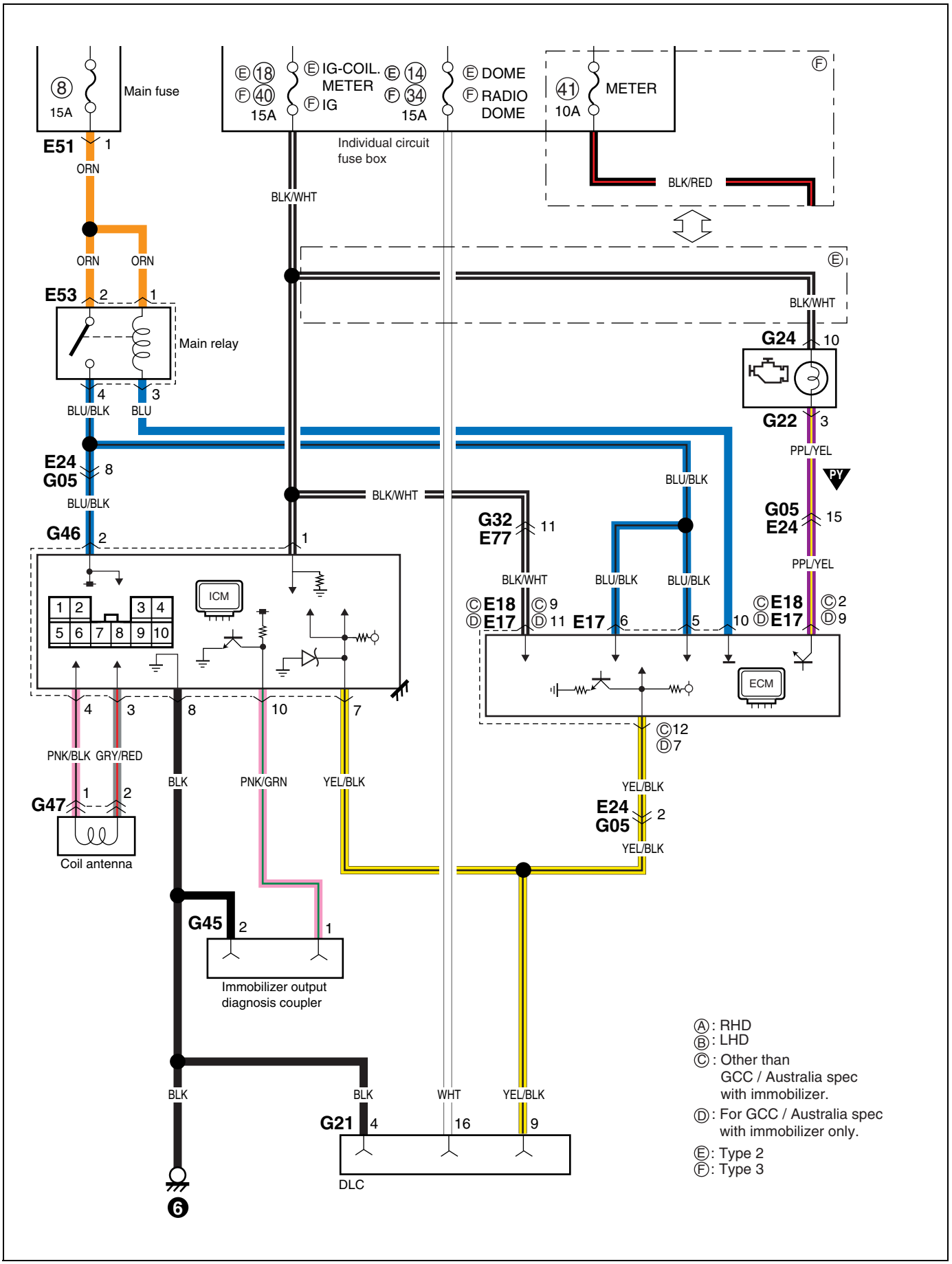

A-5: Immobilizer control system (Type B: 4 terminal controller)

A-5: Wegfahrsperre-steuersystem (Typ B: 4 Klemmen-Controller)
A-5: Système de commande de l'immobilisateur (Type B: Contrôleur à 4 erminaux)
A-5: Sistema de control del inmovilizador (Typo B: Controlador de terminal 4)

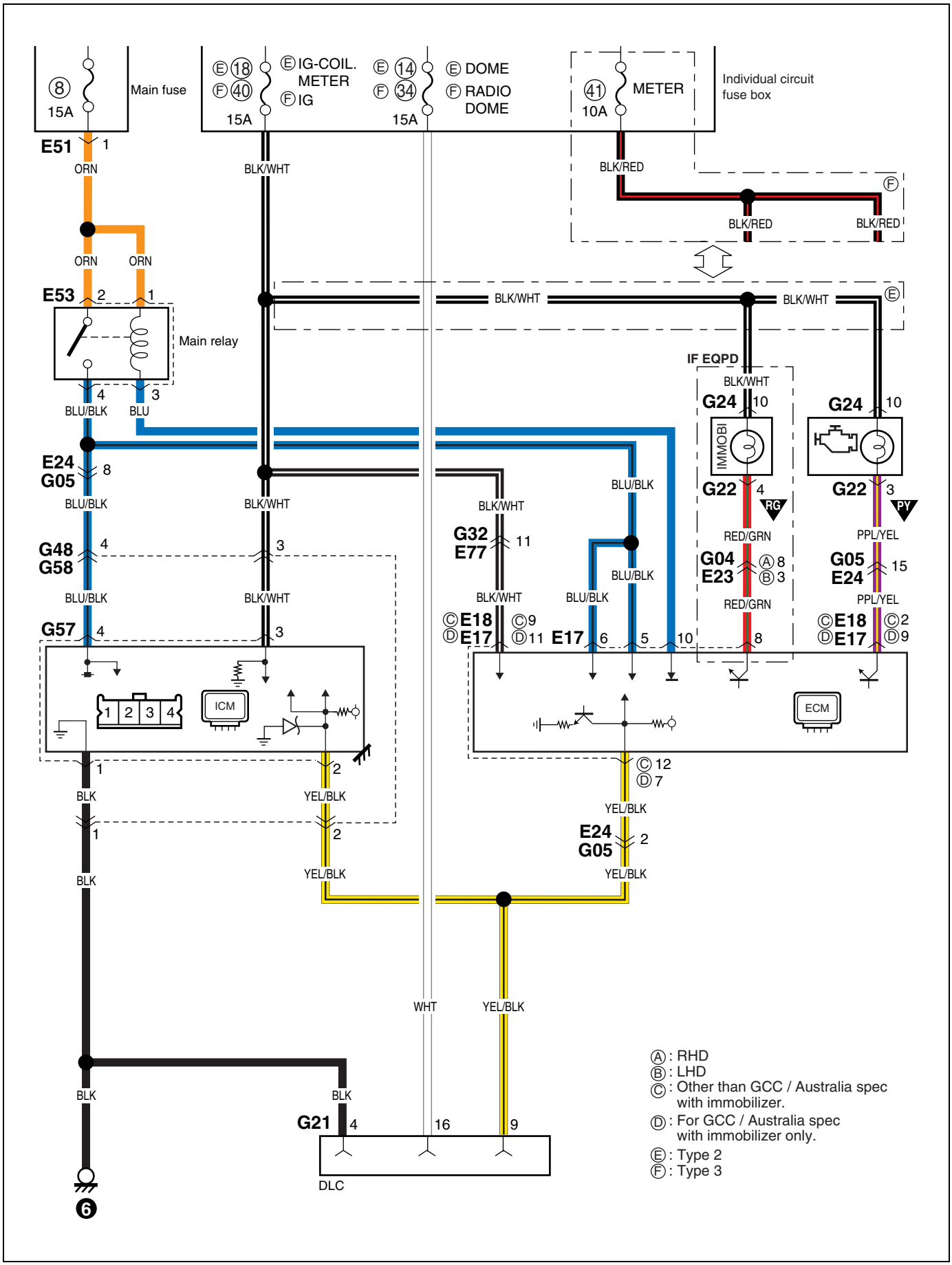

A-5: Immobilizer control system (DSL)

A-5: Wegfahrsperre-steuersystem (DSL)
A-5: Système de commande de l'immobilisateur (DSL)
A-5: Sistema de control del inmovilizador (DSL)

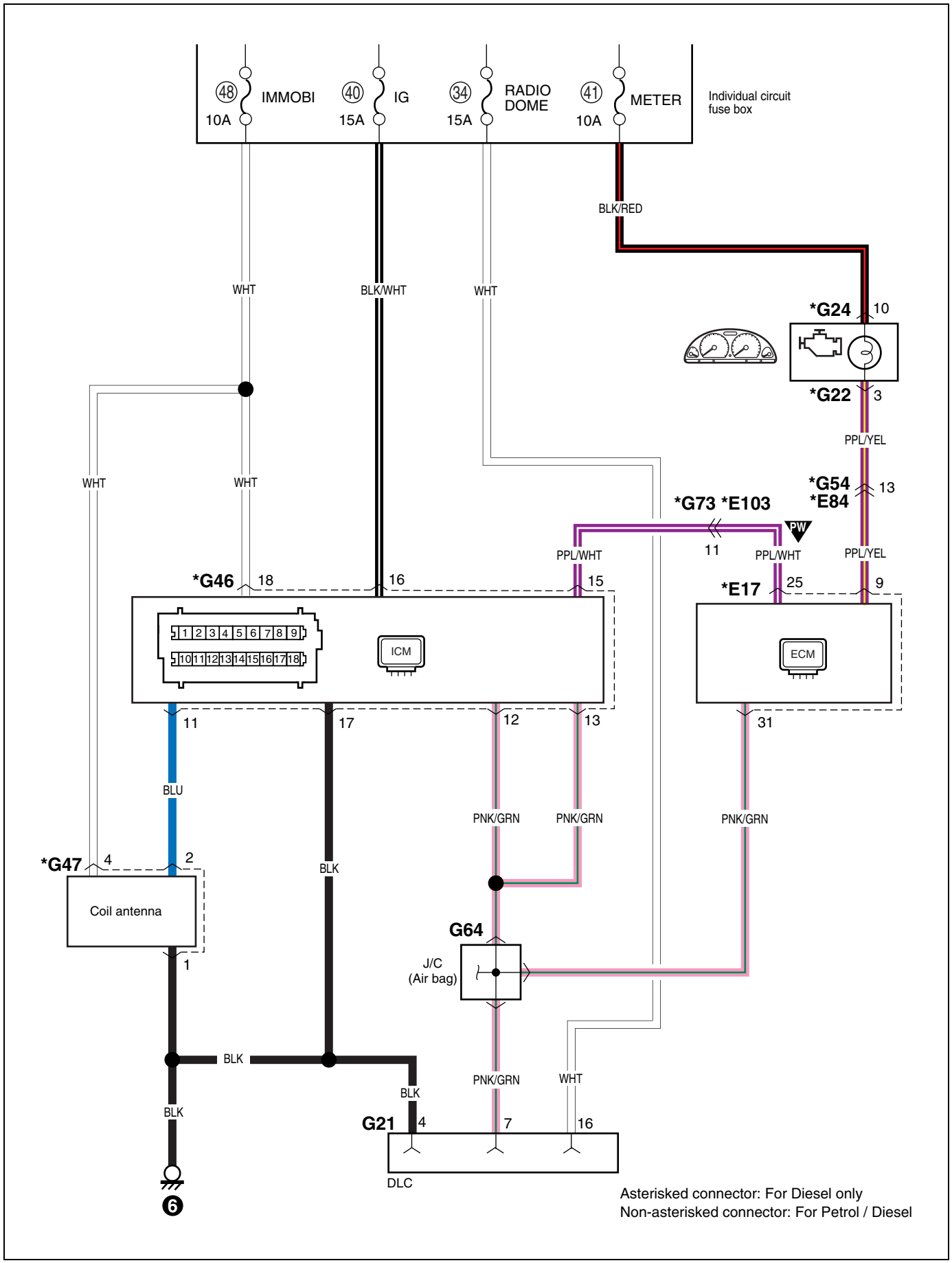

Memo
Notizen
Note
Notas

A-6: 4A/T control system
A-6: A/T-steuersystem
A-6: Système de commande 4A/T
A-6: Sistema de control 4A/T
(1/2)

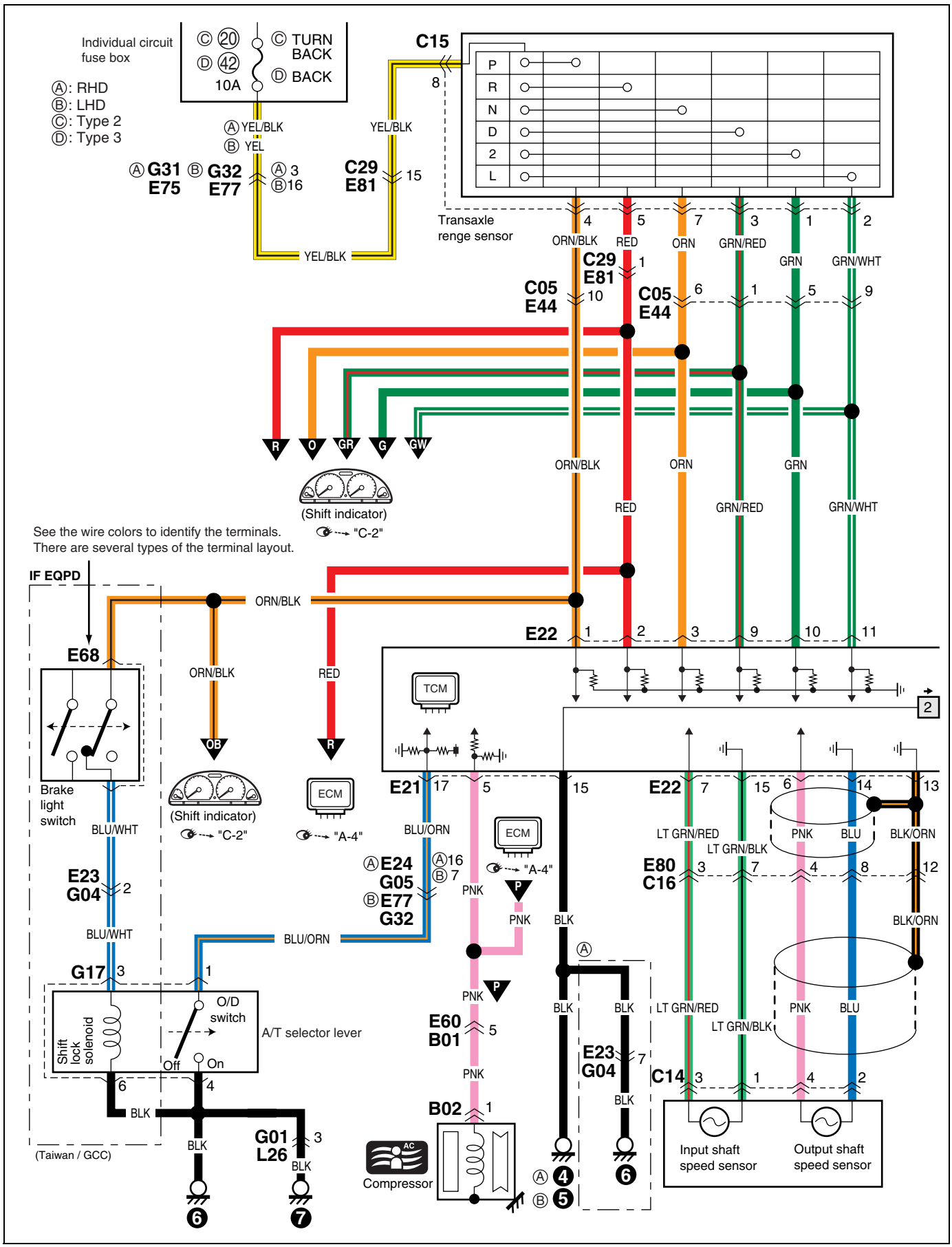

(2/2)

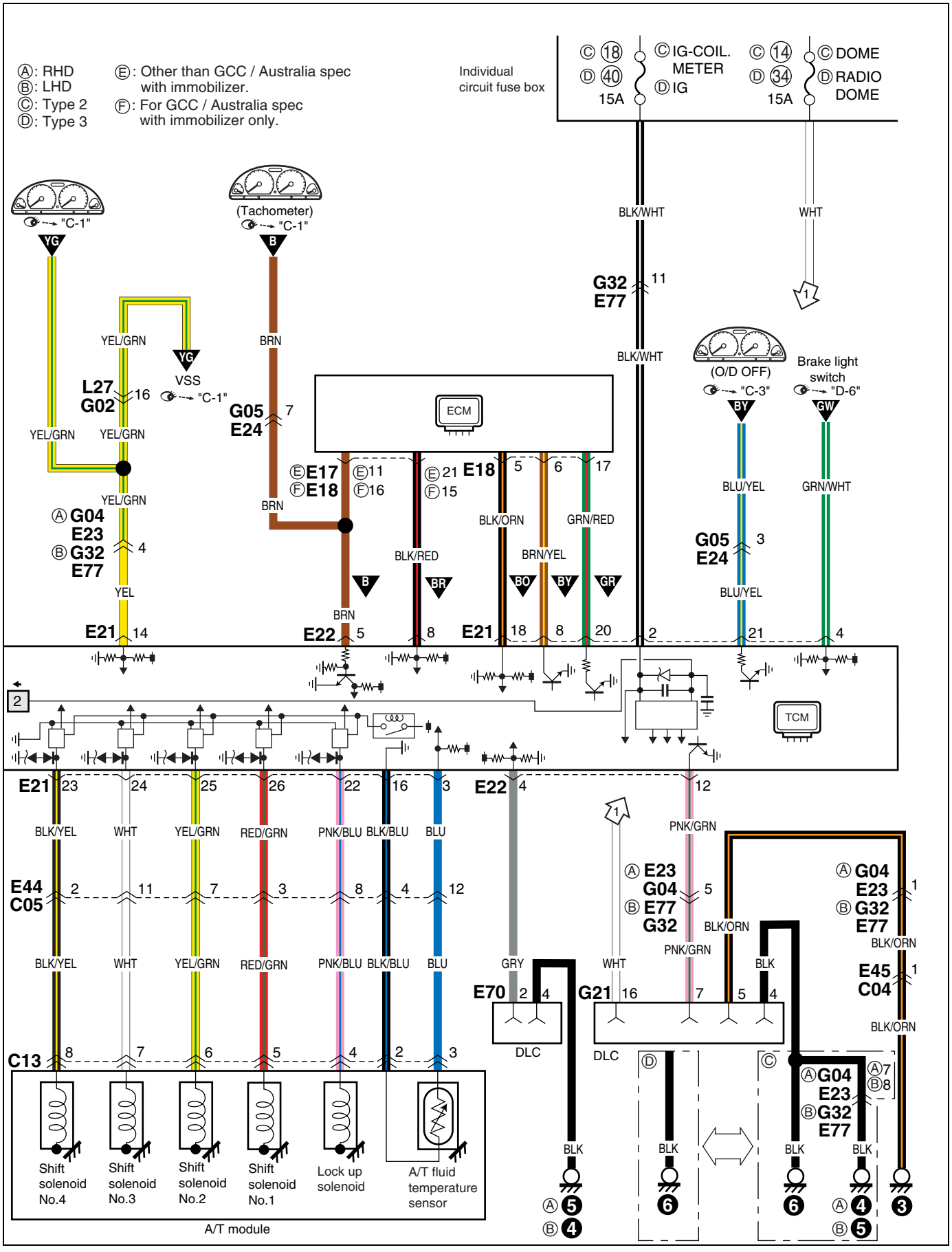
Ⓐ: RHD
Ⓑ: LHD
Ⓒ: Type 2
Ⓓ: Type 3
Ⓔ: Other than GCC / Australia spec with immobilizer.
Ⓕ: For GCC / Australia spec with immobilizer only.
Individual circuit fuse box
Ⓒ 18 Ⓓ 40 15A
Ⓒ IG-COIL. METER Ⓓ IG
Ⓒ 14 Ⓓ 34 15A
Ⓒ DOME Ⓓ RADIO DOME
"C-1"
(Tachometer)
(O/D OFF)
"C-3"
Brake light switch
"D-6"
VSS
ECM
TCM
DLC
A/T module
Shift solenoid No.4
Shift solenoid No.3
Shift solenoid No.2
Shift solenoid No.1
Lock up solenoid
A/T fluid temperature sensor
BLK/WHT
WHT
YEL/GRN
BRN
BLU/YEL
GRN/WHT
BLK/ORN
GRN/RED
BRN/YEL
BLK/RED
YEL
BLK/YEL
RED/GRN
PNK/BLU
BLK/BLU
BLU
GRY
PNK/GRN
BLK
G32 E77 11
L27 G02 16
G05 E24 7
Ⓔ E17 Ⓔ11 Ⓔ 21 E18 5 6 17
Ⓕ E18 Ⓕ16 Ⓕ 15
Ⓐ G04 E23 Ⓑ G32 E77 4
G05 E24 3
E21 14
E22 5 8
E21 18 8 20 2
21 4
E21 23 24 25 26 22 16 3
E22 4 12
E44 C05 2 11 7 3 8 4 12
C13 8 7 6 5 4 2 3
Ⓐ E23 G04 Ⓑ E77 G32 5
Ⓐ G04 E23 Ⓑ G32 E77 1
E45 C04 1
E70 2 4
G21 16 7 5 4
Ⓐ G04 E23 Ⓑ G32 E77 7 8
Ⓐ 5 Ⓑ 4
6
Ⓐ 4 Ⓑ 5
3

A-7: 4WD control system

A-7: 4WD steuersystem
A-7: Système de commande 4WD
A-7: Sistema de control de tracción en las cuatro ruedas

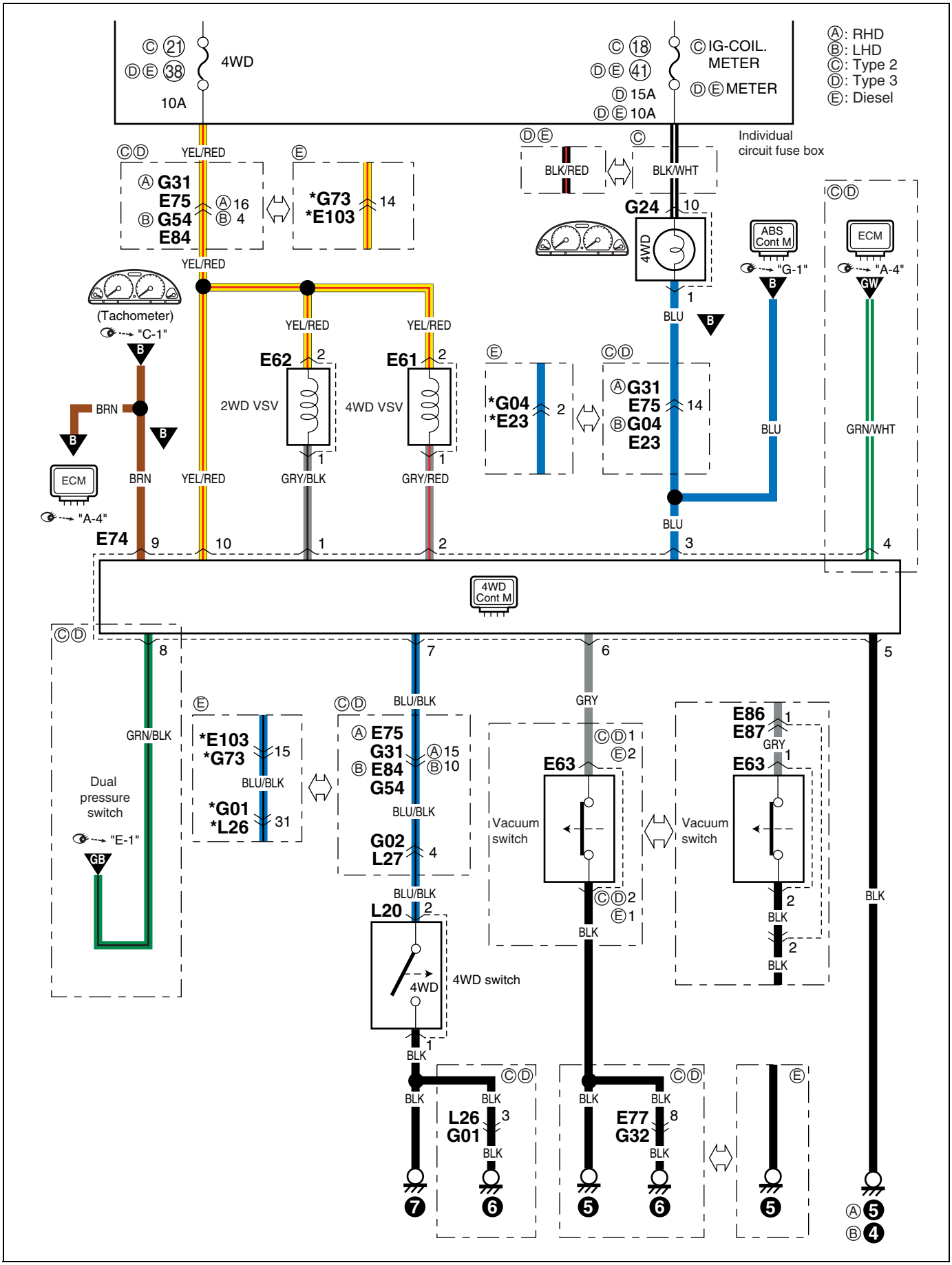

A-8: Cooling system (DSL)

A-8: Kühlsystem (DSL)
A-8: Système de refroidissement (DSL)
A-8: Sistema de refrigeracion (DSL)

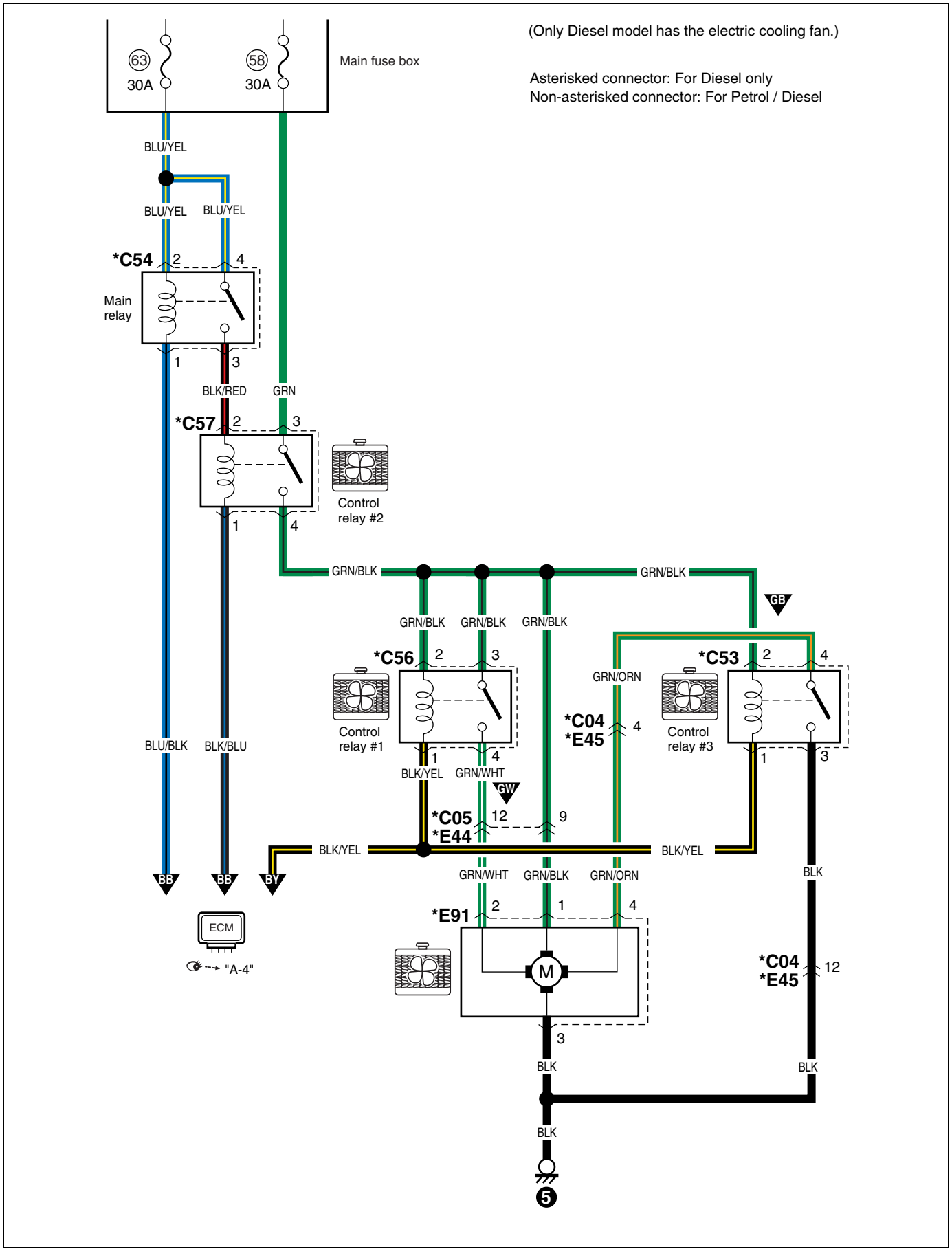

B-1: Windshield wiper and washer

B-1: Frontschweibenwischer und waschanlage
B-1: Essuie-glace et lave-glace de pare-brise
B-1: Limpiador y lavador del parabrisas

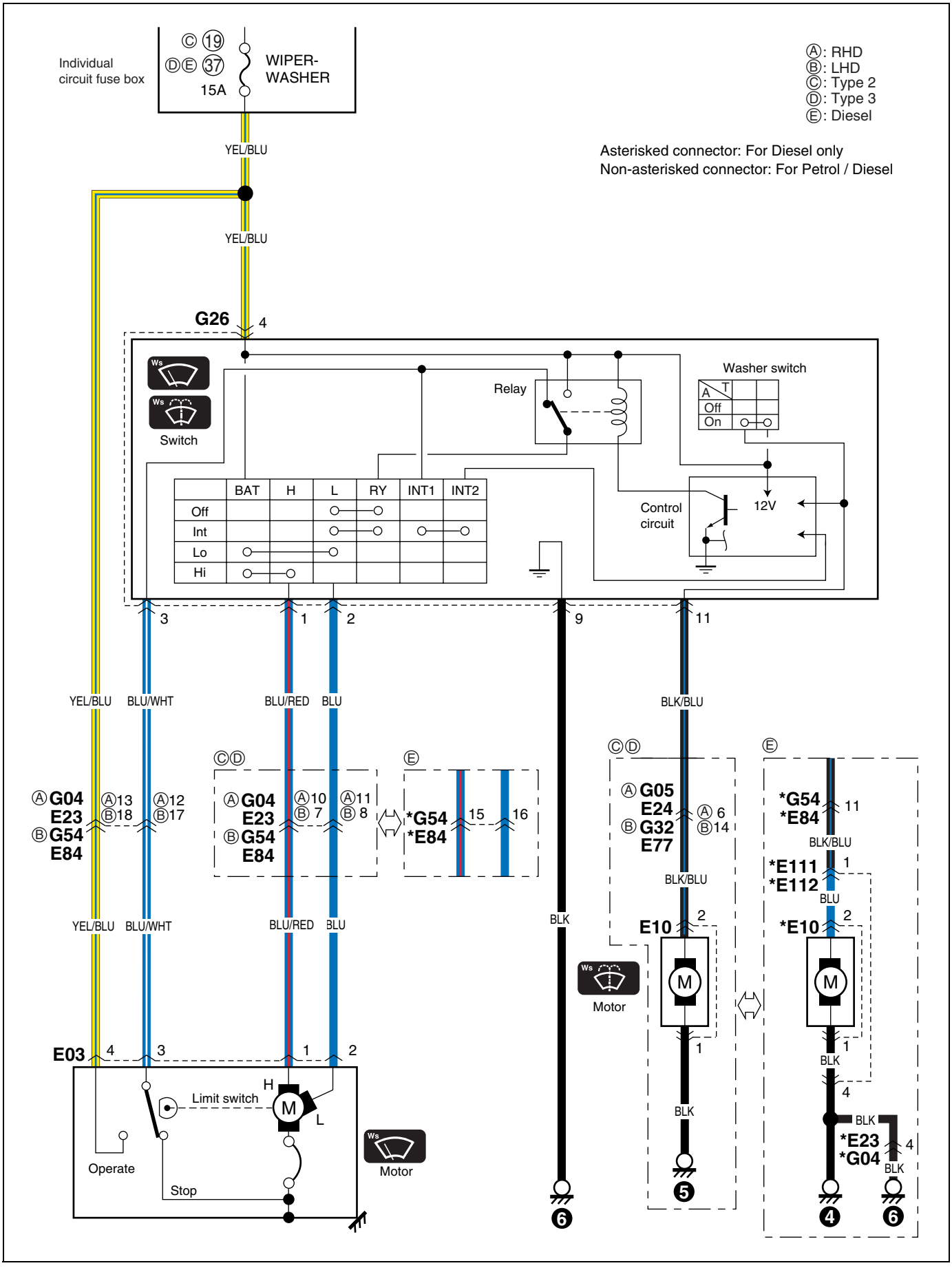

B-2: Rear wiper and washer (Type 2)

B-2: Heckscheibenwischer und waschanlage (Typ 2)
B-2: Essuie-glace et lave-glace arrière (Type 2)
B-2: Limpiador y lavador trasero (Typo 2)

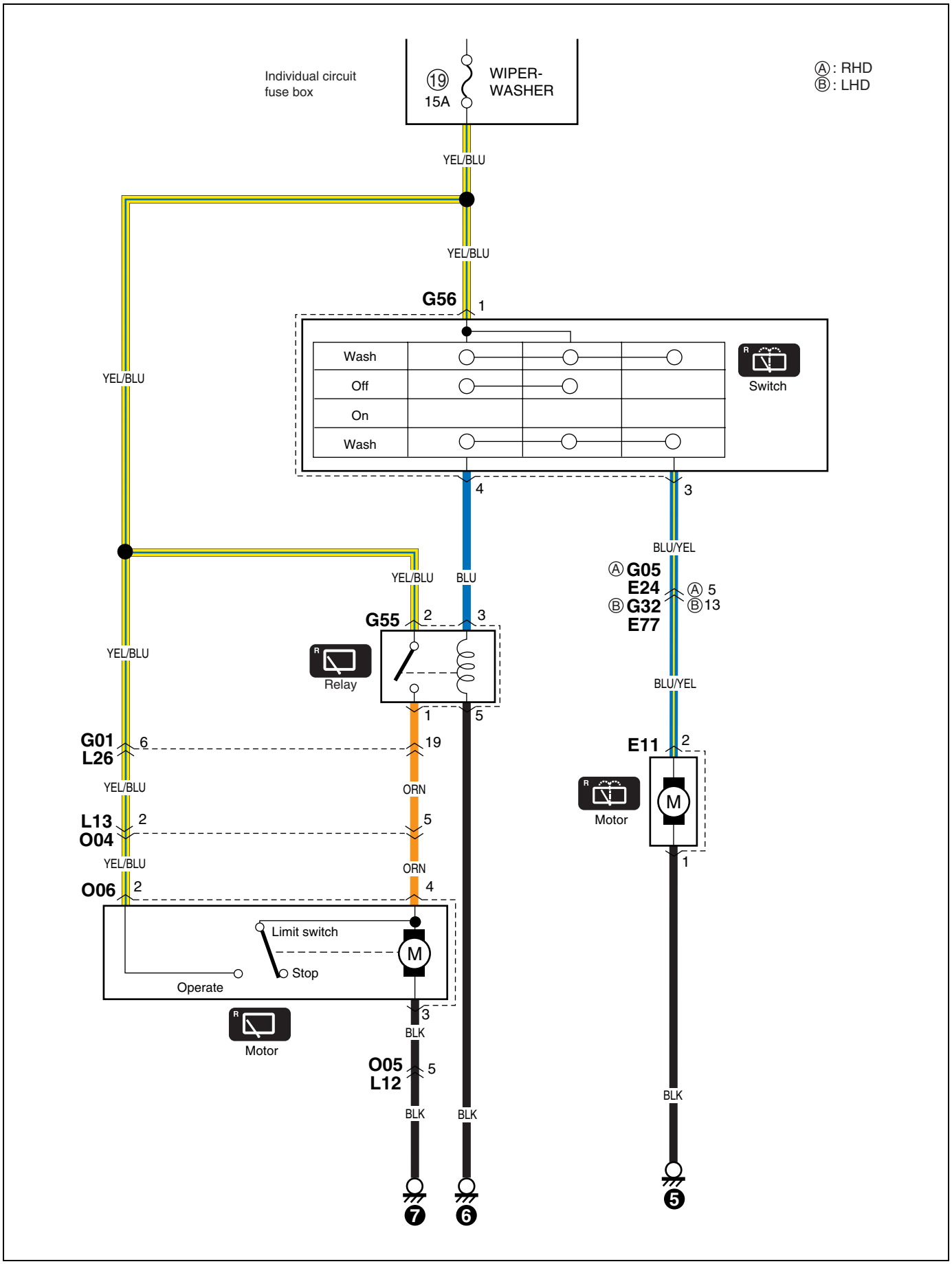

B-2: Rear wiper and washer (Type 3, DSL)

B-2: Heckscheibenwischer und waschanlage (Typ 3, DSL)
B-2: Essuie-glace et lave-glace arrière (Type 3, DSL)
B-2: Limpiador y lavador trasero (Typo 3, DSL)

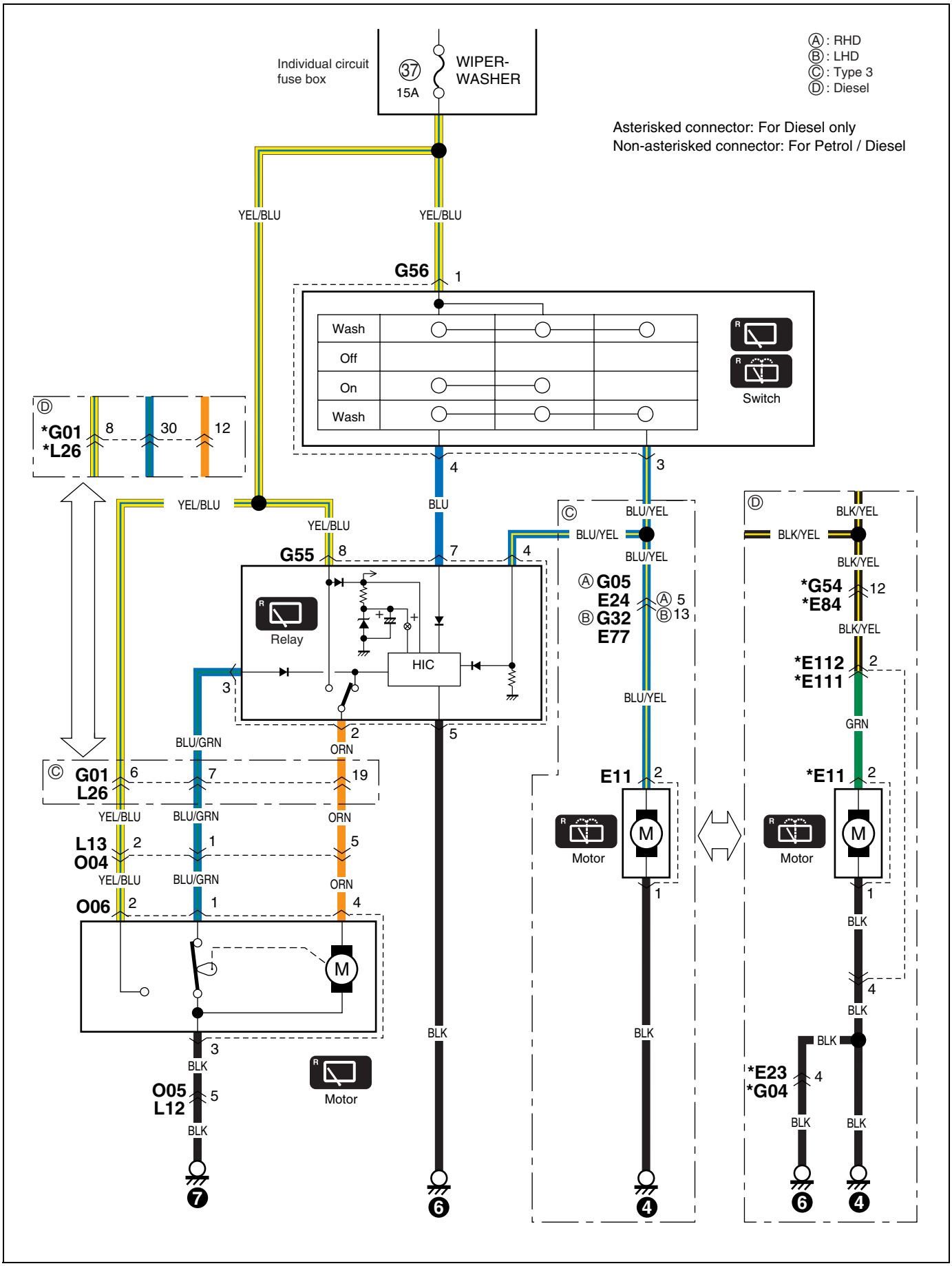

B-3: Rear defogger
B-3: Heckscheibenentfeuchter
B-3: Désembueur arrière
B-3: Desempañador trasero

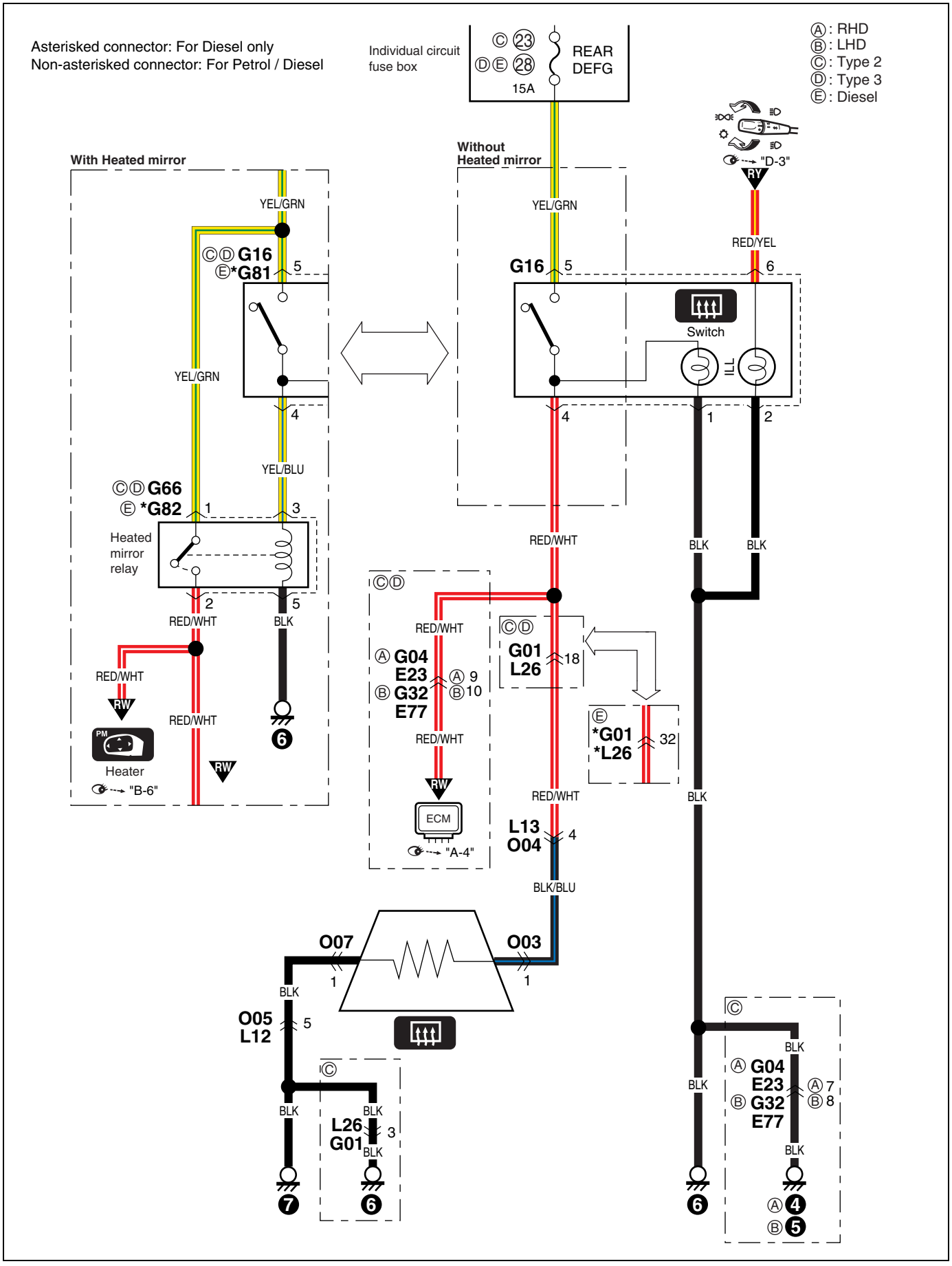

B-4: Power window
B-4: Automatischer fensterheber
B-4: Lève-vitres électriques
B-4: Ventanilla automática

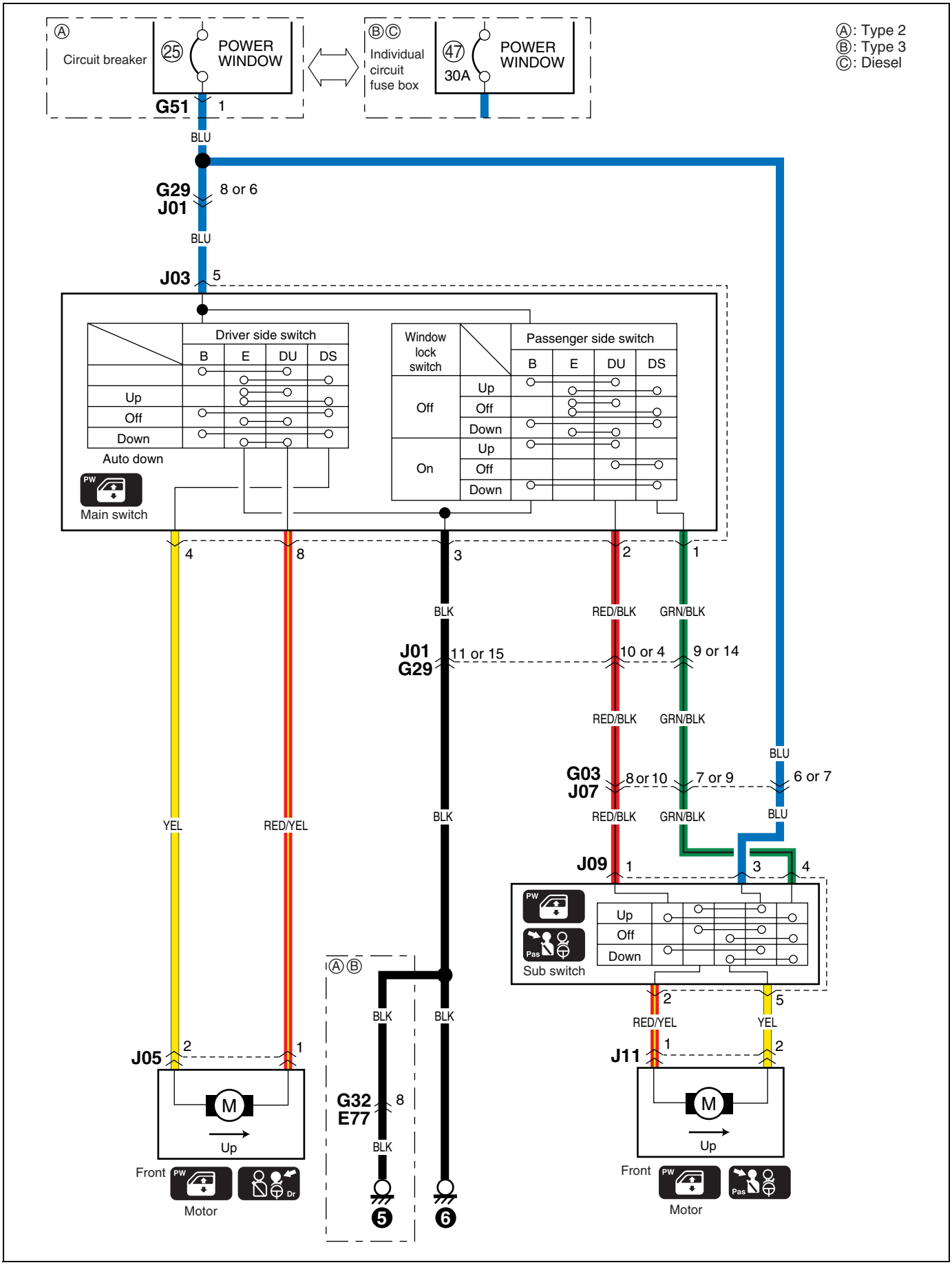

B-5: Power door lock (With 4pin door lock motor connector) (Type 2)

B-5: Elektrische türverriegelung (Mit 4-poligem türschlossmotor-steckverbinder) (Typ 2)
B-5: Verrouillage centralisé des portes (Avec un connecteur de moteur de verrouillage de porte a 4 broches) (Type 2)
B-5: Bloqueo automático de las puertas (Con conector para el motor del seguro de puerta de 4 pasadores) (Typ 2)

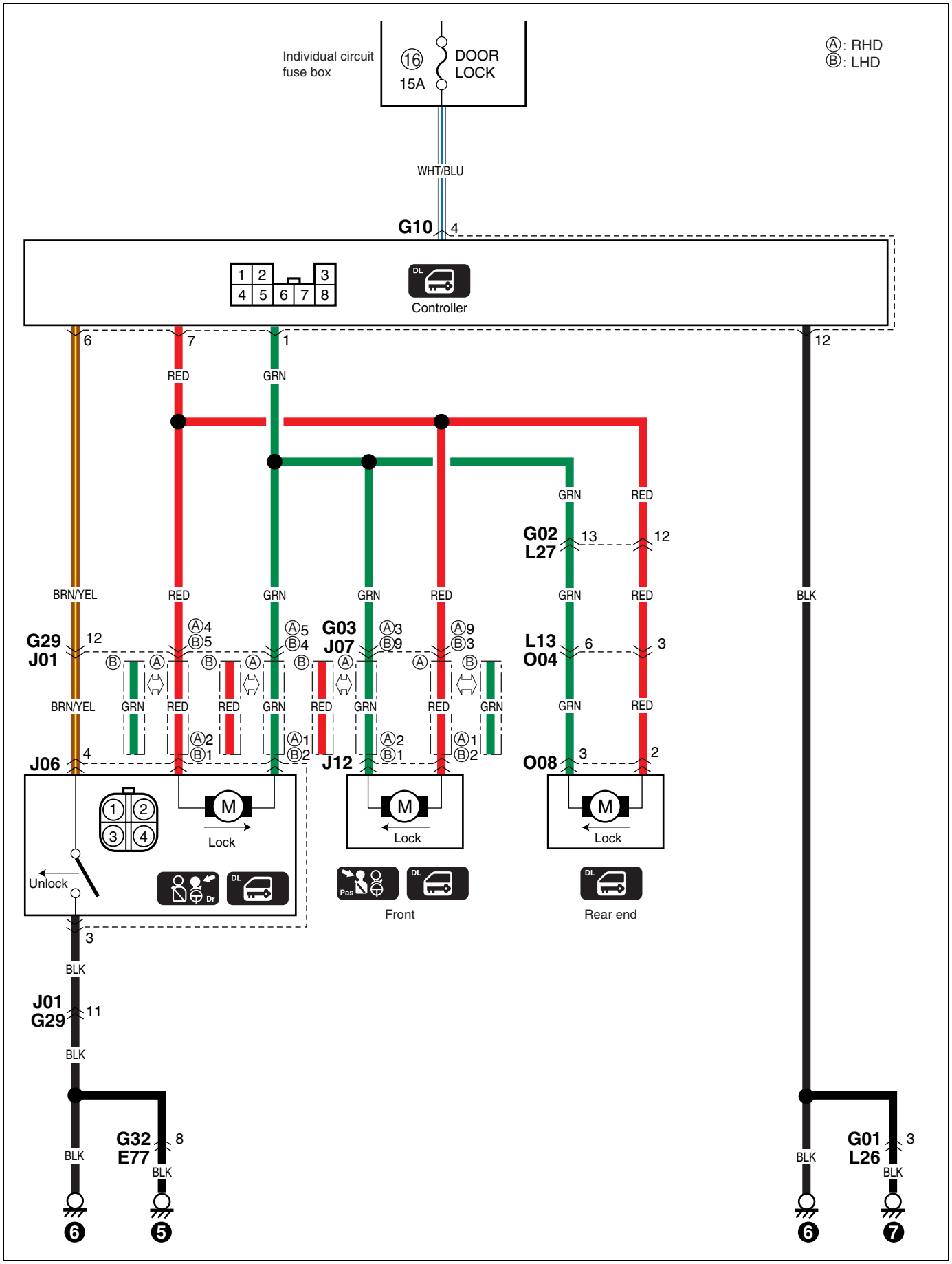

B-5: Power door lock (With 6pin door lock motor connector) (Type 2)

B-5: Elektrische türverriegelung (Mit 6-poligem türschlossmotor-steckverbinder) (Typ 2)
B-5: Verrouillage centralisé des portes (Avec un connecteur de moteur de verrouillage de porte a 6 broches) (Type 2)
B-5: Bloqueo automático de las puertas (Con conector para el motor del seguro de puerta de 6 pasadores) (Typo 2)

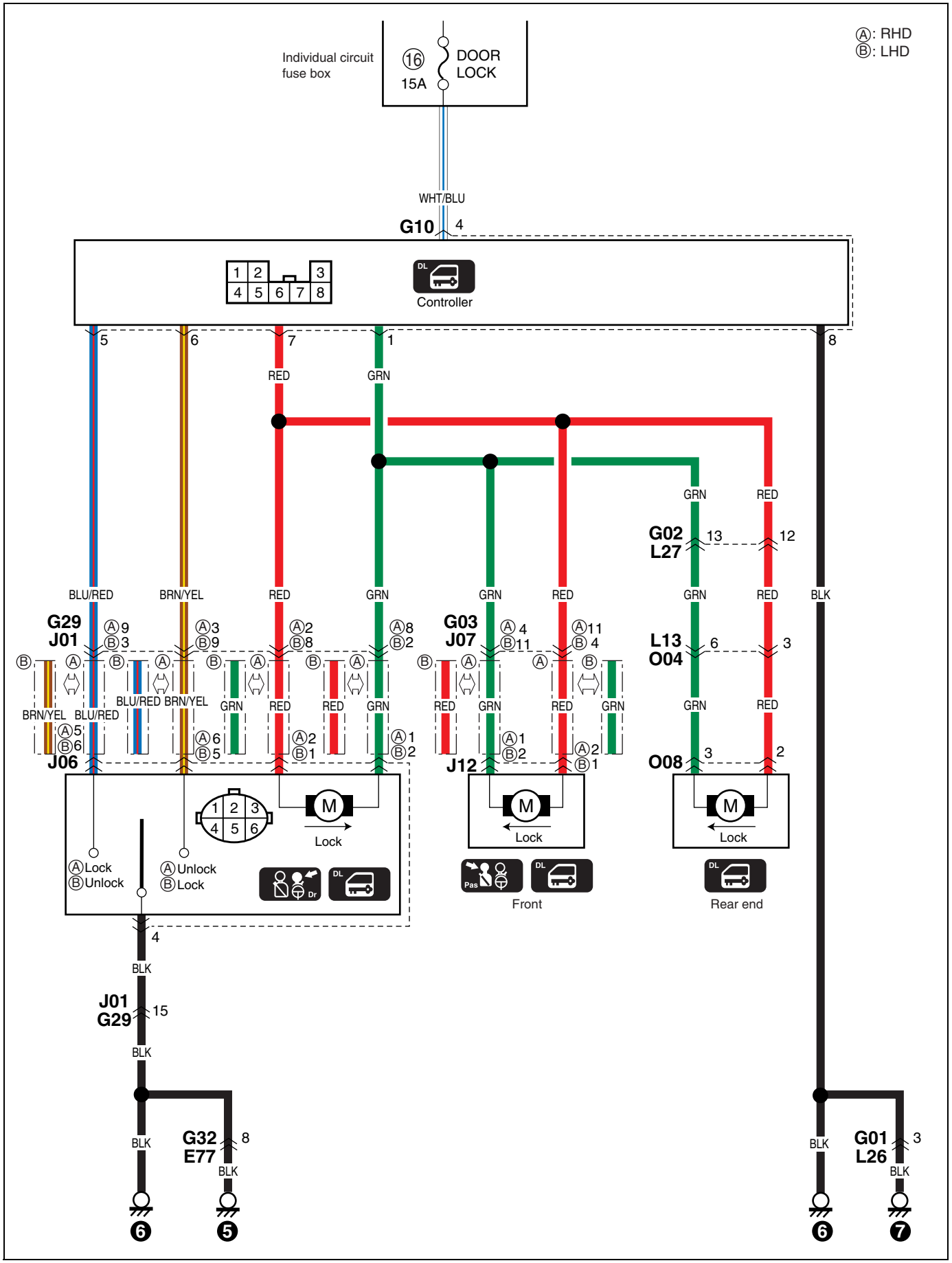

B-5: Power door lock (Type 3, DSL)

B-5: Elektrische türverriegelung (Typ 3, DSL)
B-5: Verrouillage centralisé des portes (Type 3, DSL)
B-5: Bloqueo automático de las puertas (Typo 3, DSL)

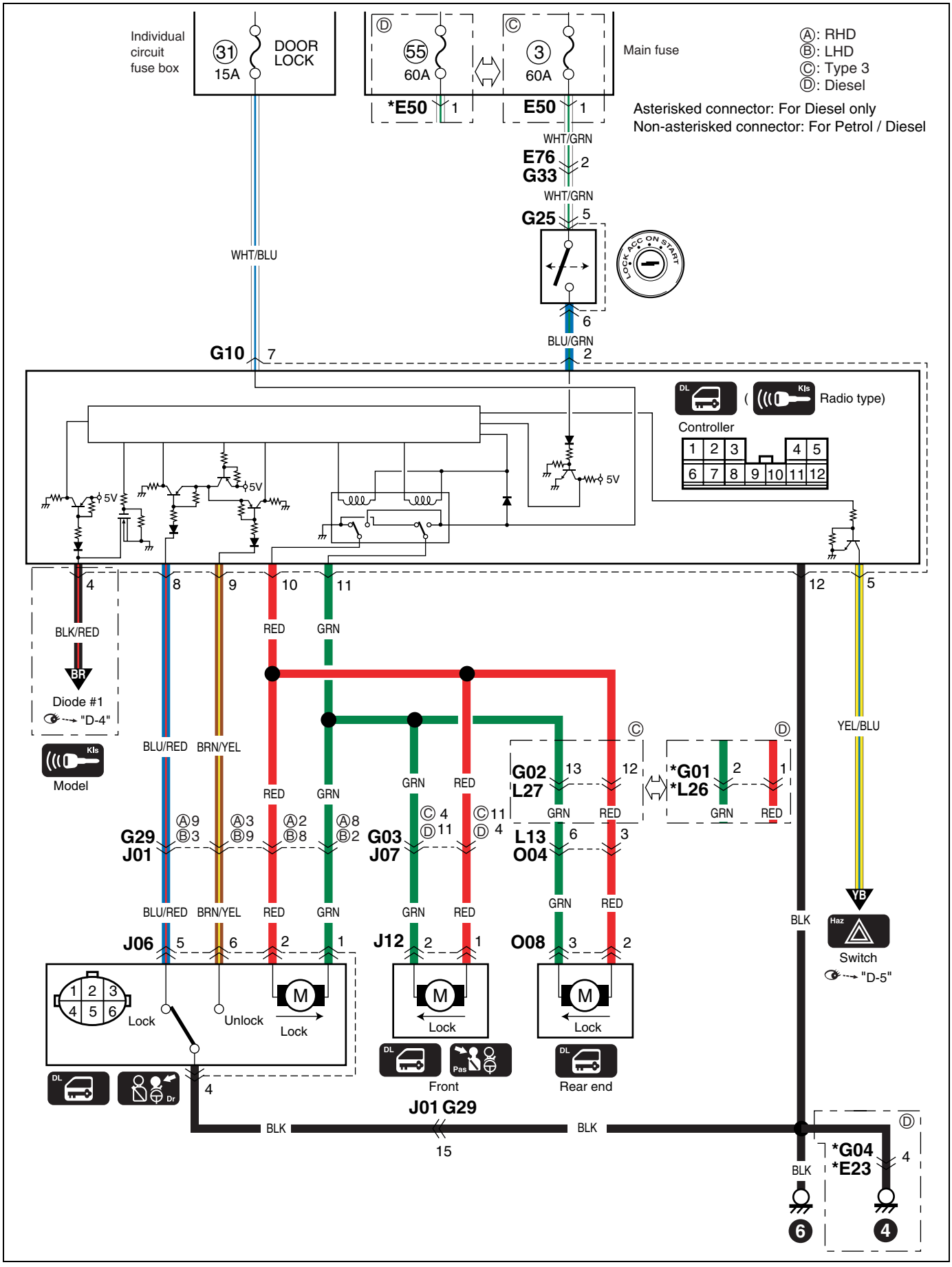

B-6: Remote controlled mirror (Without heated mirror)

B-6: Ferngesteuerter spiegel (Ohne beheiztem spiegel)
B-6: Retroviseur telecommande (Sans rechauffeur retroviseur)
B-6: Espejo de control remoto (Sin calentador de espejo)

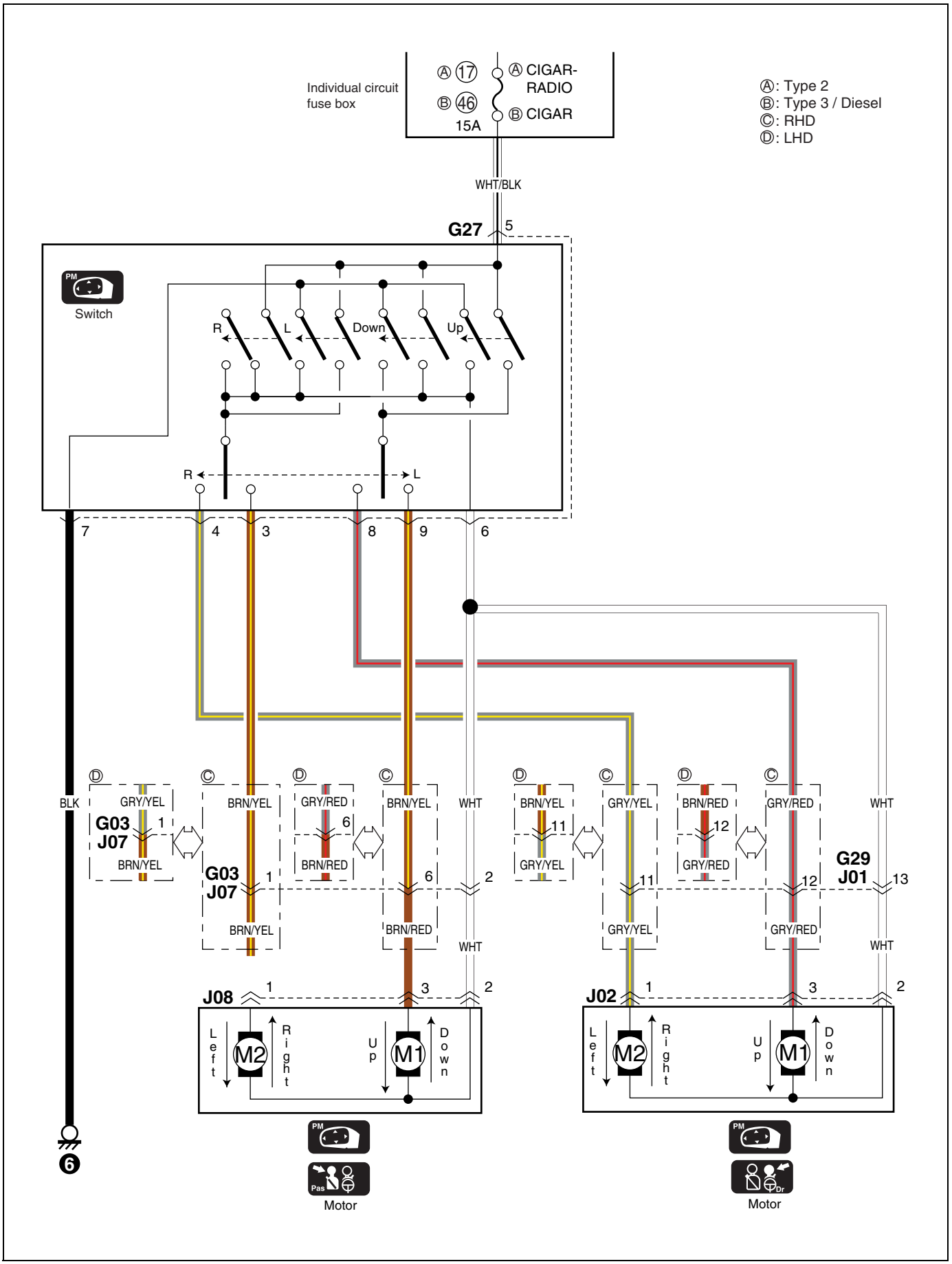

B-6: Remote controlled mirror (With heated mirror)

B-6: Ferngesteuerter spiegel (Mit beheiztem spiegel)
B-6: Retroviseur telecommande (Avec rechauffeur retroviseur)
B-6: Espejo de control remoto (Con calentador de espejo)

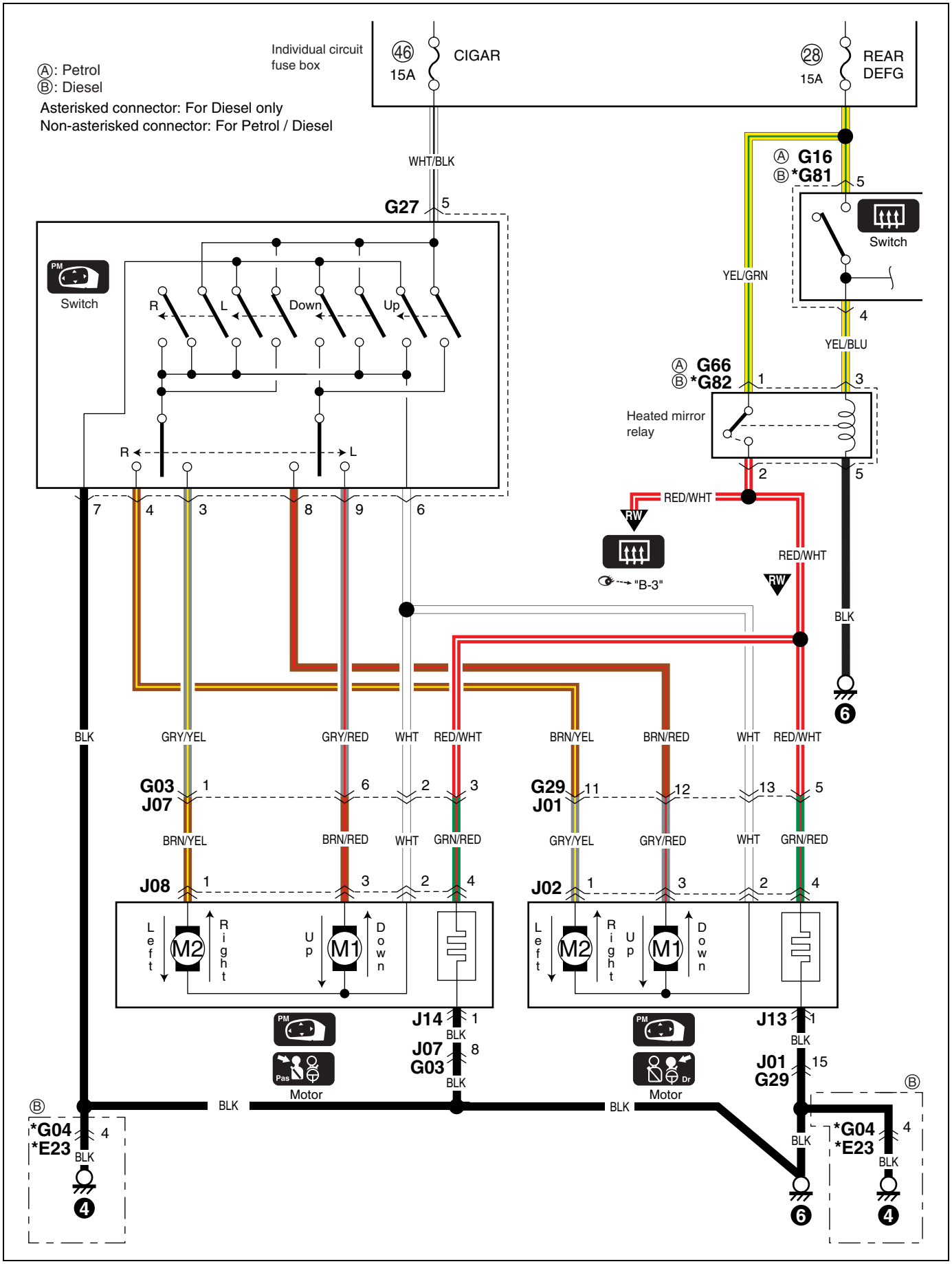

B-7: Horn
B-7: Hupe
B-7: Avertisseur
B-7: Bocina

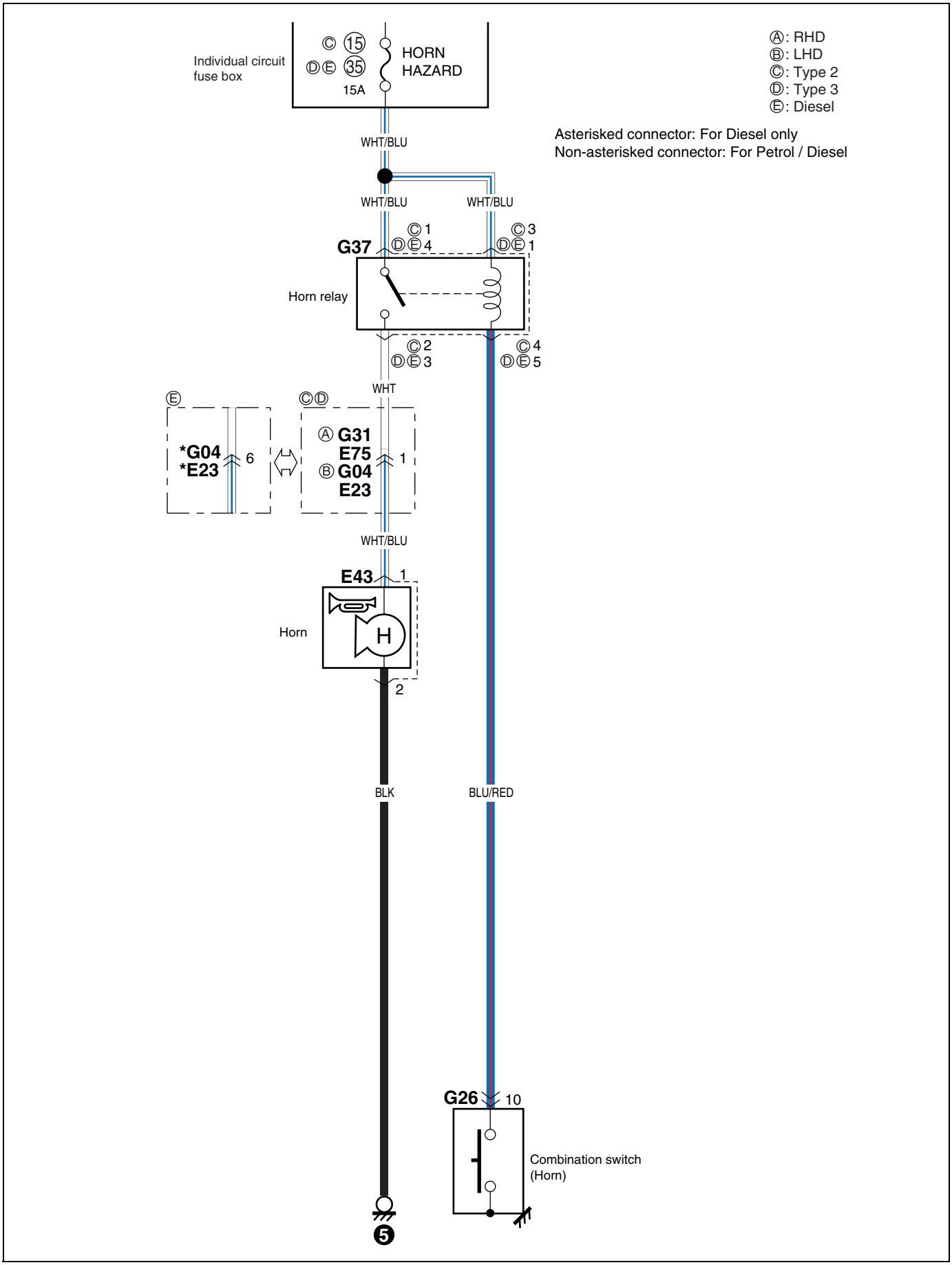

C-1: Combination meter (Meter) (Type 2, 3)

C-1: Kombinationsinstrument (Meter) (Typ 2, 3)
C-1: Compteur mixte (Compteur) (Type 2, 3)
C-1: Medidor de combinación (Medidor) (Typo 2, 3)

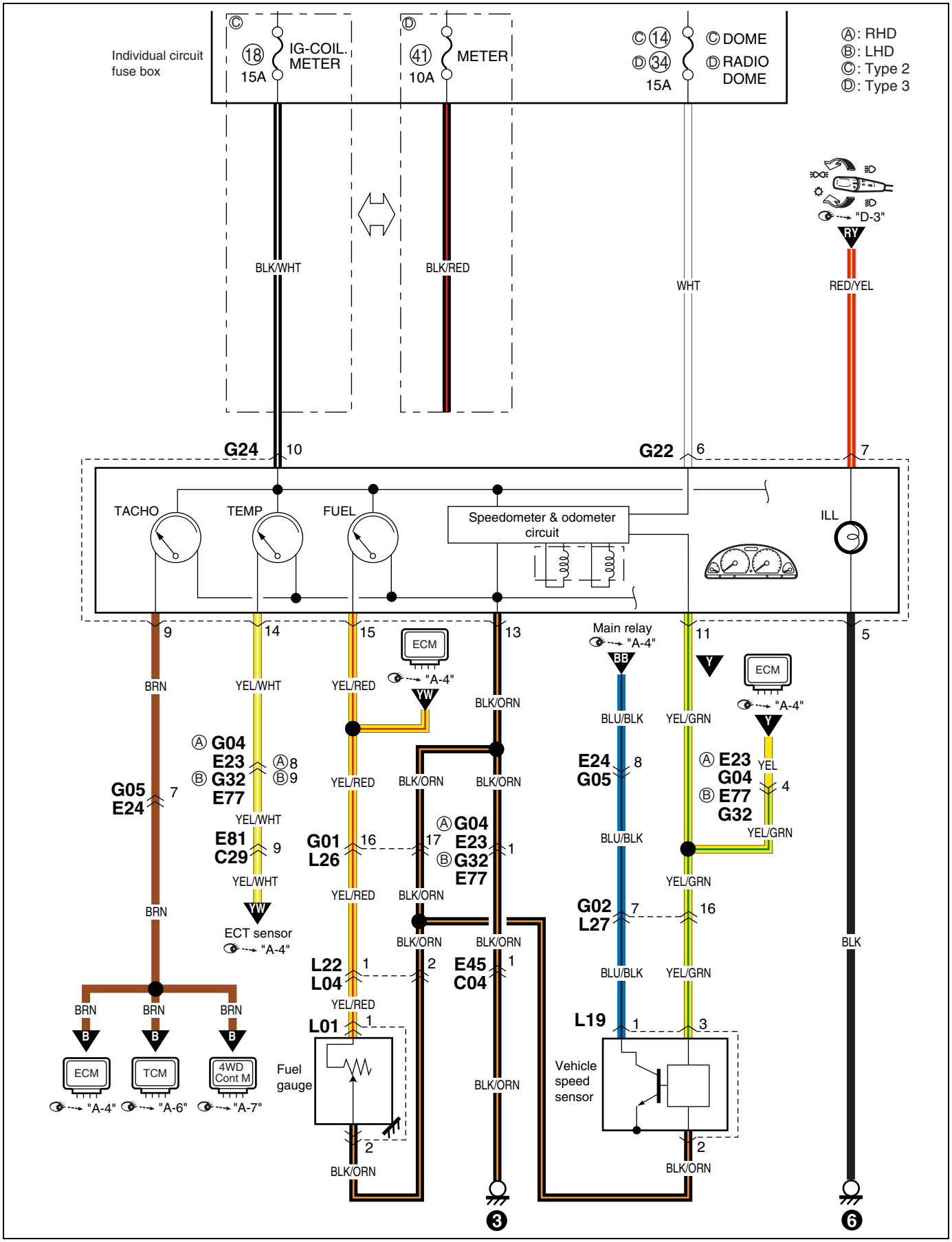

C-1: Combination meter (Meter) (DSL)
C-1: Kombinationsinstrument (Meter) (DSL)
C-1: Compteur mixte (Compteur) (DSL)
C-1: Medidor de combinación (Medidor) (DSL)

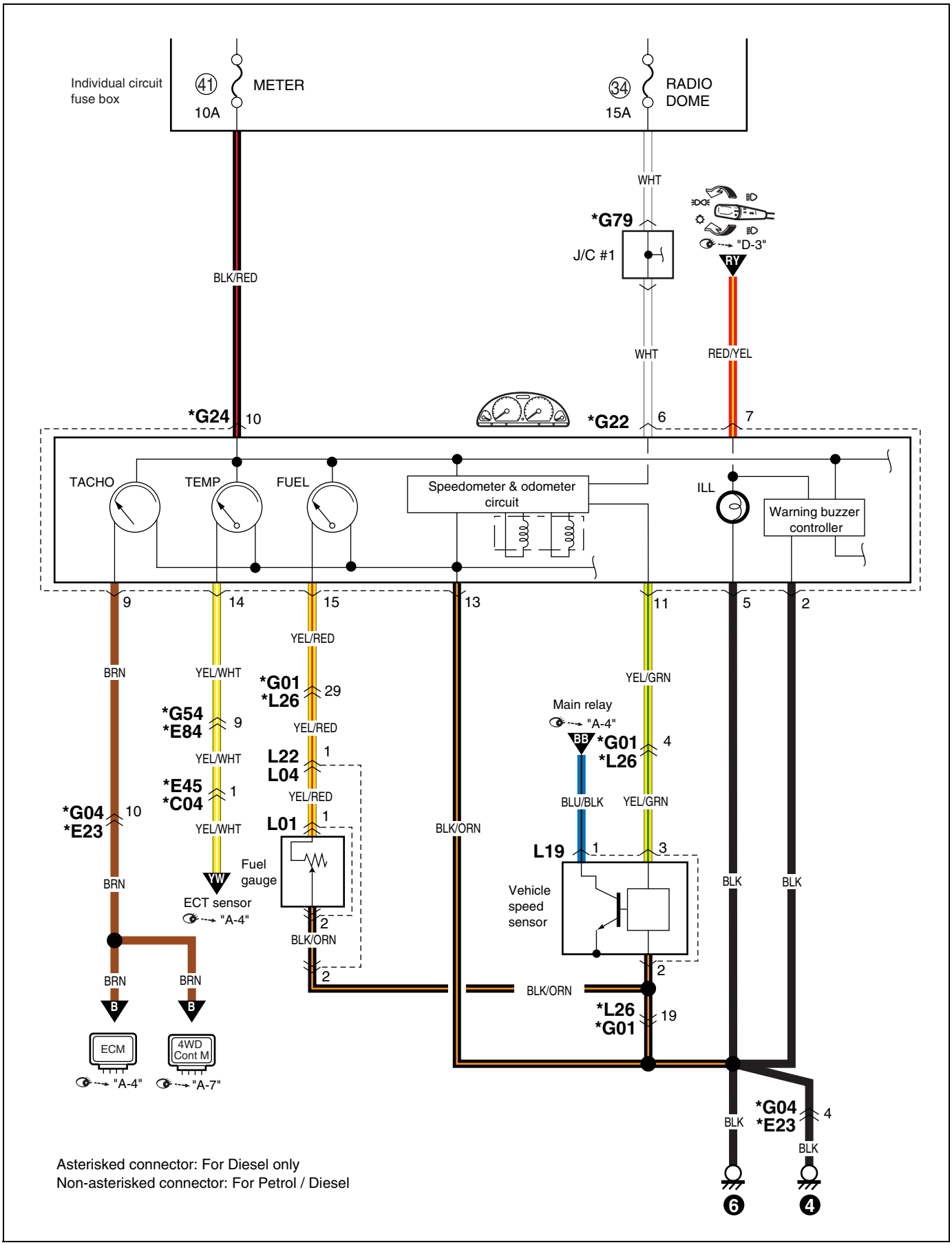

C-2: Combination meter (Indicator)

C-2: Kombinationsinstrument (Anzeigelampe)
C-2: Compteur mixte (Témoin indicateur)
C-2: Medidor de combinación (Lámpara)

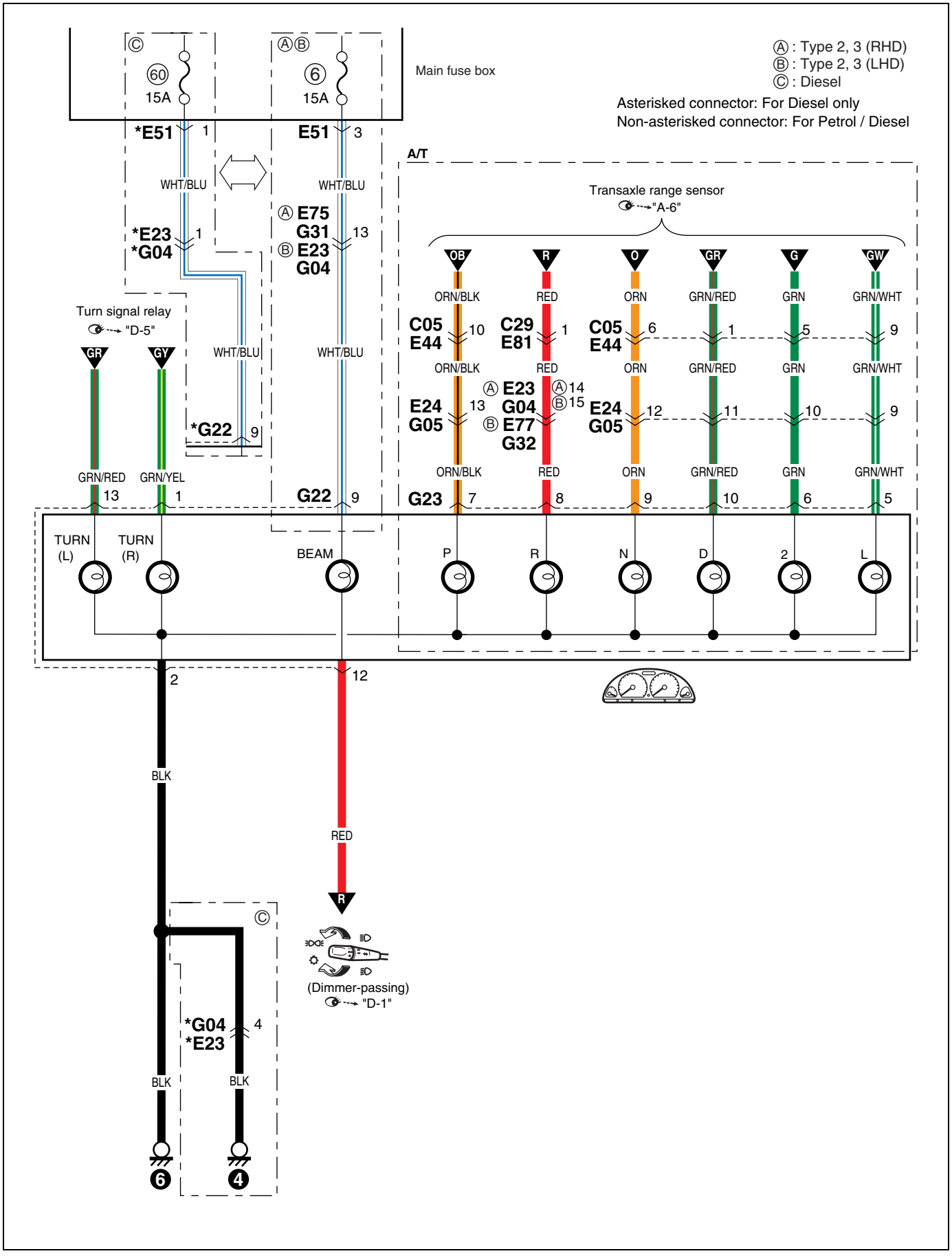

C-3: Combination meter (Warning light) (Type 2, 3)

C-3: Kombinationsinstrument (Wrnleuchte) (Typ 2, 3)
C-3: Compteur mixte (Témoins d'avertissement) (Type 2, 3)
C-3: Medidor de combinación (Lámpara de advertencia) (Typo 2, 3)
(1/2)

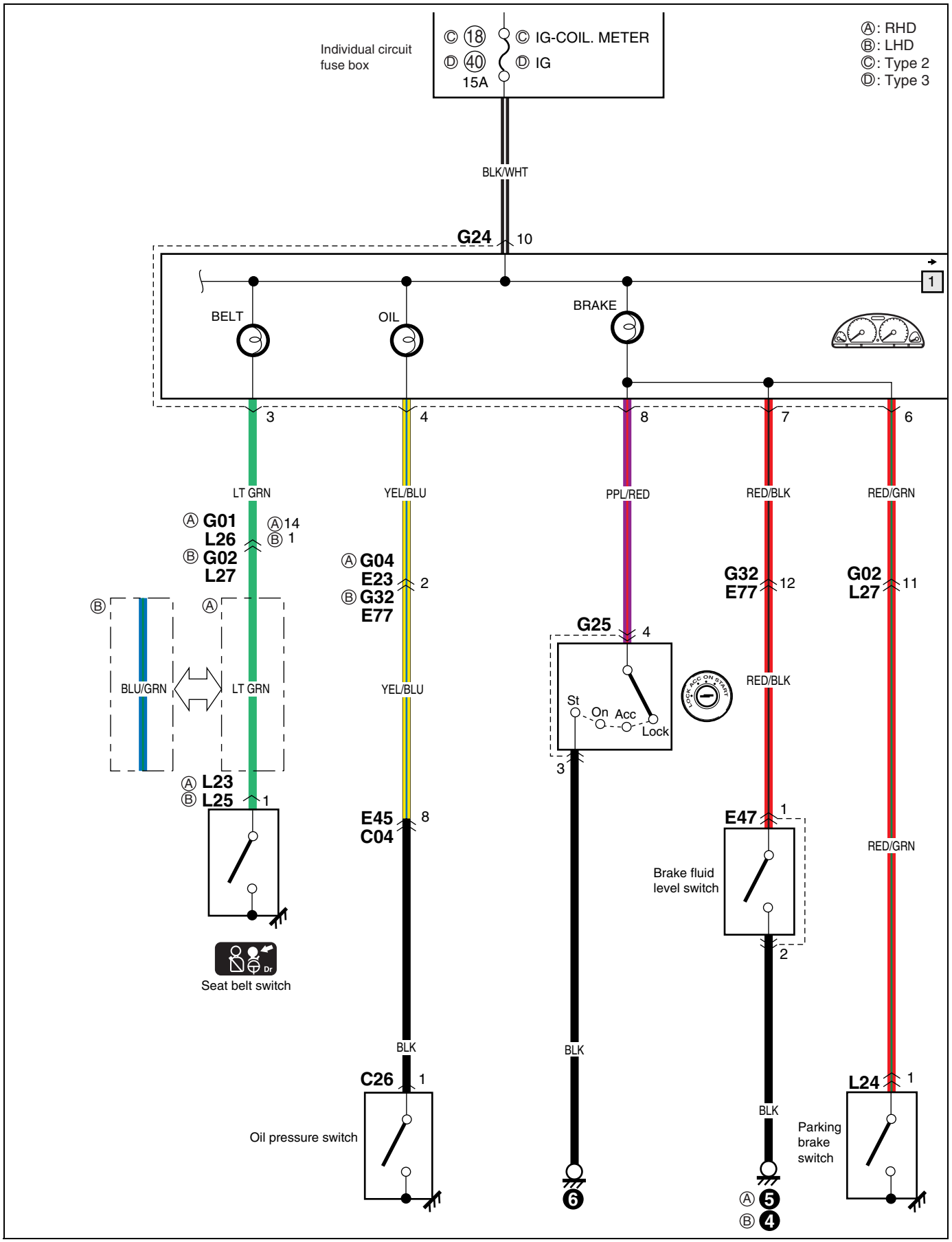

(2/2)

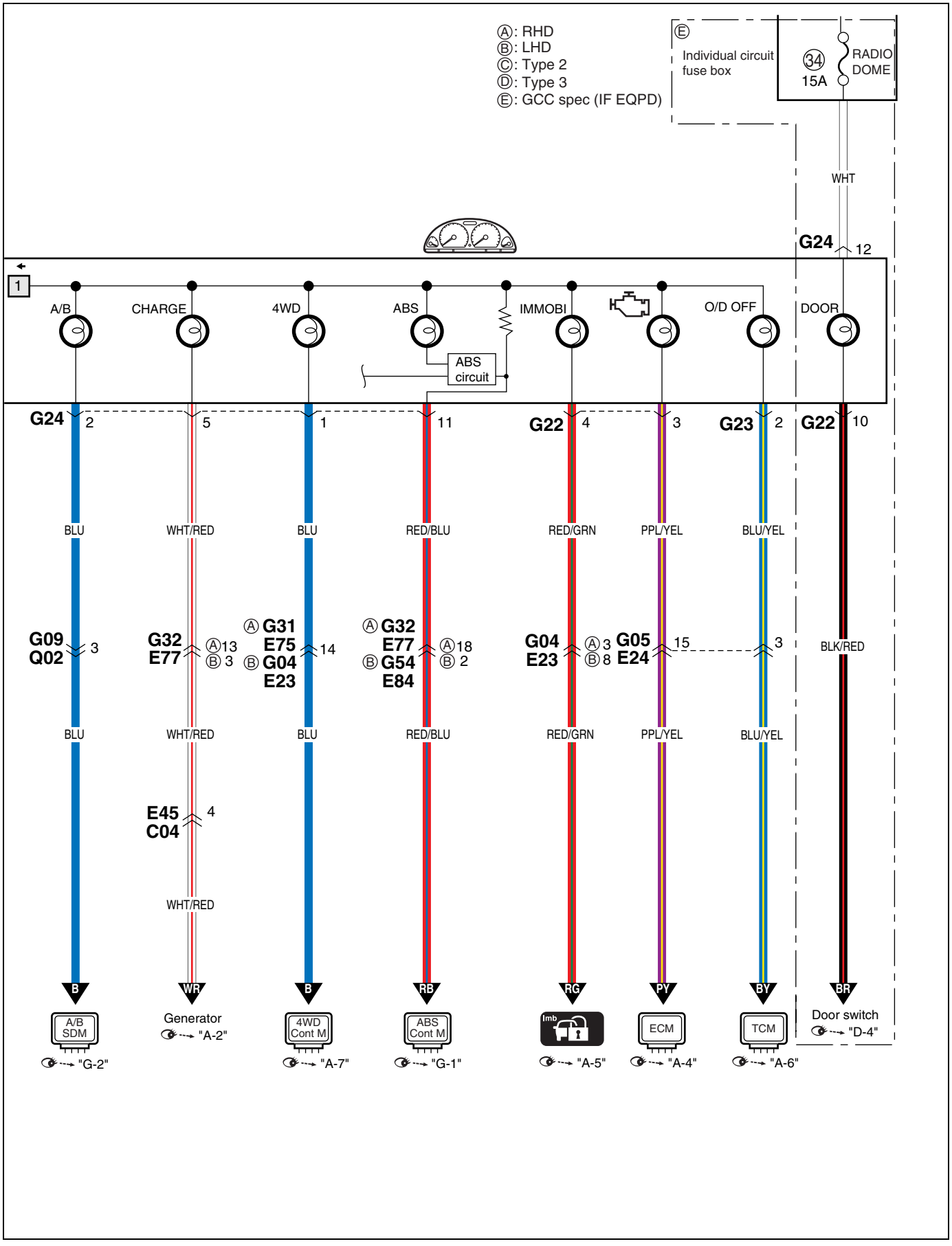
Ⓐ: RHD
Ⓑ: LHD
Ⓒ: Type 2
Ⓓ: Type 3
Ⓔ: GCC spec (IF EQPD)
Ⓔ
Individual circuit fuse box
34
15A
RADIO
DOME
WHT
G24
12
1
A/B
CHARGE
4WD
ABS
IMMOBI
O/D OFF
DOOR
ABS circuit
G24 2
5
1
11
G22 4
3
G23 2
G22 10
BLU
WHT/RED
BLU
RED/BLU
RED/GRN
PPL/YEL
BLU/YEL
BLK/RED
G09 Q02 3
G32 E77 Ⓐ13 Ⓑ3
Ⓐ G31 E75 Ⓑ G04 E23 14
Ⓐ G32 E77 Ⓑ G54 E84 Ⓐ18 Ⓑ2
G04 E23 Ⓐ3 Ⓑ8
G05 E24 15
3
E45 C04 4
B
WR
B
RB
RG
PY
BY
BR
A/B SDM
"G-2"
Generator
"A-2"
4WD Cont M
"A-7"
ABS Cont M
"G-1"
Imb
"A-5"
ECM
"A-4"
TCM
"A-6"
Door switch
"D-4"

C-3: Combination meter (Warning light) (DSL)
C-3: Kombinationsinstrument (Wrnleuchte) (DSL)
C-3: Compteur mixte (Témoins d'avertissement) (DSL)
C-3: Medidor de combinación (Lámpara de advertencia) (DSL)
(1/2)

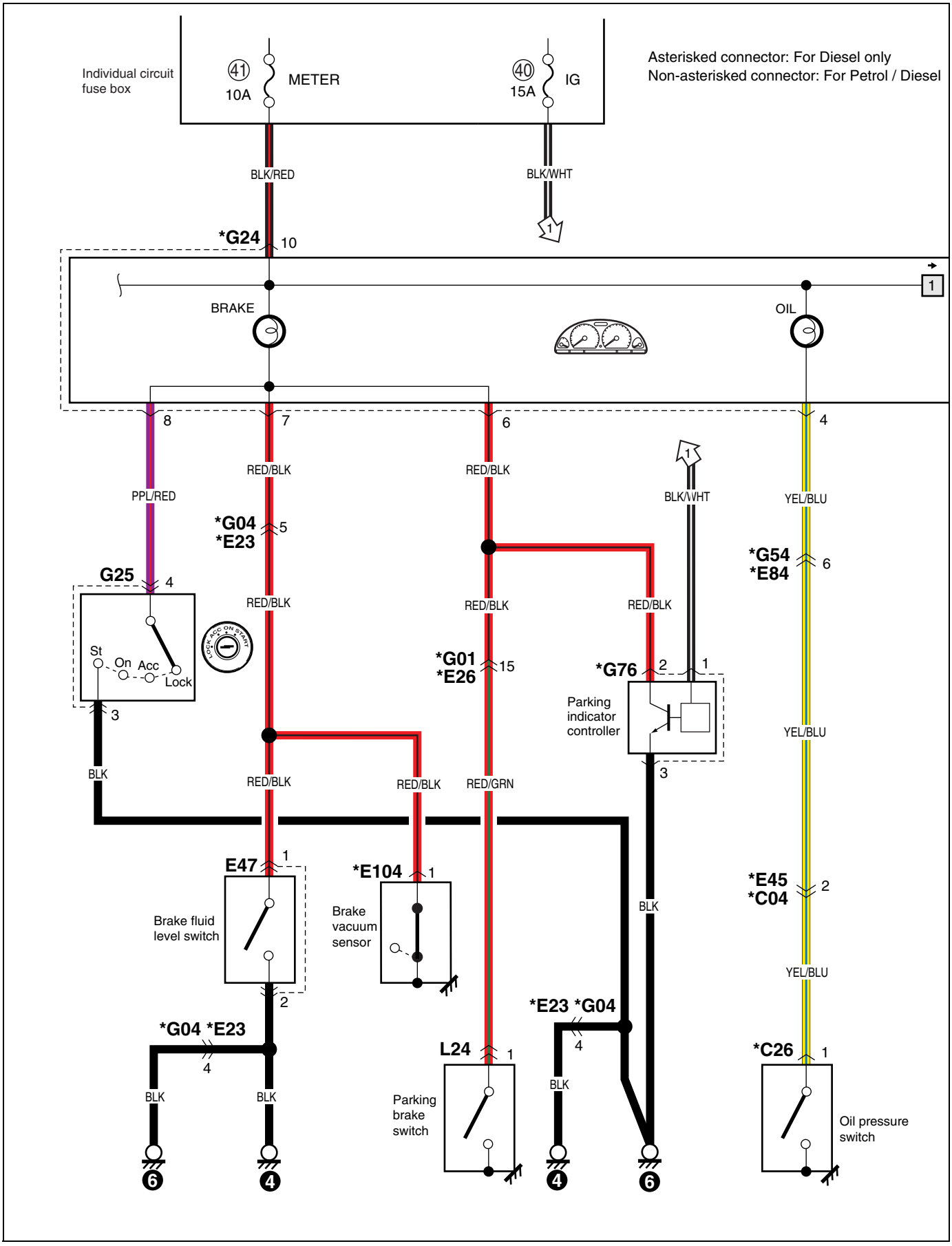

(2/2)

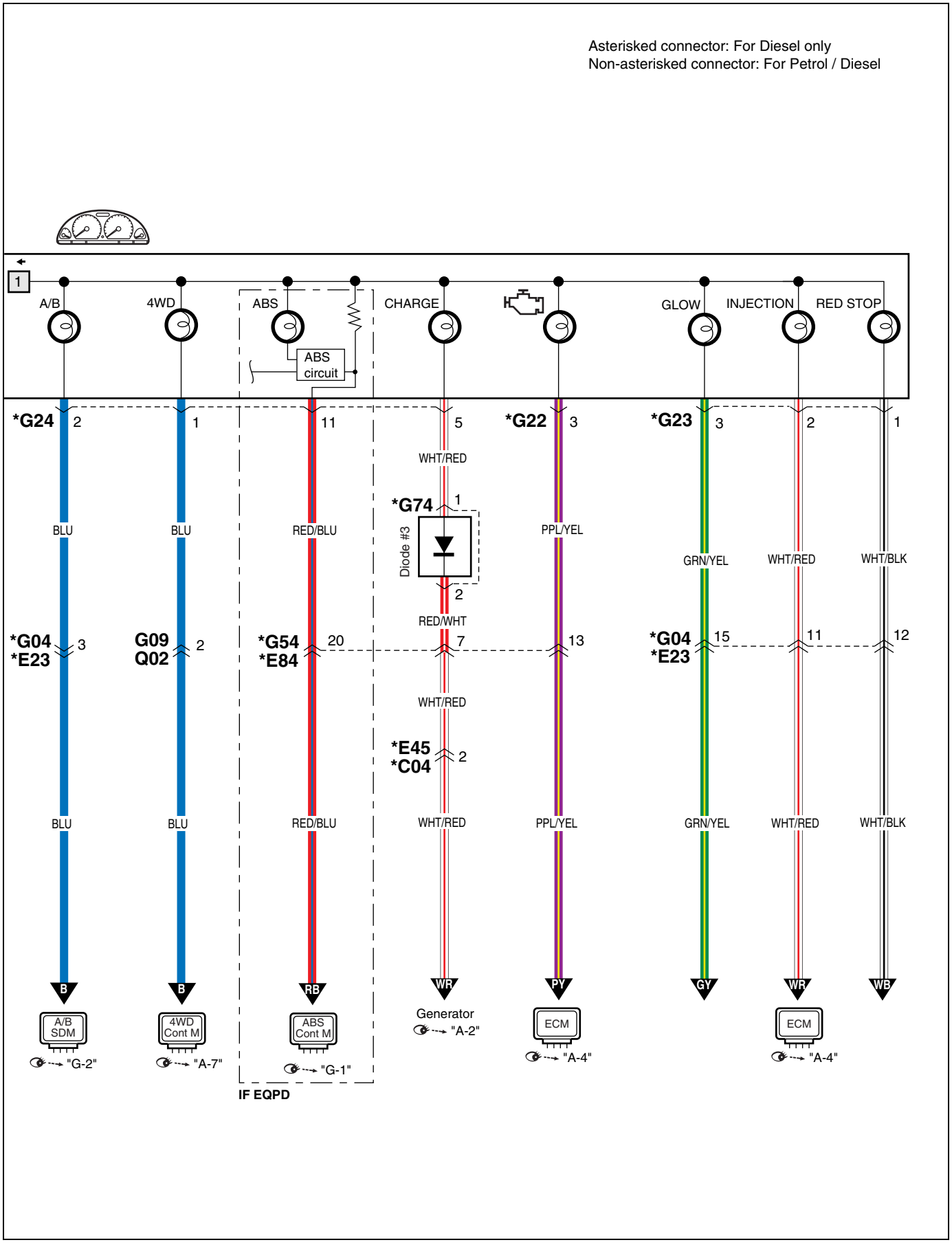
Asterisked connector: For Diesel only
Non-asterisked connector: For Petrol / Diesel
1
A/B
4WD
ABS
CHARGE
GLOW
INJECTION
RED STOP
ABS circuit
*G24
2
1
11
5
*G22
3
*G23
3
2
1
WHT/RED
*G74
1
Diode #3
2
BLU
BLU
RED/BLU
PPL/YEL
GRN/YEL
WHT/RED
WHT/BLK
RED/WHT
*G04
*E23
3
G09
Q02
2
*G54
*E84
20
7
13
*G04
*E23
15
11
12
WHT/RED
*E45
*C04
2
BLU
BLU
RED/BLU
WHT/RED
PPL/YEL
GRN/YEL
WHT/RED
WHT/BLK
B
B
RB
WR
PY
GY
WR
WB
A/B SDM
"G-2"
4WD Cont M
"A-7"
ABS Cont M
"G-1"
Generator
"A-2"
ECM
"A-4"
ECM
"A-4"
IF EQPD

D-1: Head light
D-1: Scheinwerfer
D-1: Phare
D-1: Faros

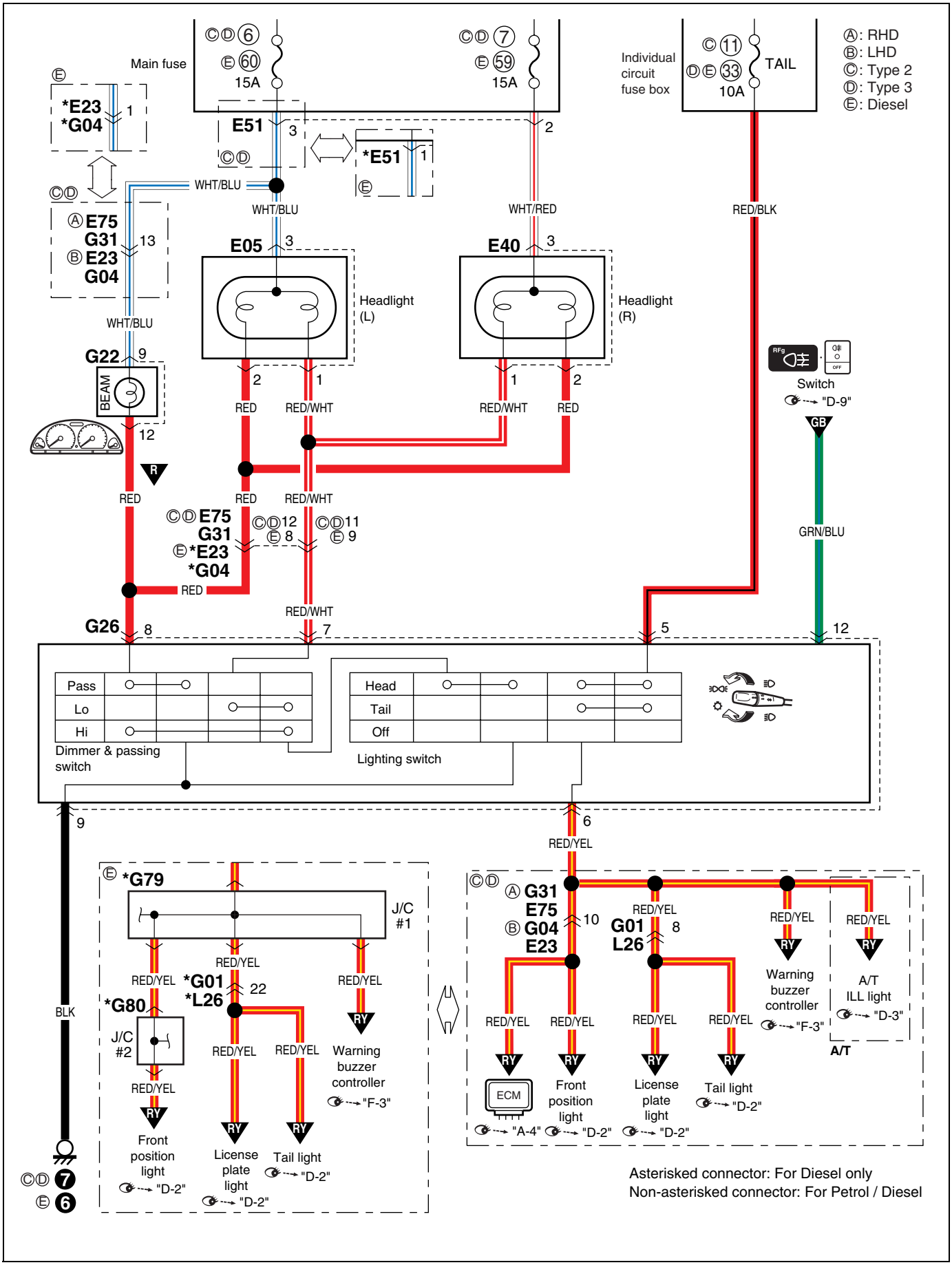

D-2: Position, tail and license plate light

D-2: Parkleuchten, heckleuchten und nummernschildleu-chten
D-2: Feux de position, arrière et de plaque d'immatriculation
D-2: Luces de posición, de cola y de la matrícula

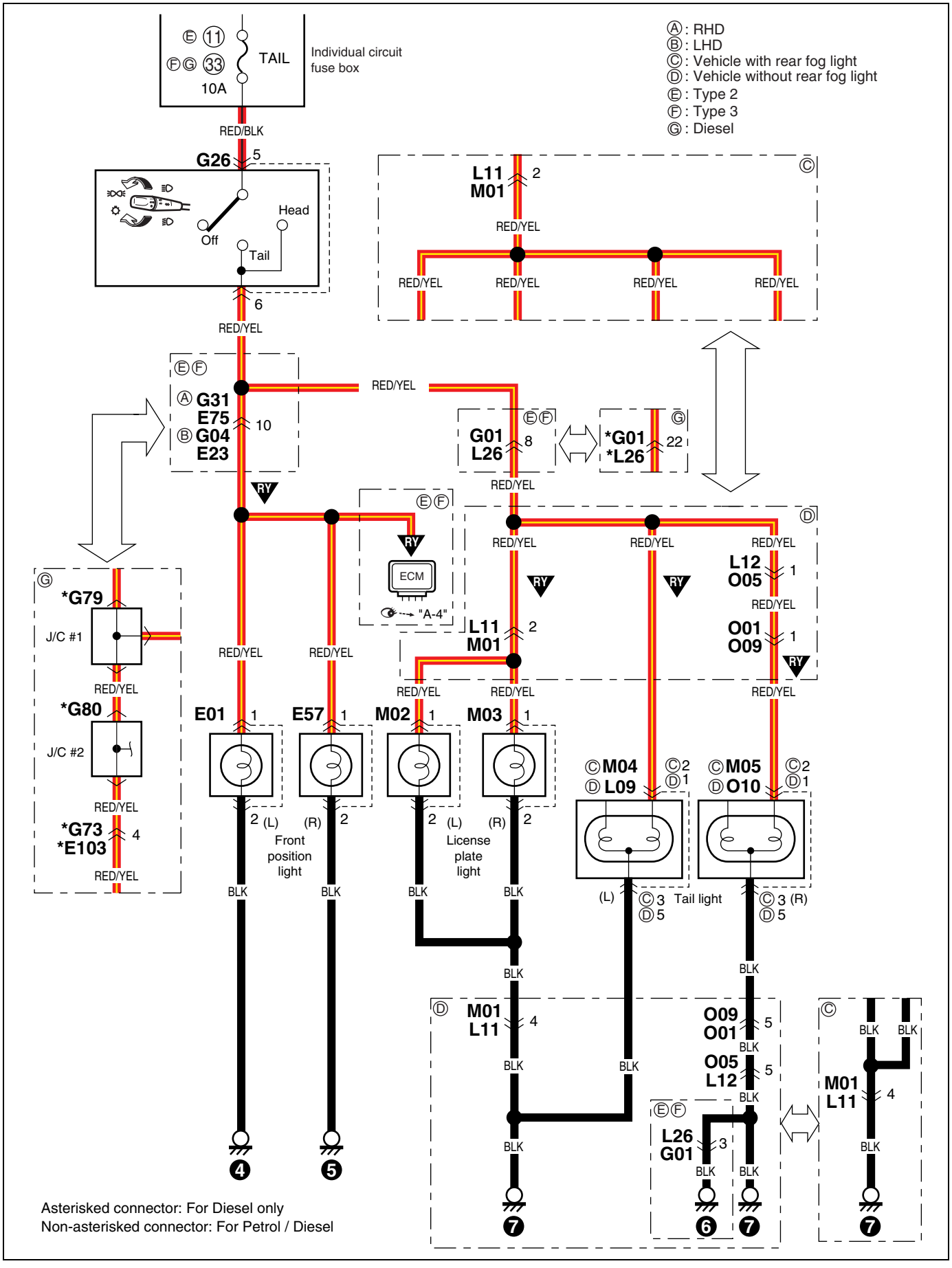

D-3: Illumination light (Type 2, 3)

D-3: Beleuchtungslampe (Typ 2, 3)
D-3: Dispositif d'éclairage (Type 2, 3)
D-3: Luz de iluminación (Typo 2, 3)

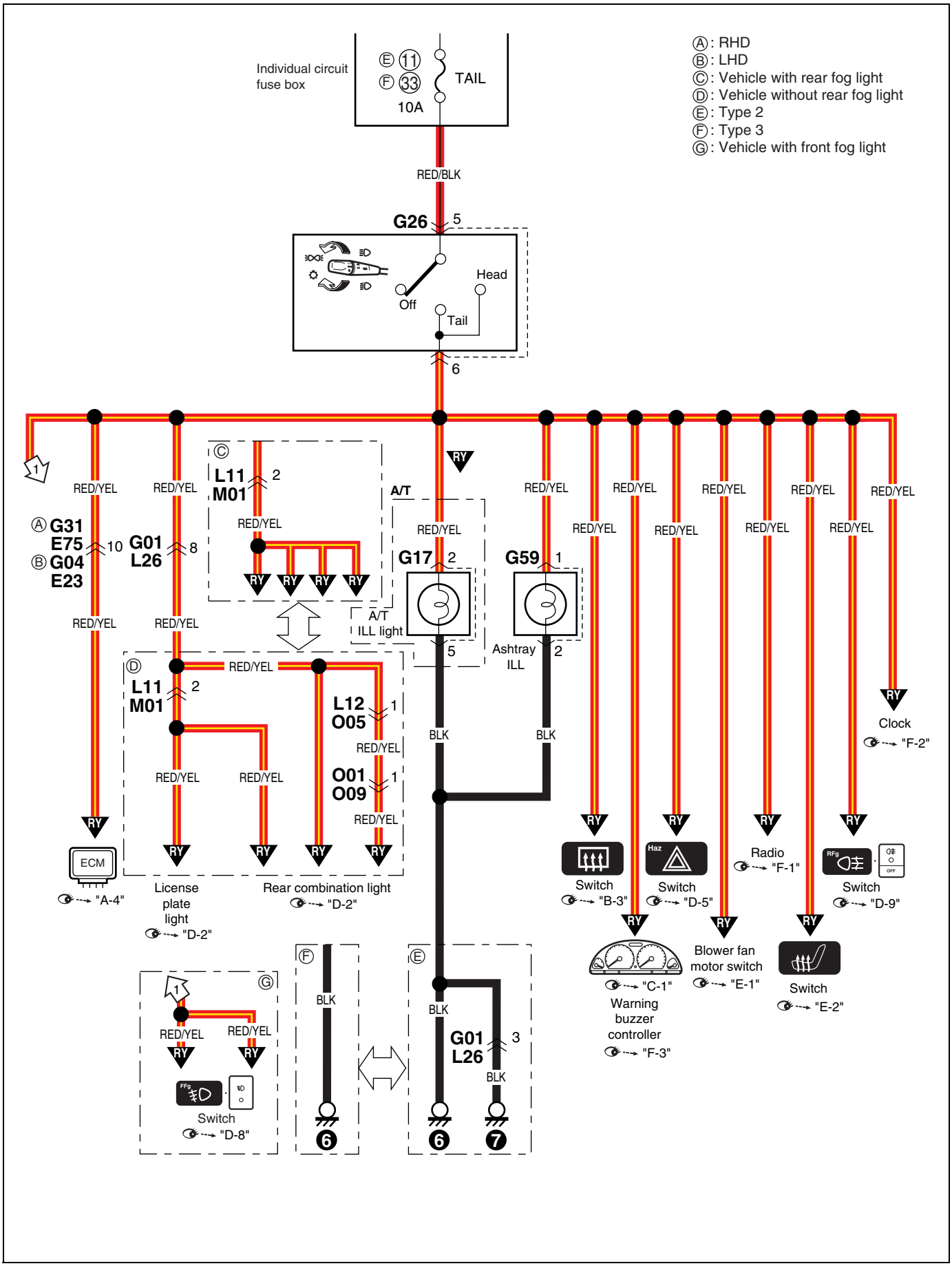

D-3: Illumination light (DSL)
D-3: Beleuchtungslampe (DSL)
D-3: Dispositif d'éclairage (DSL)
D-3: Luz de iluminación (DSL)

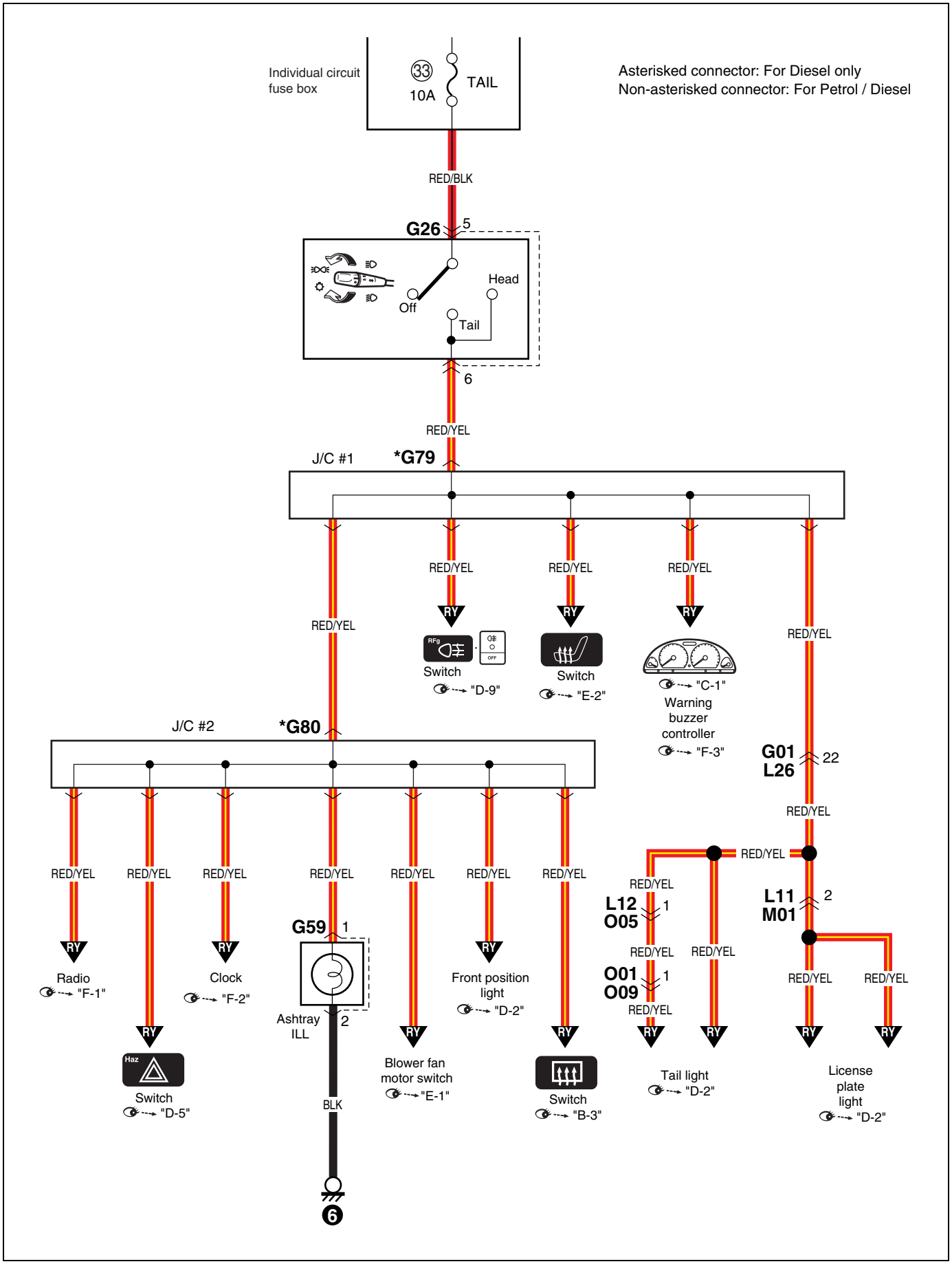

D-4: Interior light
D-4: Innenleuchte
D-4: Eclairage interieur
D-4: Luz interior

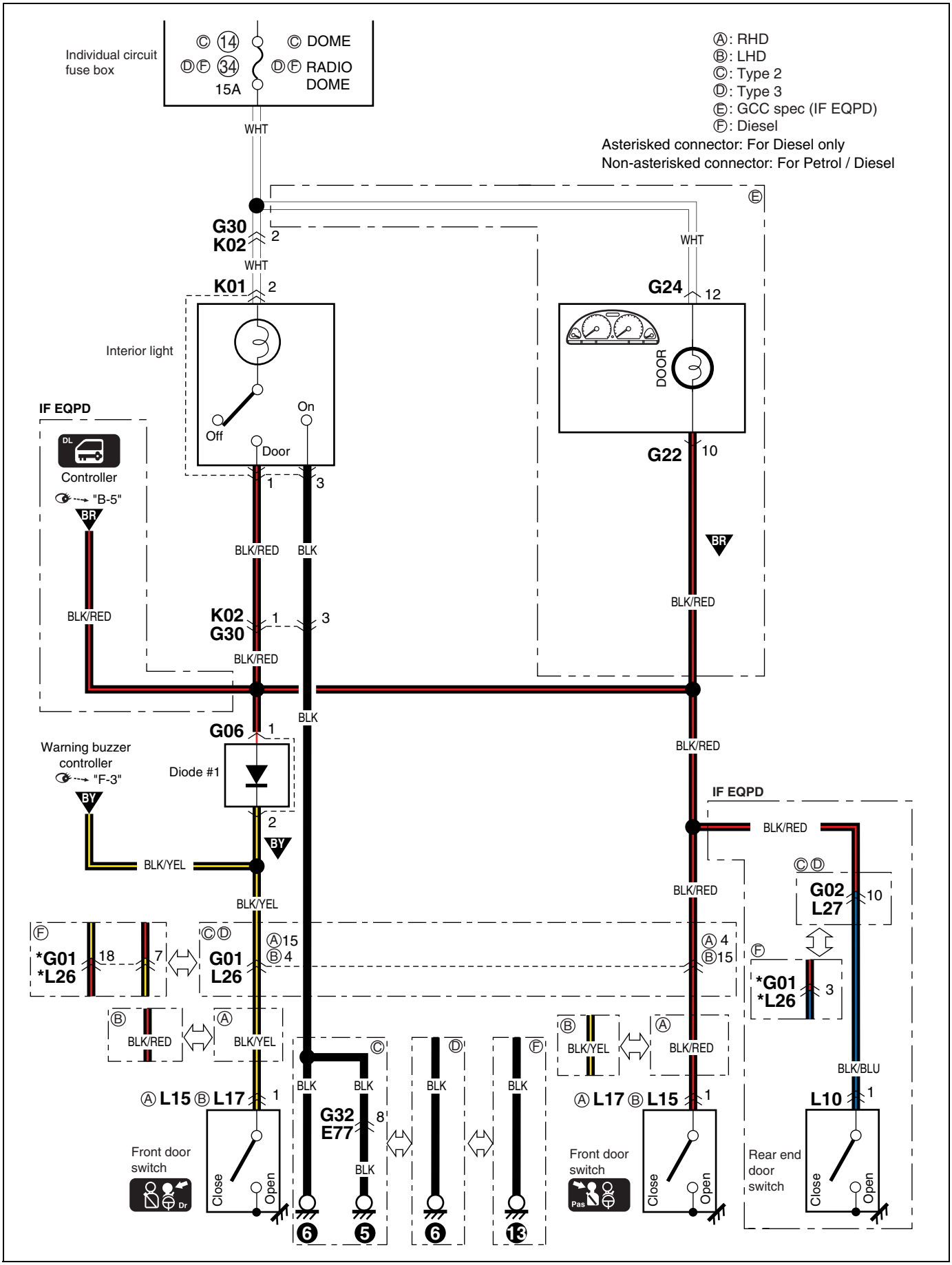

D-5: Turn signal and hazard warning light (Type 2)

D-5: Blinklicht und warnleuchte (Typ 2)
D-5: Feux clignotants et feux de détresse (Type 2)
D-5: Luz de la señal de giro y de advertencia de peligro (Typo 2)

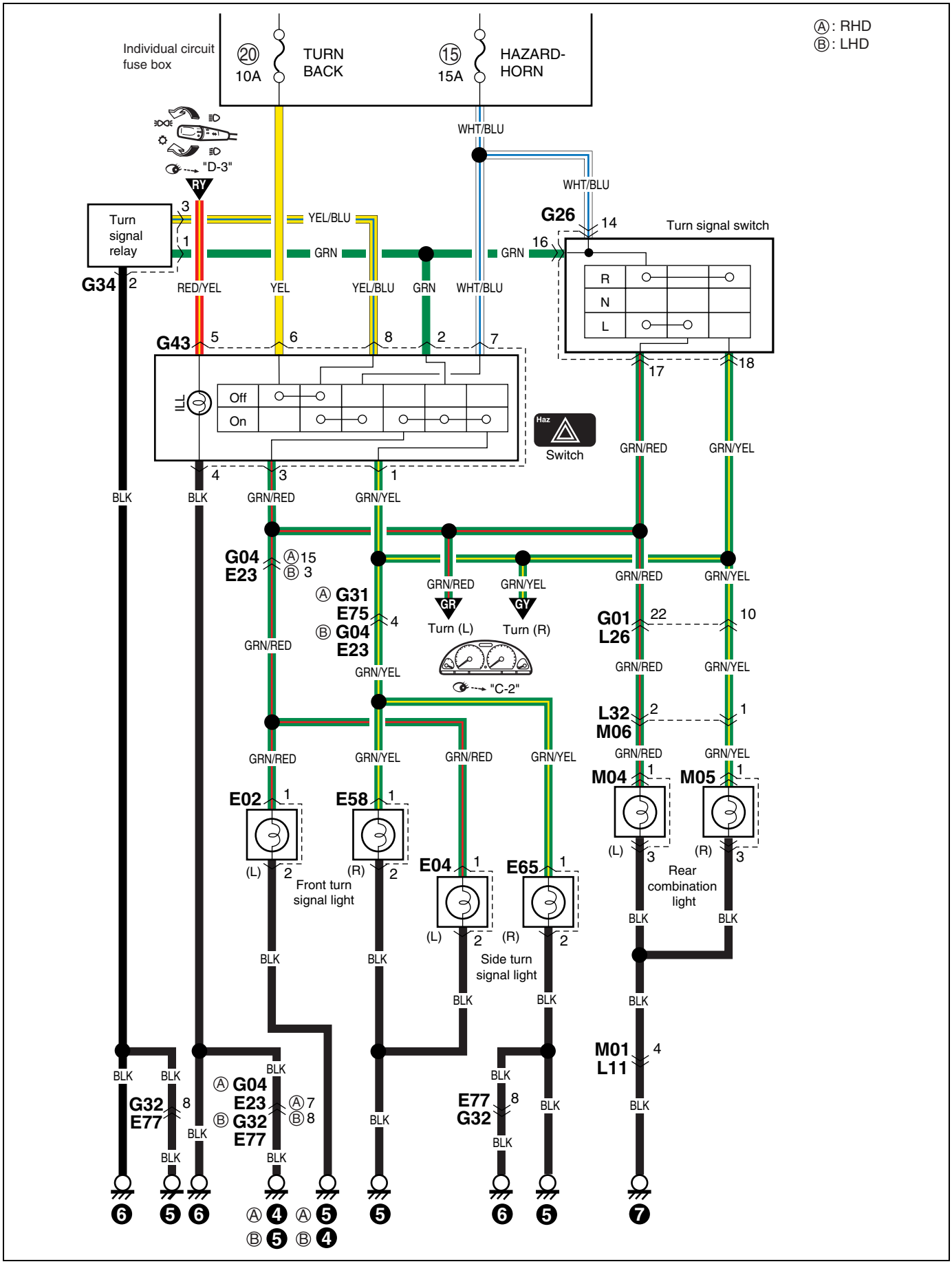

D-5: Turn signal and hazard warning light (Type 3, DSL)

D-5: Blinklicht und warnleuchte (Typ 3, DSL)
D-5: Feux clignotants et feux de détresse (Type 3, DSL)
D-5: Luz de la señal de giro y de advertencia de peligro (Typo 3, DSL)

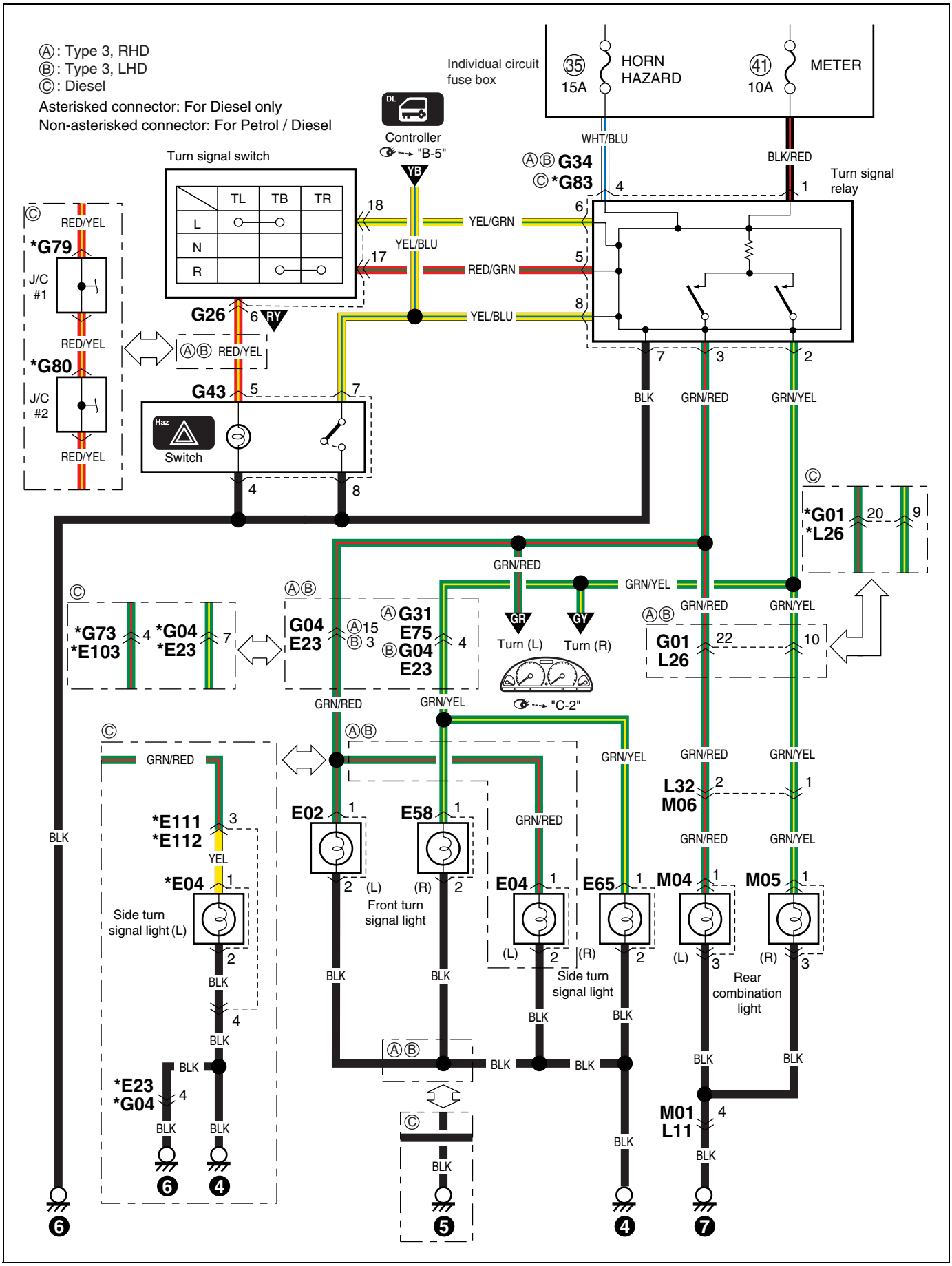

D-6: Brake light
D-6: Bremsleuchte
D-6: Feux stop
D-6: Luz del freno

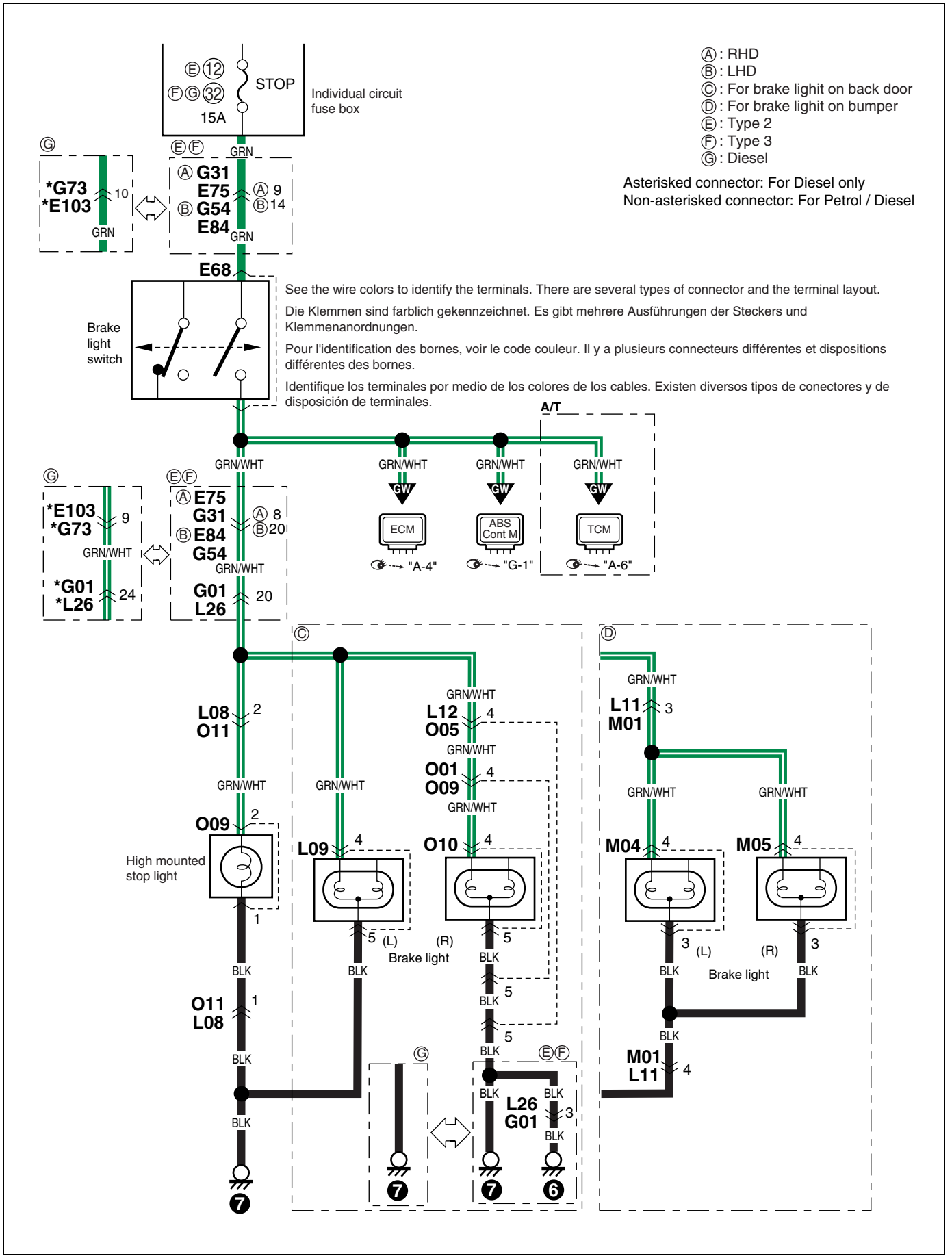

D-7: Back-up light
D-7: Rückfahrleuchte
D-7: Feux de marche arrière
D-7: Luz de marcha atrás

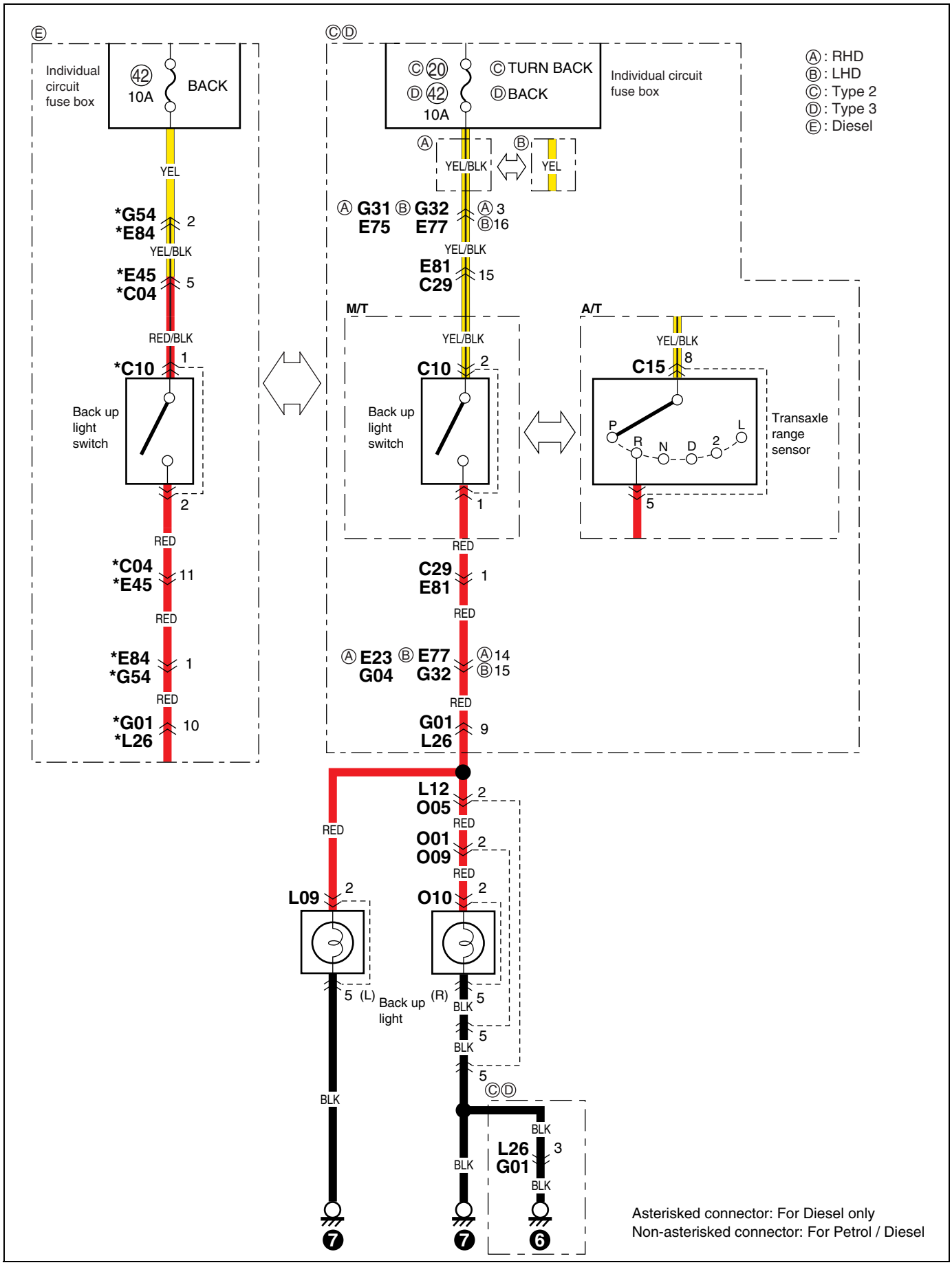

D-8: Front fog light
D-8: Vorderer nebelscheinwerfer
D-8: Antibroillard avant
D-8: Lus para neblina delantera

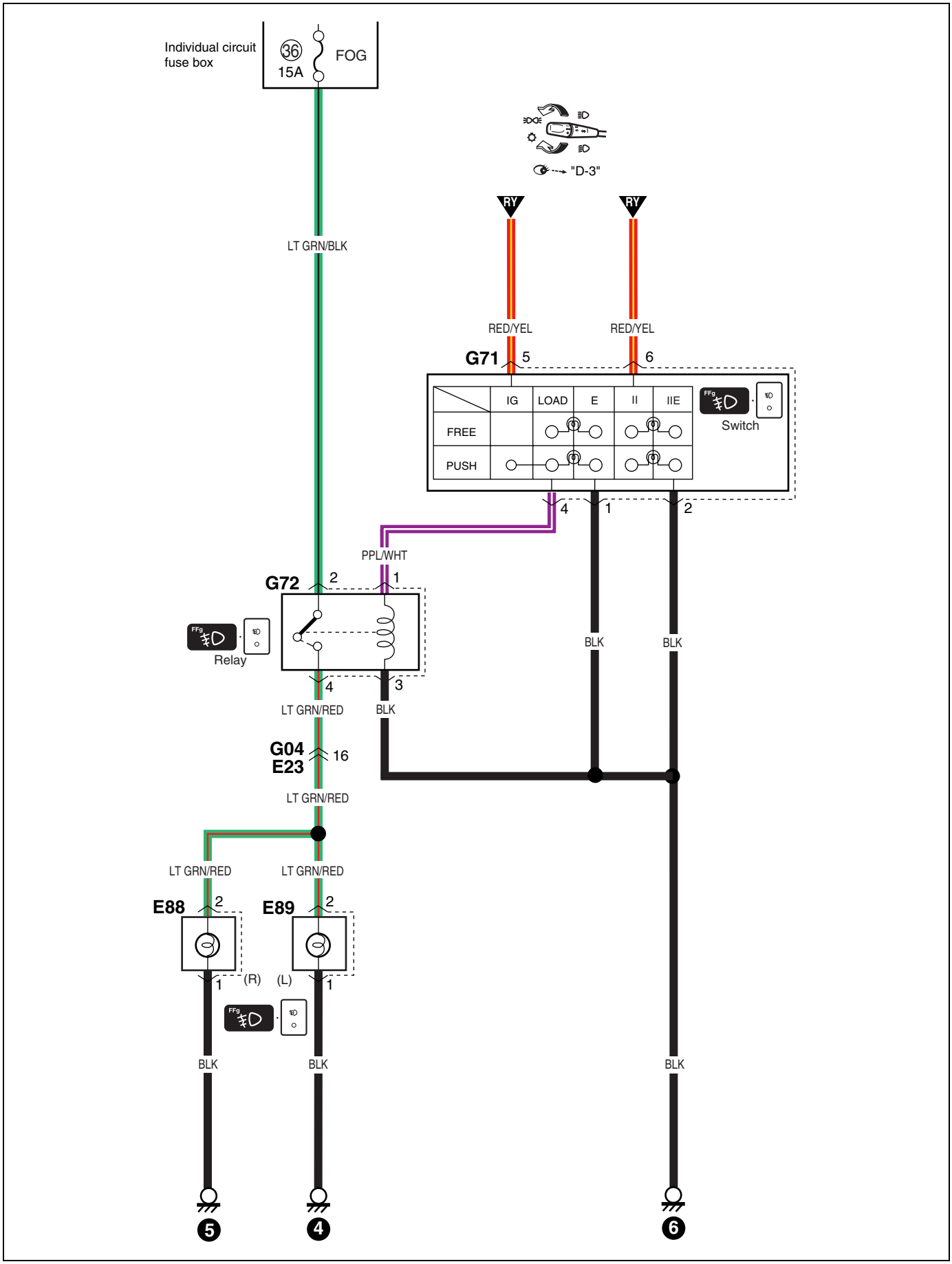

D-9: Rear fog light (For rear fog on bumper)

D-9: Hecknebelleuchte (Für nebelschlussleuchte an stossfänger)
D-9: Antibrouillard arrière (Pour le feu antibrouillard arriere sur le pare-chocs)
D-9: Luz antinieble trasera (Para la neblina trasera en el paragolpes)

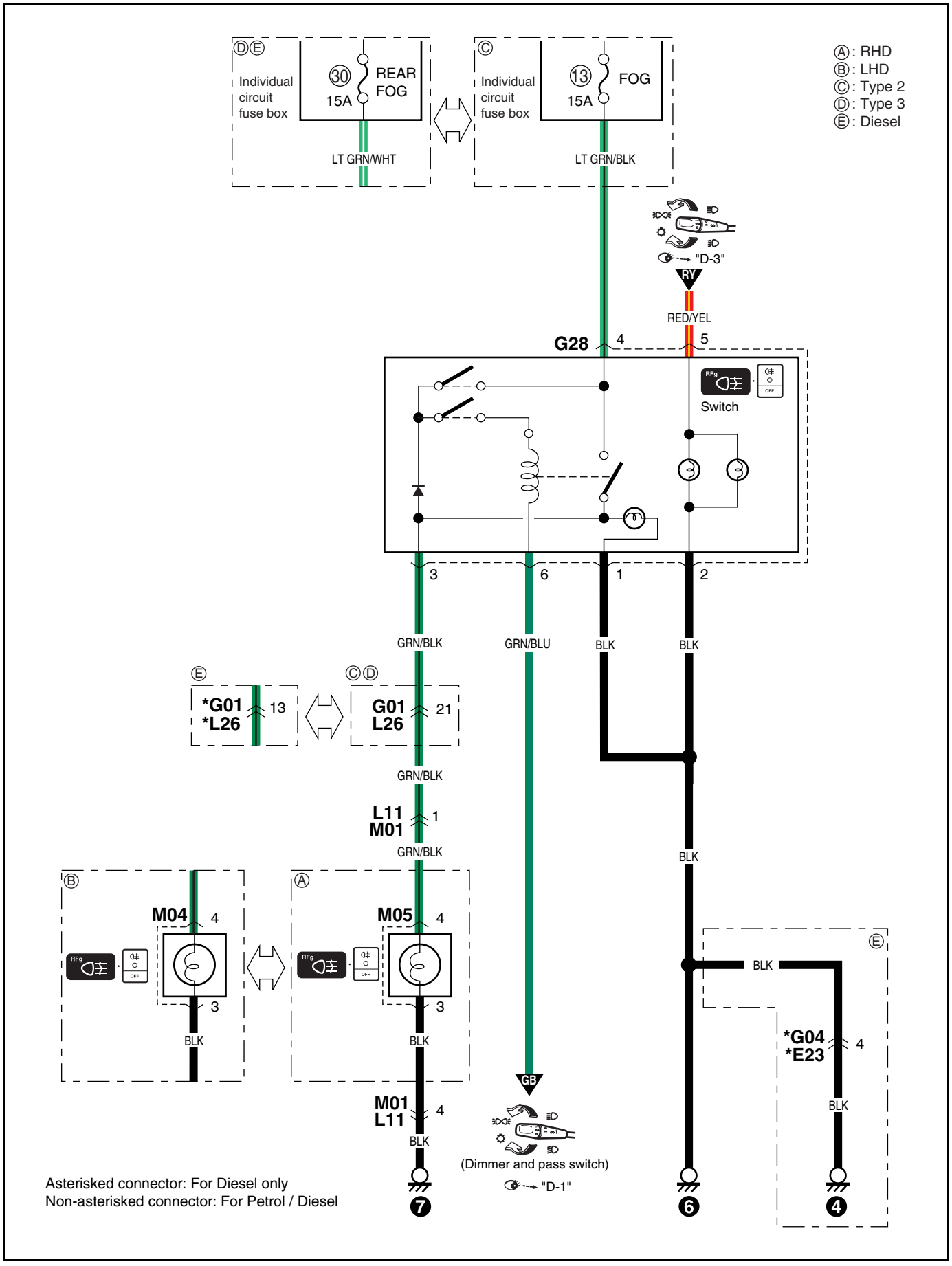

D-9: Rear fog light (For rear fog on back door)

D-9: Hecknebelleuchte (Für nebelschlussleuchte an heckklappe)
D-9: Antibrouillard arrière (Pour le feu antibrouillard arriere sur le hayon)
D-9: Luz antinieble trasera (Para la neblina trasera en el portón trasero)

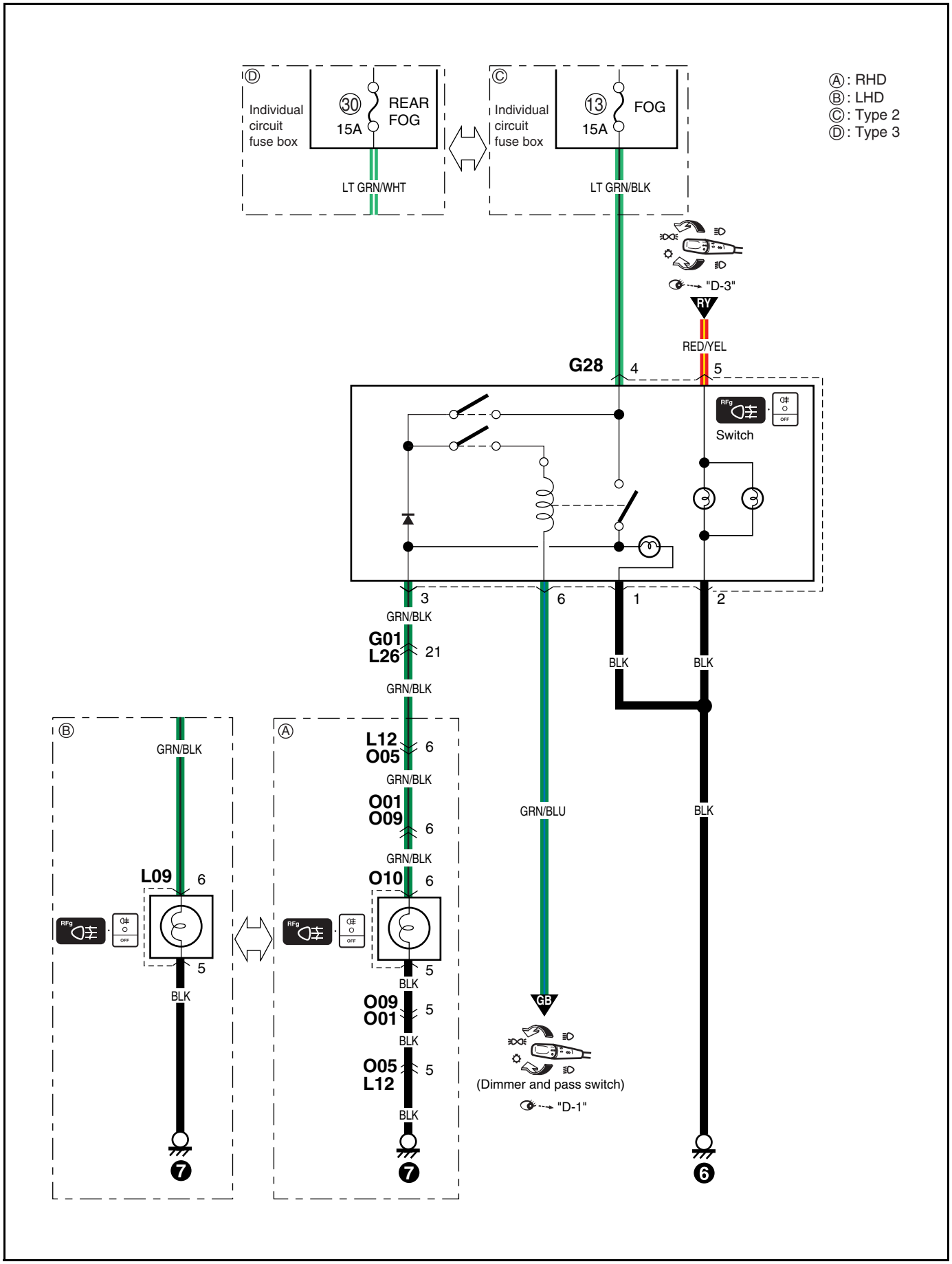

D-10: Headlight beam leveling system
D-10: Scheinwerfer-nivelliersystem
D-10: Système de règlage des faisceaux de phares
D-10: Sistema de nivelación del haz de luz de los faros

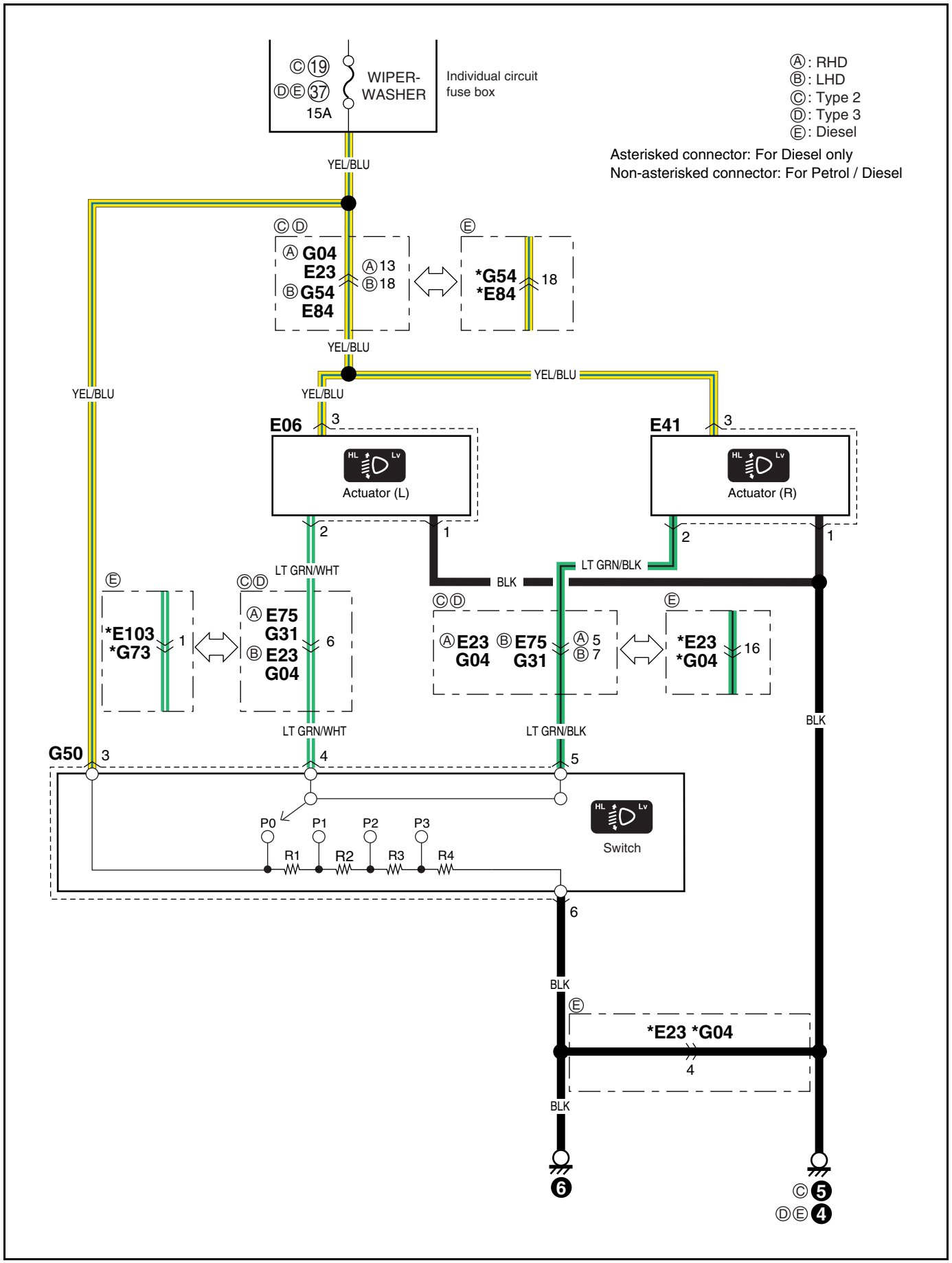

Memo
Notizen
Note
Notas

E-1: Heater and air conditioner (Type 2, 3)

E-1: Heizung und klimaanlage (Typ 2, 3)
E-1: Chauffage et climatisation (Type 2, 3)
E-1: Calefactor y acondicionador de aire (Typo 2, 3)
(1/2)

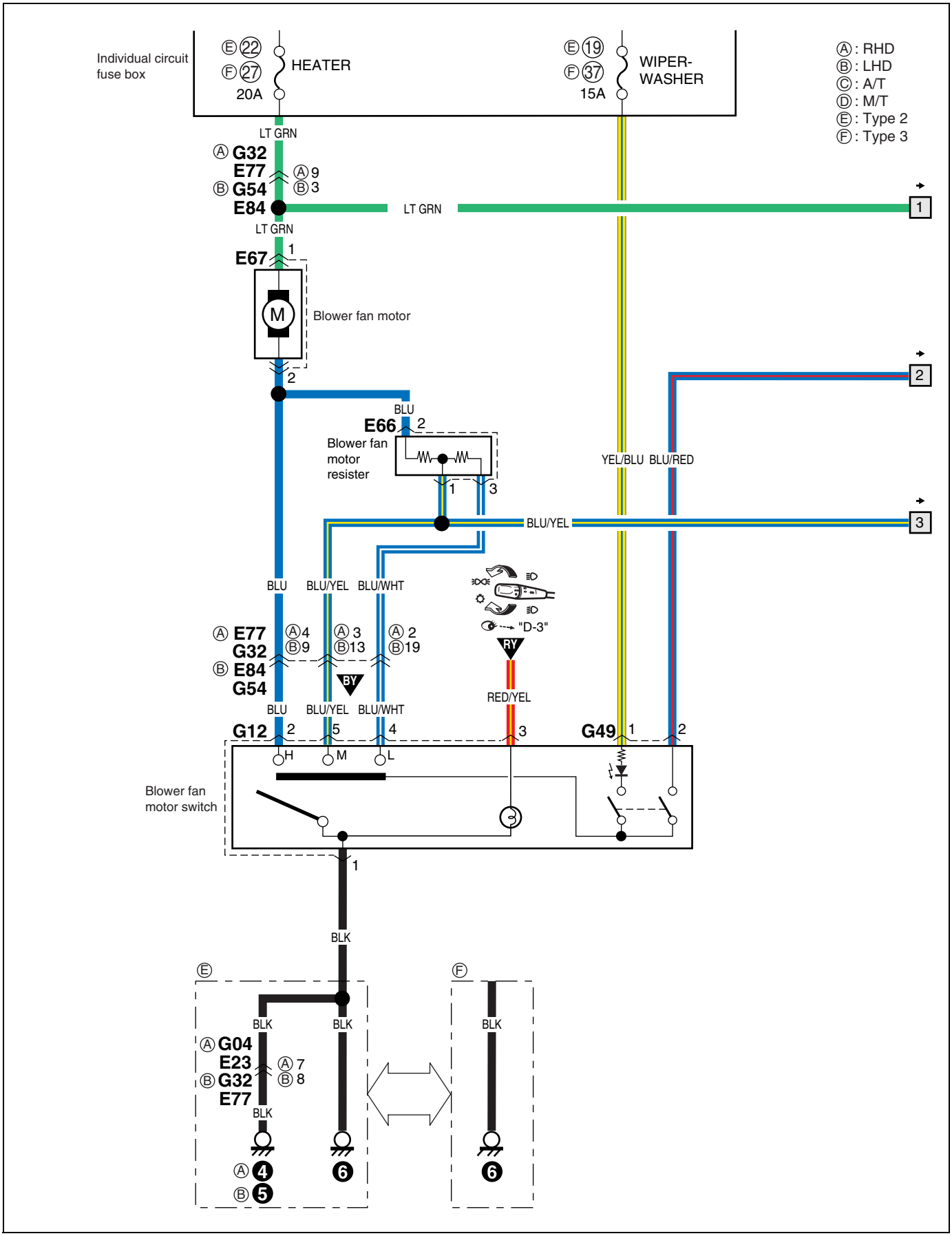

(2/2)

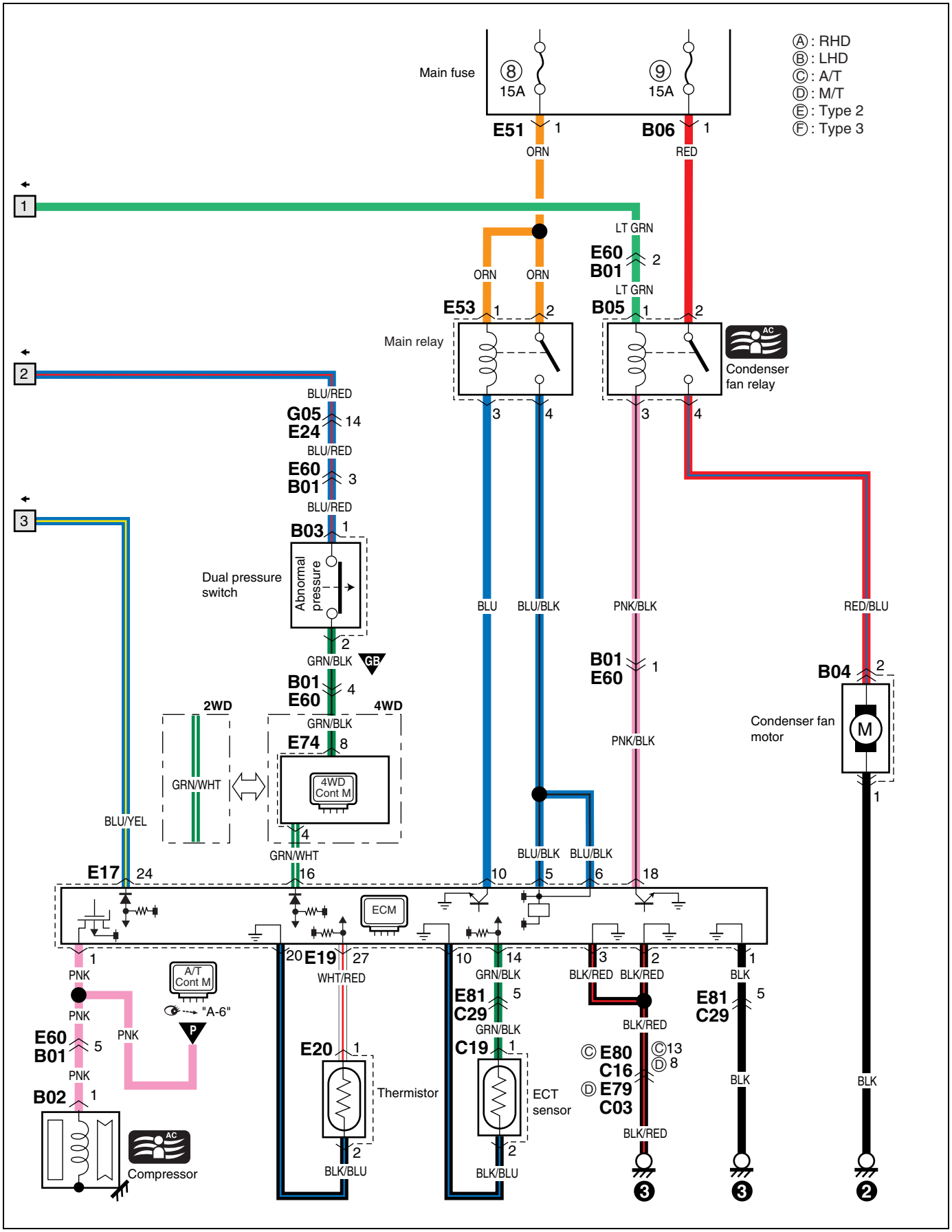
Ⓐ: RHD
Ⓑ: LHD
Ⓒ: A/T
Ⓓ: M/T
Ⓔ: Type 2
Ⓕ: Type 3
Main fuse
8
15A
9
15A
E51
1
ORN
B06
1
RED
1
2
3
LT GRN
E60
B01
2
LT GRN
ORN
ORN
E53
1
2
B05
1
2
Main relay
AC
Condenser fan relay
3
4
3
4
BLU/RED
G05
E24
14
BLU/RED
E60
B01
3
BLU/RED
B03
1
Dual pressure switch
Abnormal pressure
2
GRN/BLK
GB
B01
E60
4
2WD
4WD
GRN/BLK
E74
8
4WD Cont M
4
GRN/WHT
GRN/WHT
BLU/YEL
BLU
BLU/BLK
PNK/BLK
B01
E60
1
PNK/BLK
RED/BLU
B04
2
Condenser fan motor
M
1
BLU/BLK
BLU/BLK
E17
24
16
10
5
6
18
ECM
1
PNK
20
E19
27
WHT/RED
10
14
GRN/BLK
3
2
1
BLK/RED
BLK/RED
BLK
A/T Cont M
"A-6"
P
PNK
PNK
PNK
E60
B01
5
PNK
B02
1
E20
1
E81
C29
5
GRN/BLK
C19
1
E81
C29
5
BLK/RED
Ⓒ E80
C16
Ⓓ E79
C03
Ⓒ13
Ⓓ 8
BLK
BLK
BLK/RED
Thermistor
ECT sensor
AC
Compressor
2
BLK/BLU
2
BLK/BLU
3
3
2

E-1: Heater and air conditioner (DSL)

E-1: Heizung und klimaanlage (DSL)
E-1: Chauffage et climatisation (DSL)
E-1: Calefactor y acondicionador de aire (DSL)

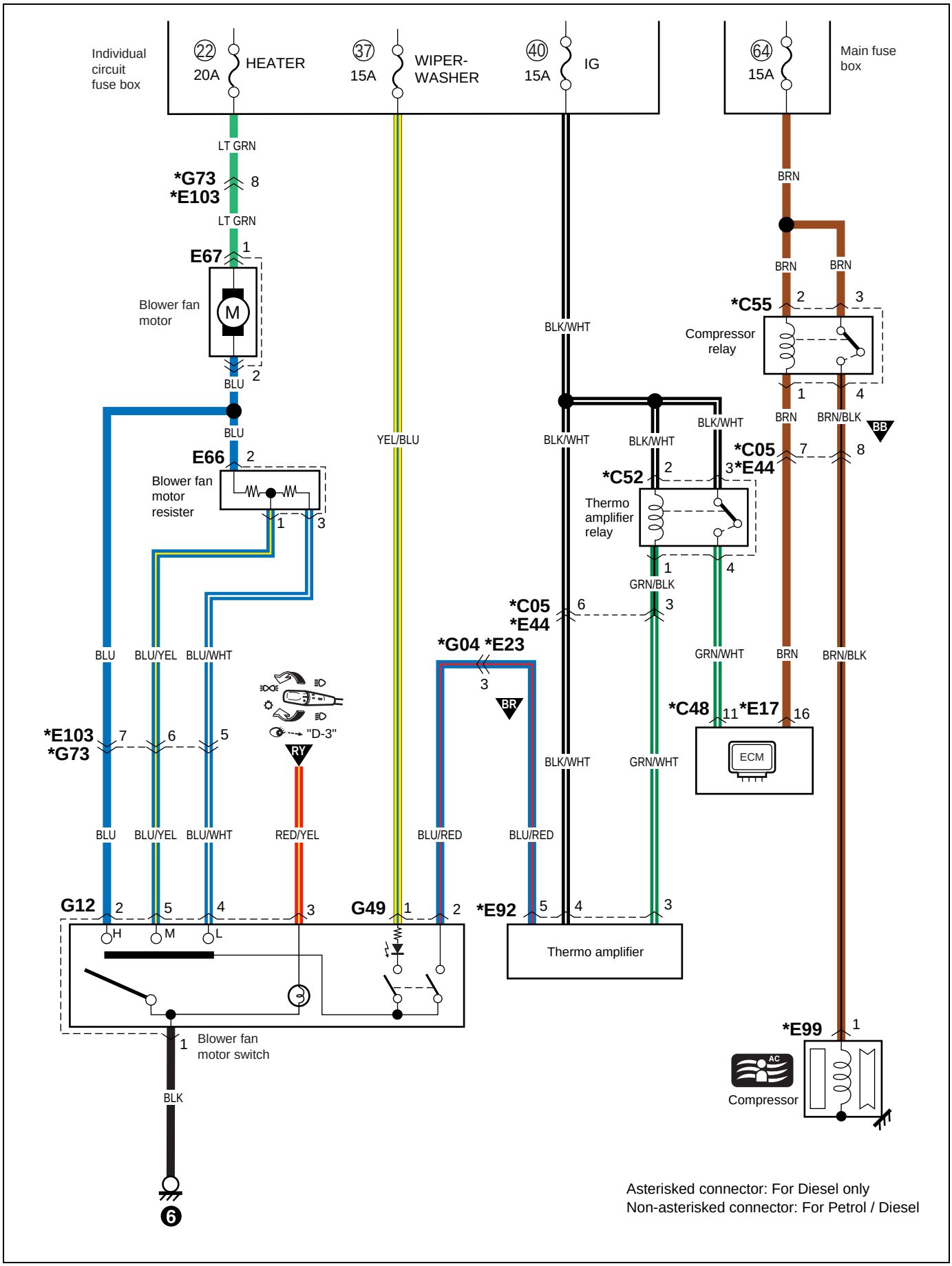

Asterisked connector: For Diesel only
Non-asterisked connector: For Petrol / Diesel

E-2: Seat heater (Type 2) (IF EQPD)

E-2: Sitzheizung (Typ 2)
E-2: Chauffe-siege (Type 2)
E-2: Calefactor del asiento (Typo 2)

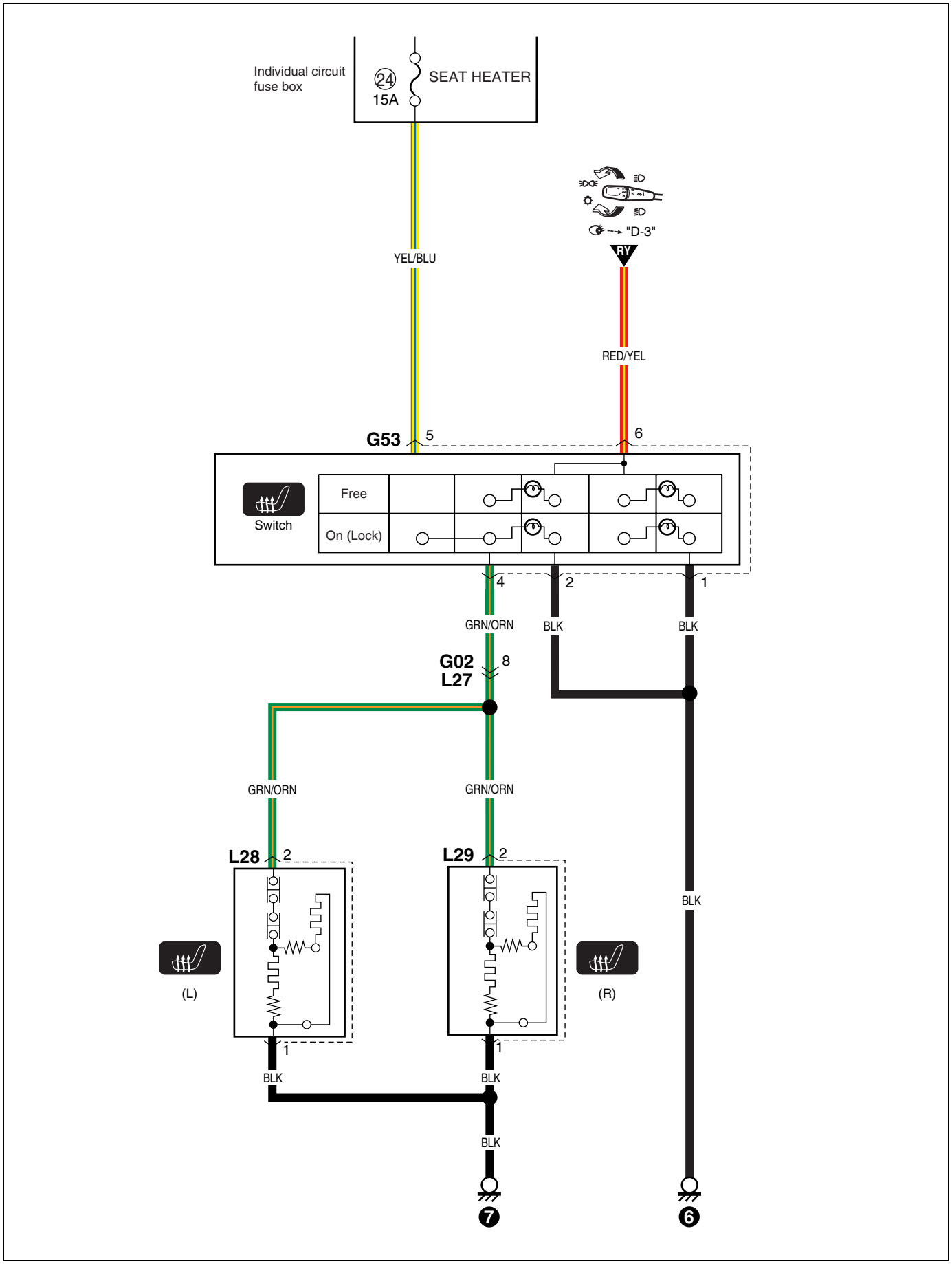

E-2: Seat heater (Type 3, DSL)

E-2: Sitzheizung (Typ 3, DSL)
E-2: Chauffe-siege (Type 3, DSL)
E-2: Calefactor del asiento (Typo 3, DSL)

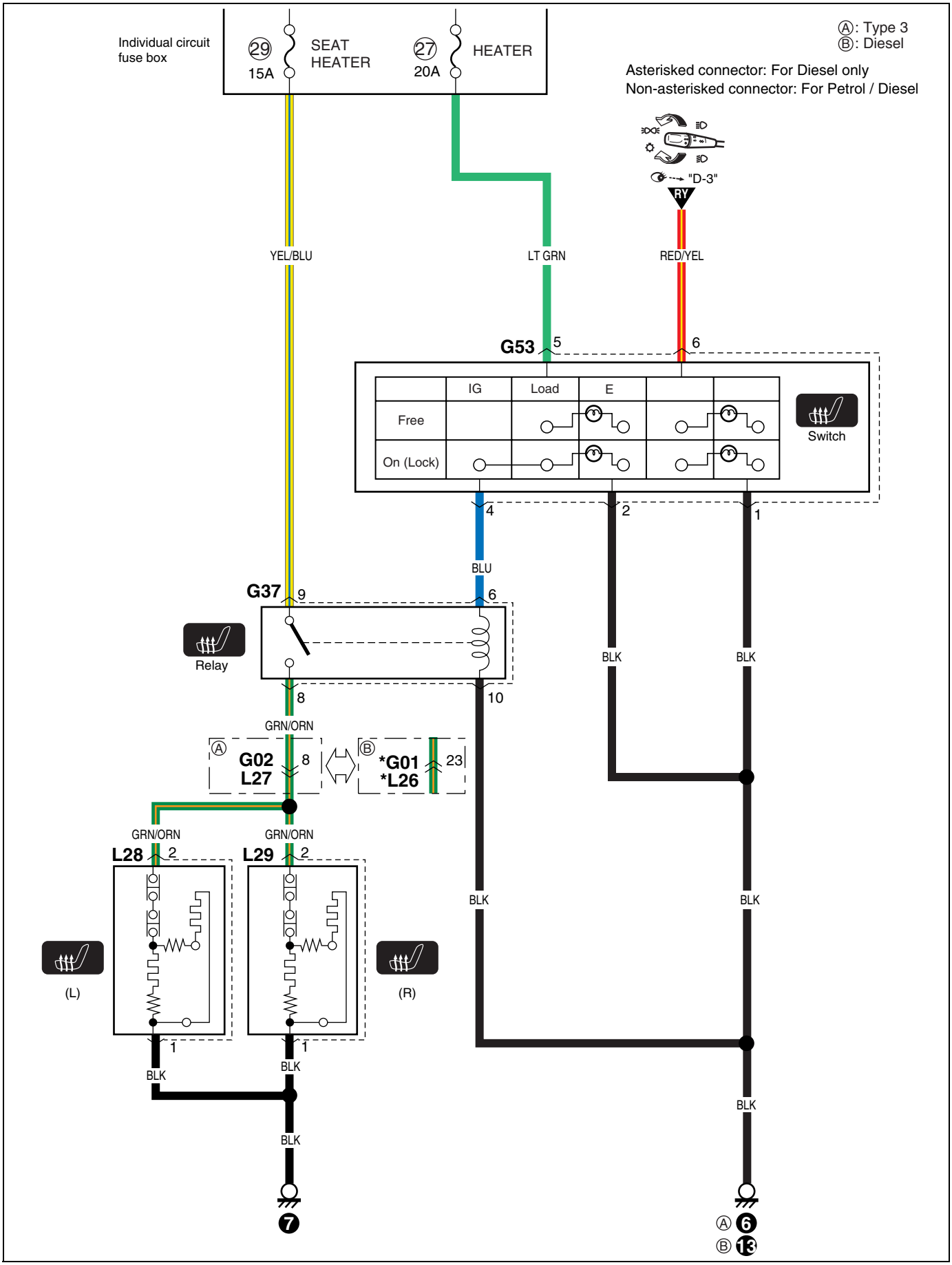

F-1: Radio / Cigar lighter (Type 2)

F-1: Radio / Zigarettenanzünder (Typ 2)
F-1: Radio / Allume-cigares (Type 2)
F-1: Radio / Encendedor de cigarrillos (Typo 2)

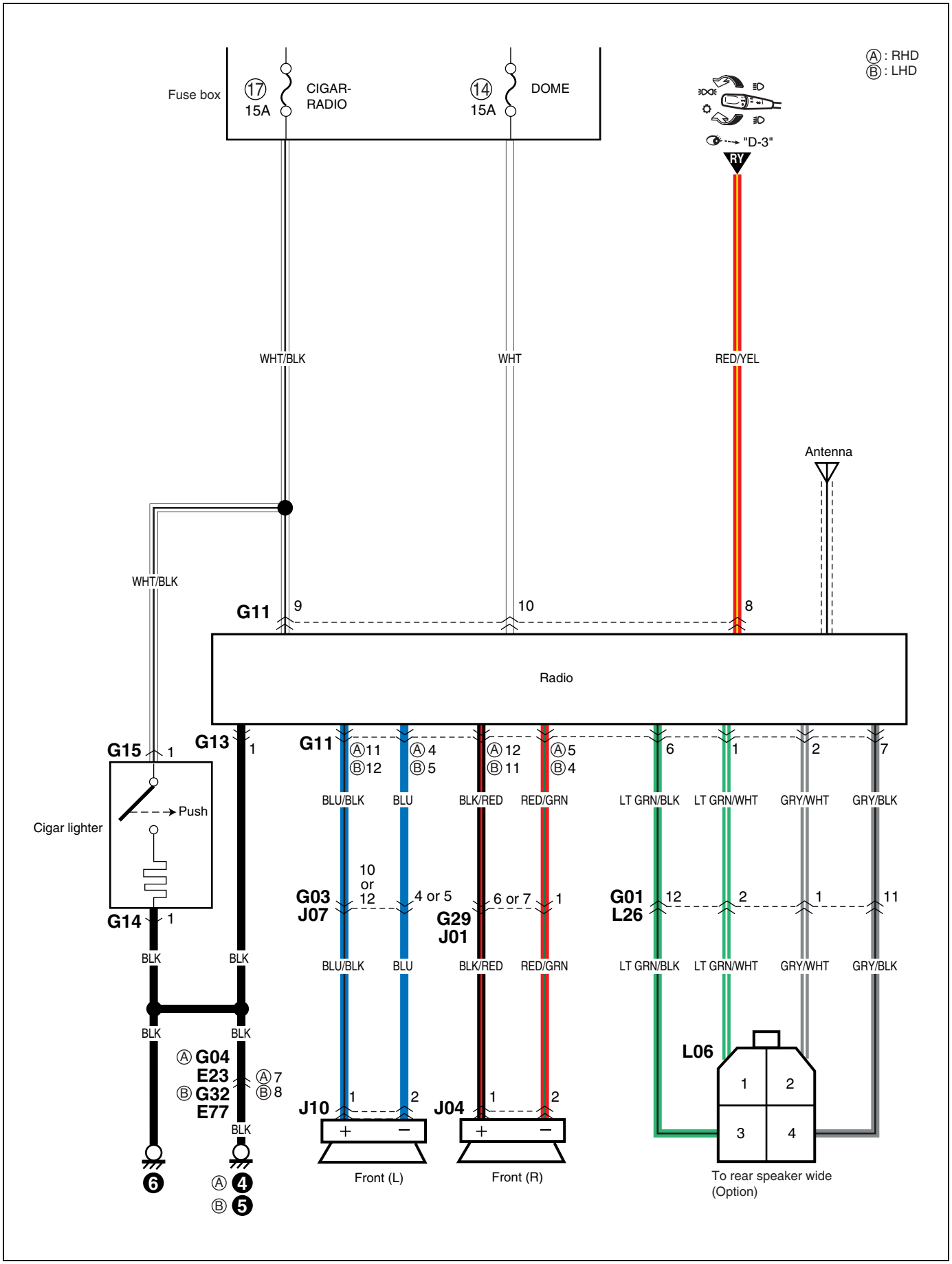

F-1: Radio / Cigar lighter (Type 3, DSL)

F-1: Radio / Zigarettenanzünder (Typ 3, DSL)
F-1: Radio / Allume-cigares (Type 3, DSL)
F-1: Radio / Encendedor de cigarrillos (Typo 3, DSL)

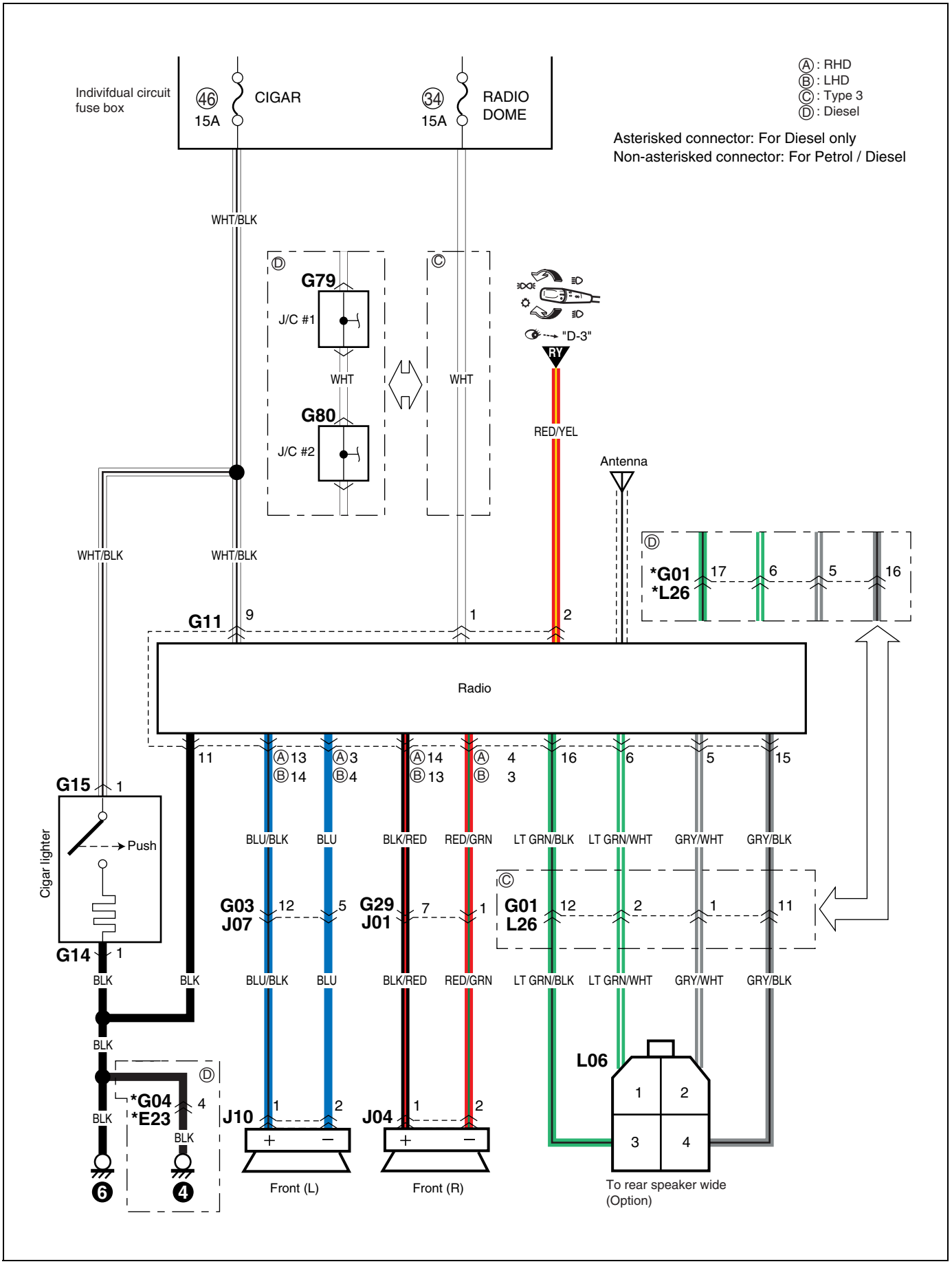

F-2: Clock
F-2: Horloge
F-2: Uhr
F-2: Reloj

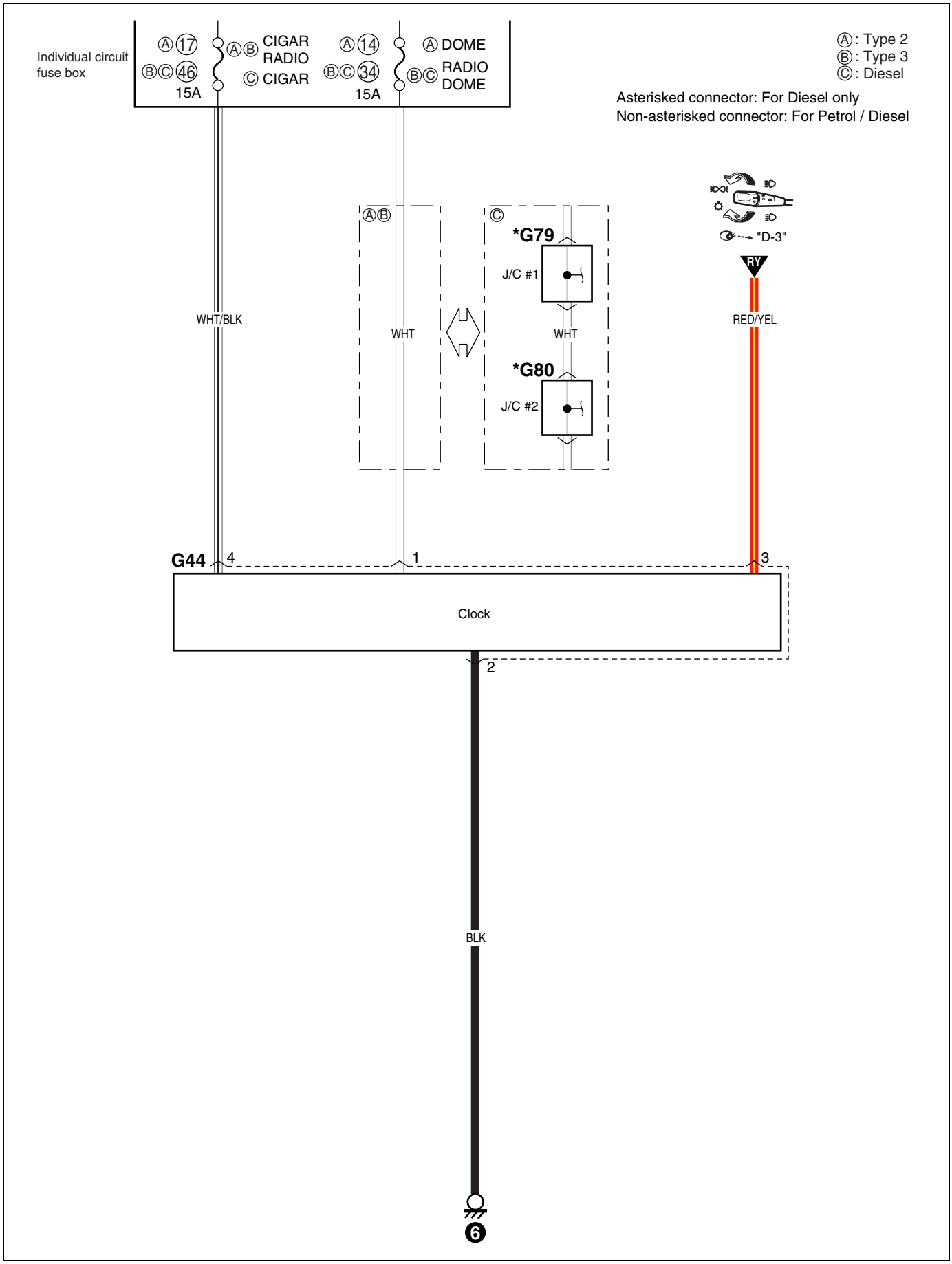

F-3: Warning buzzer
F-3: Warnsummer
F-3: Vibreur d'avertissement
F-3: Zumbador de aviso

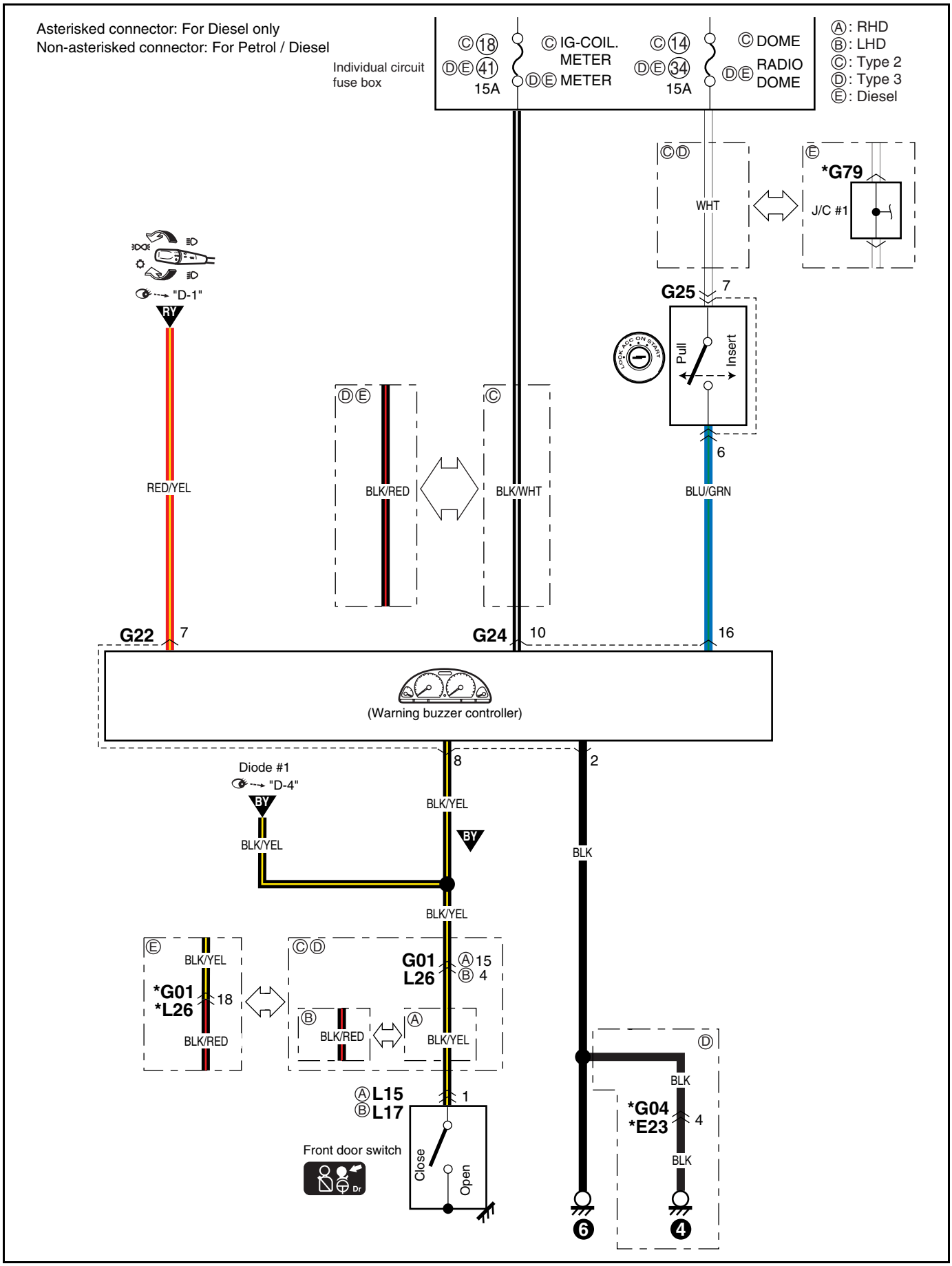

Memo
Notizen
Note
Notas

G-1: Anti-lock brake system (Type 2, 3)

G-1: Antiblockierbremssystem (Typ 2, 3)
G-1: Système d'antiblocage des freins (Type 2, 3)
G-1: Sistema de frenos antienclavamiento (Typo 2, 3)
(1/2)

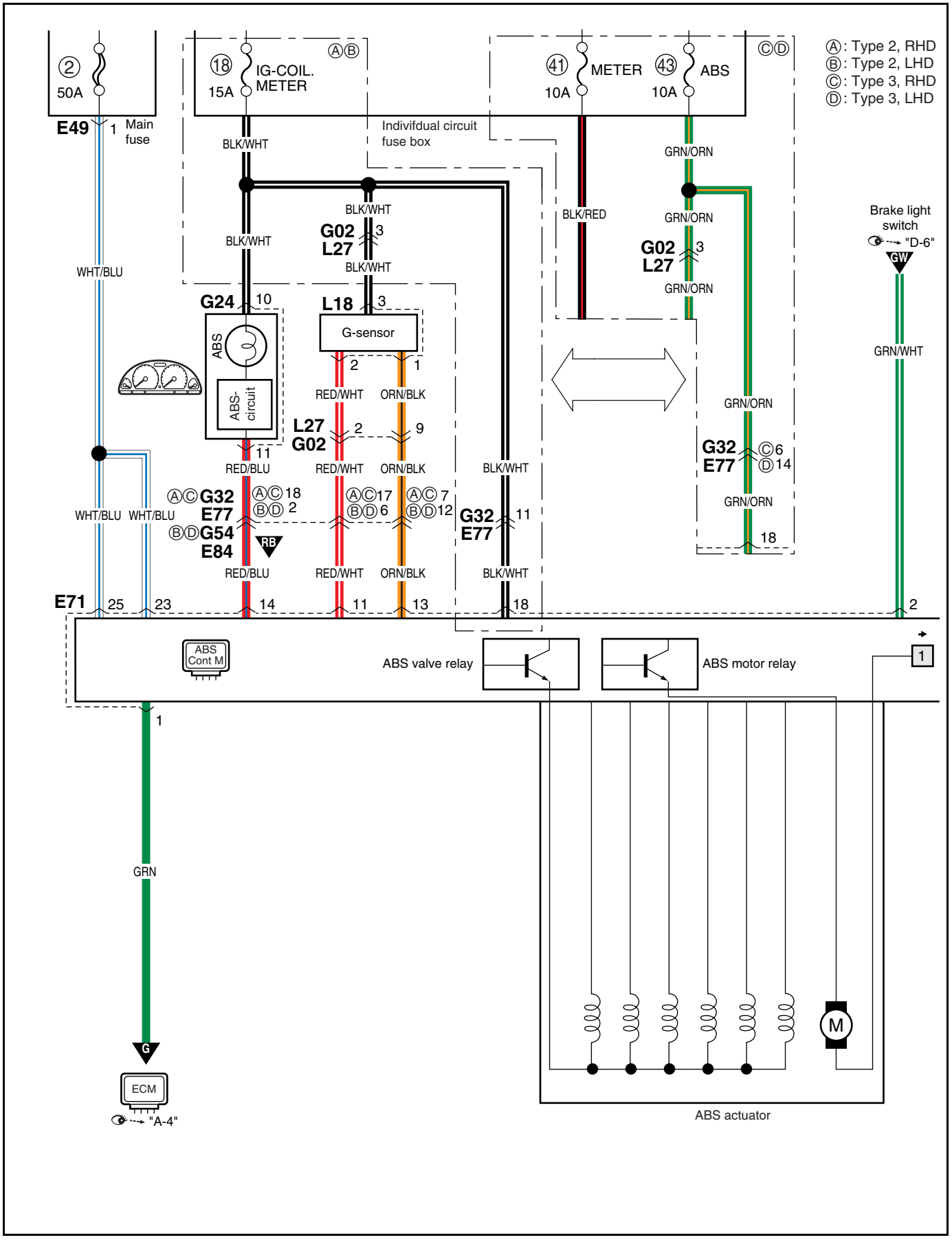

(2/2)

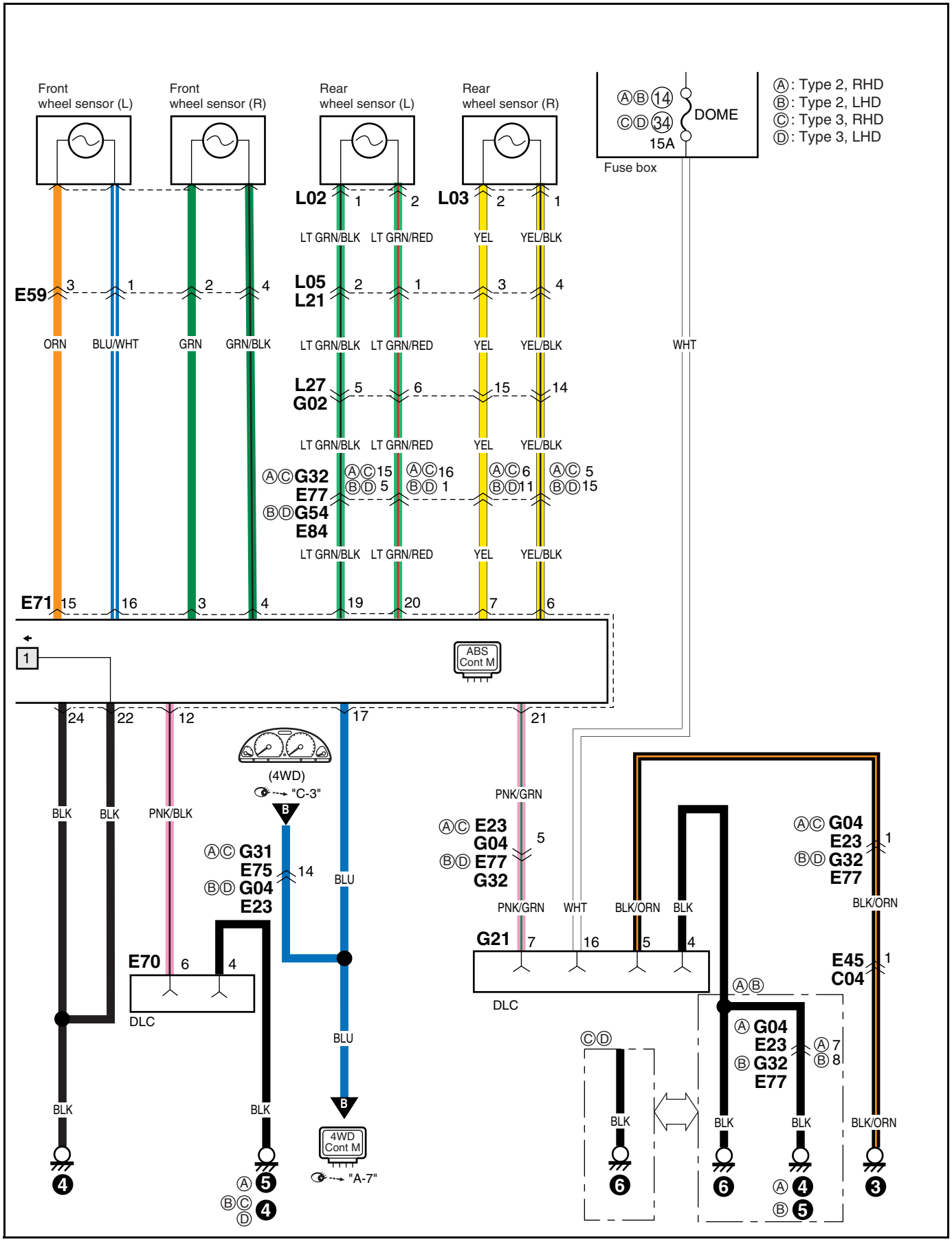

Front wheel sensor (L)
Front wheel sensor (R)
Rear wheel sensor (L)
Rear wheel sensor (R)
Ⓐ Ⓑ 14
Ⓒ Ⓓ 34
DOME
15A
Fuse box
Ⓐ: Type 2, RHD
Ⓑ: Type 2, LHD
Ⓒ: Type 3, RHD
Ⓓ: Type 3, LHD
L02
L03
LT GRN/BLK
LT GRN/RED
YEL
YEL/BLK
E59
L05
L21
ORN
BLU/WHT
GRN
GRN/BLK
WHT
L27
G02
Ⓐ Ⓒ G32
E77
Ⓑ Ⓓ G54
E84
Ⓐ Ⓒ 15
Ⓑ Ⓓ 5
Ⓐ Ⓒ 16
Ⓑ Ⓓ 1
Ⓐ Ⓒ 6
Ⓑ Ⓓ 11
Ⓐ Ⓒ 5
Ⓑ Ⓓ 15
E71
ABS Cont M
(4WD)
"C-3"
BLK
PNK/BLK
PNK/GRN
Ⓐ Ⓒ E23
G04
Ⓑ Ⓓ E77
G32
Ⓐ Ⓒ G31
E75
Ⓑ Ⓓ G04
E23
BLU
Ⓐ Ⓒ G04
E23
Ⓑ Ⓓ G32
E77
BLK/ORN
G21
E70
DLC
E45
C04
Ⓐ Ⓑ
Ⓐ G04
E23
Ⓑ G32
E77
Ⓐ 7
Ⓑ 8
Ⓒ Ⓓ
4WD Cont M
"A-7"

G-1: Anti-lock brake system (DSL)

G-1: Antiblockierbremssystem (DSL)
G-1: Système d'antiblocage des freins (DSL)
G-1: Sistema de frenos antienclavamiento (DSL)
(1/2)

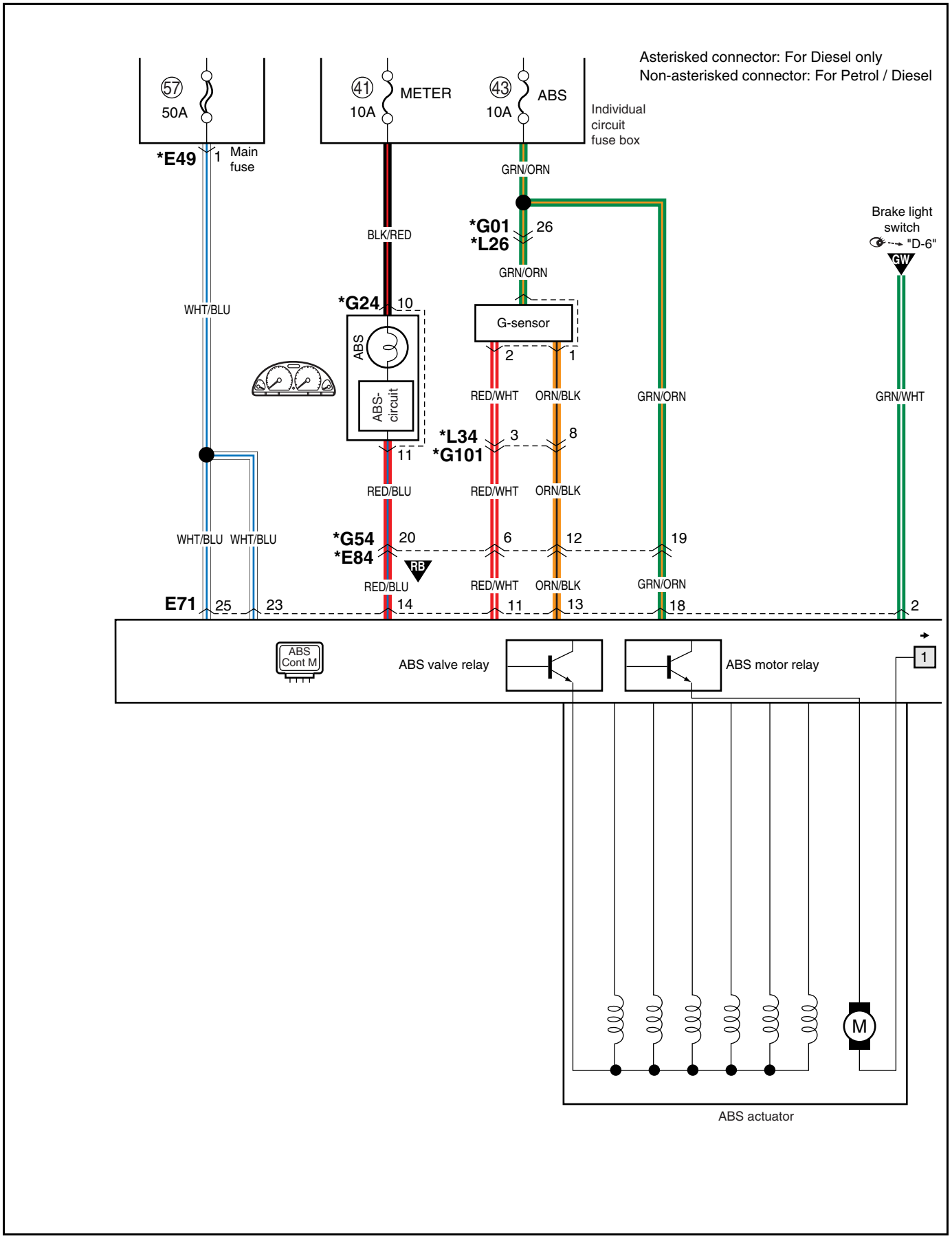

(2/2)

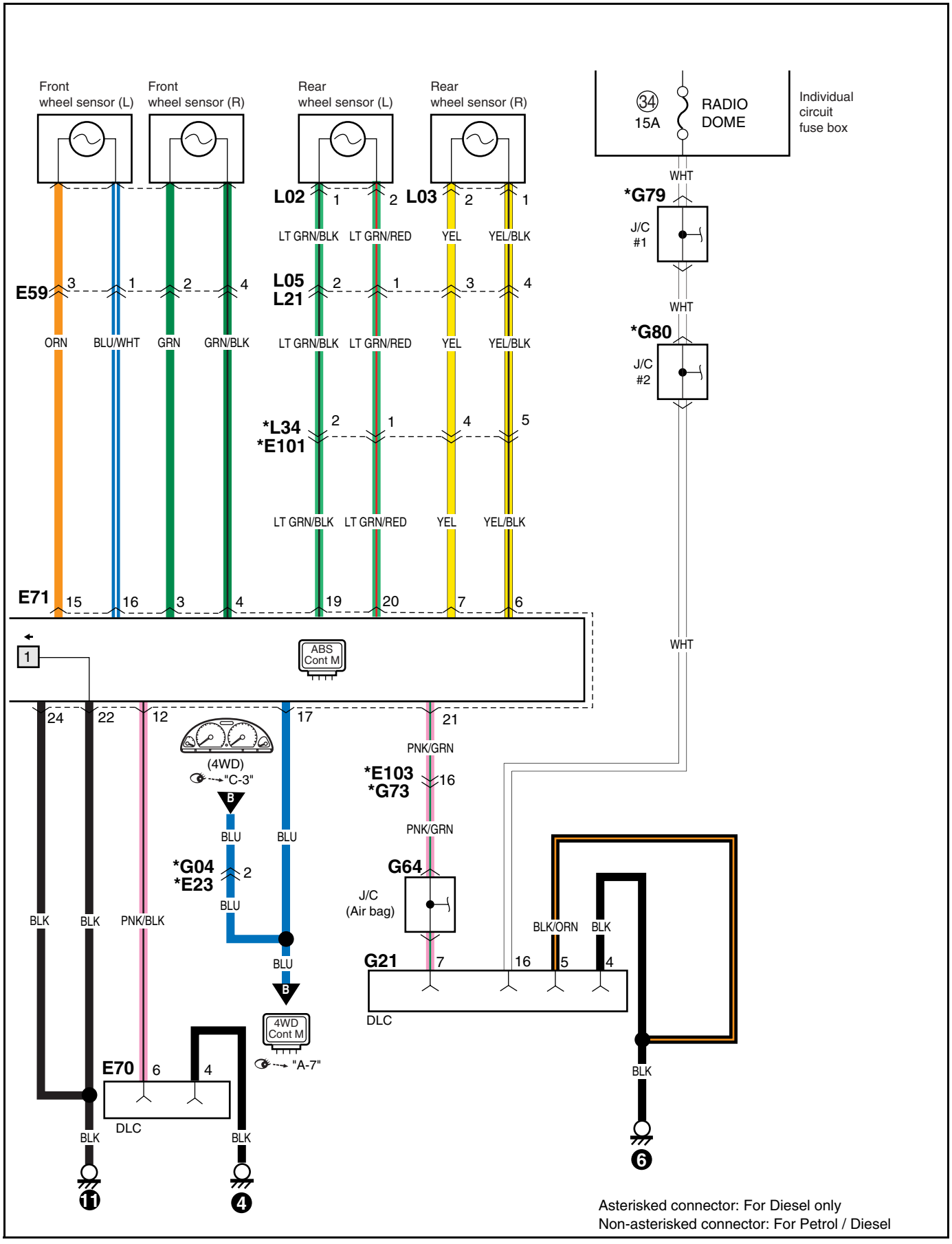
Front wheel sensor (L)
Front wheel sensor (R)
Rear wheel sensor (L)
Rear wheel sensor (R)
34
15A
RADIO DOME
Individual circuit fuse box
WHT
*G79
J/C #1
WHT
*G80
J/C #2
WHT
L02
L03
LT GRN/BLK
LT GRN/RED
YEL
YEL/BLK
E59
ORN
BLU/WHT
GRN
GRN/BLK
L05
L21
*L34
*E101
E71
ABS Cont M
(4WD)
"C-3"
B
BLU
*G04
*E23
PNK/GRN
*E103
*G73
G64
J/C (Air bag)
G21
DLC
BLK/ORN
BLK
PNK/BLK
4WD Cont M
"A-7"
E70
DLC
BLK
11
4
6
Asterisked connector: For Diesel only
Non-asterisked connector: For Petrol / Diesel

G-2: Air bag control system (Type 2)

G-2: Airbag-steuerung (Typ 2)
G-2: Systeme de commande des coussins d'air (Type 2)
G-2: Sistema de control del colchón de aire (Typo 2)

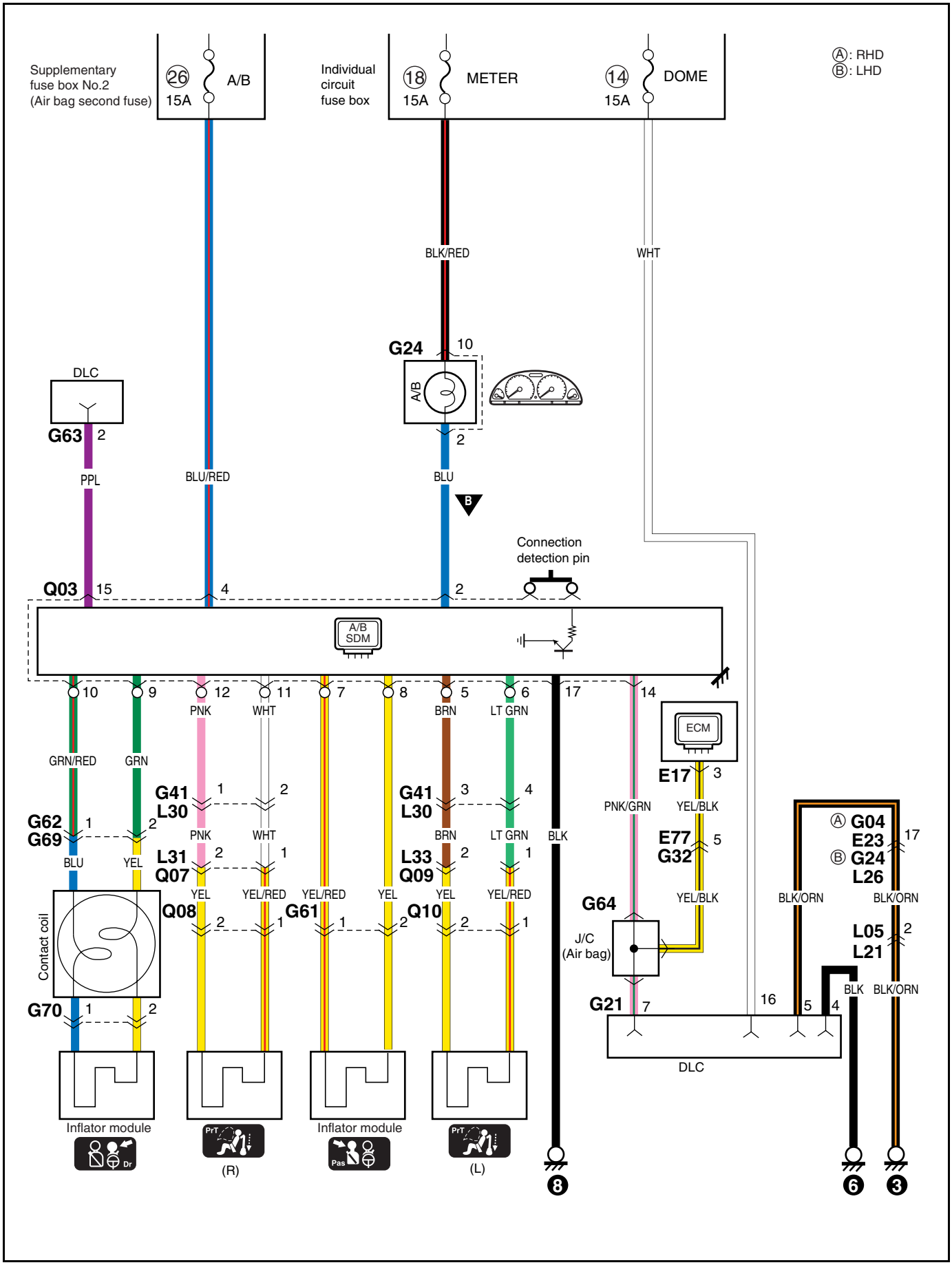

G-2: Air bag control system (Type 3)

G-2: Airbag-steuerung (Typ 3)
G-2: Systeme de commande des coussins d'air (Type 3)
G-2: Sistema de control del colchón de aire (Typo 3)

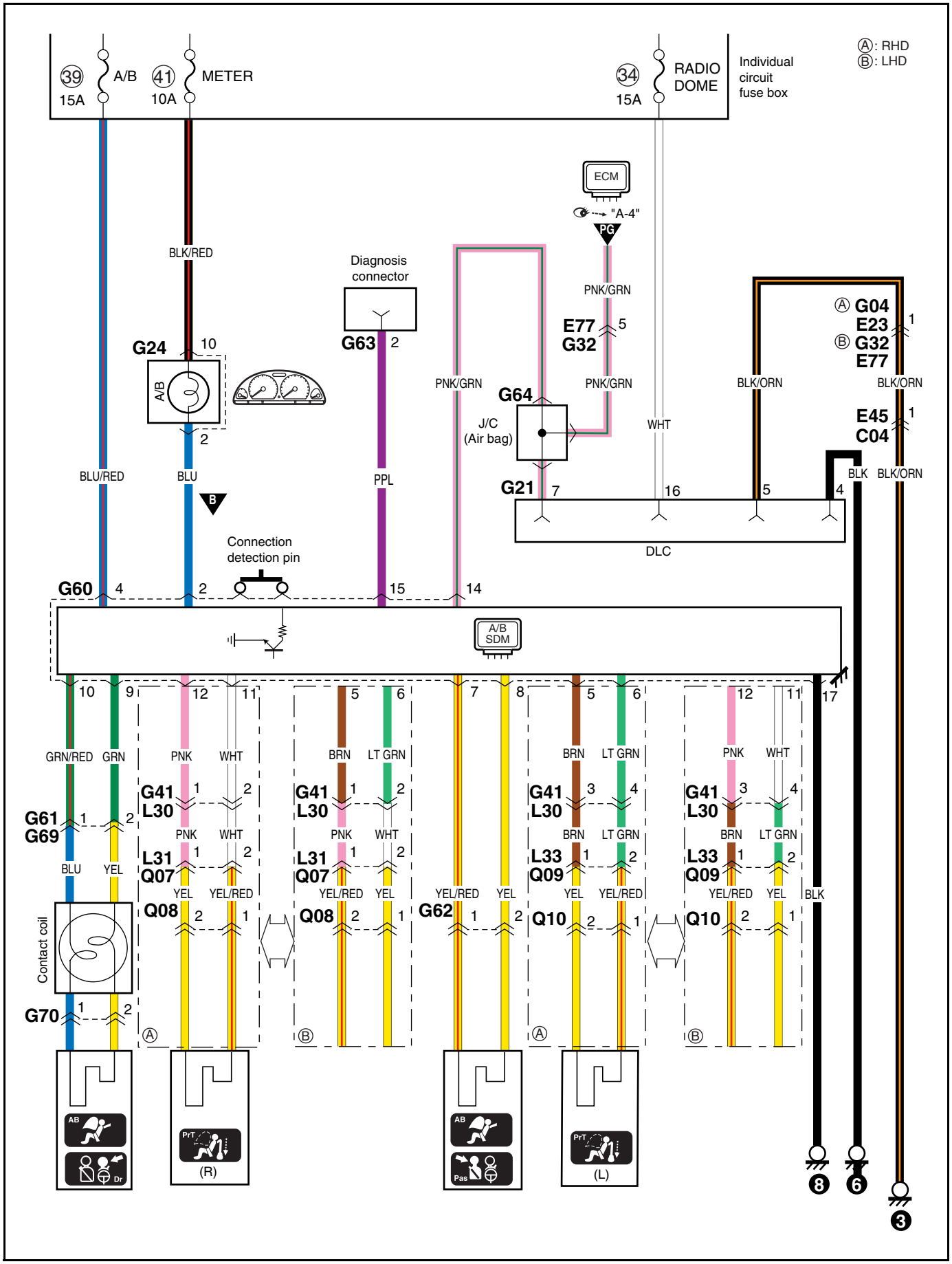

G-2: Air bag control system (DSL)

G-2: Airbag-steuerung (DSL)
G-2: Systeme de commande des coussins d'air (DSL)
G-2: Sistema de control del colchón de aire (DSL)

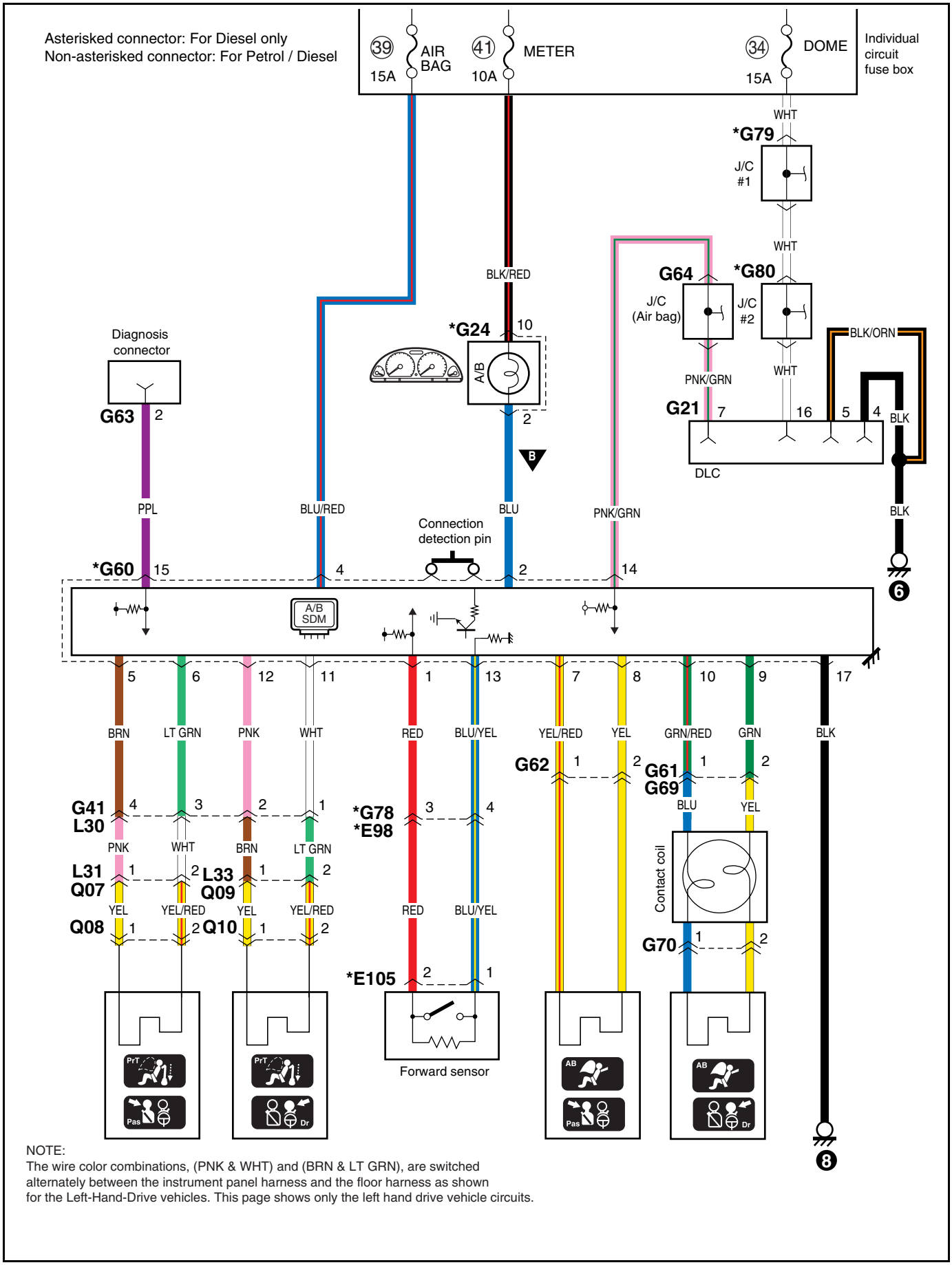

NOTE:
The wire color combinations, (PNK & WHT) and (BRN & LT GRN), are switched alternately between the instrument panel harness and the floor harness as shown for the Left-Hand-Drive vehicles. This page shows only the left hand drive vehicle circuits.

Connector list
Steckverbindungsliste
Liste des connecteurs
Lista de conectores

Asterisked connector: For Diesel only
Non-asterisked connector: For Petrol / Diesel

A

*A01	*A02
	

B

B01 (TO E60)	B02	B03	B04	B05	B06
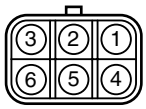			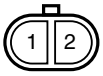		

C

C01	*C01	C02	C03 (TO E79)	C04 (TO E45)	*C04 (TO *E45)
			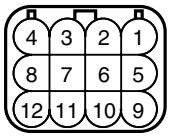	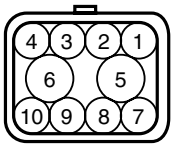	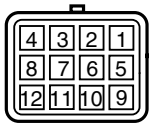
Type 2, 3	DSL		M/T	Type 2, 3	DSL

C05 (TO E44)	*C05 (TO *E44)	C06		C07	C08
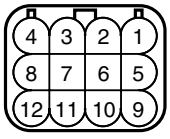	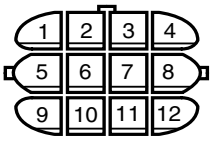				
Type 2, 3	DSL	Type 2	Type 3	Type 2, 3	Type 2, 3

*C08	C09	*C09	C10	*C10	C11
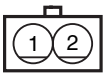				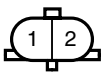	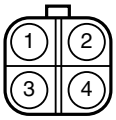
DSL	Type 2, 3	DSL	Type 2, 3	DSL	

C12	*C12	C13	C14	C15	C16 (TO E80)
		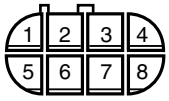	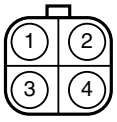	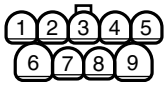	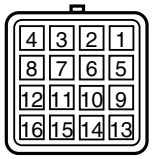
Type 2, 3	DSL				A/T

C17

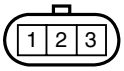

C18

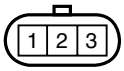

C19



Type 2, 3

*C19

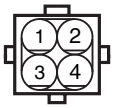

DSL

C20

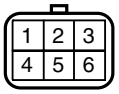

C22

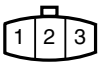

C23

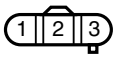

Type 2, 3

*C23

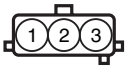

DSL

C26



Type 2, 3

*C26



DSL

C27



C29 (TO E81)

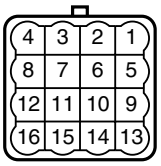

C30

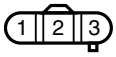

Type 2, 3

*C30



DSL

C31



*C32

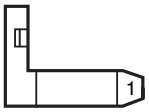

*C33

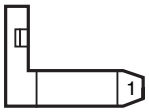

*C34

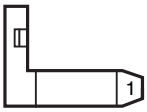

*C35

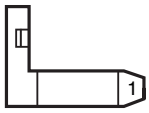

*C36

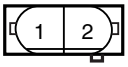

*C37

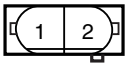

*C38

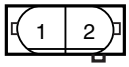

*C39

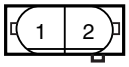

*C40



*C41



*C42



*C43

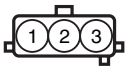

*C44

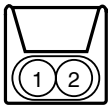

*C45

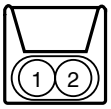

*C46

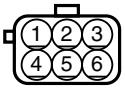

*C47

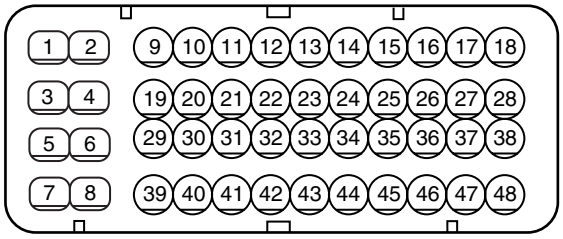

*C48

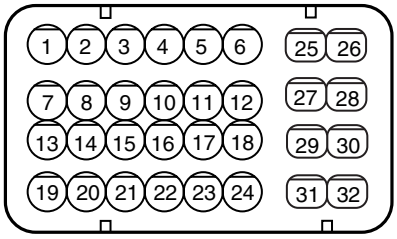

*C49

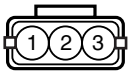

*C50 (TO *E96)



*C51

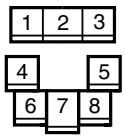

*C52

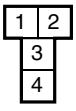

*C53

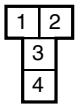

*C54

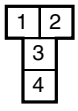

*C55

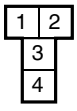

*C56	*C57	*C58	*C59
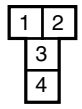	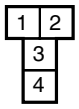		

E

E01	E02	E03	E04	*E04	E05
					
			Type 2, 3	DSL	Type 2, 3

*E05	E06	E10	*E10	E11	*E11
			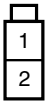		
DSL		Type 2, 3	DSL	Type 2, 3	DSL

E15	E16	E17	*E17
	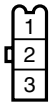	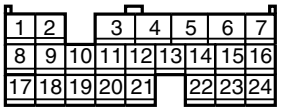	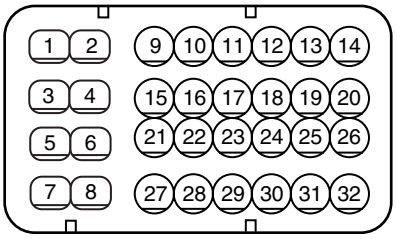
		Type 2, 3	DSL

E18	E19	E20	E21
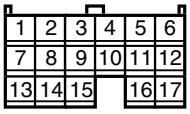	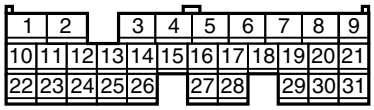		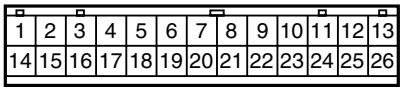

E22	E23 (TO G04)	*E23 (TO *G04)
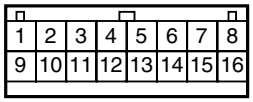	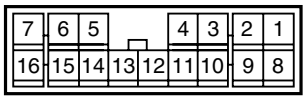	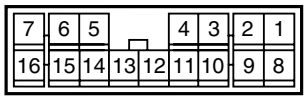
	Type 2, 3	DSL

E24 (TO G05)	E31	E32	E33	E34
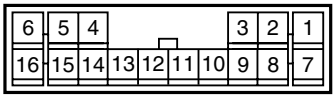				

E37



E38



E39

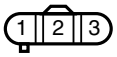

E40



E41



E43



E44 (TO C05)

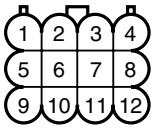

Type 2, 3

*E44 (TO *C05)

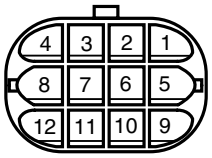

DSL

E45 (TO C04)

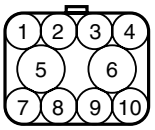

Type 2, 3

*E45 (TO *C04)

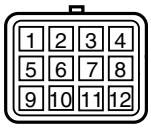

DSL

E47

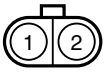

E48



E49



Type 2, 3

*E49



DSL

E50



Type 2, 3

*E50

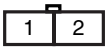

DSL

E51

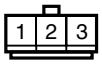

Type 2, 3

*E51



DSL

E53



E54



E57



E58



E59

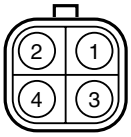

IF EQPD

E60 (TO B01)

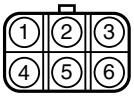

E61



E62



E63



Type 2

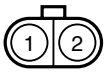

Type 3, DSL

E64



E65



E66



E67



E68



OR



E70

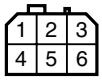

E71

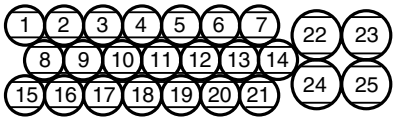

IF EQPD

E74

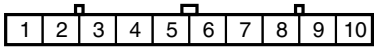

E75 (TO G31)

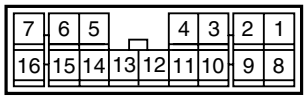

RHD

E76 (TO G33)



E77 (TO G32)

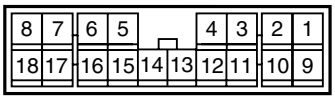

E78

E79 (TO C03)

M/T

E80 (TO C16)

A/T

E81 (TO C29)

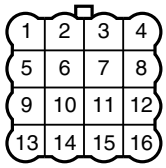

E83



E84 (TO G54)

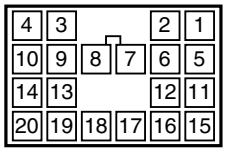

LHD

*E84 (TO *G54)

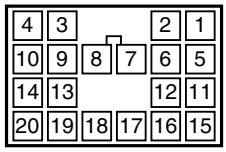

DSL

E85



E86

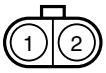

IF EQPD

E87



IF EQPD

E88

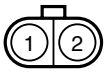

IF EQPD

E89

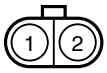

IF EQPD

*E91



*E92

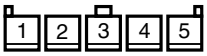

*E93

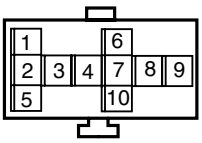

*E94

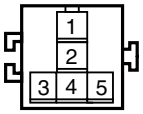

*E95



*E96 (TO *C50)



*E97

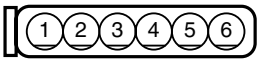

*E98 (TO *G78)

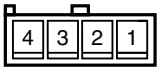

*E99



*E100



*E101 (TO *L34)

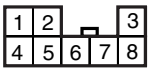

*E103 (TO *G73)

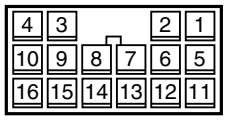

IF EQPD

*E104



*E105



*E106 (TO *E107)

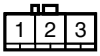

*E107 (TO *E106)

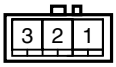

*E108



*E109



*E110



*E111 (TO *E112)

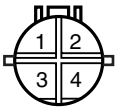

*E112 (TO *E111)



G

G01 (TO L26)

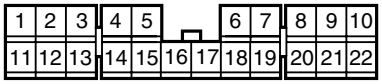

Type 2, 3

*G01 (TO *L26)

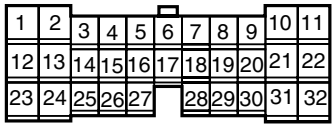

DSL

G02 (TO L27)

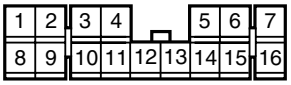

Type 2, 3

*G02 (TO *L27)

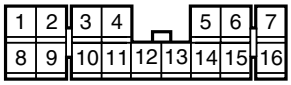

DSL

G03 (TO J07)

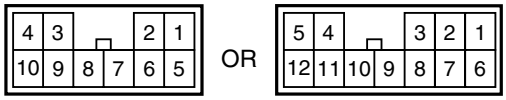

G04 (TO E23)

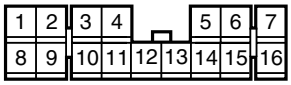

Type 2, 3

*G04 (TO *E23)

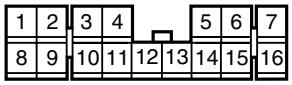

DSL

G05 (TO E24)

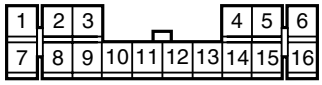

G06

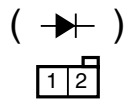

G09 (TO Q02)

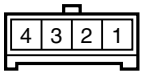

G10



Type 2

TYPE 3, DSL

G11

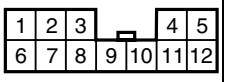

Type 2

G11

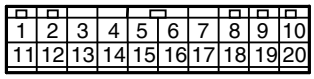

Type 3, DSL

G12

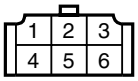

G13



Type 2, DSL

G14



G15



G16

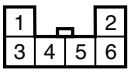

G17

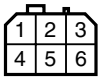

G21

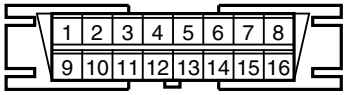

G22

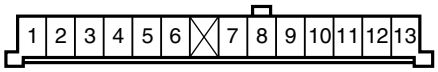

Type 2, 3

*G22

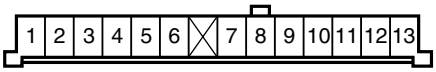

DSL

G23



Type 2, 3

*G23

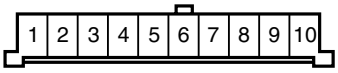

DSL

G24

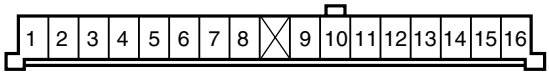

Type 2, 3

*G24

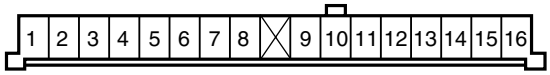

DSL

G25

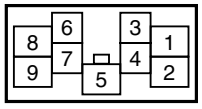

G26

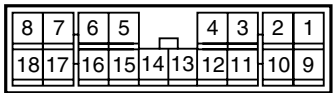

G27

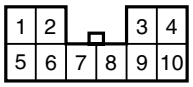

G28

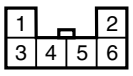

G29 (TO J01)

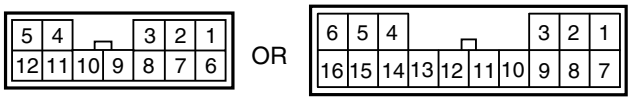

G30 (TO K02)



G31 (TO E75)

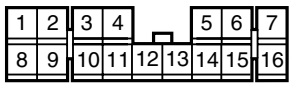

RHD

G32 (TO E77)

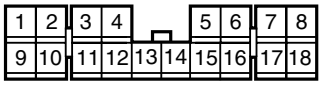

G33 (TO E76)



G34

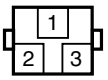

Type 2

G34

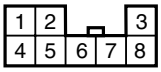

Type 3

G35

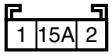

Type 2

G37

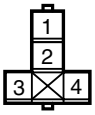

Type 2

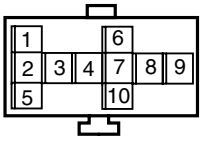

Type 3, DSL

G38 (TO Q06)

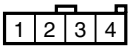

Type 2

G40

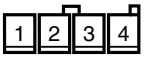

G41 (TO L30)

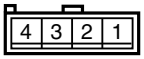

Type 2, 3

*G41 (TO *L30)

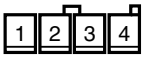

DSL

G43

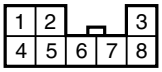

G44

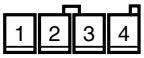

G45



G46

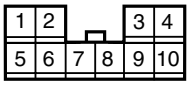

Type 2, 3

*G46

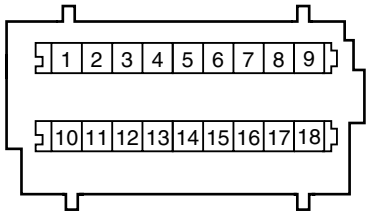

DSL

G47



Type 2, 3

*G47

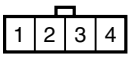

DSL

G48

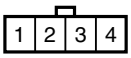

G49



G50

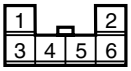

G51

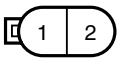

Type 2

G53

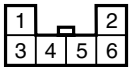

Type 3, DSL
Type 2: LHD

G54 (TO E84)

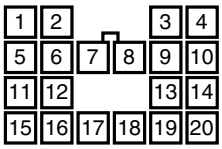

LHD

*G54 (TO *E84)

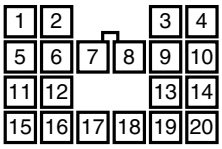

DSL

G55

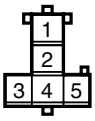

Type 2

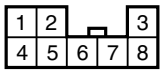

Type 3, DSL

G56



G57

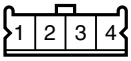

G58 (TO G48)

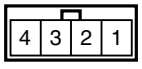

G59



G60

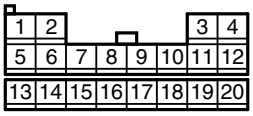

Type 3, DSL

G61



Type 3, DSL

G62



Type 3, DSL

G63	G64	G66	G67	G68	G69 (TO E61)
 Type 3, DSL	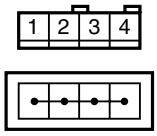 Type 3, DSL	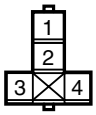 Type 3	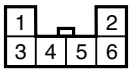 Type 3, DSL	 Type 3, DSL	 Type 3, DSL
G70	G71	G72	*G73 (TO *E103)		*G74
 Type 3, DSL	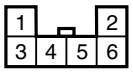 IF EQPD	 IF EQPD	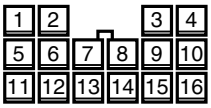		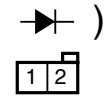
*G75 (TO *E76)	*G76	*G78 (TO *E98)	*G75 (TO *E76)	*G79	
		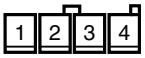		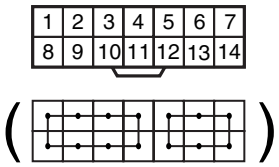	
*G80		*G81	*G82	*G83	
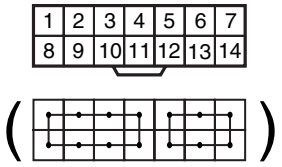		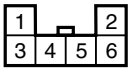	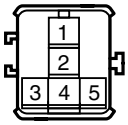	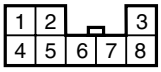	

J

J01 (TO G29)		J02	J03	J04
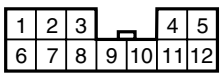 OR 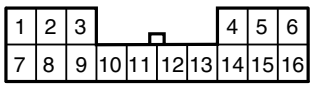			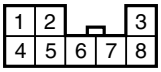	
J05	J06	J07 (TO G03)		
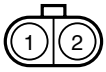	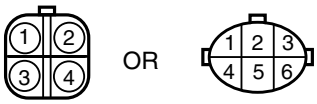	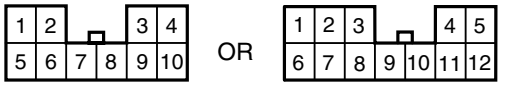		
J08	J09	J10	J11	J12
	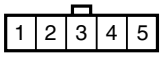	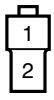	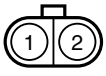	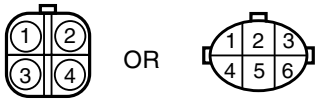
J13	J14			
				

K

K01	K02 (TO G30)
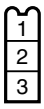	

L

L01	L02	L03	L04 (TO L22)	*L04 (TO *L22)	L05 (TO L21)
			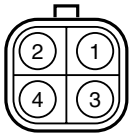 Type 2, 3	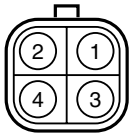 DSL	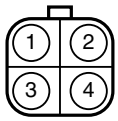 Type 2, 3

*L05 (TO *L21)	L06	L08	L09	L10	L11 (TO M01)
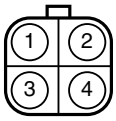 DSL			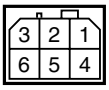		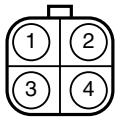

L12 (TO O05)	L13 (TO O04)	L15	L17	L18	L19
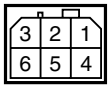	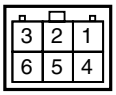			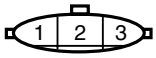	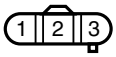

L20	L21 (TO L05)	*L21 (TO *L05)	L22 (TO L04)	*L22 (TO *L04)	L23
	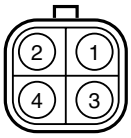 Type 2, 3	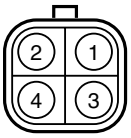 DSL	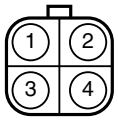 Type 2, 3	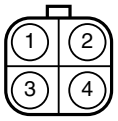 DSL	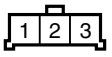 IF EQPD

L24	L25	L26 (TO G01)	*L26 (TO *G01)
	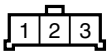 IF EQPD	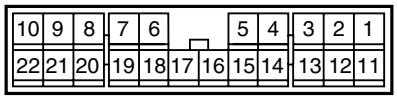 Type 2, 3	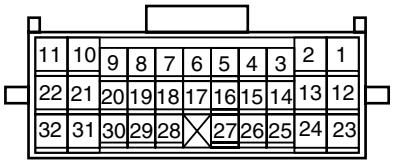 DSL

L27 (TO G02)	L28	L29	L30 (TO G41)	*L30 (TO *G41)
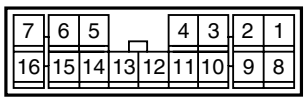	 IF EQPD	 IF EQPD	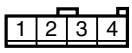 Type 2, 3	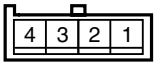 DSL

L31 (TO Q07)	L31 (TO Q07)	L32 (TO M06)	L33 (TO Q09)		*L34 (TO *E101)
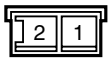			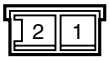		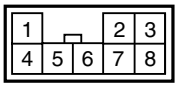
Type 2	Type 3, DSL		Type 2	Type 3, DSL	

M

M01 (TO L11)	M02	M03	M04	M05	M06 (TO L32)
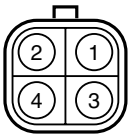			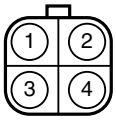	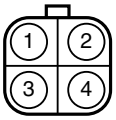	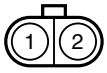

O

O01 (TO O09)	O03	O04 (TO L13)	O05 (TO L12)	O06	O07
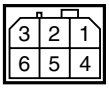		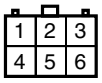	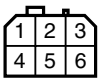		

O08	O09 (TO O01)	O10	O11
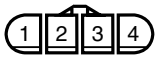	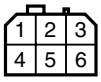	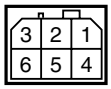	

Q

Q01	Q02 (TO G09)	Q03	Q04	Q05
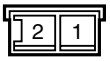	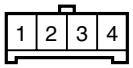	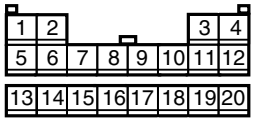	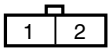	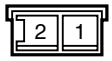
Type 2	Type 2	Type 2	Type 2	Type 2

Q06 (TO G38)	Q07 (TO L31)	Q08	Q09 (TO L33)	Q10
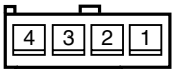		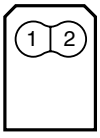		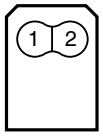
Type 2				

Glossary
Fachbegriffe
Glossaire
Glosario

English	Deutsch	Français	Español
A/C amplifier	Klimaanlagenverstärker	Amplificateur d'A/C	Amplificador de A/C
A/C mode actuator	Klimaanlage-Betriebsart-Stellelement	Actuateur de mode A/C	Actuador del modo A/C
A/C Pressure sensor	Klimaanlagendrucksensor	Capteur de pression d'A/C	Sensor de presión de A/C
A/C & Rear defogger switch	Klimaanlagen- und Heckscheibenheizungsschalter	Commande d'A/C et désembueur arrière	Interruptor de A/C y del desempañador trasero
A/T fluid	Automatikgetriebeflüssigkeit	Liquide d'A/T	Líquido de A/T
A/T mode switch	Automatikgetriebe-Betriebsartschalter	Contacteur de mode A/T	Interruptor del modo A/T
A/T shift illumination	Fahrstufenbeleuchtung	Eclairage du changement de vitesses d'A/T	Iluminación de cambio de A/T
A/T shift lock solenoid	Automatikgetriebe-Schaltsperren-Magnetventil	Solénoïde de verrouillage du changement de vitesses d'A/T	Solenoide de bloqueo de cambio de A/T
ABS control actuator	ABS-Reglerstellelement	Actuateur de commande d'ABS	Actuador de control de ABS
Acceleration pedal sensor	Fahrpedalsensor	Capteur de pédale d'accélérateur	Sensor del pedal del acelerador
Actuator	Stellelement	Actuateur	Actuador
Air flow meter	Lufimassenmesser	Debitmetre d'air	Medidor del flujo de aire
Ambient temperature sensor	AuBentemperaturesonde	Capteur de température extérieure	Sensor de temperatura ambiente
Back-up light switch wire	Rückfahrlichtschalter-Zuleitung	Câble de contacteur de feu de recul	Cable del interruptor de luz de marcha atrás
Boost pressure sensor	Ladedrucksensor	Capteur de surpression	Sensor de presión de refuerzo
Circuit breaker	Leistungsschalter	Coupe-circuit	Disyuntor
Clutch pedal position switch	Kupplungspedal-Positionsschalter	Contacteur de position de pédale d'embrayage	Interruptor de posición del pedal embrague
Clutch switch	Kupplungsschalter	Contacteur d'embrayage	Interruptor del embrague
CO adjusting resistor	CO-Stellwiderstand	Résisteur de réglage du CO	Resistor de ajuste de CO
Coil antenna	Rahmenantenne	Cadre fixe	Antena de cuadro
Combination switch	Kombischalter	Commutateur commodo	Interruptor de combinación
Condenser fan	Kondensatorgebläse	Ventilateur de condensateur	Ventilador del condensador
Contact coil	Kontaktspule	Bobine de contact	Bobina de contacto
Cruise actuator	Tempomat-Stellantrieb	Ensemble d'actionneur de régulation de vitesse	Conjunto del impulsor de crucero
Data link connector	Datenübertragungsanschluß	Contacteur de liaison des données	Conector de enlace de datos
Dual cut switch	Gasdruckschalter	Interrupteur de coupure à double action	Interruptor de corte doble
Dual pressure switch	Doppeldruckschalter	Double pressostat	Interruptor de dos presiones
EGR stepper motor	EGR-Schrittschaltmotor	Moteur pas-à-pas d'EGR	Motor paso a paso EGR
EVAP canister purge valve	EVAP-Spülluftventil	Soupape de purge de cartouche d'EVAP	Válvula de purga de cesto de EVAP
EVAP canister vent valve	EVAP-Entlüftungsventil	Clapet d'event de cartouche d'EVAP	Válvula de ventilación del cesto EVAP
Exhaust gas recirculation	Abgasrückführung	Re circulation des gaz d'échappement	Re circulación de los gases de escape
Forward clutch cylinder revolution sensor	Vorwärtskupplung-Zylinderdrehzahlsensor	Capteur de rotation du cylindre d'embrayage avant	Sensor de rotación del cilindro del embra
Front clearance light	Vordere Begrenzungsleuchte	Feu de gabarit avant	Luz de despeje
Front combination light	Vordere Kombileuchte	Feu commodo arriére	Luz de combinación delantera
Fuel injection	Kraftstoffeinspritzung	Injection de carburant	Inyección de combustible

English	Deutsch	Français	Español
Front intermittent timer relay	Vorderes Intervallwischer-Timerrelais	Relais de minuterie essuie-glace intermittent avant	Relé del temporizador intermitente delantero
Fuel heating relay	Kraftstoffheizungsrelais	Relais de chauffage du carburant	Relé dé calentamiento de combustible
Fuel level gauge	Kraftstoffstandgeber	Jauge de niveau de carburant	Indicador de nivel de combustible
Fuel pressure sensor	Kraftstoffdrucksensor	Capteur de pression de carburant	Sensor de presión del combustible
G sensor	G-Sensor	Capteur de G	Sensor G
Gas generator	Gasgenerator	Générateur de gaz	Generador de gas
Generator	Generator	Dynamo	Generador
Glow controller	Flammwächter	Régulateur de préchauffage	Controlador de incandescencia
Hazard warning light	Warnblinker	Feu de détresse	Luz de aviso de peligro
Headlight beam leveling actuator	Scheinwerfer-Niveau-Stellelement	Actuateur de réglage des projecteurs	Actuador de nivelación del haz de los faros
Headlight leveling motor	Scheinwerfer-Niveau-Einstellmotor	Moteur de réglage des projecteurs	Motor de nivelación del haz de los faros
Heated oxygen sensor	Beheizte Lambdasonde	Capteur d'oxygène chauffé	Sensor de oxígeno calentado
Heater blower motor	Heizgebläsemotor	Moteur de soufflante de chauffage	Motor del soplador del calefactor
Heater resistor	Heizungswiderstand	Résisteur de chauffage	Resistor del calefactor
High mounted stop light	Dritte Bremsleuchte	Feu de stop supplémentaire	Luz de parada de montaje elevado
Ignition coil	Zündspule	Bobine d'allumage	Bobina de encendido
Ignition timing resister	Zündverstellungswiderstand	Résisteur de calage d'allumage	Resistor de puesta a punto del encendido
Igniter	Schaltgerät	Allumeur	Ignitor
Illumination controller	Beleuchtungsregler	Régulateur d'éclairage	Controlador de iluminación
Input sensor	Eingabesensor	Capteur d'entree	Sensor de entrada
Interior (dome) light	Innenbeleuchtung (Dachhimmelleuchte)	Eclairage intérieur (plafonnier)	Luz interior (techo)
Knock sensor	Klopfsensor	Capteur de cognement	Sensor de golpeteo
License plate light	Kennzeichenbeleuchtung	Éclairage de plaque d'immatriculation	Luz de placa de matrícula
Light emitting diode	Leuchtdiode	Diode à lueurs	Diodo emisor de luz
lighting controller	Beleuchtungsregler	Commande d'éclairage	Controlador de luces
Limit switch	Grenzschalter	Limiteur	Interruptor limitador
Lock up solenoid	Überbrückungsmagnetventil	Solénoïde de verrouillage	Solenoide de bloqueo
Meter illumination control	Instrumentenbeleuchtungsregelung	Commande d'éclairage des Instruments	Control De Iluminación del Medidor
Mode actuator	Fahrstufen-Stellelement	Actuateur de mode	Actuador de modo
Mode control switch	Fahrstufenstellschalter	Contacteur de commande de mode	Interruptor de control de modo
Mode select switch	Fahrstufenwählschalter	Sélecteur de mode	Interruptor selector de modo
Noise suppressor	Störschutz	Anti-parasites	Supresor de ruidos
O/D cut switch	O/D-trennschalter	Interrupteur O/D	Interruptor de corte de O/D
Oil control valve	Öldruckregelventil	Vanne de régulation d'huile	Válvula de control de aceite
Oil level switch	Ölpegelschalter	Contacteur de niveau d'huile	Interruptor de nivel de aceite
Oil pressure switch	Öldruckschalter	Pressostat d'huile	Interruptor de presión de aceite
Output diagnosis coupler	Ausgangsdiagnosestecker	Coupleur de diagnostic de sortie	Acoplador de diagnótico de salida
Output shaft speed sensor	Ausgangswellen-drehzahlsensor	Capteur de vitesse d'arbre de sortie	Sensor de velocidad del eje de salida
Parking brake switch	Handbremsschalter	Contacteur de frein à mainv	Interruptor del freno de estacionamiento

English	Deutsch	Français	Español
Photo diode	Photodiode	Photo-diode	Foto diodo
Photo transistor	Phototransistor	Photo-transistor	Foto transistor
Piezoelectric element	Piezoelement	Elément piézoélectrique	Elemento piezoeléctrico
Position light	Positionsleuchte	Feu de position	Luz de posición
Pressure regulator	Druckregler	Régulateur de pression	Regulador de presión
Pressure switch	Druckschalter	Contacteur de pression	Interruptor de presión
Rear intermittent timer relay	Hinteres Intervallwischer-Timerrelais	Relais de minuterie essuie-glace intermittent arrière	Relé del temporizador intermitente trasero
Reed switch	Reed-Schalter	Contacteur à lame	Interruptor de lámina
Reference (zener) diode	Bezugsdiode (Zenerdiode)	Diode (de Zener) de référence	Diodo de referencia (Zener)
Seat belt switch	Sicherheitsgurtschalter	Contacteur de ceinture de sécurité	Interruptor del cinturón de seguridad
Shift illumination	Schalt-beleuchtung	Témoin de sélection de vitesse	Iluminación decambios
Shift lock relay	Schaltsperrenrelais	Relais de verrouillage de changement de vitesses	Relé de bloqueo de cambio
Shift lock solenoid	Schaltsperrenmagnet	Solénoïde de verrouillage de changement de vitesses	Solenoide de bloqueo de cambio
Side air-bag inflator	Seiten-Airbag-Gasgenerator	Gonfleur d'airbag latéral	Inflador de la bolsa de aire lateral
Slide switch	Schiebeschalter	Contacteur de toit ouvrant	Interruptor de deslizamiento
Sliding roof	Schiebedach	Toit ouvrant	Techo corredizo
Solenoid valve	Magnetventil	Electrovanne	Válvula de solenoide
Starting motor	Starter	Moteur de démarrage	Motor de arranque
Tail light	Heckleuchte	Feu arrière	Luz de cola
Throttle position sensor	Drosselfühler	Capteur de position de papillon	Sensor de posición de mariposa
Tilt switch	Neigungsschalter	Contacteur de basculage	Interruptor de inclinación
Torque sensor	Drehmomentsensor	Capteur de couple	Sensor de torsión
Transmission control module	Automatikgetriebe-Steuergerät	Module de commande de transmission	Módulo de control de transmisión
Transaxle range switch	Fahrbereichsschalter	Contacteur de gamme de transmission	Interruptor del rango de transmisión
Triple pressure switch	Dreifachdruckschalter	Triple pressostat	Interruptor de presión triple
Turn signal light	Fahrtrichtungsanzeiger	Clignotant	Luz de señal de dirección
Tweeter (L)	Hochtöner (L)	HP aigus (G)	Tweeter (Izdo.)
Tweeter (R)	Hochtöner (R)	HP aigus (D)	Tweeter (Dcho.)
Variable resistance	Regelwiderstand	Résistance variable	Resistencia variable
Vehicle speed sensor	Fahrtgeschwindigkeitsfühler	Capteur de vitesse du véhicule	Sensor de velocidad del vehículo
Warning controller	Warnungsregler	Régulateur d'alarme	Controlador de aviso
Water-in-fuel sensor	Wasser-im-Kraftstoff-Sensor	Capteur de présence d'eau dans le carburant	Sensor de agua en el combustible
With	Mit	Avec	Con
Without	Ohne	Sans	Sin

Prepared by
SUZUKI MOTOR CORPORATION

1st Ed. March, 2004

Printed in Japan

Printing: 156F