Foreword

This manual contains SECTION 8A “Wiring Diagram” which is a part of the ELECTRICAL SYSTEM section of the service manual.

Applicable model:

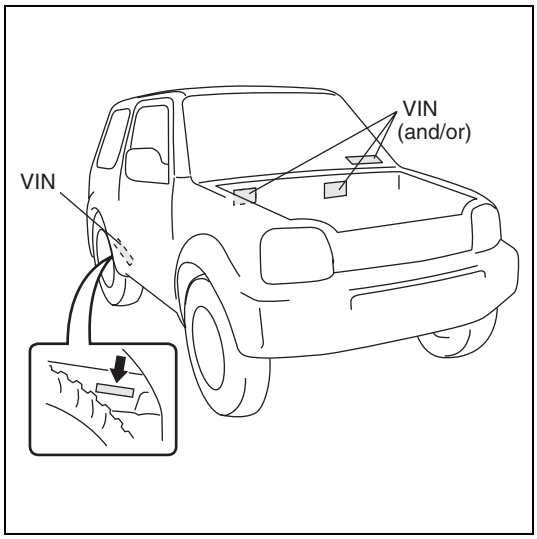

Petrol
JSAFJ#43V##200001~
JS3J#43V##200001~

Diesel
JSAFJ#53V##200001~

All information, illustrations and specifications contained in this literature are based on the latest product information available at the time of publication approval. The descriptions in this manual are based on standard or base model specifications. Therefore, please note that the actual vehicle being serviced may differ from the manual. SUZUKI MOTOR CORPORATION reserves the right to make changes at any time without notice.

Please note that this manual contains references to equipment that may not be marketed in all countries.

For inspection and service work, refer to the service manual(s).

NOTE:
Within this manual, the connectors are classified into two as below.
• The connectors with an asterisk (*) are provided exclusively for the diesel engine model. A short note “Asterisked connector: For Diesel only” is given.
• The connectors with no asterisk are common with those of the petrol engine model. A short note “Non-asterisked connector: For Petrol / Diesel” is given.

Related Manual

Manual Name	Part Number
JIMNY (SN413) Service Manual	Petrol: 99500-81A10-###
JIMNY (SN415D) Supplementary Service Manual	Diesel: 99501-84A00-###
JIMNY (SN413 / SN415D) Supplementary Service Manual	Petrol / Diesel: 99501-81A10-###

SUZUKI MOTOR CORPORATION

© COPYRIGHT SUZUKI MOTOR CORPORATION 2004

Vorwort

Dieses Handbuch enthält ABSCHNITT 8A “VERDRAHTUNGSSCHEMA”, der zum Abschnitt ELEKTRISCHE ANLAGE des Werkstatt-Handbuchs gehört.

Zu verwenden für Modell:

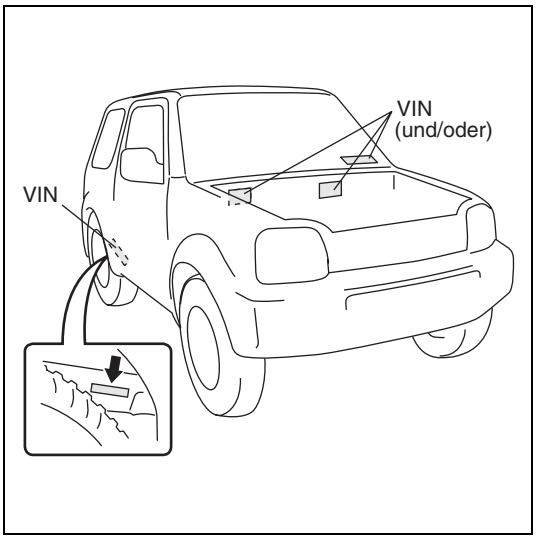

Benzina
JSAFJ#43V##200001~
JS3J#43V##200001~

Diesel
JSAFJ#53V##200001~

Alle hier angebotenen Informationen, Abbildungen und Spezifikationen basieren auf den neuesten Daten, wie sie zum Zeitpunkt der Drucklegung zur Verfügung standen. Die Erläuterungen der vorliegenden Anleitung basieren auf den technischen Daten des Standardmodells oder Basismodells. Sie weichen daher zuweilen von den tatsächlichen Gegebenheiten des zu wartenden Fahrzeugs ab. SUZUKI MOTOR CORPORATION behält sich das Recht zu Veränderungen ohne Ankündigung vor.

Wir bitten zu beachten, daß diese Anleitung auch Informationen zu Ausrüstungen enthält, die eventuell nicht in allen Ländern zur Fahrzeugausstattung gehören.

Angaben zur Überprüfung und Wartung finden Sie in den Handbüchern.

ZUR BEACHTUNG:
In der vorliegenden Anleitung werden die Steckverbindung wie folgend in zwei Kategorien unterteilt beschrieben.
• Die Steckverbindungen mit einem Sternchen (*) gelten nur für das Modell mit Dieselmotor. Sie sind durch die Bezeichnung “Asterisked connector: For Diesel only” gekennzeichnet.
• Die Steckverbindungen ohne Sternchen gelten auch für das Modell mit Benzinmotor. Sie sind durch die Bezeichnung “Non-asterisked connector: For Petrol / Diesel” gekennzeichnet.

Handbücher zur weiteren Bezugnahme

Name des Handbuchs	Einzelteilnummer
JIMNY (SN413) Werkstatt-Handbuch	Benzina: 99500-81A10-###
JIMNY (SN415D) Anhang zum Werkstatt-Handbuch	Diesel: 99501-84A00-###
JIMNY (SN413 / SN415D) Anhang zum Werkstatt-Handbuch	Benzina / Diesel: 99501-81A10-###

SUZUKI MOTOR CORPORATION

© COPYRIGHT SUZUKI MOTOR CORPORATION 2004

Avant-propos

Ce manuel est la SECTION 8A “Schéma de câblage” qui fait partie de la section SYSTEME ELECTRIQUE du manuel d’entretien.

Modèle concerné:

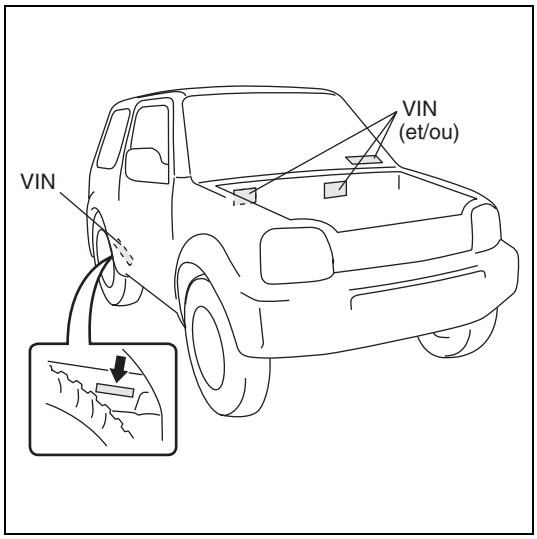

Essence
JSAFJ#43V##200001~
JS3J#43V##200001~

Diesel
JSAFJ#53V##200001~

Toutes les informations, illustrations et spécifications contenues par ces pages sont basées sur les données produit les plus récentes disponibles au moment de la mise sous presse. Les descriptions faites dans ce manuel sont basées sur les spécifications du modèle de série ou de base. Par conséquent, noter que le véhicule soumis à entretien peut être différent du manuel. SUZUKI MOTOR CORPORATION se réserve le droit de procéder sans préavis et à tout moment à des changements.

Noter que ce manuel contient des références à des équipements qui ne sont pas nécessairement commercialisés dans tous les pays.

Pour les contrôles et les travaux d’entretien, voir le(s) manuel(s) d’entretien.

REMARQUE :
Dans ce manuel, les connecteurs sont classés en deux catégories comme suit.
• Les connecteurs repérés par un astérisque (*) équipent uniquement les modèles pourvus d’un moteur diesel. Une brève indication signale “Asterisked connector: For Diesel only”.
• Les connecteurs non repérés par un astérisque équipent les modèles à moteur à essence et ceux à moteur diesel. Une brève indication signale “Non-asterisked connector: For Petrol / Diesel”.

Manuel concerné

Nom du manuel	Numéro de pièce
Manuel D’entretien JIMNY (SN413)	Essence: 99500-81A10-###
Manuel D’entretien Supplémentaire des JIMNY (SN415D)	Diesel: 99501-84A00-###
Manuel D’entretien Supplémentaire des JIMNY (SN413 / SN415D)	Essence / Diesel: 99501-81A10-###

SUZUKI MOTOR CORPORATION

© COPYRIGHT SUZUKI MOTOR CORPORATION 2004

Prólogo

Este manual contiene la SECCION 8A de “Diagrama del conexionado”, que es parte de la sección SISTEMA ELECTRICO del manual de servicio.

Modelo aplicable

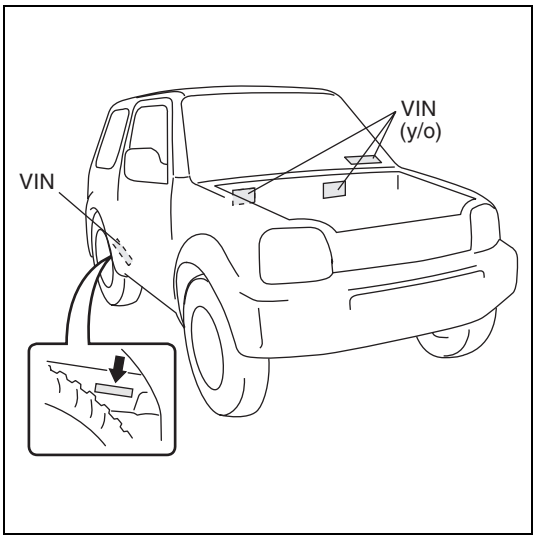

Gasolina
JSAFJ#43V##200001~
JS3J#43V##200001~

Diesel
JSAFJ#53V##200001~

Todas las informaciones, ilustraciones y especificaciones contenidas en este manual se basan en la última información sobre el producto disponible en el momento de aprobarse la publicación. Las descripciones de este manual se basan en las especificaciones estándar o el modelo básico, podría ocurrir que algunas ilustraciones no correspondan con el vehículo sometido a servicio. SUZUKI MOTOR CORPORATION se reserva el derecho de efectuar cambios en cualquier momento y sin previo aviso.

Noter que ce manuel contient des références à des équipements qui ne sont pas nécessairement commercialisés dans tous les pays.

Para las tareas de inspección y mantenimiento, refiérase al manual(es) de servicio.

NOTA:
En este manual, los conectores se clasifican en dos, de la siguiente manera.
• Los conectores con un asterisco (*) se suministran exclusivamente para el modelo de motor diesel. Se provee una nota breve que dice “Asterisked connector: For Diesel only”.
• Los conectores sin asterisco se utilizan en común con el modelo de motor de gosolina. Se provee una nota breve que dice “Non-asterisked connector: For Petrol / Diesel”.

Manual relacionado

Nombre del manual	Número de pieza
Manual de Servicio JIMNY (SN413)	Gasolina: 99500-81A10-###
Manual de Servicio Suplementario JIMNY (SN415D)	Diesel: 99501-84A00-###
Manual de Servicio Suplementario JIMNY (SN413 / SN415D)	Gasolina / Diesel: 99501-81A10-###

SUZUKI MOTOR CORPORATION

© COPYRIGHT SUZUKI MOTOR CORPORATION 2004

Table of Contents

Precautions..... 8A-0-1
General information..... 8A-1-1
How to read connector layout diagram 8A-1-1
How to read connector codes and terminal nos.....8A-1-2
How to read ground (Earth) point.....8A-1-4
How to read power supply diagram.....8A-1-5
How to read system circuit diagram 8A-1-6
Symbols and marks.....8A-1-8
Abbreviations 8A-1-10
Wire / connector color symbols 8A-1-12
Connector layout diagram..... 8A-3-1
Engine compartment 8A-3-1
A: Battery harness.....8A-3-1
B: A/C harness 8A-3-1
C: Engine harness, Noise suppressor wire.....8A-3-1
A: Battery harness.....8A-3-4
C: Engine harness.....8A-3-4
E: Main harness, Front fog light wire.....8A-3-7
E: Main harness, Thermo plug wire, Washer motor wire, Front fog light wire.....8A-3-10
Instrument panel 8A-3-13
E: Main harness 8A-3-13
G: Instrument panel harness.....8A-3-16
G: Instrument panel harness.....8A-3-20
G: Instrument panel harness.....8A-3-22
Door, roof 8A-3-25
K: Interior light harness 8A-3-25
J: Door harness.....8A-3-25
Floor 8A-3-27
L: Floor harness, Frame harness, 4WD motor wire.....8A-3-27
Q: Pretensioner wire.....8A-3-27
Rear 8A-3-30
M: Rear bumper wire.....8A-3-30
O: Rear combination harness, Rear end door harness.....8A-3-30
Ground (earth) point 8A-4-1
Power supply diagram..... 8A-5-1
Power supply diagram (DSL) 8A-5-1
Power supply diagram (Petrol) 8A-5-4
Fuse and the protected system.....8A-5-6
Main fuse box (Petrol) 8A-5-6
Main fuse box (DSL).....8A-5-7
Individual circuit fuse box No1 (Petrol), Supplementary fuse box (Petrol).....8A-5-8
Individual circuit fuse box No1 (DSL) 8A-5-9
Individual circuit fuse box No2 (Petrol / DSL).....8A-5-10
Supplementary fuse box (DSL) 8A-5-13
System circuit diagram..... 8A-6-1
A-1: Cranking system (Petrol) 8A-6-1
A-1: Cranking system (DSL).....8A-6-2
A-2: Charging system (Petrol).....8A-6-3
A-2: Charging system (DSL) 8A-6-4
A-3: Ignition system 8A-6-5
A-4: Engine control system (Petrol, 4 connectors controller).....8A-6-6
A-4: Engine control system (Petrol, 3 connectors controller).....8A-6-12
A-4: Engine control system (DSL).....8A-6-16
A-5: Immobilizer control system (Petrol) 8A-6-20
A-5: Immobilizer control system (DSL).....8A-6-21
A-6: 4A/T control system.....8A-6-22
A-7: 4WD control system 8A-6-25
A-8: Cooling system.....8A-6-28
B-1: Windshield wiper and washer.....8A-6-29
B-2: Rear wiper and washer 8A-6-30
B-3: Rear defogger 8A-6-31
B-4: Power window 8A-6-32
B-5: Power door lock.....8A-6-33
B-6: Remote controlled mirror (Without heated mirror) 8A-6-34
B-6: Remote controlled mirror (With heated mirror) 8A-6-35
B-7: Horn.....8A-6-36
C-1: Combination meter (Meter) 8A-6-37
C-2: Combination meter (Indicator).....8A-6-38
C-3: Combination meter (Warning light).....8A-6-39
D-1: Head light 8A-6-42
D-2: Position, tail and licence plate light 8A-6-43
D-3: Illumination light 8A-6-44
D-4: Interior light 8A-6-46
D-5: Turn signal and hazard warning light (Petrol) 8A-6-47
D-5: Turn signal and hazard warning light (DSL) 8A-6-48
D-6: Brake light 8A-6-49
D-7: Back-up light 8A-6-50
D-8: Front fog light 8A-6-51
D-9: Rear fog light (For rear fog on bumper).....8A-6-52
D-9: Rear fog light (For rear fog on back door) 8A-6-53
D-10: Headlight beam leveling system 8A-6-54
E-1: Heater and air conditioner (Petrol) 8A-6-56
E-1: Heater and air conditioner (DSL).....8A-6-58
E-2: Seat heater.....8A-6-60
F-1: Audio system / Cigar lighter.....8A-6-61
F-2: Clock.....8A-6-62
F-3: Warning buzzer 8A-6-63
G-1: Anti-lock brake system.....8A-6-64
G-2: Air bag control system 8A-6-66
Connector list.....8A-7-1

Glossary.....8A-8-1

Inhaltsverzeichnis

IVorsichtsmaßregeln..... 8A-0-2
Allgemeine Informationen..... 8A-1-1
Bezeichnungen des Steckverbindungsplans 8A-1-1
Ablesen der Steckverbindungscodes und Klemmennummern. 8A-1-2
Ermittlung des Massepunkts 8A-1-4
Erklärung eines stromversorgungsdiagramm.....8A-1-5
Erklärung eines systemschaltdiagramms.....8A-1-6
Symbole und markierungen 8A-1-8
Abkürzungen 8A-1-10
Symbole der Kabel und Steckerfarben 8A-1-12
Stecker-layout-diagramm..... 8A-3-1
Motorraum.....8A-3-1
A: Batterie-KabelbFaum.....8A-3-1
A: Faisceau de câbles de la batterie 8A-3-1
B: Klimaanlagen-kabelbaum 8A-3-1
C: Motorkabelbaum, Störschutzleitung 8A-3-1
A: Batterie-KabelbFaum.....8A-3-4
A: Faisceau de câbles de la batterie 8A-3-4
C: Motorkabelbaum.....8A-3-4
E: Hauptkabelbaum, Leitung zu vorderen Nebelscheinwerfern.....8A-3-7
E: Hauptkabelbaum, Temperatur-Meßkerzenleiter, Waschermotorleitung, Leitung zu vorderen Nebelscheinwerfern.....8A-3-10
Armaturenbrett 8A-3-13
E: Hauptkabelbaum.....8A-3-13
G: Armaturenbrett-kabelbaum.....8A-3-16
G: Armaturenbrett-kabelbaum.....8A-3-20
G: Armaturenbrett-kabelbaum.....8A-3-22
Türen / dach 8A-3-25
K: Innenraumleuchten-Kabelbaum.....8A-3-25
J: Tür-kabelbaum 8A-3-25
Boden.....8A-3-27
L: Bodenwannen-kabelbaum, Rahmenkabelbaum, 4WD-Elektromotorleitung 8A-3-27
Q: Gurtstrafferkabel.....8A-3-27
Heck 8A-3-30
M: Hinterer kombikabelbaum 8A-3-30
O: Hinterer kombikabelbaum, Hecktür-Kabelbaum.....8A-3-30
Massepunkt 8A-4-1
Stromversorgungsdiagramm..... 8A-5-1
Stromversorgungsdiagramm (DSL).....8A-5-1
Stromversorgungsdiagramm (Benzina).....8A-5-4
Sicherung und geschützte system 8A-5-6
Hauptsicherungskasten (Benzina) 8A-5-6
Hauptsicherungskasten (DSL) 8A-5-7
Einzelschaltkreissicherungskasten Nr.1 (Benzina), Zusatzsicherungskasten (Benzina).....8A-5-8
Einzelschaltkreissicherungskasten Nr.1 (DSL).....8A-5-9
Einzelschaltkreissicherungskasten Nr.2 (Benzina / DSL).....8A-5-10
Zusatzsicherungskasten (DSL).....8A-5-13
Systemschaltdiagramm.....8A-6-1
A-1: Kurbelsystem (Benzina) 8A-6-1
A-1: Kurbelsystem (DSL) 8A-6-2
A-2: Ladesystem (Benzina).....8A-6-3
A-2: Système de charge (Essence) 8A-6-3
A-2: Ladesystem (DSL).....8A-6-4
A-3: Zündsystem.....8A-6-5
A-4: Motorsteuesystem (Benzina, Steuergerät mit 4 Leitungen) 8A-6-6
A-4: Motorsteuesystem (Benzina, Steuergerät mit 3 Leitungen) 8A-6-12
A-4: Motorsteuesystem (DSL).....8A-6-16
A-5: Wegfahrsperre-steuersystem (Benzina).....8A-6-20
A-5: Wegfahrsperre-steuersystem (DSL).....8A-6-21
A-6: A/T-steuersystem 8A-6-22
A-7: 4WD steuersystem 8A-6-25
A-8: Kühlsystem.....8A-6-28
B-1: Frontschweibenwischer und waschanlage 8A-6-29
B-2: Heckscheibenwischer und waschanlage 8A-6-30
B-3: Heckscheibenentfeuchter.....8A-6-31
B-4: Automatischer fensterheber 8A-6-32
B-5: Elektrische türverriegelung.....8A-6-33
B-6: Ferngesteuerter spiegel (Ohne beheiztem spiegel).....8A-6-34
B-6: Ferngesteuerter spiegel (Mit beheiztem spiegel).....8A-6-35
B-7: Hupe.....8A-6-36
C-1: Kombinationsinstrument (Meter) 8A-6-37
C-2: Kombinationsinstrument (Anzeigelampe).....8A-6-38
C-3: Kombinationsinstrument (Wrnleuchte) 8A-6-39
D-1: Scheinwerfer 8A-6-42
D-2: Parkleuchten, heckleuchten und nummernschildleu-chten.....8A-6-43
D-3: Beleuchtungslampe.....8A-6-44
D-4: Innenleuchte.....8A-6-46
D-5: Blinklicht und warnleuchte (Benzina).....8A-6-47
D-5: Blinklicht und warnleuchte (DSL) 8A-6-48
D-6: Bremsleuchte 8A-6-49
D-7: Rückfahrleuchte 8A-6-50
D-8: Vorderer nebelscheinwerfer 8A-6-51

D-9: Hecknebelleuchte (Für nebelschlussleuchte an stossfänger) 8A-6-52
D-9: Hecknebelleuchte (Für nebelschlussleuchte an heckklappe) 8A-6-53
D-10: Scheinwerfer-nivelliersystem 8A-6-54
E-1: Heizung und klimaanlage (Benzina) 8A-6-56
E-1: Heizung und klimaanlage (DSL) 8A-6-58
E-2: Sitzheizung 8A-6-60
F-1: Audio-Anlage / Zigarettenanzünder 8A-6-61
F-2: Horloge 8A-6-62
F-3: Warnsummer 8A-6-63
G-1: Antiblockierbremssystem 8A-6-64
G-2: Airbag-steuerung 8A-6-66
Steckverbindungsliste 8A-7-1
Fachbegriffe 8A-8-1

Tables des matières

Précautions..... 8A-0-3
Informations générales..... 8A-1-1
Comment lire le schéma de disposition des connecteurs.....8A-1-1
Comment lire les codes connecteur et identifier les n° des contacts. 8A-1-2
Comment lire les points de mise à la masse 8A-1-4
Légende des schémas du circuit d'alimentation.....8A-1-5
Légende des schémas des circuits électriques.....8A-1-6
Symboles et repères 8A-1-8
Abréviations 8A-1-10
Symboles des codes couleur câbles / connecteurs 8A-1-12
Schéma de disposition des blocs raccord de câblage..... 8A-3-1
Compartiment moteur 8A-3-1
B: Harnais C/A.....8A-3-1
C: Faisceau de fils électriques de moteur, Câble d'antiparasites.....8A-3-1
C: Faisceau de fils électriques de moteur 8A-3-4
E: Faisceau de fils électriques principal, Câble d'antibrouillard avant.....8A-3-7
E: Faisceau de fils électriques principal, Conducteur de bougie thermique, Câblage de moteur de lave-glace, Câble d'antibrouillard avant.....8A-3-10
Panneau d'instruments 8A-3-13
E: Faisceau de fils électriques principal 8A-3-13
G: Faisceau de fils électriques de planche de bord.....8A-3-16
G: Faisceau de fils électriques de planche de bord.....8A-3-20
G: Faisceau de fils électriques de planche de bord.....8A-3-22
Toit de porte 8A-3-25
K: Faisceau de fils électriques de plafonnier.....8A-3-25
J: Faisceau de fils ékectriques 8A-3-25
Plancher 8A-3-27
L: Faisceau de fils électriques de plancher, Harnais de chassis, Câblage de moteur 4WD.....8A-3-27
Q: Fil de prétendeur 8A-3-27
Arrière 8A-3-30
M: Harnais combine arriere.....8A-3-30
O: Harnais combine arriere, Faisceau de câbles de hayon arrière 8A-3-30
Points de masse..... 8A-4-1
Schéma du circuit d'alimentation..... 8A-5-1
Schéma du circuit d'alimentation (DSL) 8A-5-1
Schéma du circuit d'alimentation (Essence).....8A-5-4
Fusible et systém protégé.....8A-5-6
Boîte à fusibles principale (Essence).....8A-5-6
Boîte à fusibles principale (DSL).....8A-5-7
Boîte à fusibles de circuit individuel n°1 (Essence), Boîte à fusibles supplémentaires (Essence).....8A-5-8
Boîte à fusibles de circuit individuel n°1 (DSL).....8A-5-9
Boîte à fusibles de circuit individuel n°2 (Essence / DSL).....8A-5-10
Boîte à fusibles supplémentaires (DSL).....8A-5-13
Schéma des circuits électriques 8A-6-1
A-1: Système de démarrage (Essence) 8A-6-1
A-1: Système de démarrage (DSL).....8A-6-2
A-2: Système de charge (DSL) 8A-6-4
A-3: Système d'allumage 8A-6-5
A-4: Système de commande du motor (Essence, Régulateur de 4 connecteurs) 8A-6-6
A-4: Système de commande du motor (Essence, Régulateur de 3 connecteurs) 8A-6-12
A-4: Système de commande du motor (DSL).....8A-6-16
A-5: Système de commande de l'immobilisateur (Essence) 8A-6-20
A-5: Système de commande de l'immobilisateur (DSL).....8A-6-21
A-6: Système de commande 4A/T 8A-6-22
A-7: Système de commande 4WD.....8A-6-25
A-8: Système de refroidissement.....8A-6-28
B-1: Essuie-glace et lave-glace de pare-brise.....8A-6-29
B-2: Essuie-glace et lave-glace arrière 8A-6-30
B-3: Désembueur arrière 8A-6-31
B-4: Lève-vitres électriques 8A-6-32
B-5: Verrouillage centralisé des portes 8A-6-33
B-6: Retroviseur telecommande (Sans rechauffeur retroviseur) 8A-6-34
B-6: Retroviseur telecommande (Avec rechauffeur retroviseur) 8A-6-35
B-7: Avertisseur 8A-6-36
C-1: Compteur mixte (Compteur).....8A-6-37
C-2: Compteur mixte (Témoin indicateur) 8A-6-38
C-3: Compteur mixte (Témoins d'avertissement).....8A-6-39
D-1: Phare.....8A-6-42
D-2: Feux de position, arrière et de plaque d'immatriculation 8A-6-43

D-3: Dispositif d'éclairage 8A-6-44
D-4: Eclairage interieur 8A-6-46
D-5: Feux clignotants et feux de détresse (Essence) 8A-6-47
D-5: Feux clignotants et feux de détresse (DSL) 8A-6-48
D-6: Feux stop 8A-6-49
D-7: Feux de marche arrière 8A-6-50
D-8: Antibroillard avant 8A-6-51
D-9: Antibrouillard arrière (Pour le feu antibrouillard arriere sur le pare-chocs) 8A-6-52
D-9: Antibrouillard arrière (Pour le feu antibrouillard arriere sur le hayon) 8A-6-53
D-10: Système de règlage des faisceaux de phares 8A-6-54
E-1: Chauffage et climatisation (Essence) 8A-6-56
E-1: Chauffage et climatisation (DSL) 8A-6-58
E-2: Chauffe-siege 8A-6-60
F-1: Systèm audio / Allume-cigares 8A-6-61
F-2: Uhr 8A-6-62
F-3: Vibreur d'avertissement 8A-6-63
G-1: Système d'antiblocage des freins 8A-6-64
G-2: Systeme de commande des coussins d'air 8A-6-66
Liste des connecteurs 8A-7-1
Glossaire 8A-8-1

Índice

ÍPrecauciones 8A-0-4
Información general 8A-1-1
Cómo leer el diagrama de distribución 8A-1-1
Cómo leer los códigos de los conectores y los Nos. de los terminales. 8A-1-2
Cómo leer el punto de puesta a masa 8A-1-4
Cómo leer el diagrama de alimentación eléctrica 8A-1-5
Cómo leer el diagrama del circuito del sistema 8A-1-6
Símbolos y marcas 8A-1-8
Abreviaturas 8A-1-10
Símbolos de los colores de los cables / conectores 8A-1-12
Diagrama de disposición de conectores ... 8A-3-1
Compartimento del motor 8A-3-1
A: Cableado preformado de la batería 8A-3-1
B: Cableado preformado de A/C 8A-3-1
C: Mazo de cables del motor, Cable del supresor de ruidos 8A-3-1
A: Cableado preformado de la batería 8A-3-4
C: Mazo de cables del motor 8A-3-4
E: Mazo de cables principal, Cable del faro antiniebla delantero 8A-3-7
E: Mazo de cables principal, Hilo de la clavija térmica, Cable del motor del lavador, Cable del faro antiniebla delantero 8A-3-10
Tablero de instrumentos 8A-3-13
E: Mazo de cables principal 8A-3-13
G: Mazo de cables del tablero de instrumentos 8A-3-16
G: Mazo de cables del tablero de instrumentos 8A-3-20
G: Mazo de cables del tablero de instrumentos 8A-3-22
Puertas y techo 8A-3-25
K: Cableado preformado de la luz interior 8A-3-25
J: Mazo de cables 8A-3-25
Piso 8A-3-27
L: Mazo de cables del piso, Cableado preformado del armazon, Cable del motor de 4WD 8A-3-27
Q: Cable del pretensor 8A-3-27
Parte trasera 8A-3-30
M: Cableado preformado de combinacion 8A-3-30
O: Cableado preformado de combinacion trasera, Cableado preformado del portón traserr 8A-3-30
Points de masa 8A-4-1
Diagrama de alimentación eléctrica 8A-5-1
Diagrama de alimentación eléctrica (DSL) 8A-5-1
Diagrama de alimentación eléctrica (Gasolina) 8A-5-4
Fusible y systema que protege 8A-5-6
Caja de fusibles principal (Gasolina) 8A-5-6
Caja de fusibles principal (DSL) 8A-5-7
Caja de fusibles del circuito individual Nº1 (Gasolina), Caja de fusibles suplementario (Gasolina) 8A-5-8
Caja de fusibles del circuito individual Nº1 (DSL) 8A-5-9
Caja de fusibles del circuito individual Nº2 (Gasolina / DSL) 8A-5-10
Caja de fusibles suplementario (DSL) 8A-5-13
Diagrama del circuito eléctrico 8A-6-1
A-1: Sistema de arranque (Gasolina) 8A-6-1
A-1: Sistema de arranque (DSL) 8A-6-2
A-2: Sistema de carga (Gasolina) 8A-6-3
A-2: Sistema de carga (DSL) 8A-6-4
A-3: Ontstekingssysteem 8A-6-5
A-4: Motorregelsysteem (Gasolina, Controlador de 4 conectores) 8A-6-6
A-4: Motorregelsysteem (Gasolina, Controlador de 3 conectores) 8A-6-12
A-4: Motorregelsysteem (DSL) 8A-6-16
A-5: Sistema de control del inmovilizador (Gasolina) 8A-6-20
A-5: Sistema de control del inmovilizador (DSL) 8A-6-21
A-6: Sistema de control 4A/T 8A-6-22
A-7: Sistema de control de tracción en las cuatro ruedas 8A-6-25
A-8: Sistema de refrigeracion 8A-6-28
B-1: Limpiador y lavador del parabrisas 8A-6-29
B-2: Limpiador y lavador trasero 8A-6-30
B-3: Desempañador trasero 8A-6-31
B-4: Ventanilla automática 8A-6-32
B-5: Bloqueo automático de las puertas 8A-6-33
B-6: Espejo de control remoto (Sin calentador de espejo) 8A-6-34
B-6: Espejo de control remoto (Con calentador de espejo) 8A-6-35
B-7: Bocina 8A-6-36
C-2: Medidor de combinación (Lámpara) 8A-6-38
D-1: Faros 8A-6-42
D-2: Luces de posición, de cola y de la matrícula 8A-6-43
D-3: Luz de iluminación 8A-6-44
D-4: Luz interior 8A-6-46
D-5: Luz de la señal de giro y de advertencia de peligro (Gasolina) 8A-6-47
D-5: Luz de la señal de giro y de advertencia de peligro (DSL) 8A-6-48

D-6: Luz del freno 8A-6-49
D-7: Luz de marcha atrás 8A-6-50
D-8: Lus para neblina delantera..... 8A-6-51
D-9: Luz antinieble trasera (Para la neblina trasera en el paragolpes) 8A-6-52
D-9: Luz antinieble trasera (Para la neblina trasera en el portón trasero)..... 8A-6-53
D-10: Sistema de nivelación del haz de luz de los faros..... 8A-6-54
E-1: Calefactor y acondicionador de aire (Gasolina) 8A-6-56
E-1: Calefactor y acondicionador de aire (DSL) 8A-6-58
E-2: Calefactor del asiento 8A-6-60
F-1: Sistema de audio / Encendedor de cigarrillos..... 8A-6-61
F-2: Reloj 8A-6-62
F-3: Zumbador de aviso..... 8A-6-63
G-1: Sistema de frenos antienclavamiento..... 8A-6-64
G-2: Sistema de control del colchón de aire..... 8A-6-66
Lista de conectores..... 8A-7-1
Glosario..... 8A-8-1

Precautions

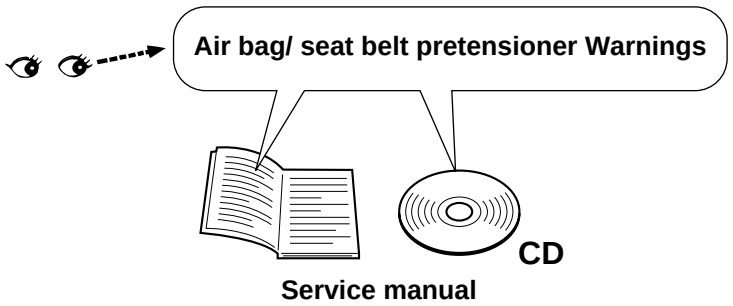

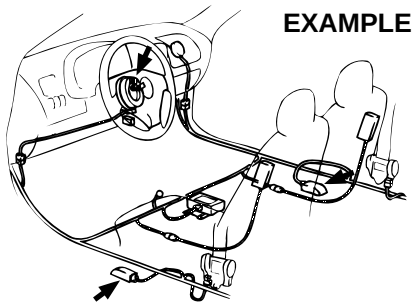

WARNING:

(For the vehicles with the Supplemental Restraint System (Air Bags) and/or the Seat Belt Pretensioner System)

Service on or around the air bag system / Seat belt pretensioner system components or their wiring must be performed only by an authorized SUZUKI dealer. Observe all the warnings in the service manual and disable the systems before servicing on or around the components and the wiring of the systems. The service manual(s) is (are) mentioned in the FOREWORD of this manual. Failure to follow the warnings could result in unintended activation of the systems or could render the systems inoperative. Either of these two conditions may result in severe injury.

CAUTION:

To prevent damage to the electrical/ electronic parts (especially computers or semi-conductors) or to prevent fire:

- When disconnecting the battery terminals, be sure to (1) turn off the ignition switch and all other switches, (2) disconnect the negative (–) terminal wire and then (3) disconnect the positive (+) terminal wire. Connect the wires in the reverse order of disconnecting.
- When disconnecting the connectors, be sure to unlock the connector lock (if equipped) and then pull the connector shells to detach them. Do not pull the wires.
- Connect the connectors by holding the connector shells. Make sure they are securely locked.
- Install the wiring harness securely without any slack.
- When installing parts, make sure the wiring harness is not interfered with or pinched by them.
- Avoid routing the wiring harness near or around a sharp corner or edge of the vehicle body or parts as much as possible. If necessary, protect the wiring harness by winding tape or the like around on it.
- When replacing a fuse, make sure to use the specified capacity fuse. Using a fuse with a larger capacity can cause damage to the electrical parts or a fire.
- Do not handle electrical/ electronic parts (computer, relay, etc.) roughly or drop them.
- Do not expose electrical/ electronic parts to high temperature (Approximately 80 °C (176 °F) or higher) or water.
- Be sure to insert the tester probe (or, if necessary, an appropriate needle or wire designed for the inspection work) into the back side (wiring harness side) of the connector for inspection not to damage or deform the terminal of the connector.

Vorsichtsmaßregeln



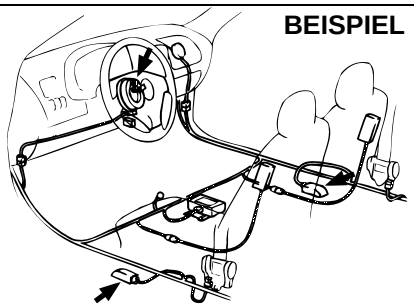

WARNUNG:

(Für Fahrzeuge, die mit einem aufblasbaren Zusatzrückhaltesystem (Airbag) und/oder Sicherheitsgurtstrammersystem ausgerüstet sind)

Wartungsarbeiten an Komponenten oder Verdrahtung des Airbag-Systems bzw. Gurtstrammersystems oder in dessen Bereich dürfen nur von einem autorisierten SUZUKI-Fachhändler ausgeführt werden. Bitte beachten Sie jegliche Warnungshinweise in den Werkstatt-Handbüchern, und deaktivieren Sie die Systeme, bevor Sie mit irgendwelchen Arbeiten an den Systemkomponenten oder deren Verdrahtung beginnen. Das Werkstatt-Handbuch bzw. die Werkstatt-Handbücher sind im VORWORT dieser Anleitung aufgeführt. Eine nichtbeachtete Warnung könnte eine unbeabsichtigte Auslösung eines Systems zur Folge haben oder ein System außer Funktion setzen. Jede dieser Bedingungen könnte zu schweren Verletzungen führen.

VORSICHT:

Gewährleisten Sie den Schutz vor Beschädigung elektrischer bzw. elektronischer Teile (besonders von Computern oder Halbleitern) sowie den Brandschutz wie nachstehend:

- Vor dem Abklemmen der Kabel von den Batteriepolen immer (1) den Zündschalter und alle anderen Schalter ausschalten, (2) das Minuskabel (–) abziehen und dann (3) das Pluskabel (+) abziehen. Die Kabel sind umgekehrt zur Reihenfolge des Abnehmens wieder anzuschließen.
- Beim Abklemmen der Stecker zuerst die Steckerverriegelung (falls vorhanden) entriegeln und dann durch Erfassen der Stecker auseinanderziehen. Niemals an der Leitung selbst ziehen.
- Beim Anschließen wiederum die Steckerverriegelungen erfassen und zusammenschieben. Darauf achten, daß sie eindeutig einrasten.
- Die Kabelbäume so befestigen, daß sie keinen Durchhang aufweisen.
- Achten Sie beim Montieren der Komponenten darauf, daß die Kabelbäume nicht davon behindert oder eingeklemmt werden.
- Den Kabelbaum nicht über scharfe Kanten oder andere Teile verlegen, die Beschädigungen verursachen können. Falls nötig den Kabelbaum durch Umwickeln von Isolierband o.ä schützen.
- Beim Auswechseln der Sicherungen immer darauf achten, daß die Sicherung die vorgeschriebene Kapazität aufweist. Verwendung einer Sicherung mit größerer Kapazität könnte Schäden an der elektrischen Anlage oder einen Brand verursachen.
- Elektrische Teile (Computer, Relais usw.) müssen grundsätzlich vorsichtig behandelt werden; nicht fallen lassen.
- Elektrische und elektronische Komponenten dürfen keinen hohen Temperaturen (über 80°) oder Wasser ausgesetzt werden.
- Führen Sie bei der Prüfung die Prüfgerätsonde (oder eine für die Überprüfung geeignete Nadel bzw. ein Drahtstück) unbedingt von der Rückseite (Kabelbaumseite) her in den Stecker ein, damit die Steckerklemmen nicht beschädigt oder verformt werden.

Précautions

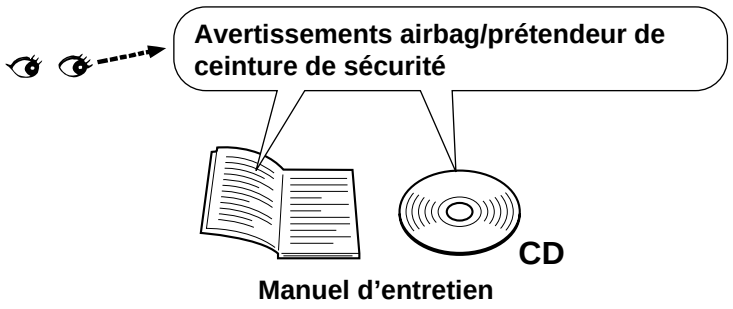

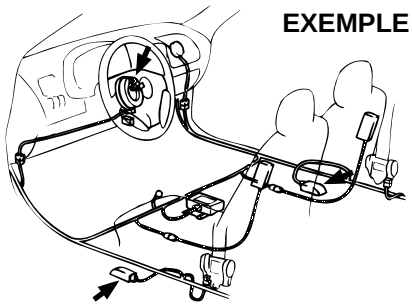

AVERTISSEMENT :

(Véhicules avec système de retenue supplémentaire (airbags) et/ou système de ceintures de sécurité à prétendeur)

Les opérations d'entretien sur ou autour des composant du système à airbags / système de ceintures de sécurité à prétendeur ou de leur câblage doivent être exclusivement effectuées par un concessionnaire SUZUKI agréé. Bien se conformer à tous les avertissements donnés dans le manuel d'entretien et mettre les systèmes hors service avant de procéder aux opérations d'entretien sur ou autour des composants et du câblage des systèmes. Le(s) manuel(s) d'entretien est (sont) mentionné(s) en AVANT-PROPOS de ce manuel. Le non respect des consignes données dans les avertissements peut résulter dans le brusque déploiement des systèmes ou mettre ceux-ci hors d'usage et résulter dans les deux cas en accident grave.

ATTENTION :

pour éviter toute détérioration des parties électriques/électroniques (en particulier les ordinateurs ou les semi-conducteurs) ou pour éviter tout risque d'incendie:

- Pour débrancher les plots de la batterie, (1) mettre le contacteur d'allumage et toutes les commandes hors circuit, (2) débrancher le câble du plot négatif (–) et (3) débrancher le câble du plot positif (+). Raccorder les câbles en procédant en ordre inverse de la dépose.
- Pour déconnecter les connecteurs, les déverrouiller (le cas échéant) et tirer sur le corps du connecteur. Ne pas tirer sur les câbles.
- Raccorder les connecteurs en les saisissant par leur corps. Vérifier qu'ils sont bien verrouiller en place.
- Implanter soigneusement les faisceaux de câbles sans laisser de mou dans les câbles.
- A l'installation des pièces, vérifier que le faisceau de câbles ne se trouve pas sur l'emplacement de ces pièces et qu'il ne risque pas d'être coincé à leur installation.
- Eviter dans toute la mesure du possible de disposer le faisceau de câbles près ou autour d'arêtes vives de la caisse ou de pièces du véhicule. Si nécessaire, protéger le faisceau de câbles à l'aide de bande adhésive ou autre.
- Toujours utiliser des fusibles de rechange de capacité appropriée. Ne pas utiliser des fusibles de capacité supérieure sous peine de détérioration des systèmes électriques ou d'incendie.
- Traiter les pièces électriques/électroniques (ordinateur, relais etc..) avec soin et ne pas les faire tomber.
- Ne pas exposer les pièces électriques/électroniques à des températures excessives (environ 80 º C ou plus) ou à l'eau.
- Pour éviter de détériorer ou de déformer le contact du connecteur au contrôle de ce dernier, bien insérer la pointe du testeur (ou, si nécessaire, une aiguille ou un câbles métallique d'un type conçu pour les travaux d'entretien) au dos (côté faisceau de câbles) du connecteur.

Precauciones



ADVERTENCIA:

(Para vehículos con sistema de protección suplementaria (bolsas de aire) y/o sistema de pretensor de seguridad)

El servicio en o alrededor de los componentes del sistema de la bolsa de aire/sistema del pretensor del cinturón de seguridad o de sus conexionados debe ser realizado únicamente por un concesionario SUZUKI autorizado. Observe todas las advertencias que figuran en el manual de servicio y desactive los sistemas antes de realizar el servicio en o alrededor de los componentes o del conexionado de los sistemas. El(los) manual(es) de servicio está(n) mencionado(s) en el PROLOGO de este manual. La negligencia en la observación de las advertencias puede producir una activación no intencional de los sistemas o los mismos podrían quedar inoperantes. Cualquiera de estas dos condiciones puede provocar lesiones de gravedad.

PRECAUCION:

Para evitar daños en las piezas eléctricas/electrónicas (especialmente computadoras o semiconductores), o para evitar incendios:

- Cuando desconecte los terminales de la batería, asegúrese de: (1) desconectar el interruptor de encendido y todos los demás interruptores, (2) desconectar el cable del terminal negativo (–) y (3) desconectar el cable del terminal positivo (+). Conecte los cables invirtiendo el orden de desconexión.
- Cuando desconecte los conectores, asegúrese de destrabar el bloqueo del conector (de equiparse) y luego tire de la envuelta de los conectores para sacarlos. No tire de los cables.
- Conecte los conectores sujetándolos por las envueltas. Asegúrese de que queden firmemente bloqueados.
- Instale firmemente el cableado preformado, sin ninguna flojedad.
- Cuando instale las piezas, hágalo de manera que no interfieran en el cableado preformado y que los cables no queden aprisionados.
- Procure no tender el cableado preformado cerca o alrededor de una esquina o borde afilado de la carrocería o de las piezas del vehículo. De requerirse, proteja el cableado preformado enrollándolo con una cinta o similar.
- Cuando reemplace un fusible, asegúrese de utilizar el fusible de la capacidad especificada. El uso de un fusible de una capacidad mayor puede dañar las piezas eléctricas o provocar un incendio.
- Preste atención cuando manipule las piezas eléctricas/electrónicas (computadora, relé, etc.) y no dejarlas caer.
- No exponga las piezas eléctricas/electrónicas a altas temperaturas (aproximadamente 80 °C (176 °F) o superior) ni al agua.
- Para la inspección, asegúrese de insertar la sonda probadora (o de requerirse, una aguja o alambre apropiado diseñado para tareas de inspección) en el lado trasero (lado del cableado preformado) del conector, teniendo cuidado de no dañar ni deformar el terminal del conector.

General information
Allgemeine Informationen
Informations générales
Información general

How to read connector layout diagram
Bezeichnungen des Steckverbindungsplans
Comment lire le schéma de disposition des connecteurs
Cómo leer el diagrama de distribución

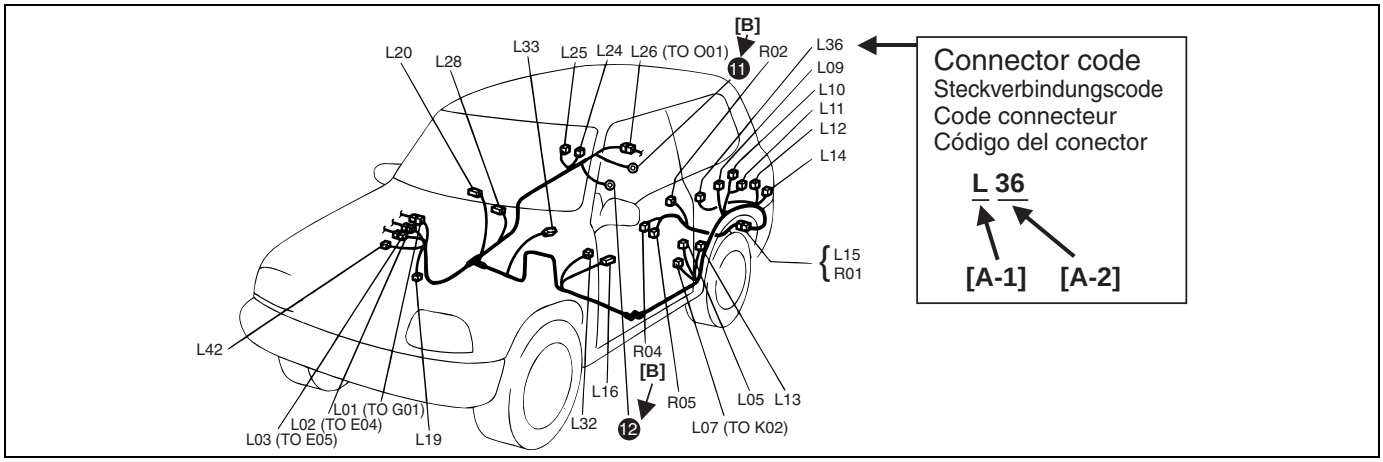

[A-1]		Harness classification	Kabelbaumklassifizierung	Classification du faisceau de fils	Clasificación del cableado preformado
[A-1]	A	Battery harness	Batterie-Kabelbaum	Faisceau de câbles de la batterie	Cableado preformado de la batería
	B	A/C harness	Klimaanlagen-Kabelbaum	Faisceau de câbles d'A/C	Cableado preformado del acondicionador de aire
	C	Engine harness	Motor-Kabelbaum	Faisceau de câbles du moteur	Cableado preformado del motor
	D	Injector harness	Einspritzventil-Kabelbaum	Faisceau de câbles de l'injecteur	Cableado preformado del inyector
	E	Main harness, Oil pressure switch wire, Console wire	Haupt-Kabelbaum, Draht für öldruckschalter, Konsolensignalleitung	Faisceau de câbles principal, Câble de manocontact de pression d'huile, Câble de la console	Cableado preformado principal, Cable del interruptor de la presión del aceite, Cable de la consola
	G	Instrument panel harness	Instrumententafel-Kabelbaum	Faisceau de câbles du panneau des instruments	Cableado preformado del tablero de instrumentos
	J	Side door wire (Power window)	Seitentür-Kabelbaum (elektrische Fensterheber)	Câble de portière latérale (vitre électrique), Câble de haut-parleur arrière, Câble de toit ouvrant	Cable de la puerta lateral (ventanilla motriz)
	K	Interior light harness, Rear speaker wire, Roof wire	Innenraumleuchten-Kabelbaum, Leitung für hintere Lautsprecher, Dachleitung	Faisceau de fils électriques de plafonnier, Cable de haut-parleur arriere, Fil de toit	Cableado preformado de la luz interior, Cable del altavoz trasero, Cable del techo
	L	Floor harness, G sensor wire (Fuel pump harness)	Boden-Kabelbaum, G-Sensor-Signalleitung (Kraftstoffpumpen-Kabelbaum)	Faisceau de câbles de plancher, Câble de capteur de G (Faisceau de câbles de pompe à essence)	Cableado preformado del techo, G Cable del sensor (Cableado preformado de la bomba de combustible)
	M	Rear bumper harness	eckstoßdämpfer-Kabelbaum	Faisceau de câbles de parechoc arrière	Cableado preformado del parachoques trasero
	O	Rearend door harness	Hecktür-Kabelbaum	Faisceau de câbles de hayon arrière	Cableado preformado del portón trasero
	Q	Air bag / Pretensioner harness	Airbag / Gurtstrammer-Kabelbaum	Faisceau de câbles d'airbag / prétendeur	Cableado preformado de la bolsa de aire / pretensor
	R	(Fuel pump wire)	(Kraftstoffpumpen-Signalleitung)	(Câble de pompe à essence)	(Cable de la bomba de combustible)
[A-2]		**Connector Number**	**Steckverbindungsnummer**	**Numéro du connecteur**	**Número del conector**
[B]		**Ground (earth) point No.**	**Massepunkt Nr.**	**N° de point de mise à la masse**	**No. del punto de puesta a masa**

How to read connector codes and terminal nos.

Ablesen der Steckverbindungscodes und Klemmennummern.
Comment lire les codes connecteur et identifier les n° des contacts.
Cómo leer los códigos de los conectores y los Nos. de los terminales.

Connector code / Terminal No. / Terminal layout

Steckverbindungscode / Klemmennummer / Klemmenbelegung
Code connecteur / N° de contact / Disposition des contacts
Código del conector / No. de terminal / Disposición de terminales

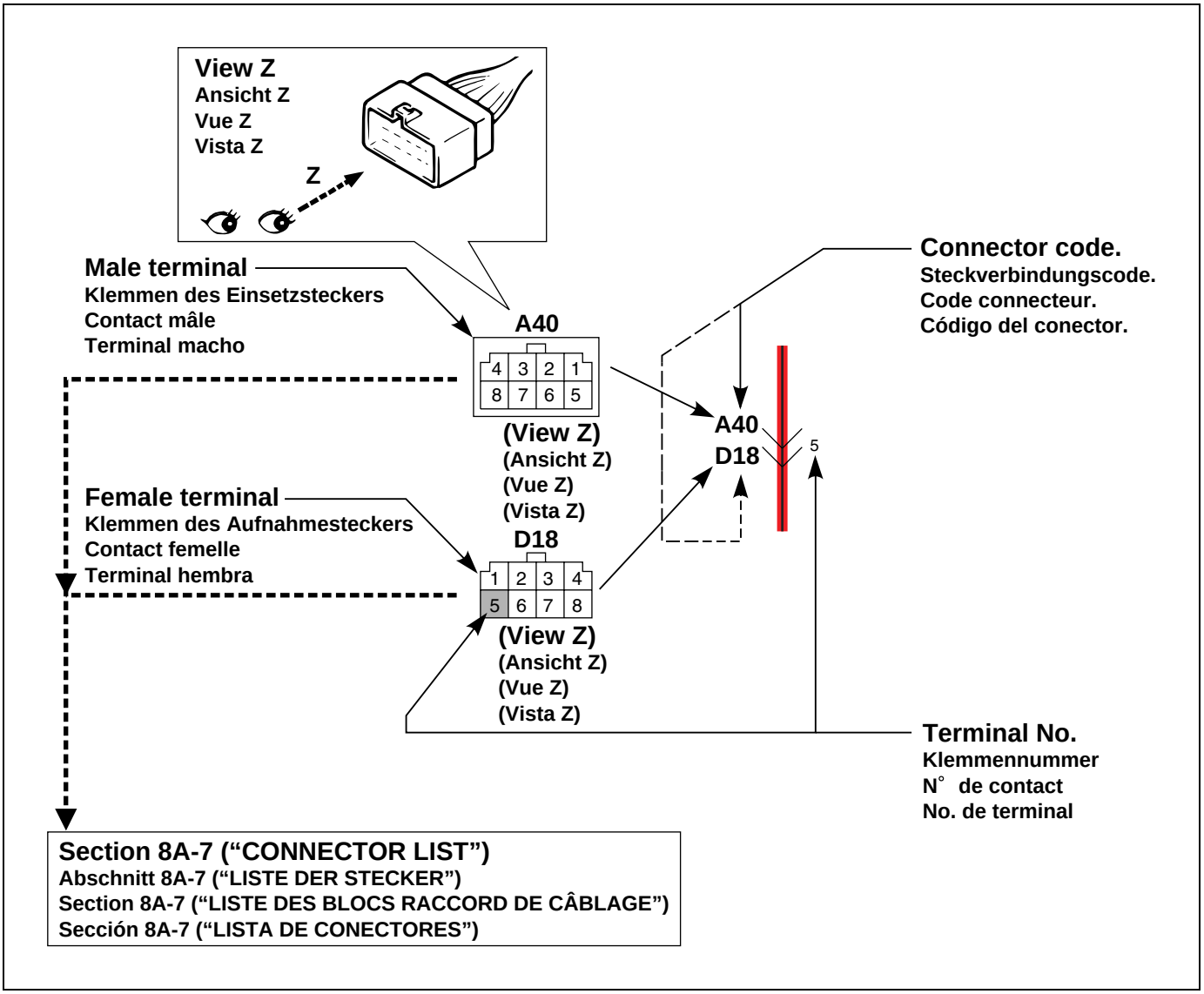

Connector type

Steckertyp
Type de connecteur
Tipo de conector

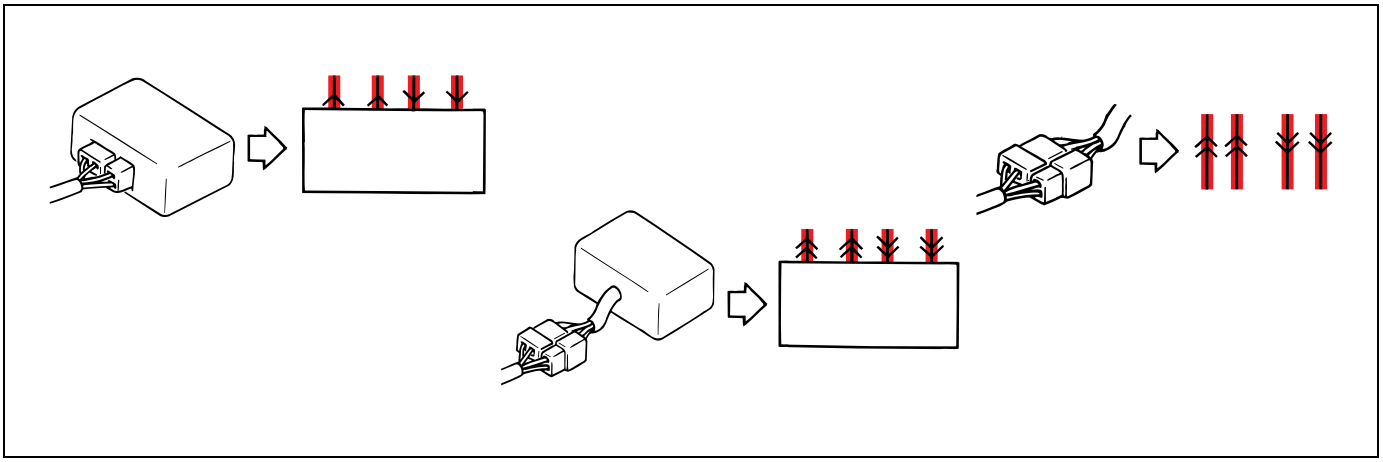

Terminals in one connector (Broken line) (B15) / Terminals in different connectors (B14, B16)
Klemmen eines Steckers (gestrichelte Linie) (B15) / Klemmen anderer Stecker (B14, B16)
Contacts dans un connecteur (pointillé) (B15) / Contacts dans des connecteurs différents (B14, B16)
Terminales en un solo conector (línea quebrada) (B15) / Terminales en diferentes conectores (B14, B16)

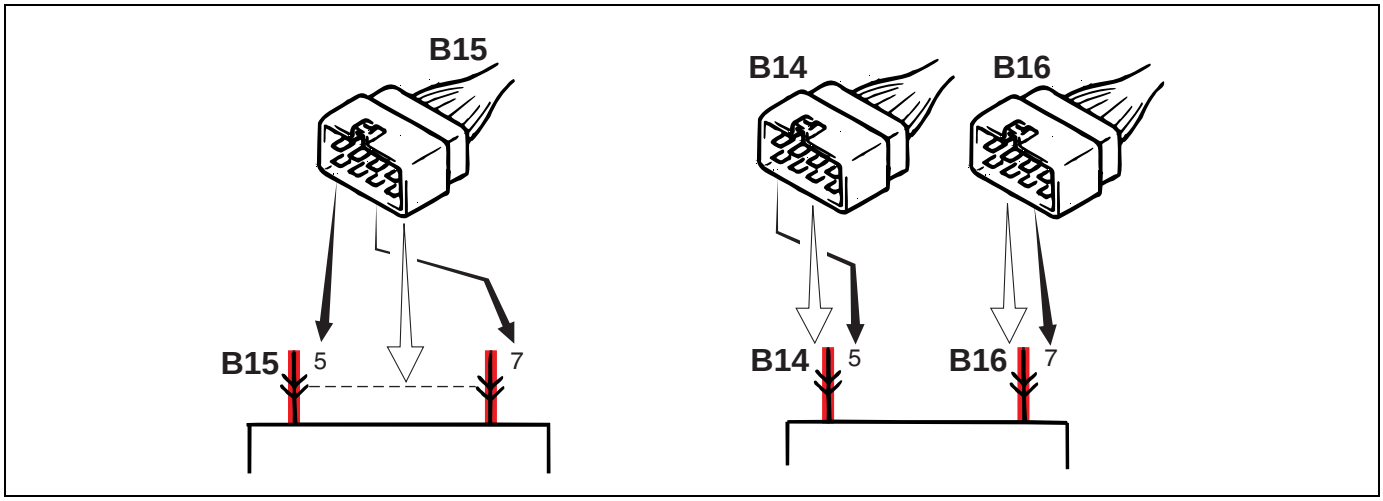

Joint connector (J/C) / Weld Splice
Verbindungsstecker (J/C) / Kabelspleiße
Connecteur commun (J/C) / Epissure soudée
Conector de empalme (J/C) / Empalme soldado

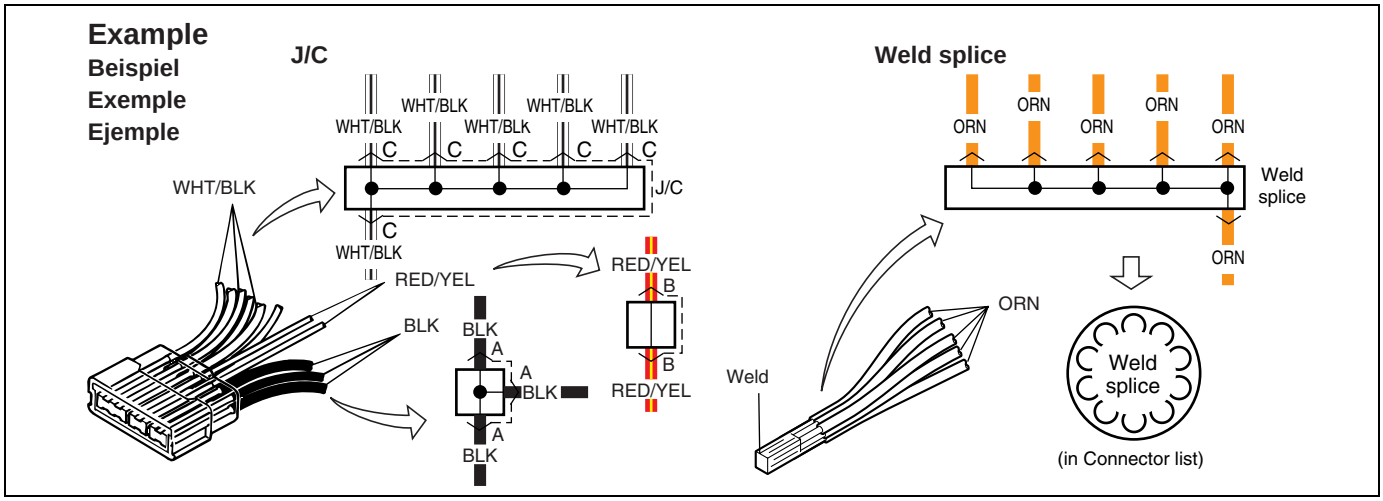

Junction block (J/B)
Abzweigkasten (J/B)
Bloque de unión (J/B)
Conector de empalme (J/B)

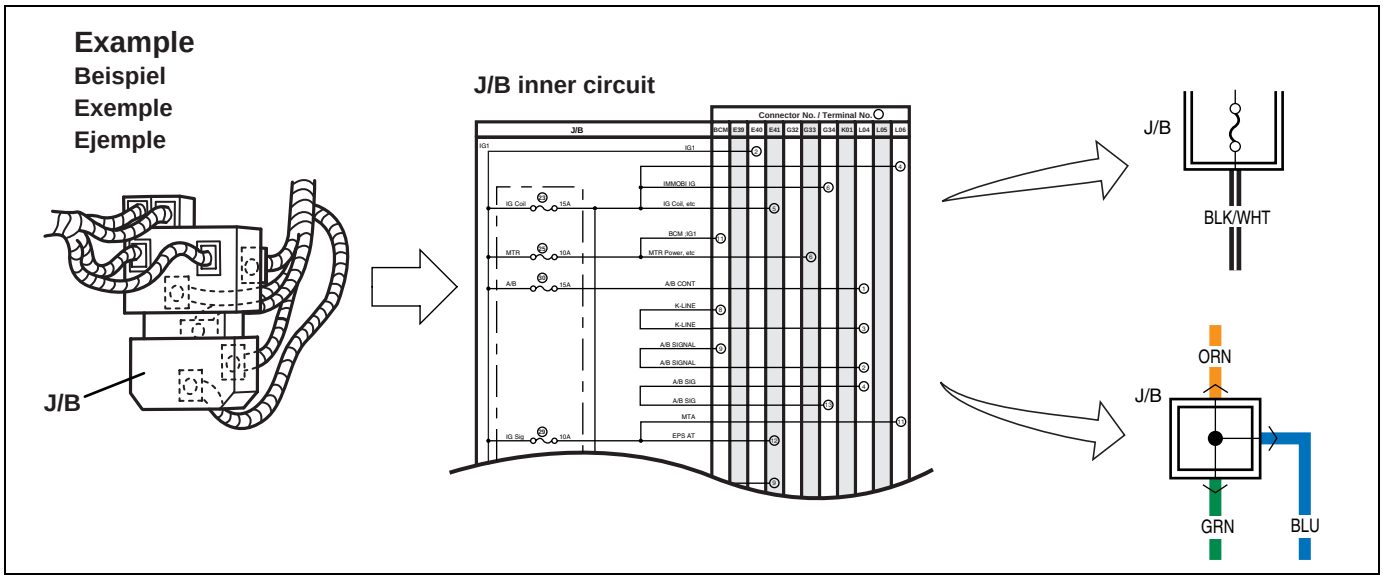

Connector location, shape and terminal No.
Der Position, Form und Klemmennummer des Steckers
L'emplacement, la forme ou le n° de contact d'un connecteur.
La ubicación, la forma o el No. de terminal del conector

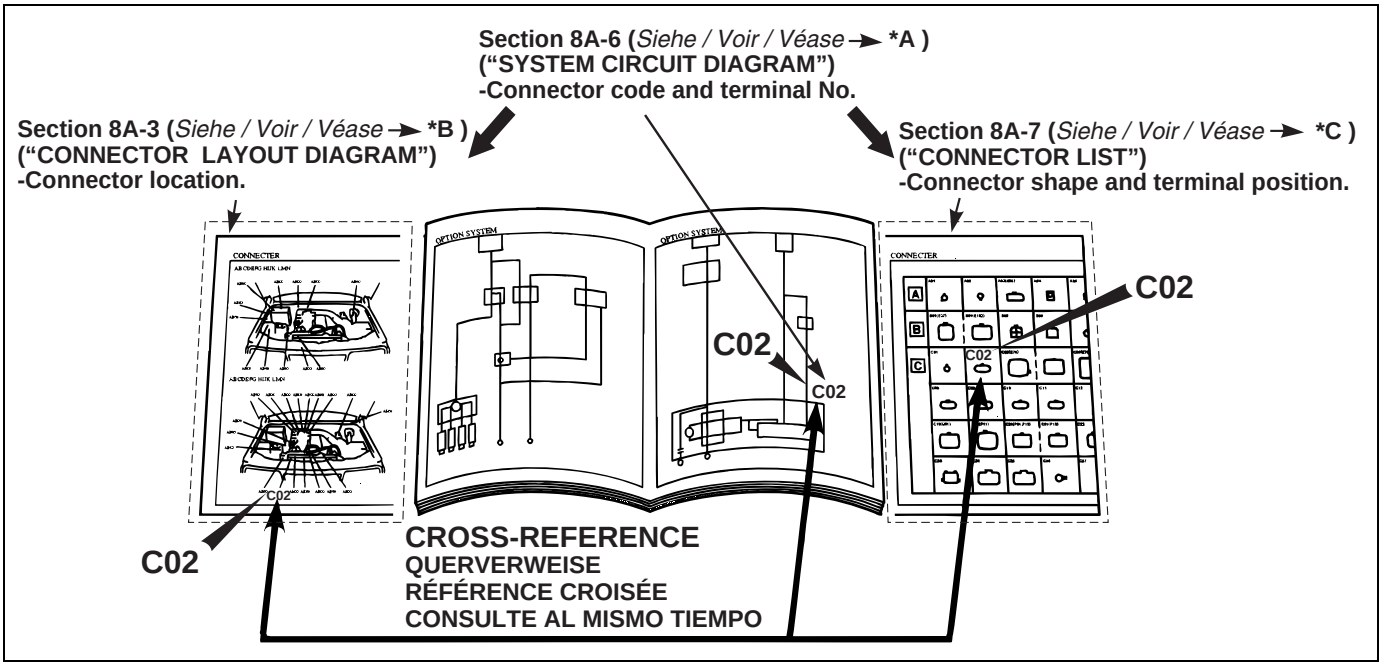

***A**	Abschnitt 8A-6 ("SYSTEMSCHALTDIAGRAMM") -Steckercode und Klemmennummer.	Section 8A-6 ("SCHÉMA DE CIRCUIT DE SYSTÈME") -Code connecteur et n° de fiche.	Secciónе 8A-6 ("DIAGRAMA DEL CIRCUITO DEL SISTEMA") -Código de conector y No. de patilla.
***B**	Abschnitt 8A-3 ("STECKER-LAYOUT-DIAGRAMM") -Position der Stecker.	Section 8A-3 ("SCHÉMA DE DISPOSITION DES BLOCS RACCORD DE CÂBLAGE") -emplacement du connecteur.	Secciónе 8A-3 ("DIAGRAMA DE LA DISPOSICION DE CONECTORES") -ubicación del conector.
***C**	Abschnitt 8A-7 (Steckverbindungsliste) -Stekkerform und Klemmenanordnung.	Section 8A-7 (Liste des connecteurs) -profil du connecteur et emplacement du contact.	Secciónе 8A-7 (Lista de conectores) -forma del conector y posición del terminal.

How to read ground (Earth) point
Ermittlung des Massepunkts
Comment lire les points de mise à la masse
Cómo leer el punto de puesta a masa

Section 8A-6 ("SYSTEM CIRCUIT DIAGRAM")
Abschnitt 8A-6 ("SYSTEMSCHALTDIAGRAMM")
Section 8A-6 ("SCHÉMA DES CIRUITS DU SYSTÈME")
Sección 8A-6 ("DIAGRAMA DEL CIRCUITO DEL SISTEMA")

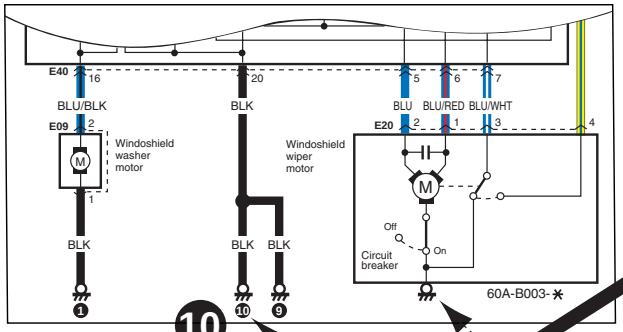

Section 8A-4 ("GROUND (EARTH) POINT")
Abschnitt 8A-4 ("MASSEPUNKTE")
Section 8A-4 ("POINT DE MISE A LA MASSE")
Sección 8A-4 ("PUNTO DE PUESTA A MASA")

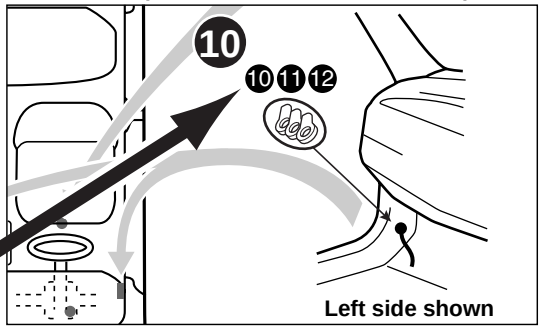

CROSS-REFERENCE
QUERVERWEISE
RÉFÉRENCE CROISÉE
CONSULTE AL MISMO TIEMPO

Device body grounding is not given the ground point number.
Gerätegehäuseerdung erhält keine Massepunktnummer.
La terre caisse d'un dispositif ne porte pas le numéro du point de mise à la masse.
La puesta a tierra del cuerpo del dispositivo no indica el número del punto de tierra

How to read power supply diagram
Erklärung eines stromversorgungsdiagramm
Légende des schémas du circuit d'alimentation
Cómo leer el diagrama de alimentación eléctrica

Section 8A-5 ("POWER SUPPLY DIAGRAM")
Abschnitt 8A-5 ("STROMVERSORGUNGSDIAGRAMM")
Section 8A-5 ("SCHÉMA DU CIRCUIT D'ALIMENTATION")
Sección 8A-5 ("DIAGRAMA DE ALIMENTACIÓN ELÉCTRICA")

Fuse number
Sicherungsnummer
N°de fusible
No.de fusible

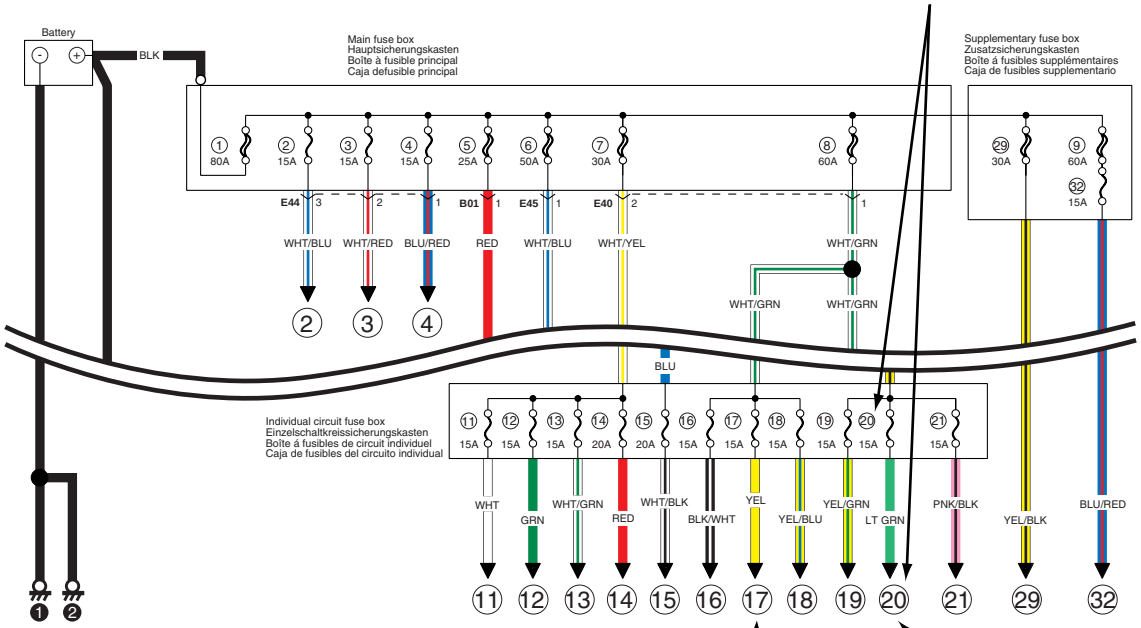

Connection to the system indicated.
Anschluß an das Syetem ist angezeigt.
Le raccordement au système est indiqué.
Se indica la conexión al sistema.

Section 8A-6 ("SYSTEM CIRCUIT DIAGRAM")
Abschnitt 8A-6 ("SYSTEMSCHALTDIAGRAMM")
Section 8A-6 ("SCHÉMA DE CIRCUIT DE SYSTÈME")
Sección 8A-6 ("DIAGRAMA DE ALIMENTACIÓN ELÉCTRICA")

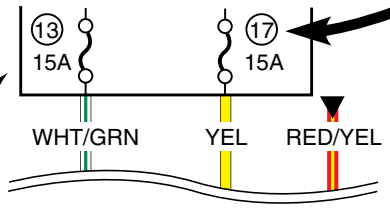

Fuse
Sicherung
Fusible
Fusible

How to read system circuit diagram

Erklärung eines systemschaltdiagramms
Légende des schémas des circuits électriques
Cómo leer el diagrama del circuito del sistema

The circuit diagram is designed so the current flows from the top of the diagram (power source) to the bottom of the diagram (ground (earth)) as if giving an image of water flow.

Das Verdrahtungsschema zeigt den Stromfluß vom Schema oben (Stromversorgung) zum Schema unten (Masse (Erde)) im Sinne eines Wasserverlaufs.

Le schéma du circuit est dessiné de telle sorte que le courant circule depuis le haut du schéma (source d'alimentation électrique) vers le bas (masse(terre)) comme le ferait un écoulement d'eau.

El diagrama de circuito ha sido diseñado de manera que la corriente circule desde la parte superior del diagrama (fuente de alimentación) hacia la parte inferior del mismo (masa (tierra)), siguiendo la imagen de una corriente de agua.

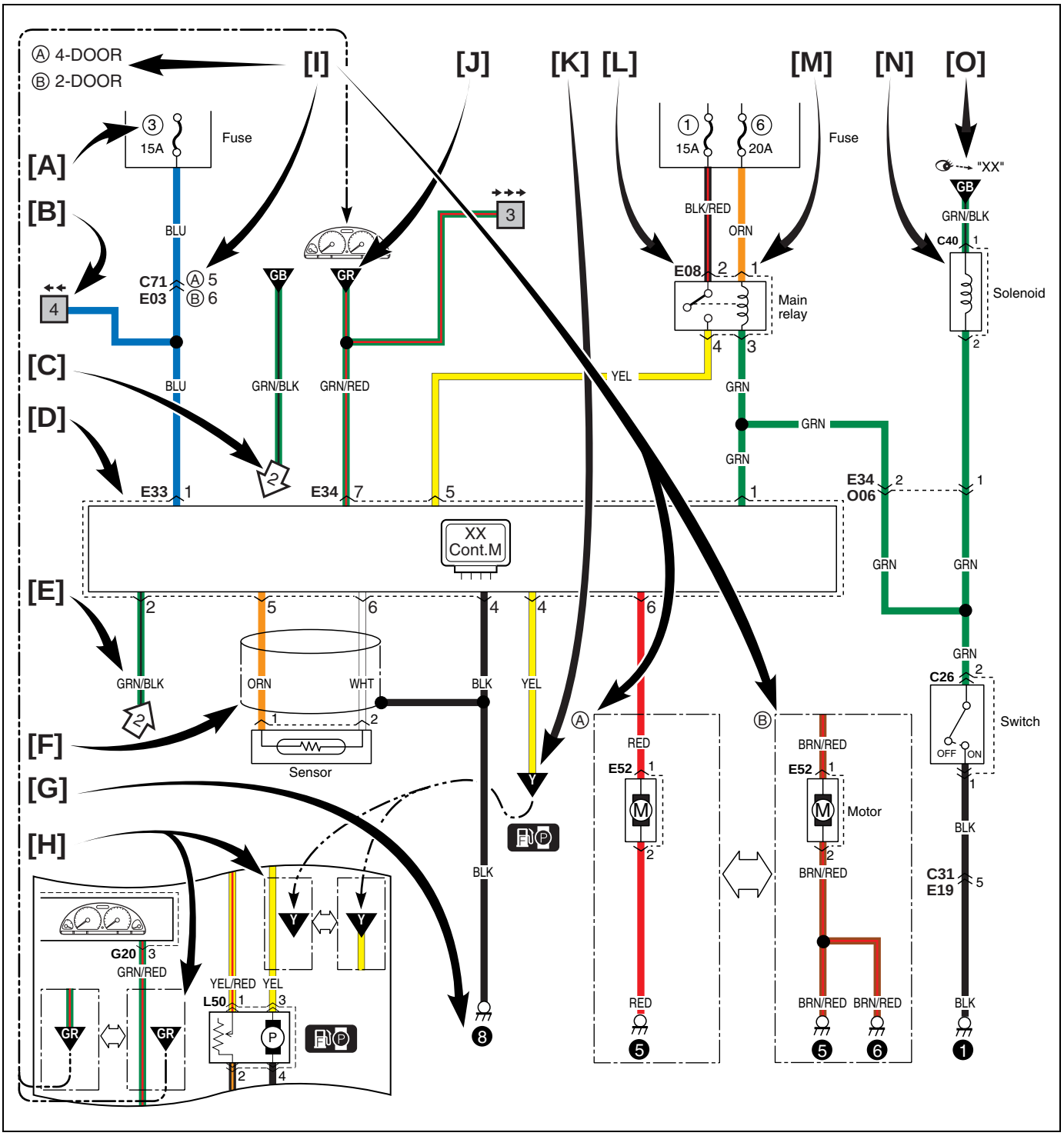

[A]	Fuse No.	Sicherungsnummer	N° de fusible	No. de fusible
[B]	Circuit jumping page / direction	Drahtüberbrückungsseite / Richtung	Page de saute des fils / direction	Cable con salto de página / sentido
[C]	Circuit jumping point / direction	Drahtüberbrückungspunkt / Richtung	Point de saute des fils / direction	Cable con salto de punto / sentido
[D]	Terminals-in-one-connector mark	Klemmen-in-einem-Stecker Symbol	Repère des connecteurs multi-contacts	Marca de terminales en un solo conector
[E]	Wire color	Kabelfarbkennung	Code couleur	Color del cable
[F]	Shield wire	Abschirmungsdraht	Fil gainé	Cable blindado
[G]	Ground (earth) point	Massepunkt	Point de mise à la masse	Punto de puesta a masa
[H]	“From” or “To”	“Von” oder “Zu”	“Depuis” ou “Depuis”	“De” o “A”
[I]	Specification variation	Spezifikationsvariation	Variation des spécifications	Variación en las especificaciones
[J]	“From” (With ID letter(s))	“Von” (Mit Kennbuchst)	“Depuis” (Avec lettre(s) d’ ID)	“De” (Con letra(s) de ID)
[K]	“To” (With ID letter(s))	“Zu” (Mit Kennbuchst)	“Vers” (Avec lettre(s) d’ ID)	“A” (Con letra(s) de ID)
[L]	Connector code	Steckercode	Code connecteur	Código del conector
[M]	Terminal No.	Klemmennummer	N° de contact	No. de terminal
[N]	Symbol mark	Symbolmarkierungen	Repère de symbole	Marca de símbolo
[O]	“SEE” mark	“SIEHE” Markierung	Repère “VOIR”	Marca de “VEASE”

[B]

Circuit jumping page / direction
This means “Jump to the page directed with the arrow(s) by their number. (For example: “Two arrows directing left” means “ Jump to two pages before”.)
You will find the same symbol with the arrows directing opposite in the referenced page.
The circuit continues between the symbols.

Drahtüberbrückungsseite / Richtung
Bedeutet “Weiter zur durch Anzahl von Pfeilen bezeichneten Seite. (Zum Beispiel: “Zwei Pfeile nach links weisend” bedeutet “Weiter zur vorvorigen Seite”.)
Auf der jeweiligen Bezugsseite finden Sie dann dasselbe Symbol mit den Pfeilen in der umgekehrten Richtung.
Der Schaltkreis wird zwischen den Symbolen fortgesetzt.

Page de saute des fils / direction
Ceci signifie “Passer à la page repérée par le nombre correspondant de flèches. (Par exemple: “Deux flèches orientées vers la gauche” signifie “Revenir deux page en arrière”.)
Le même symbole se retrouve sur la page de renvoi avec les flèches pointant dans la direction opposée.
Le circuit se poursuit entre les symboles.

Cable con salto de página / sentido
Significa “Salte a la página indicada por el número de la(s) flecha(s)”. (Por ejemplo: “Dos flechas que apuntan hacia la izquierda” significa “Salte dos páginas atrás”).
Encontrará el mismo símbolo con las flechas apuntando en dirección opuesta en la página de referencia.
El circuito continúa entre los símbolos.

[C]

Circuit jumping point / direction
The circuit continues to the same symbol with opposite direction within the page.
You will find the other symbol in the direction of the arrow.

Drahtüberbrückungspunkt / Richtung
Der Schaltkreis läuft zum gleichen Symbol mit entgegengesetzter Ausrichtung auf diesem Blatt weiter.
Das andere Symbole ist in der Pfeilrichtung aufzufinden.

Point de saute des fils / direction
Le circuit se poursuit en direction du même synbole dans le sens opposé sur la même page.
L’autre symbole est sur la page repérée par la flèche.

Cable con salto de punto / sentido
El circuito continúa hacia el mismo símbolo en dirección opuesta dentro de la página.

[I]

The white arrow between A and B means “or”.
Der weiße Pfeil zwischen A und B bedeutet “oder”.
La flèche blanche entre A et B signifie “ou”
La flecha blanca entre A y B significa “o”.

Symbols and marks
Symbole und markierungen
Symboles et repères
Símbolos y marcas

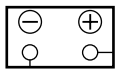	Battery Batterie	Batterie Batería	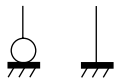	Ground (Earth) Masse	Masse Masa
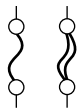	fuse Fusible	Sicherung Fusible	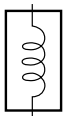	Coil, Solenoid Bobine, Solénoïde	Spule, Magnet Bobina, solenoide
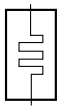	Heater Chauffage	Heizung Calefactor	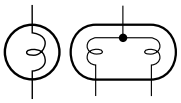	Bulb Ampoule	Birne Bombilla
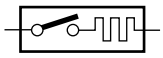	Cigarette lighter Allume-cigares	Zigarettenanzünder Encendedor de cigarrillos		Motor Moteur	Motor Motor
	Pump Pompe	Pumpe Bomba		Horn Avertisseur sonore	Hupe Bocina
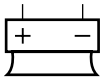	Speaker Haut-parleur	Lautsprecher Altavoz		Buzzer Vibreur	Summer Zumbador
	Condenser Condensateur	Kondensator Condensador	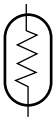	Thermistor Thermistance	Thermistor Termistor
	Reed switch Commutateur à tiges	Zungen-Schalter Interruptor de láminas		Resistance Résistance	Widerstand Resistencia
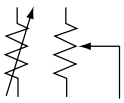	Variable resistance Résistance variable	Variabler Widerstand Resistencia variable	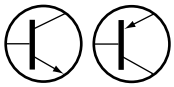	Transistor Transistor	Transistor Transistor
	Diode Diode	Diode Diodo		Piezoelectric element Elément piézoélectrique	Piezoelektrisches Bauelement Elemento piezoeléctrico
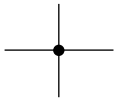	Harness (Connected) Faisceau (onnecté)	Kabelstrang Mazo de cables (Conectado)	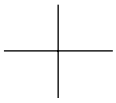	Harness (Not connected) Faisceau (Non Connecté)	Kabelstrang (Angeschlossen) Mazo de cables (No Conectado)
	Ring terminal Contact en anneau	Ringklemme Terminal anular	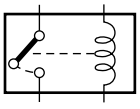	Relay (Normal open) Relais (Ordinaire ouvert)	Relais (Normal Geöffnetes) Relé (Normal abierto)
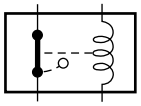	Relay (Normal closed) Relais (Ordinaire fermé)	Relais (Normal Geschlossenes) Relé (Normal cerrado)	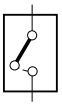	Open switch Contact ouvert	Offener Schalter Interruptor abierto
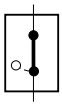	Closed switch Contact fermé	Geschlossener Schalter Interruptor cerrado		LED LED	LED LED

	Ignition switch	Zundschalter		Keyless entry	Schlüsselloser Einstieg
	Contacteur d´allumage	Interruptor de encendido		Ouverture sans clé	Entrada sin llave
	Immobilizer system	Wegfahrsperrensystem	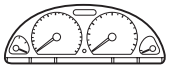	Combination meter	Kombinationsinstrument
	Système immobilisateur	Sistema inmovilizador		Compteur mixte	Medidor de combinación
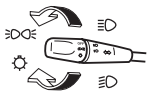	Lighting switch	Lichtschalter		Headlight leveling	Scheinwerfer-Höheneinstellung
	Commutateur de feu	Interruptor de las luces		Réglage de niveau des projecteurs	Nivelador de los faros
	Hazard warning light	Warnblinkleuchte		Front fog light	Vordere nebelleuchten
	Témoin de détresse	Luz de aviso de peligro		Feu de d'antibroillard	Antiniebla frontal
	Rear fog light	Hecknebelleuchte		Spark plug	Zündkerze
	Antibrouillard arrière	Luz antiniebla trasera		Bougie	Bujía
	Radiator fan	Kühlerlüfter		Fuel pump	Kraftstoffpumpen
	Ventilateur de radiateur	Ventilador del radiador		Pompe à carburant	Bomba de combustible
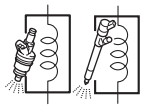	Injector	Einspritzdüse	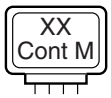	XX control module	XX Steuermodul
	Injecteur	Inyector		Module de commande XX	Módulo de control XX
	Windshield wiper	Windschutzscheibenwischer		Windshield washer	Windschutzscheiben-Waschanlage
	Essuie-glace de parebrise	Limpiaparabrisas		Lave-glace de parebrise	Lava parabrisas
	Rear wiper	Heckscheibenwischer		Rear washer	Heckscheiben-Waschanlage
	Essuie-glace arrière	Limpia luneta		Lave-glace arrière	Lava luneta
	Rear defogger	Heckscheibenentfeuchter		Power window	Elektrische Fensterheber
	Désembueur arrière	Desempañador trasero		Vitre électrique	Ventanilla eléctrica
	Power door lock	Elektrische Türverriegelung		Power mirror	Elektrisch verstellbarer Spiegel
	Verrouillage électrique de portière	Bloqueo de la puerta eléctrica		Rétroviseur électrique	Espejo eléctrico
	A/B	A/B		Pretensioner	Pretensionneur
	A/B	A/B		Vorspanner	Pretensor
	Passenger side	Beifahrerseite		Driver side	Fahrerseite
	Côté passager	Lado del pasajero		Côté conducteur	Lado del conductor
	Seat heater	Sitzheizung		A/C	A/C
	Chauffage de siège	Calefaccion del asiento		A/C	A/C

	Side air-bag (R)	Seiten Air-bag (R)		Side air-bag (L)	Seiten Air-bag (L)
	Airbag latéral (D)	Bolsa de airelateral (DER.)		Airbag latéral (G)	Bolsa de airelateral (IZQ.)
	Power steering	Servolenkung		Glow plug	Glühkerze
	Direction assistée	Servodirección		Bougie de prechauffage	Bujia incandesdescente

Abbreviations
Abkürzungen
Abréviations
Abreviaturas

Abbreviation	Full term	Bedeutung	Terme complet	Término entero
2WD	2 wheel drive vehicles	Fahrzeuge mit Zweiradantrieb	Véhicules deux roues motrices	Vehículos con tracción en 2 ruedas
4WD	4 wheel drive vehicles	Fahrzeuge mit Allradantrieb	Véhicules quatre roues motrices	Vehículos con tracción en las 4 ruedas
A/B	Air bag	Airbag	Airbag	Bola de aire
A/C	Air conditioning	Klimaanlage	Climatisation	Acondicionador de aire
A/T	Automatic transaxle	Automatikgetriebe	Boîte à vitesses automatique	Transmisión automáticaetica
ACC	Accessory	Zubehör	Accessoire	Accesorio
CAN	Controller area network	Controller-Netzwerk	Réseau de multiplexage CAN	CAN (red de área de controlador)
CKP	Crank shaft position	Kurbelwellenposition	Position du vilebrequin	Posición del cigüeñal
CMP	Cam shaft position	Nockenwellenposition	Position de l'arbre à cames	Posición del árbol de levas
COMB	Combination	Kombination	Combinaison	Combinación
DLC	Data link connector	Datenverbindungsstecker	Connecteur de tranmission de données	Conector de enlace de datos
DRL	Daytime running light	Tagesfahrlicht (falls vorhanden)	Feux diurnes	Luces de marcha diurna
DSL	Diesel engine	Dieselmotor	Moteur diesel	Motor de diesel
ECM	Engine control module	Motorsteuermodul	Module de commande du moteur	Módulo de control del motor
ECT	Engine coolant temperature	Motorkühlmitteltemperatur	Température de réfrigérant du moteur	Temperatura del refrigerante del motor
EGR	Exhaust gas recirculation	Abgasrückführung	Recyclage des gaz d'échappement	Recirculación de gases de escape
EVAP	Evaporative	Kraftstoffverdampfung	Evaporatif	Evaporativo
F/A motor	Free axle motor	Freiachsmotor	Moteur d'axe libre	Motor del eje libre
FWD	Forward	Stürmer	Avant	Delantero
HI	High	Hoch	Haut	Alto
IAC	Idle air control	Einlaßlufttemperatur	Contrôle de l'air de ralenti	Control de aire de ralentí
IAT	Intake air temperature	Leerlaufluftregelung	Température de l'air admission	Temperatura del aire de admisión
ICM	Immobilizer control module	Wegfahrsperre-Steuermodul	Module de commande d'immobilisateur	Módulo de control del inmovilizador
IF EQPD	If equipped	Falls vorhanden	Si équipé	Si está equipado
IG	Ignition	Zündung	Allumage	Encendido
IG COIL	Ignition coil	Zündspule	Bobine d'allumage	Bobina de encendido
ILL	Illumination	Beleuchtung	Eclairage	Iluminación
IND	Indicator	Indikator	Indicateur	Indicador
INT	Intermittent	Unterbrochen	Intermittent	Intermitente
ISC	Idle speed control	Leerlaufsteuerung	Contrôle de vitesse de ralenti	Control del ralentí
J/B	Junction block	Abzweigkasten	Bloque de unión	Bloque de unión
J/C	Joint connector	Verbindungsstecker	onnecteur commun	Conector de empalme

L	Left	Links	Gauche	Izquierdo
LED	Light emitting diode	Leuchtdiode	Diode à lueurs	Diodo emisor de luz
LHD	Left hand drive vehicle	Fahrzeug mit Linkslenkung	Véhicule à conduite à droite	Izquierda vehículo con tracción a,
LO	Low	Tief	Bas	Baja
MAP	Manifold absolute pressure	Absoluter Druck im Auspuffkrümmer	Pression absolue du collecteur	Presión absoluta del múltiple
M/T	Manual transaxle	Schaltgetriebe	Boîte à vitesses manuelle	Transmisión manual
O/D	Over drive	Overdrive	Surmultiplicateur	Sobremarcha
P/N	Power / Normal	Leistung / Normal	Direction / normale	Potencia / Normal
P/S	Power steering	Servolenkung	Direction assistée	Servodirección
PSP	Power steering pressure	Servolenkungsdruck	Pression de direction assistée	Presión de la servodirección
R	Right	Rechts	Droite	Derecho
RHD	Right hand drive vehicle	Fahrzeug mit Rechtslenkung	Véhicule à conduite à gauche	Derecha vehículo con tracción a,
SDM	Sensing and diagnostic module	Sensor-und Diagnosemodul	Module de diagnostic et de detection	Módulo de detección y diagnosis
ST	Starter	Starter	Démarreur	Arrancador
TCC	Torque converter clutch	Drehmomentwandlerkupplung	Accouplement du convertisseur de couple	Embrague del convertidor de par
TCM	Transmission control module	Getriebe-steuermodul	Modulle de commande de transmission	Módulo de control de la transmisión
VIV	Variable inhalation valve	Variables Einlassventil	Soupape d'aspiration variable	Válvula de aspiración variable
VSS	Vehicle speed sensor	Fahrzeuggeschwindigkeit-Sensor	Détecteur de vitesse du véhicule	Sensor de velocidad del vehículo
VSV	Vacuum switching valve	Unterdruckschaltventil	Valve à dépression	Válvula de conmutación de vacío
VVT	Variable valve timing	Variable Ventilsteuerung	Distribution à programme variable	Distribución variable de válvulas

Wire / connector color symbols
Symbole der Kabel und Steckerfarben
Symboles des codes couleur câbles / connecteurs
Símbolos de los colores de los cables / conectores

Symbol	Wire / Connector Color	Kabel und Steckerfarben	Couleur câbles / connecteurs	colores de los cables / conectores
BLK	Black	Schwarz	Noir	Negro
BLU	Blue	Blau	Bleu	Azul
BRN	Brown	Braun	Marron	Marrón
GRN	Green	Grün	Vert	Verde
GRY	Gray	Grau	Gris	Gris
LT BLU	Light blue	Hellblau	Bleu clair	Azul claro
LT GRN	Light green	Hellgrün	Vert clair	Verde claro
ORN	Orange	Orange	Orange	Naranja
RED	Red	Rot	Rouge	Rojo
WHT	White	Weiß	Blanc	Blanco
YEL	Yellow	Gelb	Jaune	Amarillo
PNK	Pink	Rosa	Rose	Rosa
PPL	Purple	Lila	Violet	Violeta
N	Natural	Natürlich	Naturel	Natural

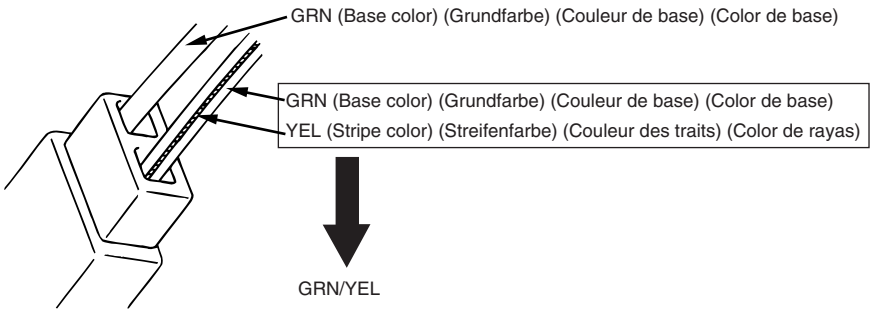

Connector layout diagram
Stecker-layout-diagramm
Schéma de disposition des blocs raccord de câblage
Diagrama de disposición de conectores

Engine compartment
Motorraum
Compartiment moteur
Compartimento del motor

A: Battery harness
A: Batterie-KabelbFaum
A: Faisceau de câbles de la batterie
A: Cableado preformado de la batería
B: A/C harness
B: Klimaanlagen-kabelbaum
B: Harnais C/A
B: Cableado preformado de A/C
C: Engine harness, Noise suppressor wire
C: Motorkabelbaum, Störschutzleitung
C: Faisceau de fils électriques de moteur, Câble d'antiparasites
C: Mazo de cables del motor, Cable del supresor de ruidos

Petrol

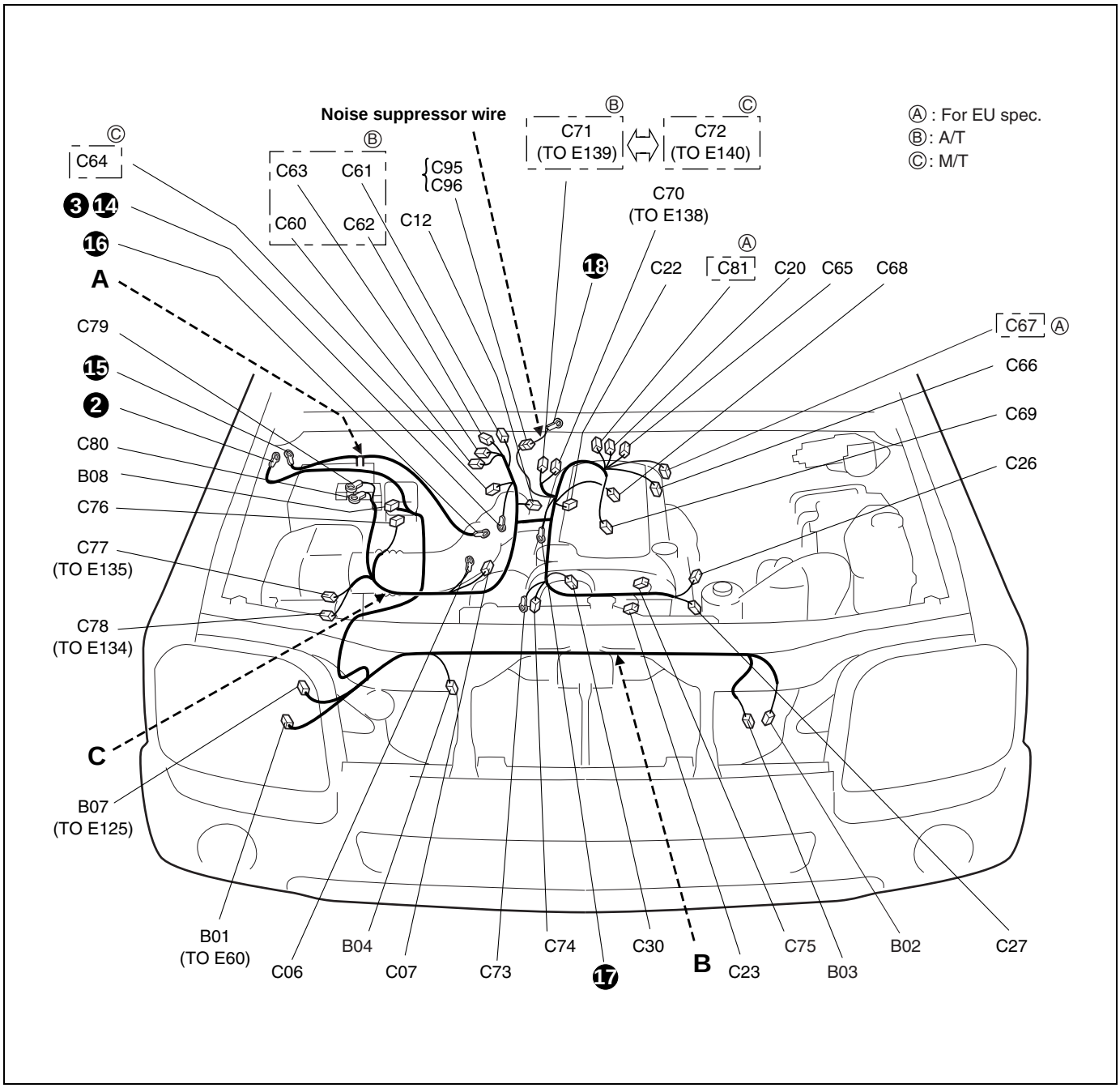

No./Color	Connective position	Anschlussposition	Position de connexion	Posición de conexión
	A/C harness	Klimaanlagen-kabelbaum	Harnais C/A	Cableado preformado de A/C
B01/N	Main harness (To E60)	Hauptkabelbaum (ZUM E60)	Faisceau de fils électriques principal (AU E60)	Mazo de cables principal (AL E60)
B02/BLK	A/C compressor	Hauptkabelbaum	Faisceau de fils électriques principal	Mazo de cables principal
B03/GRY	Dual pressure switch	Doppel-druckschalter	Commutateur de manometre double	Interruptor de presión doble
B04/GRY	A/C condenser fan motor	Klimaanlagenkondensator-lüftermotor	Moteur de ventilateur de condensateur de climatiseure	Motor del ventilador del condensador de A/C
B07/N	Main Harness (To E125)	Hauptkabelbaum (ZUM E125)	Faisceau de fils électriques principal (AU E125)	Mazo de cables principal (AL E125)
B08/BLK	Compressor relay and condenser fan relay	Kondensatorlüfter und Kompressorrelais	Relais de ventilateur de condenseur et de compresseur	Ventilador del condensador y relé del compresor
	Engine harness	Motorkabelbaum	Faisceau de fils électriques de moteur	Mazo de cabled del motor
C06/-	Starting motor	Anlasser	Moteur de depart	Motor de arranque
C07/N	Starting motor	Anlasser	Moteur de depart	Motor de arranque
C12/GRY	Knock sensor	Klopfsensor	Detecteur de detonation	Sensor de golpeteo
C20/GRY	EGR valve	AGR-ventil	Soupape d'EGR	Valvula EGR
C22/BLK	MAP sensor	MAP-sensor	Détecteur MAP	Sensor de MAP
C23/GRY	CMP sensor	CMP-sensor	Détecteur CMP	Sensor de CMP
C26/-	Oil pressure switch	Öldruckschalter	Interrupteur de pression d'huile	Interruptor de presión de aceite
C27/-	PSP switch	PSP-schalter	Commutateur PSP	Interruptor de PSP
C30/GRY	CKP sensor	CKP-sensor	Détecteur CKP	Sensor de CKP
C60/GRY (A/T)	Shift solenoid	Schaltmagnet	Solénoïde de sélection	Solenoide de cambios
C61/GRY (A/T)	Transaxle range sensor	Fahrbereichssensor	Capteur de position de vitesse	Sensor de posicion de la transmision
C62/BLK (A/T)	Input sensor	Eingabesensor	Capteur d´entree	Sensor de entrada
C63/BLU (A/T)	Output shaft speed sensor	Ausgangswellendrehzahlsensor	Capteur de vitesse d´arbre de sortie	Sensor de velocidad del eje de salida
C64/BLK (M/T)	Back-up light switch	Rückfahrleu-chtenschalter	Interrupteur de feux de marche arrière	Interruptor de la luz de marcha atrás
C65/GRY	ECT sensor	ECT-sensor	Détecteur ECT	Sensor de ECT
C66/GRN	Heated oxygen sensor #1	Beheizte lambda-sonde #1	Capteur d'oxygène chauffé #1	Sensor de oxígeno calentado #1
C67/GRY	Heated oxygen sensor #2	Beheizte lambda-sonde #2	Capteur d'oxygène chauffé #2	Sensor de oxígeno calentado #2
C68/GRY	Ignition coil #1 & #4	Zündspule #1 & #4	Bobine d'allumage #1 & #4	Bobina de encendido #1 & #4
C69/GRY	Ignition coil #2 & #3	Zündspule #2 & #3	Bobine d'allumage #2 & #3	Bobina de encendido #2 & #3
C70/BLK	Main harness (To E138)	Hauptkabelbaum (ZUM E138)	Faisceau de fils électriques principal (AU E138)	Mazo de cables principal (AL E138)
C71/BLK (A/T)	Main harness (To E139)	Hauptkabelbaum (ZUM E139)	Faisceau de fils électriques principal (AU E139)	Mazo de cables principal (AL E139)
C72/N (M/T)	Main harness (To E140)	Hauptkabelbaum (ZUM E140)	Faisceau de fils électriques principal (AU E140)	Mazo de cables principal (AL E140)
C73/-	Generator	Lichtmaschine	Générateur	Generador
C74/GRY	Generator	Lichtmaschine	Générateur	Generador
C75/BLU (IF EQPD)	VVT solenoid	VVT-Magnet	Solénoïde de distribution	Solenoide de VVT
C76/N	Individual circuit fuse box No.1	Einzelschaltkreissicherungskasten Nr.1	Boîte à fusibles de circuit individuel n°1	Caja de fusibles del circuito individual Nº1
	Engine harness	Motorkabelbaum	Faisceau de fils électriques de moteur	Mazo de cabled del motor

C77/N	Main harness (To E135)	Hauptkabelbaum (ZUM E135)	Faisceau de fils électriques principal (AU E135)	Mazo de cables principal (AL E135)
C78/N	Main harness (To E134)	Hauptkabelbaum (ZUM E134)	Faisceau de fils électriques principal (AU E134)	Mazo de cables principal (AL E134)
C79/-	Battery	Batterie	Batterie	Batería
C80/-	Battery	Batterie	Batterie	Batería
C81/GRY	CMP sensor	CMP-sensor	Détecteur CMP	Sensor de CMP
C95/BLK	Noise suppressor wire (To C96)	Störschutzleitung (ZUM C96)	Câble d'antiparasites (AU C96)	Cable del supresor de ruidos (AL C96)
	Noise suppressor wire	Störschutzleitung	Câble d'antiparasites	Cable del supresor de ruidos
C96/BLK	Engine harness (To C95)	Motorkabelbaum (ZUM C95)	Faisceau de fils électriques de moteur (AU C95)	Mazo de cables del motor (AL C95)

A: Battery harness
A: Batterie-KabelbFaum
A: Faisceau de câbles de la batterie
A: Cableado preformado de la batería
C: Engine harness
C: Motorkabelbaum
C: Faisceau de fils électriques de moteur
C: Mazo de cables del motor

Diesel

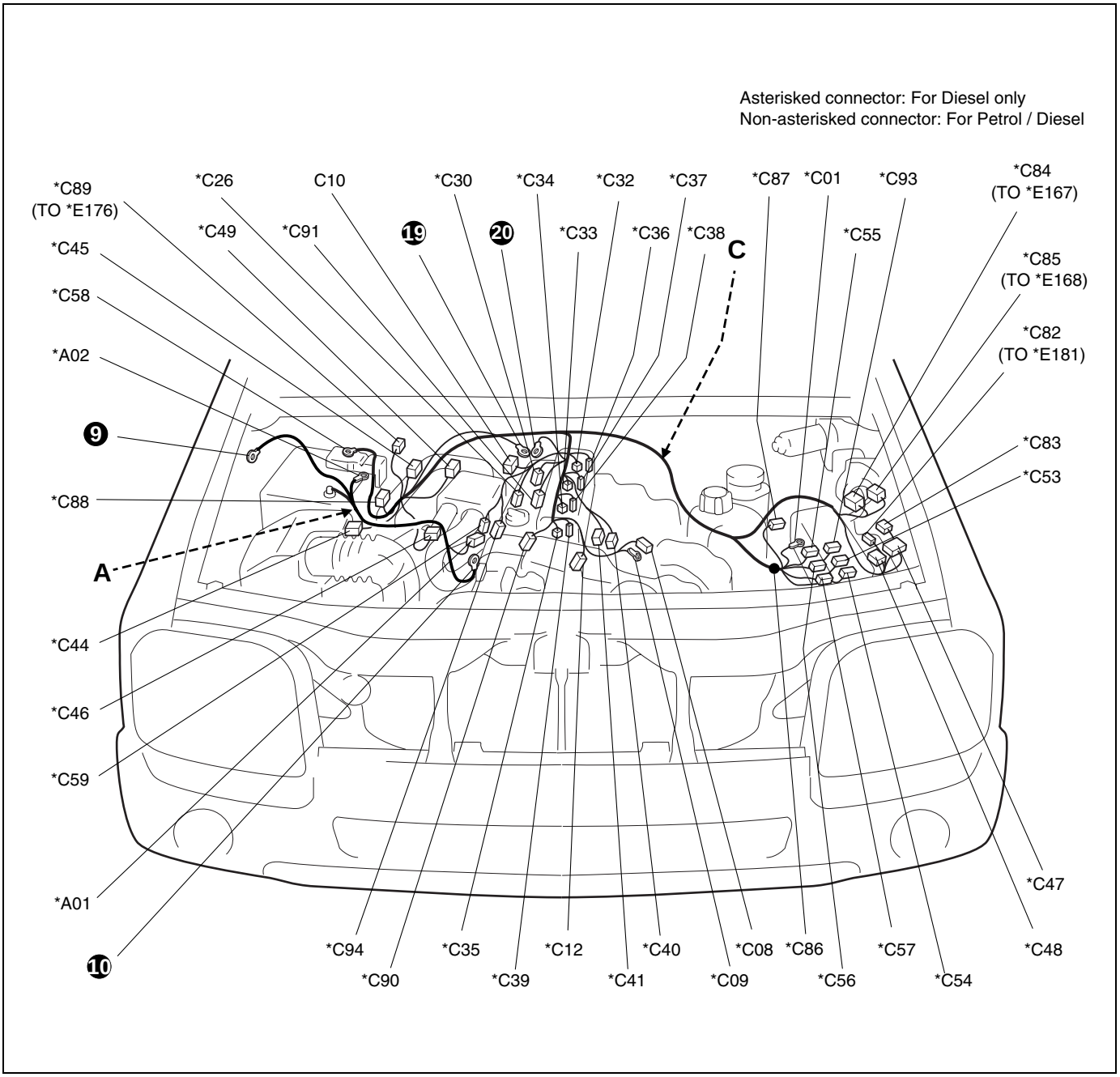

No./Color	Connective position	Anschlussposition	Position de connexion	Posición de conexión
	Battery harness	Batterie-KabelbFaum	Faisceau de câbles de la batterie	Cableado preformado de la batería
*A01/-	Starting motor	Anlasser	Moteur de depart	Motor de arranque
*A02/-	BATT			
	Engine harness	Motorkabelbaum	Faisceau de fils électriques de moteur	Mazo de cabled del motor
*C01/-	Main fuse box	Hauptsicherung	Fusible principal	Fusible principal
*C08/GRY	Generator	Lichtmaschine	Générateur	Generador
*C09/-	Generator	Lichtmaschine	Générateur	Generador

	Engine harness	Motorkabelbaum	Faisceau de fils électriques de moteur	Mazo de cabled del motor
C10/BLK	Back-up light switch	Rückfahrleu-chtenschalter	Interrupteur de feux de marche arrière	Interruptor de la luz de marcha atrás
*C12/BRN	Knock sensor	Klopfsensor	Detecteur de detonation	Sensor de golpeteo
*C26/N	Oil pressure switch	Öldruckschalter	Interrupteur de pression d'huile	Interruptor de presión de aceite
*C30/BLK	CKP sensor	CKP-sensor	Détecteur CKP	Sensor de CKP
*C32/BLK	Glow plug #1	Glühkerze #1	Bougie de prechauffage #1	Bujia incandesdescente #1
*C33/BLK	Glow plug #2	Glühkerze #2	Bougie de prechauffage #2	Bujia incandesdescente #2
*C34/BLK	Glow plug #3	Glühkerze #3	Bougie de prechauffage #3	Bujia incandesdescente #3
*C35/BLK	Glow plug #4	Glühkerze #4	Bougie de prechauffage #4	Bujia incandesdescente #4
*C36/GRY	Injector #1	Einspritzdüse #1	Injecteur #1	Inyector #1
*C37/GRY	Injector #2	Einspritzdüse #2	Injecteur #2	Inyector #2
*C38/GRY	Injector #3	Einspritzdüse #3	Injecteur #3	Inyector #3
*C39/GRY	Injector #4	Einspritzdüse #4	Injecteur #4	Inyector #4
*C40/BRN	Inlet valve drive	Einlaßventilantrieb	Commande de valve d'admission	Mando de la válvula de admisión
*C41/GRN	Fuel temp sensor	Kraftstofftemperatursensor	Capteur de température de carburant	Sensor de temperatura del combustible
*C44/GRY	Inlet air sensor	Einlaßluftsensor	Capteur d'air admission	Sensor del aire de admisión
*C45/GRY	Exhaust air sensor	Abgasluftsensor	Capteur d'air échappement	Sensor del aire de escape
*C46/GRY	EGR valve	EGR-ventil	Soupape EGR	Valvula EGR
*C47/BRN	ECM			
*C48/GRY	ECM			
*C49/BLK	Boost pressure sensor	Ladedrucksensor	Capteur de surpression	Sensor de presión de refuerzo
*C53/BLK	Radiator fan control relay #3	Kühlergebläsesteuerrelais #3	Relais de commande de ventilateur de radiateur #3	Relé de control del relé del radiador #3
*C54/BLK	Main relay	Hauptrelais	Relais principal	Relé principal
*C55/BLK	Compressor relay	Kompressorrelais	Relais de compresseur	Relé del compresor
*C56/BLK	Radiator fan control relay #1	Kühlergebläsesteuerrelais #1	Relais de commande de ventilateur de radiateur #1	Relé de control del relé del radiador #1
*C57/BLK	Radiator fan control relay #2	Kühlergebläsesteuerrelais #2	Relais de commande de ventilateur de radiateur #2	Relé de control del relé del radiador #2
*C58/BLK	Individual circuit fuse box No.1	Einzelschaltkreissicherungskasten Nr.1	Boîte à fusibles de circuit individuel n°1	Caja de fusibles del circuito individual Nº1
*C59/-	Starting motor	Anlasser	Moteur de depart	Motor de arranque
*C82/GRY	Main harness (To *E181)	Hauptkabelbaum (ZUM *E181)	Faisceau de fils électriques principal (AU *E181)	Mazo de cables principal (AL *E181)
*C83/BLK	Glow controller	Flammwächter	Régulateur de préchauffage	Controlador de incandescencia
*C84/BLK	Main harness (To *E167)	Hauptkabelbaum (ZUM *E167)	Faisceau de fils électriques principal (AU *E167)	Mazo de cables principal (AL *E167)
*C85/GRY	Main harness (To *E168)	Hauptkabelbaum (ZUM *E168)	Faisceau de fils électriques principal (AU *E168)	Mazo de cables principal (AL *E168)
*C86/-	Weld splice	Kabelspleiße	Epissure soudée	Empalme soldado
*C87/BLK	Main fuse box	Hauptsicherung	Fusible principal	Fusible principal
*C88/GRY	Individual circuit fuse box No.1	Einzelschaltkreissicherungskasten Nr.1	Boîte à fusibles de circuit individuel n°1	Caja de fusibles del circuito individual Nº1

	Engine harness	Motorkabelbaum	Faisceau de fils électriques de moteur	Mazo de cabled del motor
*C89/GRY	Main harness (To *E176)	Hauptkabelbaum (ZUM *E176)	Faisceau de fils électriques principal (AU *E176)	Mazo de cables principal (AL *E176)
*C90/BLK	CMP sensor	CMP-sensor	Détecteur CMP	Sensor de CMP
*C91/BLK	Rail pressure sensor	Common-Rail-Drucksensor	Capteur de pression de rail	Sensor de presión del riel
*C93/BLK	Thermo amplifier relay	Temperatur-Meßkerzenverstärker-Relais	Relais d'ampli de bougie thermique	Relé de amplificador térmico
*C94/BLK	ECT sensor	ECT-sensor	Détecteur ECT	Sensor de ECT

E: Main harness, Front fog light wire
E: Hauptkabelbaum, Leitung zu vorderen Nebelscheinwerfern
E: Faisceau de fils électriques principal, Câble d'antibrouillard avant
E: Mazo de cables principal, Cable del faro antiniebla delantero

Petrol

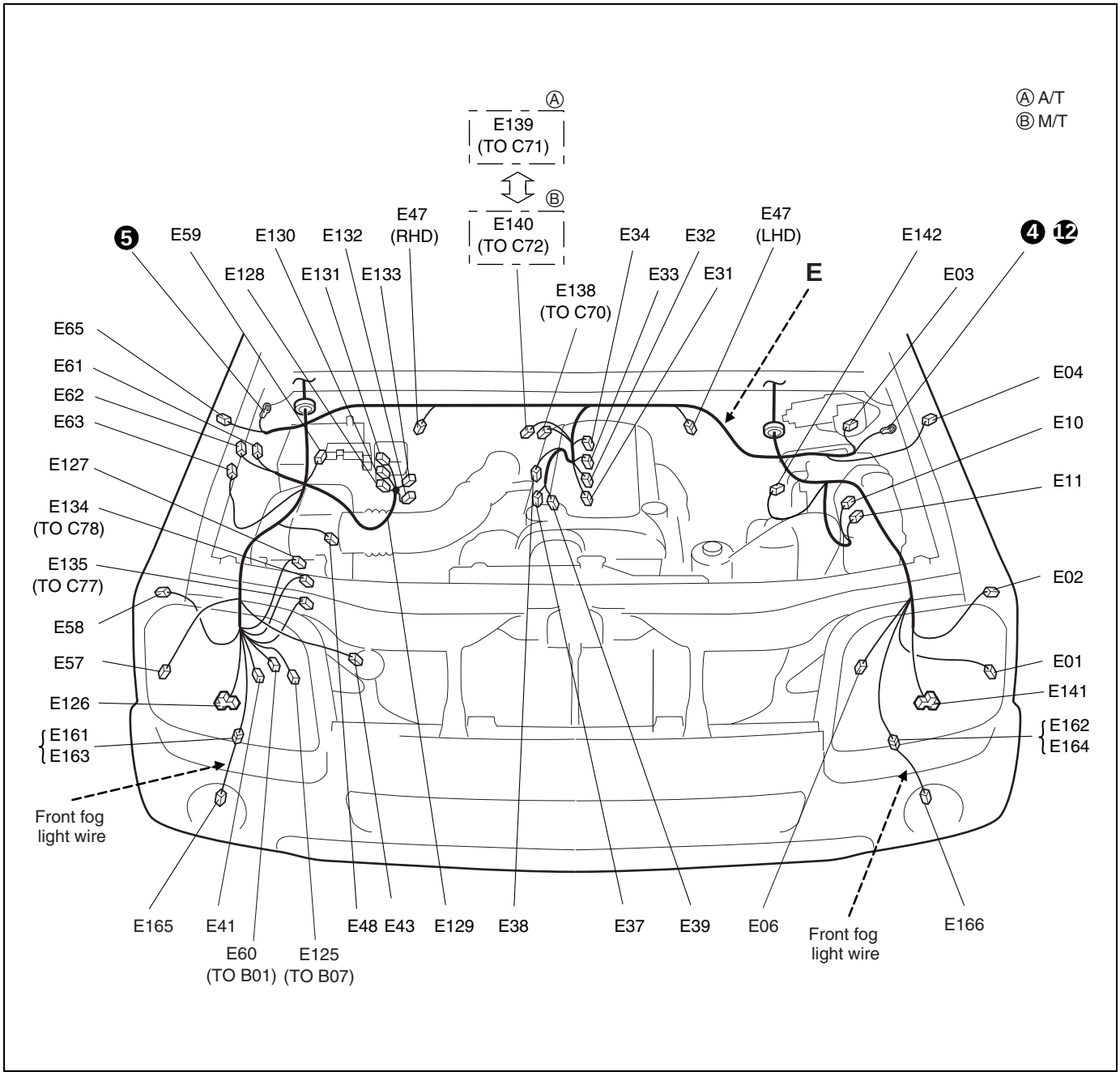

No./Color	Connective position	Anschlussposition	Position de connexion	Posición de conexión
	Main harness	Hauptkabelbaum	Faisceau de fils électri-ques principal	Mazo de cables principal
E01/N	Front position light (L)	Vordere parkleuc-hte (L)	Feu de position avant (G)	Luz de posición frontal (IZQ.)
E02/GRY	Front turn signal light (L)	Frontblinkleuchte (L)	Clignotant avant (G)	Luz de la señal de giro frontal (IZQ.)
E03/BLK	Windshield wiper motor	Windschutzscheiben-Wischermotor	Moteur d'essuie-glace de parebrise	Motor del limpiaparabri-sas
E04/N	Side turn signal light (L)	Seitenblnkleuchte (L)	Clignotant lateral (G)	Luz de la señal de giro lateal (IZQ.)
E06/BLK	Head light beam leveling actuator (L)	Scheinwerferstrahl-nivel-lierstellglied (L)	Commande de réglage du faisceau de phare (G)	Actuador de nivelación del haz de luz de los faros (IZQ.)

No./Color	Connective position	Anschlussposition	Position de connexion	Posición de conexión
	Main harness	Hauptkabelbaum	Faisceau de fils électriques principal	Mazo de cables principal
E10/N	Windshield (Screen) washer motor	Windschutzscheiben-Waschanlagenmotor	Moteur de lave-glace de parebrise	Motor del lavaparabrisas
E11/GRN	Rear washer motor	Heckscheiben-waschermotor	Moteur de lave-glace arrière	Motor del lavador trasero
E31/GRY	Injector #1	Einspritzdüse #1	Injecteur #1	Inyector #1
E32/GRY	Injector #2	Einspritzdüse #2	Injecteur #2	Inyector #2
E33/GRY	Injector #3	Einspritzdüse #3	Injecteur #3	Inyector #3
E34/GRY	Injector #4	Einspritzdüse #4	Injecteur #4	Inyector #4
E37/BLK	EVAP canister purge valve	EVAP spülluft ventil	Clapet de purge cartouche d'EVAP	Válvula de purga del recipiente EVAP
E38/BLK	Throttle position sensor	Drosselklappenöffnungssensor	Détecteur de position du papillon	Sensor de posición del acelerador
E39/GRY	IAC valve	IAC-ventil	Valve IAC	Válvula IAC
E41/BLK	Head light beam leveling actuator (R)	Scheinwerferstrahl-nivellierstellglied (R)	Commande de réglage du faisceau de phare (D)	Actuador de nivelación del haz de luz de los faros (DER.)
E43/BLK	Horn	Hupe	Avertisseur	Bocina
E47/N	Brake fluid level switch	Bremsflüssigkeitsstandschalter	Contacteur de niveau de liquide de frein	Interruptor de nivel de fluido de frenos
E48/BLK	IAT sensor	IAT-sensor	Détecteur IAT	Sensor de IAT
E57/N	Front position light (R)	Vordere parkleuc-hte (R)	Feu de position avant (D)	Luz de posición frontal (DER.)
E58/GRY	Front turn signal light (R)	Frontblinkleuchte (R)	Clignotant avant (D)	Luz de la señal de giro frontal (DER.)
E59/N	Front wheel speed sensor	Raddrehzahlsensor	Capteur de vitesse de la roue	Sensor de velocidad de las ruedas
E60/N	A/C harness (To B01)	Klimaanlagen-kabelbaum (ZUM B01)	Harnais C/A (AU B01)	Cableado preformado de A/C (AL B01)
E61/RED	4WD VSV	4WD VSV	VSV 4 roues motrices	VSV de 4WD
E62/GRY	2WD VSV	2WD VSV	VSV 2 roues motrices	VSV de 2WD
E63/N	Vacuum switch	Unterdruckschalter	Interrupteur d' aspiration	Interruptor de vacio
E65/N	Side turn signal light (R)	Seitenblinkleuchte (R)	Clignotant lateral (D)	Luz de la señal de giro lateal (DER.)
E125/N	A/C harness (To B07)	Klimaanlagen-kabelbaum (ZUM B07)	Harnais C/A (AU B07)	Cableado preformado de A/C (AL B07)
E126/BLK	Head light (R)	Scheinwerf-erlicht (R)	Phare (D)	Faro (DER.)
E127/BLK	MAF sensor	MAF-sensor	Détecteur MAF	Sensor de MAF
E128/N	Individual circuit fuse box No.1	Einzelschaltkreissicherungskasten Nr.1	Boîte à fusibles de circuit individuel n°1	Caja de fusibles del circuito individual Nº1
E129/-	Weld splice	Kabelspleiße	Epissure soudée	Empalme soldado
E130/N	Main relay and fuel pump relay	Hauptrelais und Kraftstoff pumpenrelais	Relais principal et relais de pompe à carburant	Relé principal y relé de la bomba de combustible
E131/N	Starting motor relay	Starterrelais	Relais de moteur de démarrage	relé del motor de arranque
E132/N	Blower motor relay and front fog relay	Heizungsrelais und Nebelleuchten relais	Relais de chauffage et relais d'antibroillard avant	Relé del arrancador y relé antiniebla frontal
E133/N	Supplementary fuse box	Zusatzsicherungskasten	Boîte à fusibles supplémentaires	Caja de fusibles suplementario
E134/N	Engine harness (To C78)	Motorkabelbaum (ZUM C78)	Faisceau de fils électriques de moteur (AU C78)	Mazo de cables del motor (AL C78)
E135/N	Engine harness (To C77)	Motorkabelbaum (ZUM C77)	Faisceau de fils électriques de moteur (AU C77)	Mazo de cables del motor (AL C77)
E138/BLK	Engine harness (To C70)	Motorkabelbaum (ZUM C70)	Faisceau de fils électriques de moteur (AU C70)	Mazo de cables del motor (AL C70)
E139/BLK (A/T)	Engine harness (To C71)	Motorkabelbaum (ZUM C71)	Faisceau de fils électriques de moteur (AU C71)	Mazo de cables del motor (AL C71)
E140/GRY (M/T)	Engine harness (To C72)	Motorkabelbaum (ZUM C72)	Faisceau de fils électriques de moteur (AU C72)	Mazo de cables del motor (AL C72)
E141/BLK	Head light (L)	Scheinwerf-erlicht (L)	Phare (G)	Faro (IZQ.)

No./Color	Connective position	Anschlussposition	Position de connexion	Posición de conexión
	Main harness	Hauptkabelbaum	Faisceau de fils électri-ques principal	Mazo de cables principal
E142/BLK	ABS control module	ABS-steuermodul	Module de commande de l'ABS	Módulo de control del ABS
E161/N	Front fog light wire (R) (TO E163)	Leitung zu vorderen Nebelscheinwerfern (R) (ZUM E163)	Câble d'antibrouillard avant (D) (AU E163)	Cable del faro antiniebla delantero (DER.) (AL E163)
E162/N	Front fog light wire (L) (TO E164)	Leitung zu vorderen Nebelscheinwerfern (L) (ZUM E164)	Câble d'antibrouillard avant (G) (AU E164)	Cable del faro antiniebla delantero (IZQ.) (AL E164)
	Front fog light wire	Leitung zu vorderen Nebelscheinwerfern	Câble d'antibrouillard avant	Cable del faro antiniebla delantero
E163/N	Main Harness (To E161)	Hauptkabelbaum (ZUM E161)	Faisceau de fils électri-ques principal (AU E161)	Mazo de cables principal (AL E161)
E164/N	Main Harness (To E162)	Hauptkabelbaum (ZUM E162)	Faisceau de fils électri-ques principal (AU E162)	Mazo de cables principal (AL E162)
E165/BLK	Front fog light (R)	Nebelscheinwerfer (R)	Anti-brouillard avant (D)	Luz de neblina delantera (DER.)
E166/BLK	Front fog light (L)	Vordere nebelleuchten (L)	Feu de d' antibroillard (G)	Antiniebla frontal (IZQ.)

E: Main harness, Thermo plug wire, Washer motor wire, Front fog light wire
E: Hauptkabelbaum, Temperatur-Meßkerzenleiter, Waschermotorleitung, Leitung zu vorderen Nebelscheinwerfern
E: Faisceau de fils électriques principal, Conducteur de bougie thermique, Câblage de moteur de lave-glace, Câble d'antibrouillard avant
E: Mazo de cables principal, Hilo de la clavija térmica, Cable del motor del lavador, Cable del faro antiniebla delantero

Diesel

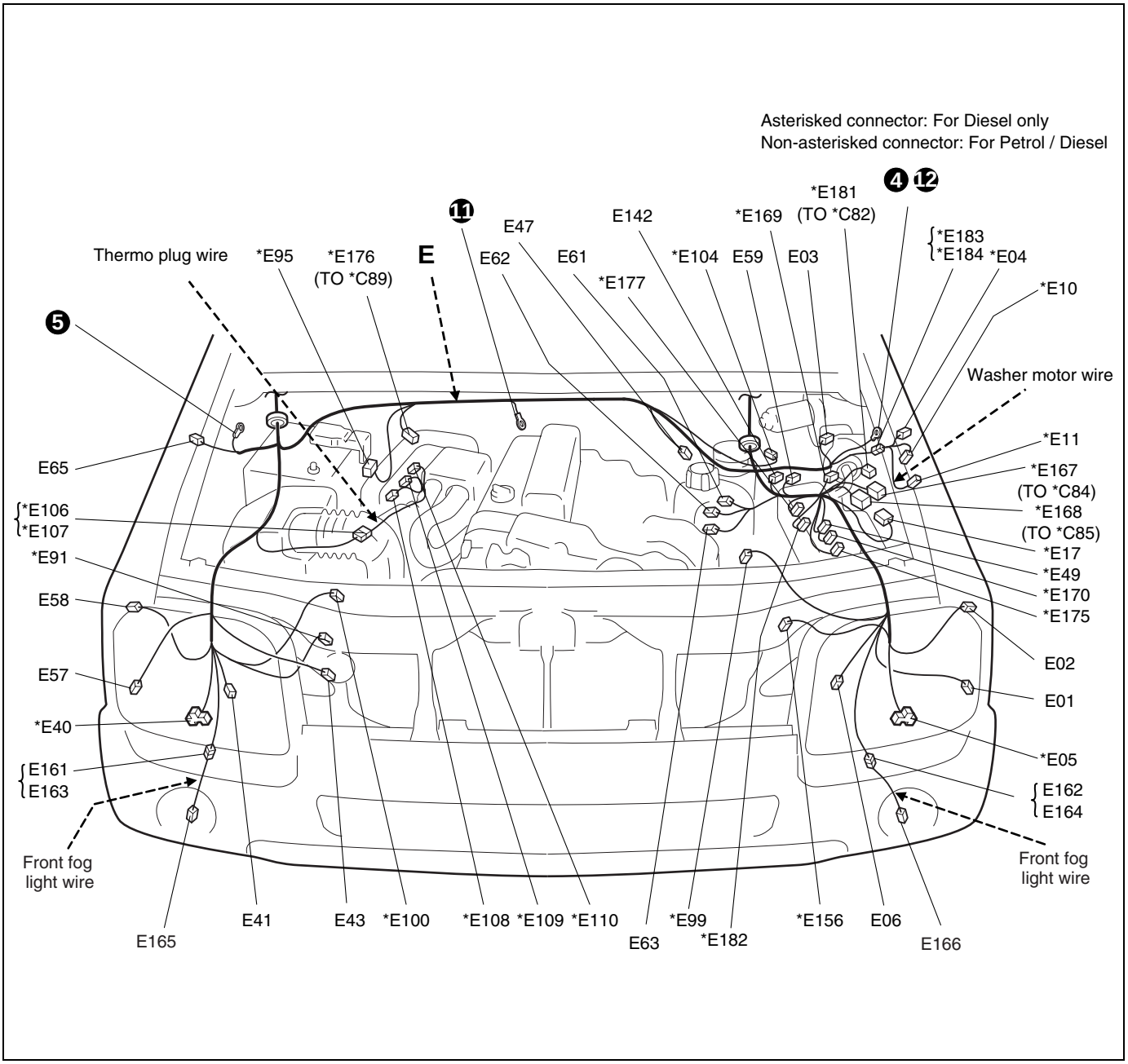

No./Color	Connective position	Anschlussposition	Position de connexion	Posición de conexión
	Main harness	Hauptkabelbaum	Faisceau de fils électriques principal	Mazo de cables principal
E01/N	Front position light (L)	Vordere parkleuc-hte (L)	Feu de position avant (G)	Luz de posición frontal (IZQ.)
E02/GRY	Front turn signal light (L)	Frontblinkleuchte (L)	Clignotant avant (G)	Luz de la señal de giro frontal (IZQ.)
E03/N	Windshield wiper motor	Windschutzscheiben-Wischermotor	Moteur d'essuie-glace de parebrise	Motor del limpiaparabrisas
*E05/BLK	Head light (L)	Scheinwerf-erlicht (L)	Phare (G)	Faro (IZQ.)
E06/BLK	Head light beam leveling actuator (L)	Scheinwerferstrahl-nivellierstellglied (L)	Commande de réglage du faisceau de phare (G)	Actuador de nivelación del haz de luz de los faros (IZQ.)
*E17/BLK	ECM			

No./Color	Connective position	Anschlussposition	Position de connexion	Posición de conexión
	Main harness	Hauptkabelbaum	Faisceau de fils électriques principal	Mazo de cables principal
E41/BLK	Head light beam leveling actuator (R)	Scheinwerferstrahl-nivellierstellglied (R)	Commande de réglage du faisceau de phare (D)	Actuador de nivelación del haz de luz de los faros (DER.)
E43/BLK	Horn	Hupe	Avertisseur	Bocina
E47/N	Brake fluid level switch	Bremsflüssigkeitsstandschalter	Contacteur de niveau de liquide de frein	Interruptor de nivel de fluido de frenos
*E49/N	Main fuse	Hauptsicherung	Fusible principal	Fusible principal
E57/N	Front position light (R)	Vordere parkleuc-hte (R)	Feu de position avant (D)	Luz de posición frontal (DER.)
E58/GRY	Front turn signal light (R)	Frontblinkleuchte (R)	Clignotant avant (D)	Luz de la señal de giro frontal (DER.)
*E59/BLK (IF EQPD)	Front wheel speed sensor	Raddrehzahlsensor	Capteur de vitesse de la roue	Sensor de velocidad de las ruedas
E61/RED	4WD VSV	4WD VSV	VSV 4 roues motrices	VSV de 4WD
E62/GRY	2WD VSV	2WD VSV	VSV 2 roues motrices	VSV de 2WD
E63/N	Vacuum switch	Unterdruckschalter	Interrupteur d' aspiration	Interruptor de vacio
E65/N	Side turn signal light (R)	Seitenblinkleuchte (R)	Clignotant lateral (D)	Luz de la señal de giro lateal (DER.)
*E91/GRY	Radiator fan motor	Kühlergebläse-motor	Moteur de ventilateur de radiateur	Motor del ventilador del radiador
*E95/BRN	Individual circuit fuse box No.1	Einzelschaltkreissicherungskasten Nr.1	Boîte à fusibles de circuit individuel n°1	Caja de fusibles del circuito individual Nº1
*E99/BLK	A/C compressor	Klimaanlagenkompressor	Compresseur A/C	Compresor del acondicionador de aire
*E100/N	A/C pressure sensor	Klimaanlagendrucksensor	Capteur de pression d'A/C	Sensor de presion de A/C
*E104/GRY	Brake vacuum sensor	Bremsunterdrucksensor	Capteur de vide de frein	Sensor de vacío del freno
*E107/N	Thermo plug wire (To *E106)	Temperatur-Meßkerzenleiter (ZUM *E106)	Conducteur de bougie thermique (AU *E106)	Hilo de la clavija térmica (AL *E106)
E142/BLK	ABS control module	ABS-steuermodul	Module de commande de l'ABS	Módulo de control del ABS
*E156/YEL	Forward sensor	Vorwärtssenor	Capteur avant	Sensor de avance
E161/N	Front fog light wire (R) (TO E163)	Leitung zu vorderen Nebelscheinwerfern (R) (ZUM E163)	Câble d'antibrouillard avant (D) (AU E163)	Cable del faro antiniebla delantero (DER.) (AL E163)
E162/N	Front fog light wire (L) (TO E164)	Leitung zu vorderen Nebelscheinwerfern (L) (ZUM E164)	Câble d'antibrouillard avant (G) (AU E164)	Cable del faro antiniebla delantero (IZQ.) (AL E164)
*E167/GRY	Engine harness (To *C84)	Motorkabelbaum (ZUM *C84)	Faisceau de fils électriques de moteur (AU *C84)	Mazo de cables del motor (AL *C84)
*E168/BLK	Engine harness (To *C85)	Motorkabelbaum (ZUM *C85)	Faisceau de fils électriques de moteur (AU *C85)	Mazo de cables del motor (AL *C85)
*E169/BLK	Blower motor relay and Starting motor relay	Heizungsrelais und Starterrelais	Relais de chauffage et relais de moteur de démarrage	Relé del arrancador y relé del motor de arranque
*E170/N	Main fuse box	Hauptsicherung	Fusible principal	Fusible principal
*E175/BRN	Main fuse box	Hauptsicherung	Fusible principal	Fusible principal
*E176/GRY	Engine harness (To *C89)	Motorkabelbaum (ZUM *C89)	Faisceau de fils électriques de moteur (AU *C89)	Mazo de cables del motor (AL *C89)
*E177/BRN	Main fuse box	Hauptsicherung	Fusible principal	Fusible principal
*E181/GRY	Engine harness (To *C82)	Motorkabelbaum (ZUM *C82)	Faisceau de fils électriques de moteur (AU *C82)	Mazo de cables del motor (AL *C82)
*E182/BLK	Supplementary fuse box	Zusatzsicherungskasten	Boîte à fusibles supplémentaires	Caja de fusibles suplementario

No./Color	Connective position	Anschlussposition	Position de connexion	Posición de conexión
	Main harness	Hauptkabelbaum	Faisceau de fils électriques principal	Mazo de cables principal
*E183/GRY	Washer motor wire (To *E184)	Waschermotorleitung (ZUM *E184)	Câblage de moteur de lave-glace (AU *E184)	Cable del motor del lavador (AL *E184)
	Thermo plug wire	Temperatur-Meßkerzenleiter	Conducteur de bougie thermique	Hilo de la clavija térmica
*E106/N	Main harness (To *E107)	Haupt-Kabelbaum (ZUM *E107)	Faisceau de câbles principal (AU *E107)	Cableado preformado principal (AL *E107)
*E108/N	Thermo plug #1	Temperatur-Meßkerze #1	Bougie thermique #1	Clavija térmica #1
*E109/N	Thermo plug #2	Temperatur-Meßkerze #2	Bougie thermique #2	Clavija térmica #2
*E110/N	Thermo plug #3	Temperatur-Meßkerze #3	Bougie thermique #3	Clavija térmica #3
	Washer motor wire	Waschermotorleitung	Câblage de moteur de lave-glace	Cable del motor del lavador
*E04/-	Side turn signal light (L)	Seitenblnkleuchte (L)	Clignotant lateral (G)	Luz de la señal de giro lateal (IZQ.)
*E10/N	Windshield washer motor	Waschermotor	Moteur de lave-glace	Motor del lavador del parabrisas
*E11/BLK	Rear washer motor	Heckscheiben-waschermotor	Moteur de lave-glace arrière	Motor del lavador trasero
*E184/-	Main harness (To *E183)	Hauptkabelbaum (ZUM *E183)	Faisceau de fils électriques principal (AU *E183)	Mazo de cables principal (AL *E183)
	Front fog light wire	Leitung zu vorderen Nebelscheinwerfern	Câble d'antibrouillard avant	Cable del faro antiniebla delantero
E163/N	Main Harness (To E161)	Hauptkabelbaum (ZUM E161)	Faisceau de fils électriques principal (AU E161)	Mazo de cables principal (AL E161)
E164/N	Main Harness (To E162)	Hauptkabelbaum (ZUM E162)	Faisceau de fils électriques principal (AU E162)	Mazo de cables principal (AL E162)
E165/BLK	Front fog light (R)	Nebelscheinwerfer (R)	Anti-brouillard avant (D)	Luz de neblina delantera (DER.)
E166/BLK	Front fog light (L)	Vordere nebelleuchten (L)	Feu de d' antibroillard (G)	Antiniebla frontal (IZQ.)

Instrument panel
Armaturenbrett
Panmeau d'instruments
Tablero de instrumentos

E: Main harness
E: Hauptkabelbaum
E: Faisceau de fils électriques principal
E: Mazo de cables principal

Petrol (RHD)

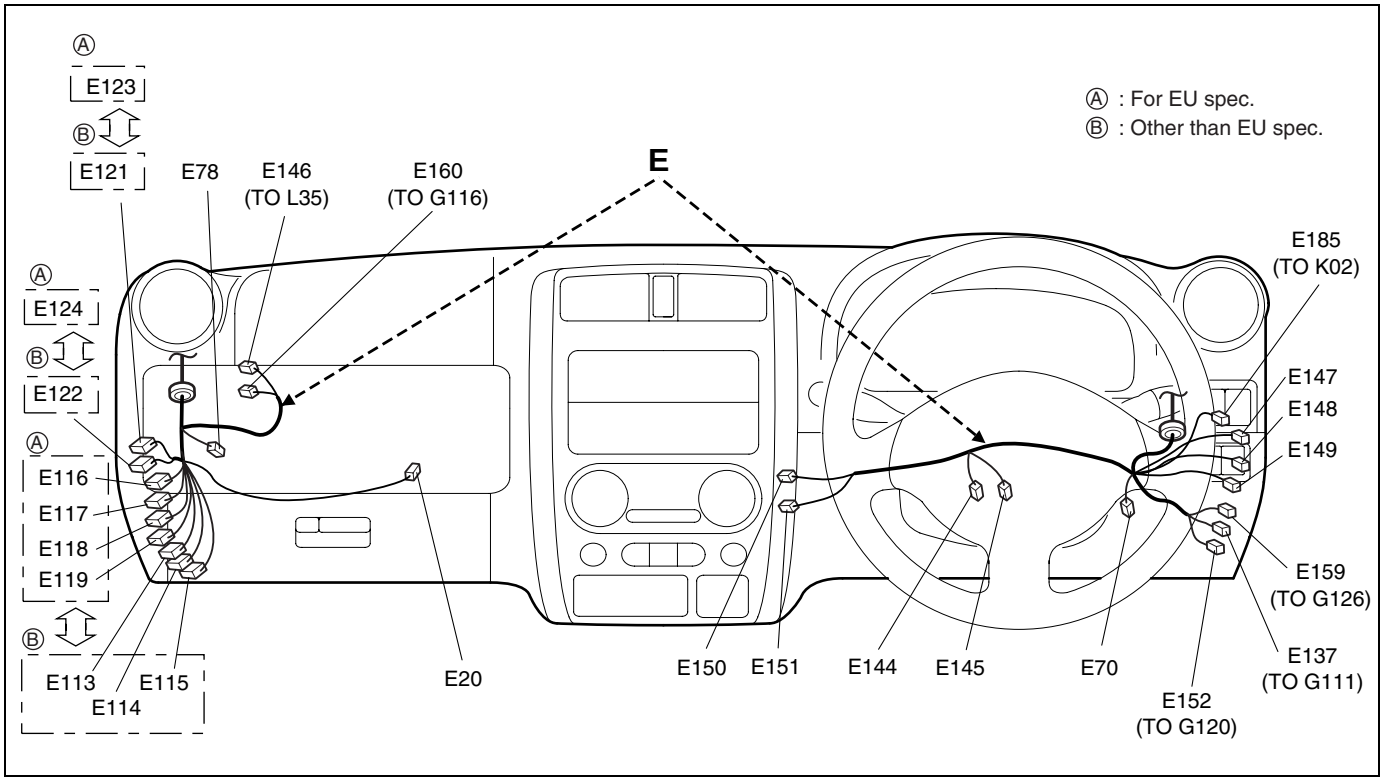

Petrol (LHD)

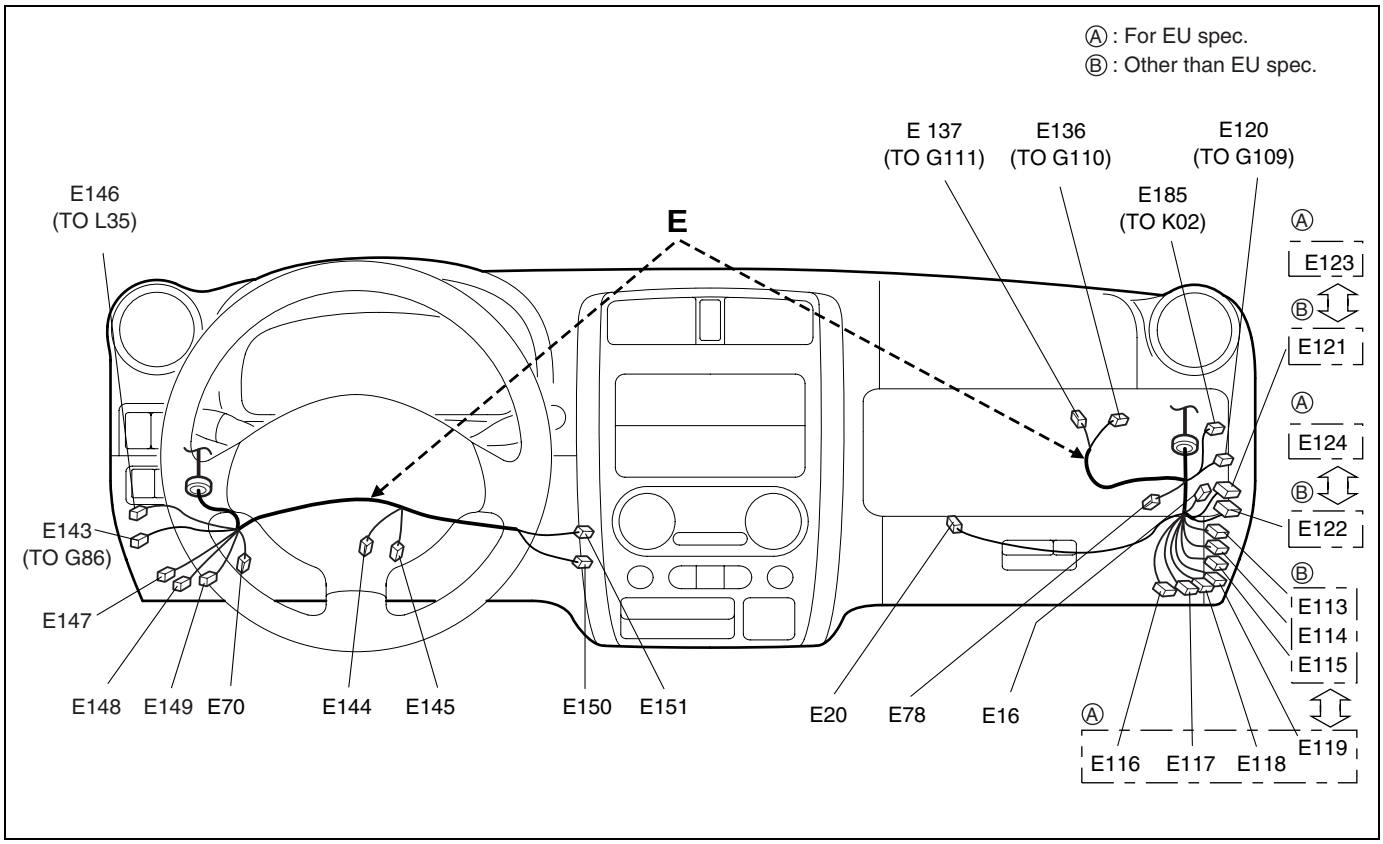

DIesel

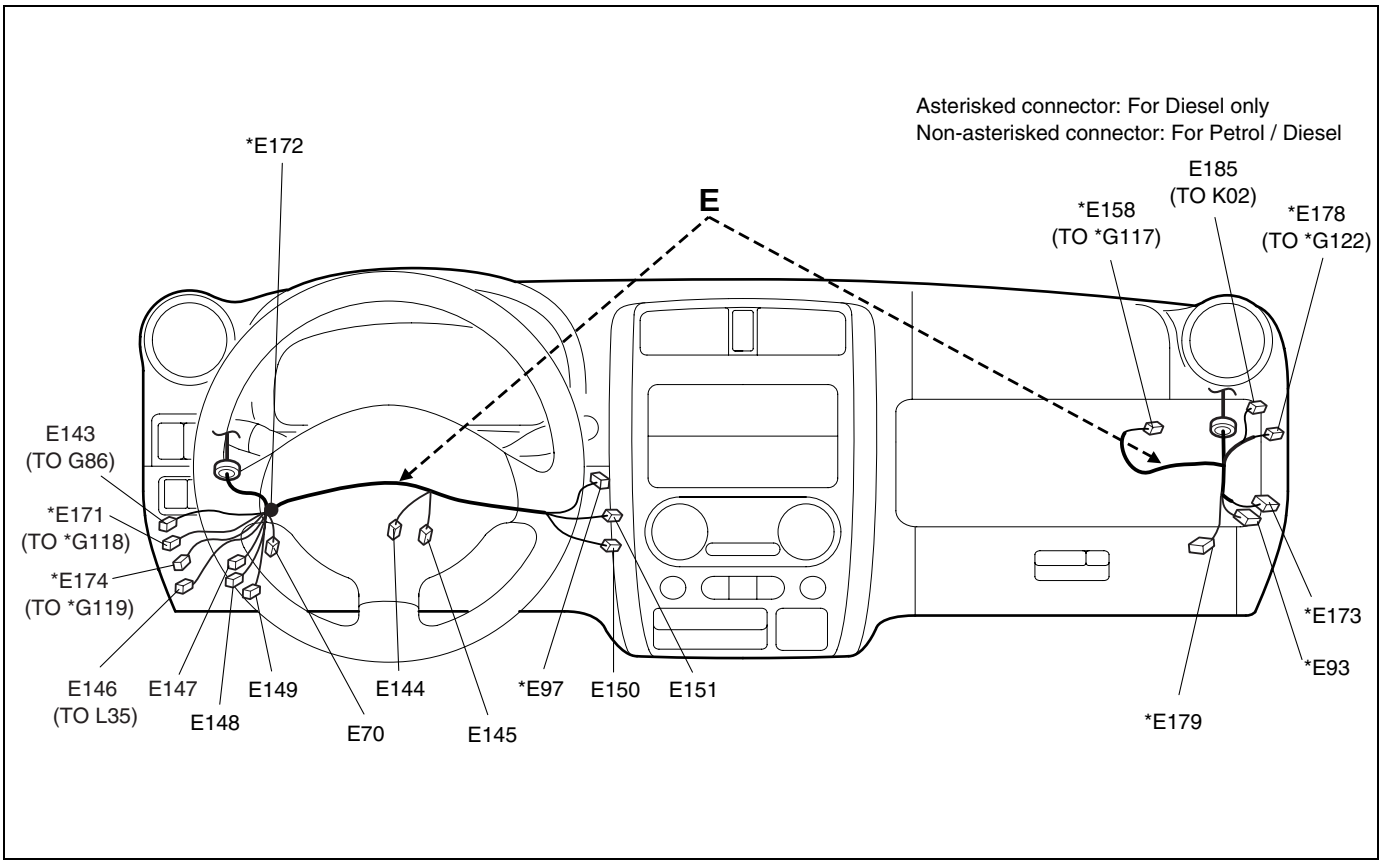

No./Color	Connective position	Anschlussposition	Position de connexion	Posición de conexión
	Main harness	Hauptkabelbaum	Faisceau de fils électriques principal	Mazo de cables principal
E16/N (IF EQPD)	CO adjuster	CO-einsteller	Dispositif de réglage de CO	Ajustador de CO
E20/N	Thermistor	Thermistor	Thermistance	Termistor
E70/BLU	Diagnosis connector (ABS)	Diagnosestecker (ABS)	Connecteur de diagnostic (ABS)	Conector de diagnosis (ABS)
E78/N	Diagnosis connector (ECM)	Diagnosestecker (ECM)	Connecteur de diagnostic (ECM)	Conector de diagnosis (ECM)
*E93/BLK	Thermo plug relay #1	Temperatur-Meßkerzen-relais #1	Relais de bougie thermique #1	Relé de clavija térmica #1
*E97/BLK	Acceleration pedal sensor	Fahrpedalsensor	Capteur de pédale d'accélérateur	Sensor del pedal del acelerador
E113/N	ECM			
E114/N	ECM			
E115/N	ECM			
E116/GRY	ECM			
E117/GRY	ECM			
E118/GRY	ECM			
E119/GRY	ECM			
E120/N (LHD)	Instrument panel harness (To G109)	Armaturenbrett-kabelbaum (ZUM G109)	Faisceau de fils électriques de planche de bord (AU G109)	Mazo de cables del tablero de instrumentos (AL G109)
E121/N	TCM			
E122/N	TCM			
E123/GRY	TCM			
E124/GRY	TCM			
E136/BLU (LHD)	Instrument panel harness (To G110)	Armaturenbrett-kabelbaum (ZUM G110)	Faisceau de fils électriques de planche de bord (AU G110)	Mazo de cables del tablero de instrumentos (AL G110)

No./Color	Connective position	Anschlussposition	Position de connexion	Posición de conexión
	Main harness	Hauptkabelbaum	Faisceau de fils électriques principal	Mazo de cables principal
E137/N	Instrument panel harness (To G111)	Armaturenbrett-kabelbaum (ZUM G111)	Faisceau de fils électriques de planche de bord (AU G111)	Mazo de cables del tablero de instrumentos (AL G111)
E143/N (LHD)	Instrument panel harness (To G86)	Armaturenbrett-kabelbaum (ZUM G86)	Faisceau de fils électriques de planche de bord (AU G86)	Mazo de cables del tablero de instrumentos (AL G86)
E144/N	Brake light switch	Bremslicht-schalter	Interrupteur de feux stop	Interruptor de la luz del freno
E145/N (M/T)	Clutch switch	Kupplungsschalter	Contacteur d´embrayage	Interruptor del embrague
E146/N	Floor harness (To L35)	Bodenwannen-kabelbaum (ZUM L35)	Faisceau de fils électriques de plancher (AU L35)	Mazo de cables del piso (AL L35)
E147/N	Transfer control module	Verteilergetriebe-Steuermodul	Module de commande de transfert	Módulo de control de transferencia
E148/N	Transfer control module	Verteilergetriebe-Steuermodul	Module de commande de transfert	Módulo de control de transferencia
E149/YEL	4WD controller	4WD-steuereinheit	Commande 4x4	Cotrolador de tracción en las cuatro ruedas
E150/N	Blower fan motor	Gebläsemotor	Moteur de ventilateur soufflant	Motor del ventilador soplador
E151/BLK	Heater resistor	Heizungswiderstand	Resistance de chauffage	Resistor del calefactor
E152/N (RHD)	Instrument panel harness (To G120)	Armaturenbrett-kabelbaum (ZUM G120)	Faisceau de fils électriques de planche de bord (AU G120)	Mazo de cables del tablero de instrumentos (AL G120)
*E158/YEL	Instrument panel harness (To *G117)	Armaturenbrett-kabelbaum (ZUM *G117)	Faisceau de fils électriques de planche de bord (AU *G117)	Mazo de cables del tablero de instrumentos (AL *G117)
E159/BLU (RHD)	Instrument panel harness (To G126)	Armaturenbrett-kabelbaum (ZUM G126)	Faisceau de fils électriques de planche de bord (AU G126)	Mazo de cables del tablero de instrumentos (AL G126)
E160/N (RHD)	Instrument panel harness (To G116)	Armaturenbrett-kabelbaum (ZUM G116)	Faisceau de fils électriques de planche de bord (AU G116)	Mazo de cables del tablero de instrumentos (AL G116)
*E171/BLU	Instrument panel harness (To *G118)	Armaturenbrett-kabelbaum (ZUM *G118)	Faisceau de fils électriques de planche de bord (AU *G118)	Mazo de cables del tablero de instrumentos (AL *G118)
*E172/-	Weld splice	Kabelspleiße	Epissure soudée	Empalme soldado
*E173/N	Thermo plug relay #2	Temperatur-Meßkerzenrelais #2	Relais de bougie thermique #2	Relé de clavija térmica #2
*E174/N	Instrument panel harness (To *G119)	Armaturenbrett-kabelbaum (ZUM *G119)	Faisceau de fils électriques de planche de bord (AU *G119)	Mazo de cables del tablero de instrumentos (AL *G119)
*E178/N	Instrument panel harness (To *G122)	Armaturenbrett-kabelbaum (ZUM *G122)	Faisceau de fils électriques de planche de bord (AU *G122)	Mazo de cables del tablero de instrumentos (AL *G122)
*E179/N	Thermo amplifier	Temperatur-Meßkerzenverstärker	Ampli de bougie thermique	Amplificador térmico
E185/N	Dome light wire (To K02)	Innenraumleuchtenkabel (ZUM K02)	Fil d'éclairage de d'me (AU K02)	Cable de la luz de domo (AL K02)

G: Instrument panel harness
G: Armaturenbrett-kabelbaum
G: Faisceau de fils électriques de planche de bord
G: Mazo de cables del tablero de instrumentos

Petrol (LHD)

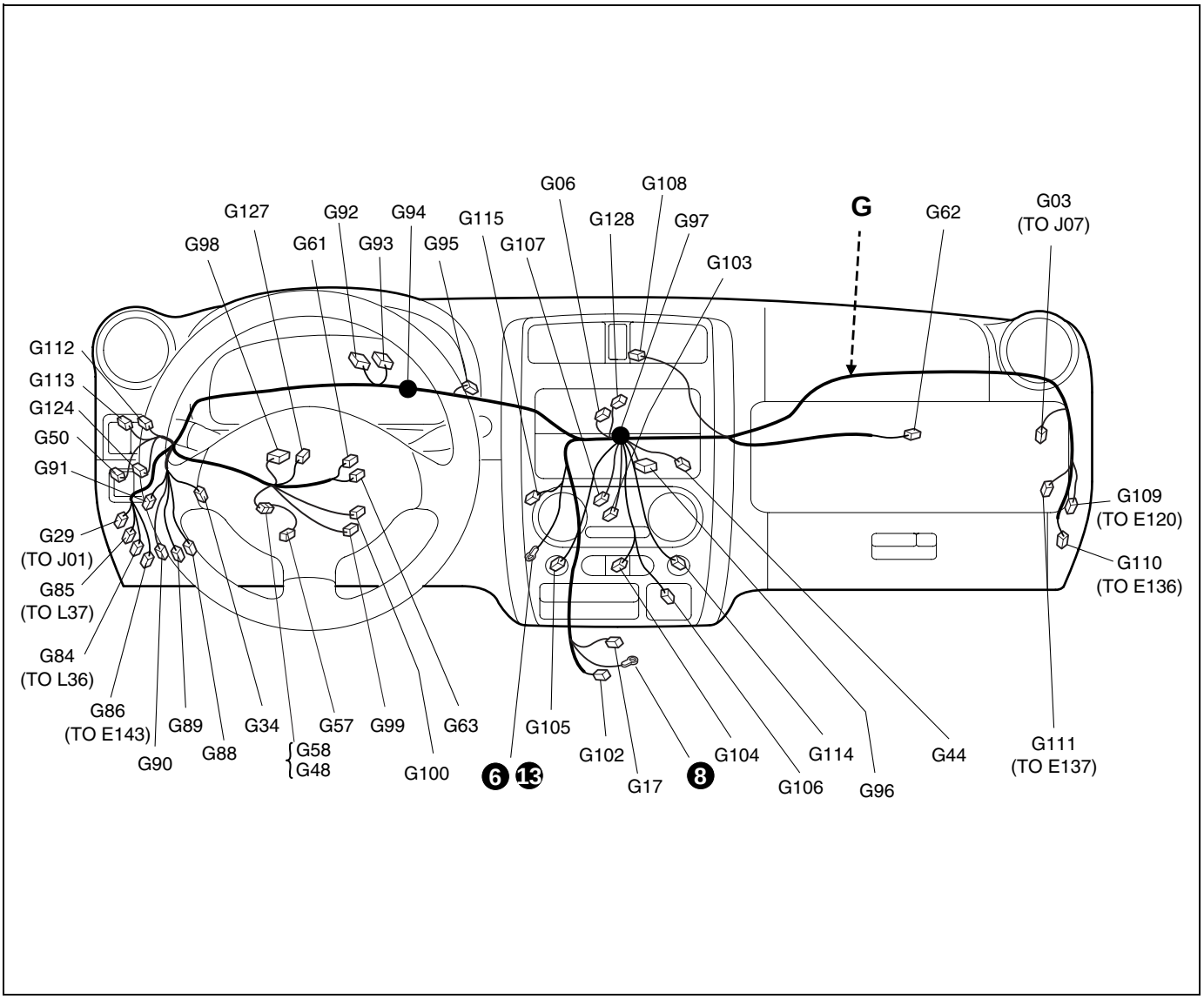

No./Color	Connective position	Anschlussposition	Position de connexion	Posición de conexión
	Instrument panel harness	Armaturenbrett-kabelbaum	Faisceau de fils électriques de planche de bord	Mazo de cables del tablero de instrumentos
G03/N	Power window sub wire (To J07)	Fensterheber nebenkabel (ZUM J07)	Fil auxiliaire de lève-glace électrique (AU J07)	Sub-cable de ventanilla electrica (AL J07)
G06/BLK	Diode #1	Diode #1	Diode #1	Diodo #1
G17/N	Shift solenoid	Schaltmagnet	Solénoïde de sélection	Solenoide de cambios
G29/N	Power window sub wire (To J01)	Fensterheber nebenkabel (ZUM J01)	Fil auxiliaire de lève-glace électrique (AU J01)	Sub-cable de ventanilla electrica (AL J01)
G34/N	Turn signal relay	Blinkerrelais	Relais de clignotant	Relé de la señal de giro
G44/N (IF EQPD)	Clock	Uhr	Horloge	Reloj
G48/N	Control module (To G58)	Steuermodul (ZUM G58)	Module de commande (AU G58)	Modulo de control (AL G58)
G50/BLK	Headlight leveling switch	Scheinwerfer-justierschalter	Commutateur de reglage de phare	Interruptor de nivelación de los faros
G57/N	ICM			
G58/N	Immobilizer controller (To G48)	Wegfahrsperren-steuergerät (ZUM G48)	Contr'leur d'immobilisateur (AU G48)	Control del inmovilizador (AL G48)

No./Color	Connective position	Anschlussposition	Position de connexion	Posición de conexión
	Instrument panel harness	Armaturenbrett-kabelbaum	Faisceau de fils électriques de planche de bord	Mazo de cables del tablero de instrumentos
G61/YEL	Driver inflator	Gasgenerator (Fahrerseite)	Gazogène côté conducteur	Inflador del lado del conductor
G62/YEL	Passenger inflator	Beifahrer-inflator	Gazogene passager	Inflador del pasajero
G63/N	Diagnosis connector	Diagnosestecker	Connecteur de diagnostic	Conector de diagnosis
G84/N	Floor harness (To L36)	Bodenwannen-kabelbaum (ZUM L36)	Faisceau de fils électriques de plancher (AU L36)	Mazo de cables del piso (AL L36)
G85/YEL	Floor harness (To L37)	Bodenwannen-kabelbaum (ZUM L37)	Faisceau de fils électriques de plancher (AU L37)	Mazo de cables del piso (AL L37)
G86/N (LHD)	Main harness (To E143)	Hauptkabelbaum (ZUM E143)	Faisceau de fils électriques principal (AU E143)	Mazo de cables principal (AL E143)
G88/BLK	Horn relay and seat heater relay	Hupenrelais und Sitzheizungsrelais	Relais d'avertisseur et relais de siège chauffant	Relé de la bocina y relé del calentador de asiento
G89/N	Rear wiper relay	Heckscheibenwischerrelais	Relais d'essuie-glace arriére	Rele del limpiador trasero
G90/BLK (IF EQPD)	Rear defogger relay and mirror heater relay and front fog relay	Relais der Heckscheibenheizung und Relais der Spiegelbeheizung und Relais der vorderen Nebelscheinwerfer	Relais de désembueur arrière, relais de réchauffeur de rétroviseur et relais d'antibrouillard avant	Relé del desempañador trasero, relé del calentador del espejo, y relé del faro antiniebla trasero
G91/BLK	DLC			
G92/BLU	Combination meter	Kombinationsinstrument	Compteur mixte	Medidor de combinación
G93/GRN	Combination meter	Kombinationsinstrument	Compteur mixte	Medidor de combinación
G94/-	Weld splice	Kabelspleiße	Epissure soudée	Empalme soldado
G95/BLK	J/C			
G96/BLU	Audio system	Audio-Anlage	Systèm audio	Sistema de audio
G97/-	Weld splice	Kabelspleiße	Epissure soudée	Empalme soldado
G98/N	Combination switch	Kombinationsschalter (Lichtschalter)	Commutateur combine (Commutateur de feu)	Interruptor de combinación (Interruptor de las luces)
G99/N	IG switch	Zündschloss	Contacteur d'allumage	Interruptor de encendido
G100/N	Main switch (Key switch)	Hauptschalter (Schlüsselschalter)	Contacteur principal (Contacteur à clé)	Interruptor principal (Interruptor de llave)
G102/YEL	A/B SDM			
G103/N	A/C switch	Klimaanlagen-schalter	Commutateur A/C	Interruptor del acondicionador de aire
G104/GRN	4WD/2WD switches	4WD/2WD-Schalter	Contacteurs 4WD/2WD	Interruptores de 4WD/2WD
G105/GRN (With mirror heater)	Rear defogger switch	Schalter für heckscheibenentfeuchter	Interrupteur de désembueur arrière	Interruptor del desempañador trasero
G105/BLK (Without mirror heater)				
G106/N	Cigar lighter	Zigarette-nanzünder	Allume-cigares	Encendedor de cigarrillos
G107/N	A/C switch	Klimaanlagen-schalter	Commutateur A/C	Interruptor del acondicionador de aire
G108/N	Hazard switch	Warnblinkerschalter	Commutateur de feu de detresse	Interruptor de peligro
G109/N	Main harness (To E120)	Hauptkabelbaum (ZUM E120)	Faisceau de fils électriques principal (AU E120)	Mazo de cables principal (AL E120)
G110/BLU	Main harness (To E136)	Hauptkabelbaum (ZUM E136)	Faisceau de fils électriques principal (AU E136)	Mazo de cables principal (AL E136)
G111/N (A/T)	Main harness (To E137)	Hauptkabelbaum (ZUM E137)	Faisceau de fils électriques principal (AU E137)	Mazo de cables principal (AL E137)
G112/BRN	Front fog light switch	Nebelscheinwerferschalter	Interrupteur d'antibrouillard avant	Interruptor de luz de neblina delantera
G113/ORN	Rear fog light switch	Schalter für hecknebelleuchte	Interrupteur d'antibrouillard arriére	Interruptor de la luz antiniebla trasera

No./Color	Connective position	Anschlussposition	Position de connexion	Posición de conexión
	Instrument panel harness	Armaturenbrett-kabelbaum	Faisceau de fils électriques de planche de bord	Mazo de cables del tablero de instrumentos
G114/GRY	Seat heater switch	Sitzheizungsschalter	Interrupteur du chauffe-sieges	Interruptor de calefaccion del asiento
G115/GRY	Door lock controller	Steuereinheit für türverriegelung	Commande de verrouillage des portes	Commande de verrouillage bloqueo de las puertas
G124/N	Power mirror switch	Spiegelschalter	Interrupteur de rétroviseurs	Interruptor de los retrovisores
G127/BLK (IF EQPD)	Combination switch	Kombinationsschalter (Lichtschalter)	Commutateur combine (Commutateur de feu)	Interruptor de combinación (Interruptor de las luces)
G128/BLK	Diode #3	Diode #3	Diode #3	Diodo #3

Memo
Notizen
Note
Notas

G: Instrument panel harness
G: Armaturenbrett-kabelbaum
G: Faisceau de fils électriques de planche de bord
G: Mazo de cables del tablero de instrumentos

Petrol (RHD)

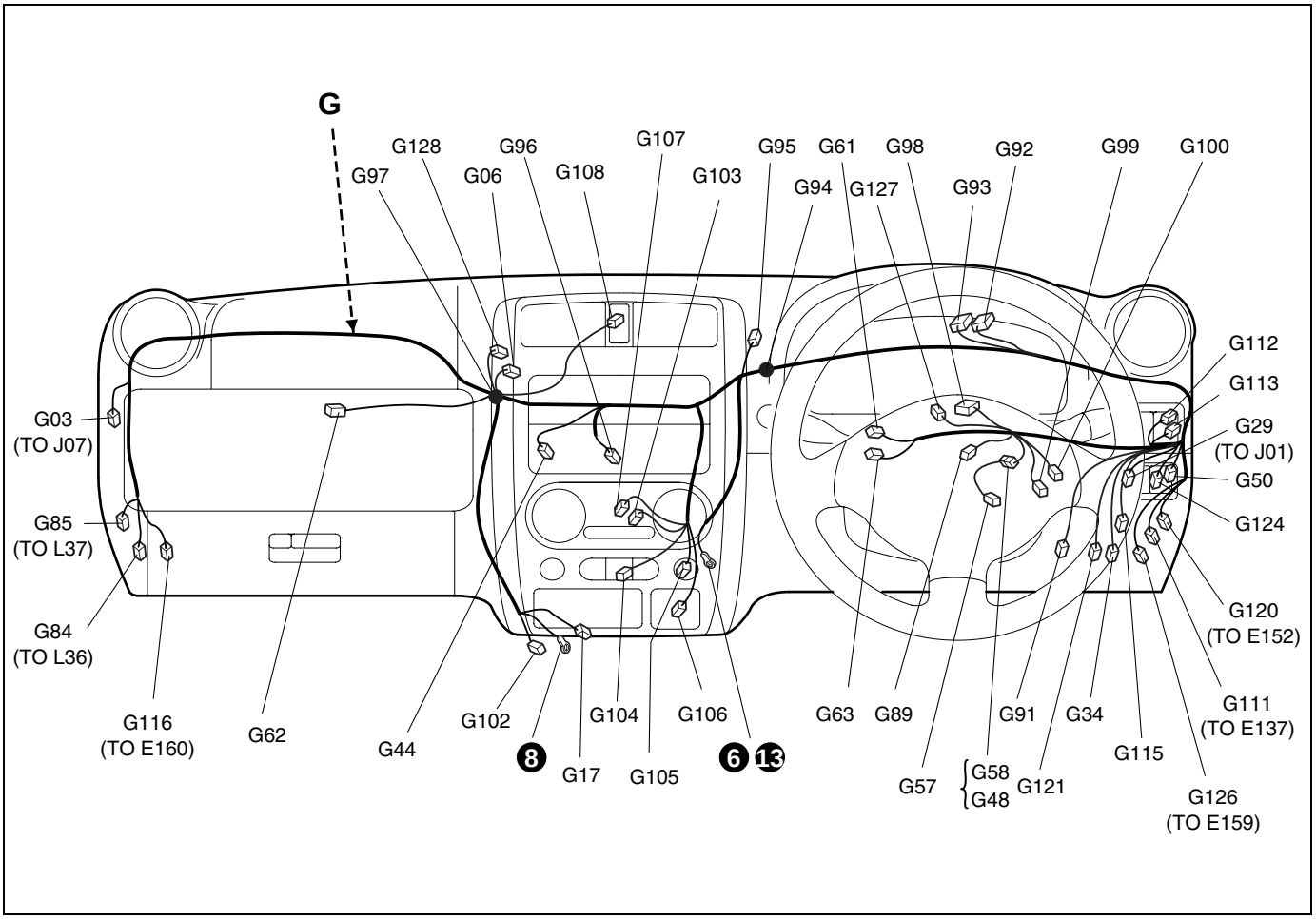

No./Color	Connective position	Anschlussposition	Position de connexion	Posición de conexión
	Instrument panel harness	Armaturenbrett-kabelbaum	Faisceau de fils électriques de planche de bord	Mazo de cables del tablero de instrumentos
G03/N	Power window sub wire (To J07)	Fensterheber nebenkabel (ZUM J07)	Fil auxiliaire de lève-glace électrique (AU J07)	Sub-cable de ventanilla electrica (AL J07)
G06/BLK	Diode #1	Diode #1	Diode #1	Diodo #1
G17/N	Shift solenoid	Schaltmagnet	Solénoïde de sélection	Solenoide de cambios
G29/N	Power window sub wire (To J01)	Fensterheber nebenkabel (ZUM J01)	Fil auxiliaire de lève-glace électrique (AU J01)	Sub-cable de ventanilla electrica (AL J01)
G34/N	Turn signal relay	Blinkerrelais	Relais de clignotant	Relé de la señal de giro
G44/N (IF EQPD)	Clock	Uhr	Horloge	Reloj
G48/N	Control module (To G58)	Steuermodul (ZUM G58)	Module de commande (AU G58)	Modulo de control (AL G58)
G50/BLK	Headlight leveling switch	Scheinwerfer-justierschalter	Commutateur de reglage de phare	Interruptor de nivelación de los faros
G57/N	ICM			
G58/N	Immobilizer controller (To G48)	Wegfahrsperren-steuergerät (ZUM G48)	Contr'leur d'immobilisateur (AU G48)	Control del inmovilizador (AL G48)
G61/YEL	Driver inflator	Gasgenerator (Fahrerseite)	Gazogène côté conducteur	Inflador del lado del conductor
G62/YEL	Passenger inflator	Beifahrer-inflator	Gazogene passager	Inflador del pasajero
G63/N	Diagnosis connector	Diagnosestecker	Connecteur de diagnostic	Conector de diagnosis
G84/N	Floor harness (To L36)	Bodenwannen-kabelbaum (ZUM L36)	Faisceau de fils électriques de plancher (AU L36)	Mazo de cables del piso (AL L36)

No./Color	Connective position	Anschlussposition	Position de connexion	Posición de conexión
	Instrument panel harness	Armaturenbrett-kabelbaum	Faisceau de fils électriques de planche de bord	Mazo de cables del tablero de instrumentos
G85/YEL	Floor harness (To L37)	Bodenwannen-kabelbaum (ZUM L37)	Faisceau de fils électriques de plancher (AU L37)	Mazo de cables del piso (AL L37)
G89/N	Rear wiper relay	Heckscheibenwischerrelais	Relais d'essuie-glace arriére	Rele del limpiador trasero
G91/BLK	DLC			
G92/BLU	Combination meter	Kombinationsinstrument	Compteur mixte	Medidor de combinación
G93/GRN	Combination meter	Kombinationsinstrument	Compteur mixte	Medidor de combinación
G94/-	Weld splice	Kabelspleiße	Epissure soudée	Empalme soldado
G95/BLK	J/C			
G96/BLU	Audio system	Audio-Anlage	Systèm audio	Sistema de audio
G97/-	Weld splice	Kabelspleiße	Epissure soudée	Empalme soldado
G98/N	Combination switch	Kombinationsschalter (Lichtschalter)	Commutateur combine (Commutateur de feu)	Interruptor de combinación (Interruptor de las luces)
G99/N	IG switch	Zündschloss	Contacteur d'allumage	Interruptor de encendido
G100/N	Main switch (Key switch)	Hauptschalter (Schlüsselschalter)	Contacteur principal (Contacteur à clé)	Interruptor principal (Interruptor de llave)
G102/YEL	A/B SDM			
G103/N	Blower fan motor switch	Gebläsemotorschalter	Interrupteur du moteur de ventilateur soufflant	Interruptor del motor del ventilador soplador
G104/GRN	4WD/2WD switches	4WD/2WD-Schalter	Contacteurs 4WD/2WD	Interruptores de 4WD/2WD
G105/BLK	Rear defogger switch	Schalter für heckscheibenentfeuchter	Interrupteur de désembueur arrière	Interruptor del desempañador trasero
G106/N	Cigar lighter	Zigarette-nanzünder	Allume-cigares	Encendedor de cigarrillos
G107/N	Blower fan motor switch	Gebläsemotorschalter	Interrupteur du moteur de ventilateur soufflant	Interruptor del motor del ventilador soplador
G108/N	Hazard switch	Warnblinkerschalter	Commutateur de feu de detresse	Interruptor de peligro
G111/N	Main harness (To E137)	Hauptkabelbaum (ZUM E137)	Faisceau de fils électriques principal (AU E137)	Mazo de cables principal (AL E137)
G112/BRN	Front fog light switch	Nebelscheinwerferschalter	Interrupteur d'anti-brouillard avant	Interruptor de luz de neblina delantera
G113/ORN	Rear fog light switch	Schalter für hecknebelleuchte	Interrupteur d'anti-brouillard arriére	Interruptor de la luz antiniebla trasera
G115/GRY	Door lock controller	Steuereinheit für türverriegelung	Commande de verrouillage des portes	Commande de verrouillage bloqueo de las puertas
G116/N	Main harness (To E160)	Hauptkabelbaum (ZUM E160)	Faisceau de fils électriques principal (AU E160)	Mazo de cables principal (AL E160)
G121/BLK	Rear defogger relay ,mirror heater relay and horn relay	Relais der Heckscheibenheizung und Relais der Spiegelbeheizung und Hupenrelais	Relais de désembueur arrière, relais de réchauffeur de rétroviseurt et relais d'avertisseur sonore	Relé del desempañador trasero, relé del calentador del espejo, y relé de la bocina
G120/N	Main harness (To E152)	Hauptkabelbaum (ZUM E152)	Faisceau de fils électriques principal (AU E152)	Mazo de cables principal (AL E152)
G124/N	Power mirror switch	Spiegelschalter	Interrupteur de rétroviseurs	Interruptor de los retrovisores
G126/BLU (RHD)	Main harness (To E159)	Hauptkabelbaum (ZUM E159)	Faisceau de fils électriques principal (AU E159)	Mazo de cables principal (AL E159)
G127/BLK (IF EQPD)	Combination switch	Kombinationsschalter (Lichtschalter)	Commutateur combine (Commutateur de feu)	Interruptor de combinación (Interruptor de las luces)
G128/BLK	Diode #3	Diode #3	Diode #3	Diodo #3

G: Instrument panel harness
G: Armaturenbrett-kabelbaum
G: Faisceau de fils électriques de planche de bord
G: Mazo de cables del tablero de instrumentos

Diesel

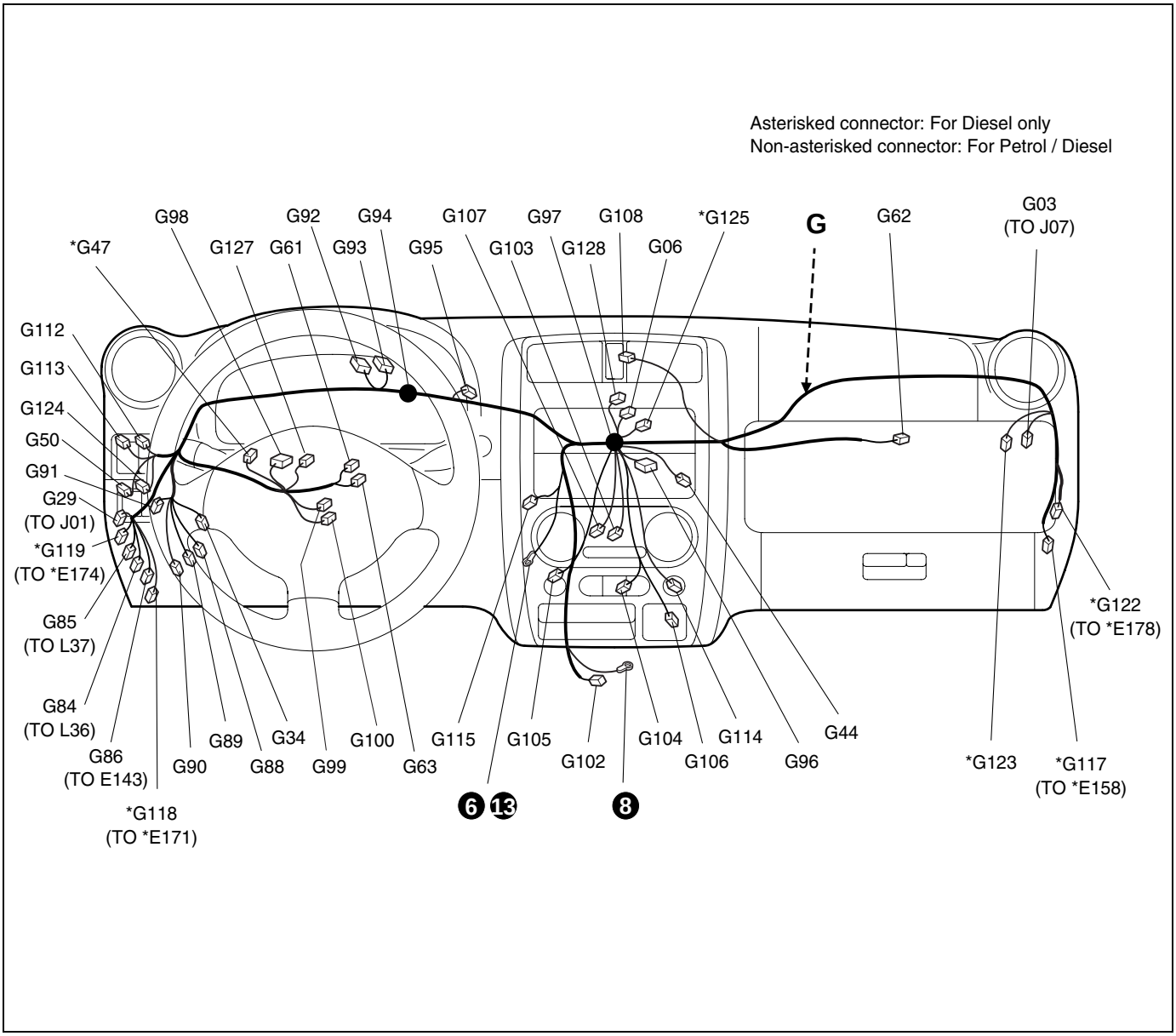

No./Color	Connective position	Anschlussposition	Position de connexion	Posición de conexión
	Instrument panel harness	Armaturenbrett-kabelbaum	Faisceau de fils électriques de planche de bord	Mazo de cables del tablero de instrumentos
G03/N	Power window sub wire (To J07)	Fensterheber nebenkabel (ZUM J07)	Fil auxiliaire de lève-glace électrique (AU J07)	Sub-cable de ventanilla electrica (AL J07)
G06/BLK	Diode #1	Diode #1	Diode #1	Diodo #1
G29/N	Power window sub wire (To J01)	Fensterheber nebenkabel (ZUM J01)	Fil auxiliaire de lève-glace électrique (AU J01)	Sub-cable de ventanilla electrica (AL J01)
G34/N	Turn signal relay	Blinkerrelais	Relais de clignotant	Relé de la señal de giro
G44/N (IF EQPD)	Clock	Uhr	Horloge	Reloj
*G47/N	Coil antenna	Schleifenantenne	Antenne en spirale	Antena de bobina
G50/BLK	Headlight leveling switch	Scheinwerfer-justierschalter	Commutateur de reglage de phare	Interruptor de nivelación de los faros
G61/YEL	Driver inflator	Gasgenerator (Fahrerseite)	Gazogène côté conducteur	Inflador del lado del conductor

No./Color	Connective position	Anschlussposition	Position de connexion	Posición de conexión
	Instrument panel harness	Armaturenbrett-kabelbaum	Faisceau de fils électriques de planche de bord	Mazo de cables del tablero de instrumentos
G62/YEL	Passenger inflator	Beifahrer-inflator	Gazogene passager	Inflador del pasajero
G63/N	Diagnosis connector	Diagnosestecker	Connecteur de diagnostic	Conector de diagnosis
G84/N	Floor harness (To L36)	Bodenwannen-kabelbaum (ZUM L36)	Faisceau de fils électriques de plancher (AU L36)	Mazo de cables del piso (AL L36)
G85/YEL	Floor harness (To L37)	Bodenwannen-kabelbaum (ZUM L37)	Faisceau de fils électriques de plancher (AU L37)	Mazo de cables del piso (AL L37)
G86/N	Main harness (To E143)	Hauptkabelbaum (ZUM E143)	Faisceau de fils électriques principal (AU E143)	Mazo de cables principal (AL E143)
G88/BLK	Horn relay and seat heater relay	Hupenrelais und Sitzheizungsrelais	Relais d'avertisseur et relais de siège chauffant	Relé de la bocina y relé del calentador de asiento
G89/N	Rear wiper relay	Heckscheibenwischerrelais	Relais d'essuie-glace arriére	Rele del limpiador trasero
G90/BLK (IF EQPD)	Rear defogger relay and mirror heater relay and front fog relay	Relais der Heckscheibenheizung und Relais der Spiegelbeheizung und Relais der vorderen Nebelscheinwerfer	Relais de désembueur arrière, relais de réchauffeur de rétroviseur et relais d'antibrouillard avant	Relé del desempañador trasero, relé del calentador del espejo, y relé del faro antiniebla trasero
G91/BLK	DLC			
G92/BLU	Combination meter	Kombinationsinstrument	Compteur mixte	Medidor de combinación
G93/GRN	Combination meter	Kombinationsinstrument	Compteur mixte	Medidor de combinación
G94/-	Weld splice	Kabelspleiße	Epissure soudée	Empalme soldado
G95/BLK	J/C			
G96/BLU	Audio system	Audio-Anlage	Systèm audio	Sistema de audio
G97/-	Weld splice	Kabelspleiße	Epissure soudée	Empalme soldado
G98/N	Combination switch	Kombinationsschalter (Lichtschalter)	Commutateur combine (Commutateur de feu)	Interruptor de combinación (Interruptor de las luces)
G99/N	IG switch	Zündschloss	Contacteur d'allumage	Interruptor de encendido
G100/N	Main switch (Key switch)	Hauptschalter (Schlüsselschalter)	Contacteur principal (Contacteur à clé)	Interruptor principal (Interruptor de llave)
G102/YEL	A/B SDM			
G103/N	Blower fan motor switch	Gebläsemotorschalter	Interrupteur du moteur de ventilateur soufflant	Interruptor del motor del ventilador soplador
G104/GRN	4WD/2WD switches	4WD/2WD-Schalter	Contacteurs 4WD/2WD	Interruptores de 4WD/2WD
G105/GRN (With mirror heater)	Rear defogger switch	Schalter für heckscheibenentfeuchter	Interrupteur de désembueur arrière	Interruptor del desempañador trasero
G105/BLK (Without mirror heater)				
G106/N	Cigar lighter	Zigarette-nanzünder	Allume-cigares	Encendedor de cigarrillos
G107/N	A/C switch	Klimaanlagen-schalter	Commutateur A/C	Interruptor del acondicionador de aire
G108/N	Hazard switch	Warnblinkerschalter	Commutateur de feu de detresse	Interruptor de peligro
G112/BRN	Front fog light switch	Nebelscheinwerferschalter	Interrupteur d'antibrouillard avant	Interruptor de luz de neblina delantera
G113/ORN	Rear fog light switch	Schalter für hecknebelleuchte	Interrupteur d'antibrouillard arriére	Interruptor de la luz antiniebla trasera
G114/GRY	Seat heater switch	Sitzheizungsschalter	Interrupteur du chauffe-sieges	Interruptor de calefaccion del asiento
G115/GRY	Door lock controller	Steuereinheit für türverriegelung	Commande de verrouillage des portes	Commande de verrouillage bloqueo de las puertas
*G117/YEL	Main harness (To *E158)	Hauptkabelbaum (ZUM *E158)	Faisceau de fils électriques principal (AU *E158)	Mazo de cables principal (AL *E158)

No./Color	Connective position	Anschlussposition	Position de connexion	Posición de conexión
	Instrument panel harness	Armaturenbrett-kabelbaum	Faisceau de fils électriques de planche de bord	Mazo de cables del tablero de instrumentos
*G118/BLU	Main harness (To *E171)	Hauptkabelbaum (ZUM *E171)	Faisceau de fils électriques principal (AU *E171)	Mazo de cables principal (AL *E171)
G119/N	Main harness (To E174)	Hauptkabelbaum (ZUM E174)	Faisceau de fils électriques principal (AU E174)	Mazo de cables principal (AL E174)
*G122/N	Main harness (To *E178)	Hauptkabelbaum (ZUM *E178)	Faisceau de fils électriques principal (AU *E178)	Mazo de cables principal (AL *E178)
*G123/N	ICM			
G124/N	Power mirror switch	Spiegelschalter	Interrupteur de rétroviseurs	Interruptor de los retrovisores
*G125/BLK	Diode #2	Diode #2	Diode #2	Diodo #2
G127/BLK (IF EQPD)	Combination switch	Kombinationsschalter (Lichtschalter)	Commutateur combine (Commutateur de feu)	Interruptor de combinación (Interruptor de las luces)
G128/BLK	Diode #3	Diode #3	Diode #3	Diodo #3

Door, roof
Türen / dach
Toit de porte
Puertas y techo

K: Interior light harness
K: Innenraumleuchten-Kabelbaum
K: Faisceau de fils électriques de plafonnier
K: Cableado preformado de la luz interior
J: Door harness
J: Tür-kabelbaum
J: Faisceau de fils ékectriques
J: Mazo de cables

RHD

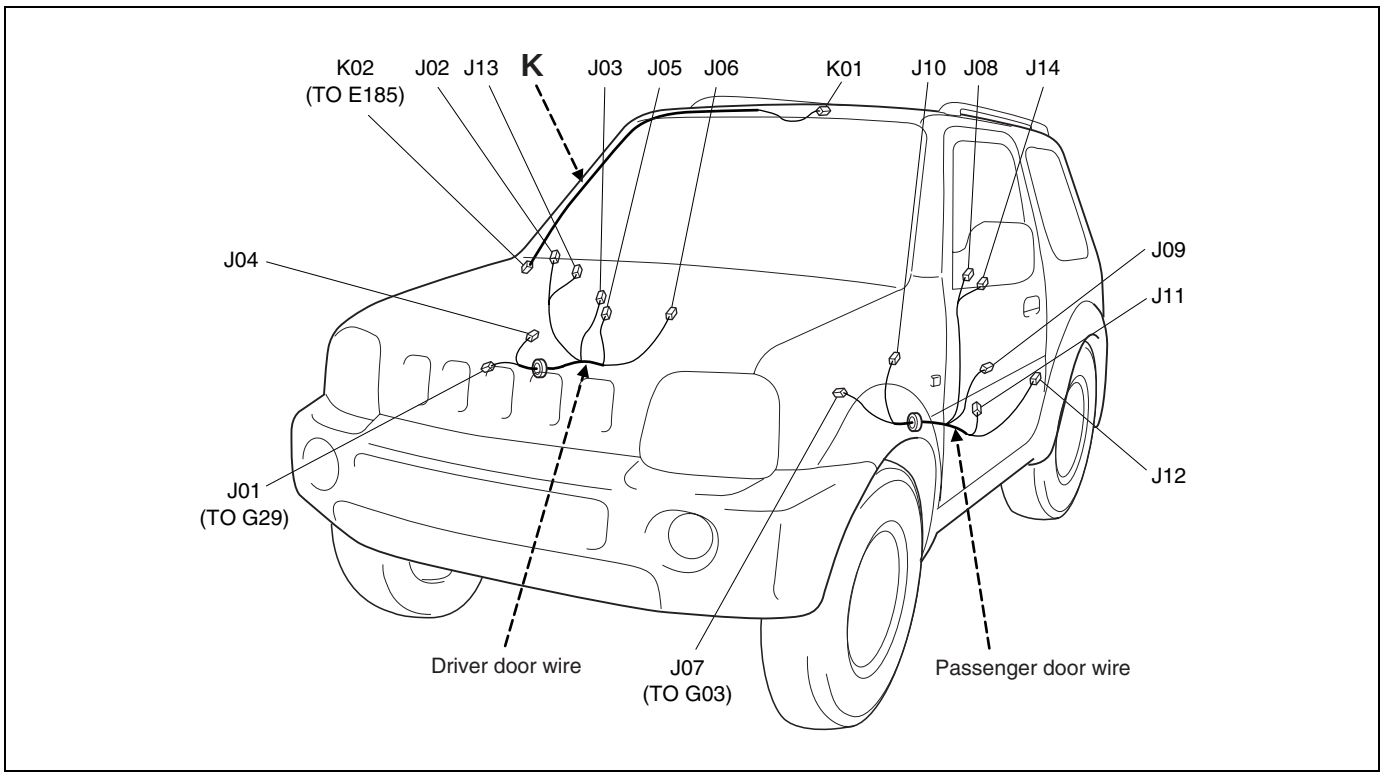

LHD

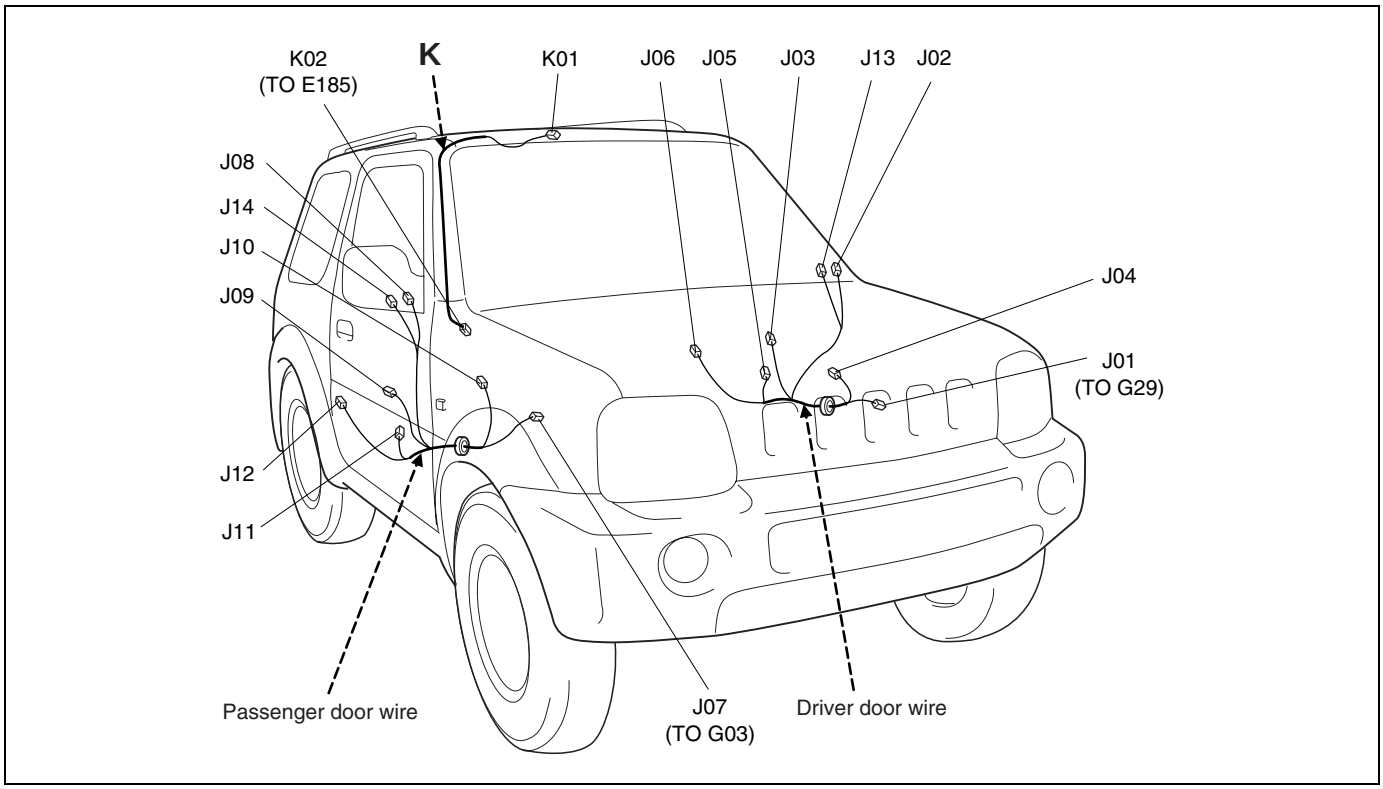

No./Color	Connective position	Anschlussposition	Position de connexion	Posición de conexión
	Driver door wire	Fahrertürkabel	Cable de la porte du conducteur	Cable de puerta del conductor
J01/N	Instrument harness (To G29)	Instrumenten-kabelbaum (ZUM G29)	Faisceau d'instruments de bord (AU G29)	Cableado preformado de instrumentos (AL G29)
J02/N	Mirror motor (Driver side)	Spiegelmotor (Fahrerseite)	Moteur de rétroviseur (Côté conducteur)	Motor del retrovisor (Lado del conductor)
J03/N	Power window main switch	Hauptschalter für automatischen Fensterheber	Interrupteur principal de lève-vitres	Interruptor principal de la ventanilla automática
J04/N	Speaker (Driver side)	Lautsprecher (Fahrerseite)	Haut-parleur (Côté conducteur)	Altavoz (Lado del conductor)
J05/N	Power window motor (Driver side)	Fensterhebermotor (Fahrerseite)	Moteur de léve-glace électrique (Côté conducteur)	Motor de ventanilla electrica (Lado del conductor)
J06/BLK	Door lock motor (Driver side)	Türschlossmotor (Fahrerseite)	Moteur de verrouillage de portiéres (Côté conducteur)	Motor del seguro de puerta (Lado del conductor)
J13/N	Mirror heater (Driver side)	Spiegel-Heiz (Fahrerseite)	Rechauffeur de retroviseur (Côté conducteur)	Calentador de espejo (Lado del conductor)
	Passenger door wire	Beifahrertürkabel	Cable de la porte du passager	Cable de puerta del acompañante
J07/N	Instrument panel harness (To G03)	Instrumententafel-kabelbaum (ZUM G03)	Faisceau de tableau de bord (AU G03)	Cableado preformado del tablero de instrumentos del (AL G03)
J08/N	Mirror motor (Passenger side)	Spiegelmotor (Beifahrerseite)	Moteur de rétroviseur (Côté passager)	Motor del retrovisor (Lado del pasajero)
J09/N	Power window sub switch	Hilfsschalter für vorderen elektrischen fensterheber	Commutateur secondaire de lève-glace électrique avant	Interruptor secundairo de las ventanillas automáticas traseras
J10/N	Speaker (Passenger side)	Lautsprecher (Beifahrerseite)	Haut-parleur (Côté passager)	Altavoz (Lado del pasajero)
J11/N	Power window motor (Passenger side)	Fensterhebermotor (Beifahrerseite)	Moteur de léve-glace électrique (Côté passager)	Motor de ventanilla electrica (Lado del pasajero)
J12/BLK	Door lock motor (Passenger side)	Türschlossmotor (Beifahrerseite)	Moteur de verrouillage de portiéres (Côté passager)	Motor del seguro de puerta (Lado del pasajero)
J14/N	Mirror heater (Passenger side)	Spiegel-Heiz (Beifahrerseite)	Rechauffeur de retroviseur (Côté passager)	Calentador de espejo (Lado del pasajero)
	Interior light harness	Innenraumleuchten-Kabelbaum	Faisceau de fils électriques de plafonnier	Cableado preformado de la luz interior
K01/N	Interior light	Innenraumleuchte	Plafonnier	Luz interior
K02/N	Main harness (To E185)	Hauptkabelbaum (ZUM E185)	Faisceau de fils électriques principal (AU E185)	Mazo de cables principal (AL E185)

Floor
Boden
Plancher
Piso

L: Floor harness, Frame harness, 4WD motor wire
L: Bodenwannen-kabelbaum, Rahmenkabelbaum, 4WD-Elektromotorleitung
L: Faisceau de fils électriques de plancher, Harnais de chassis, Câblage de moteur 4WD
L: Mazo de cables del piso, Cableado preformado del armazon, Cable del motor de 4WD
Q: Pretensioner wire
Q: Gurtstrafferkabel
Q: Fil de prétendeur
Q: Cable del pretensor

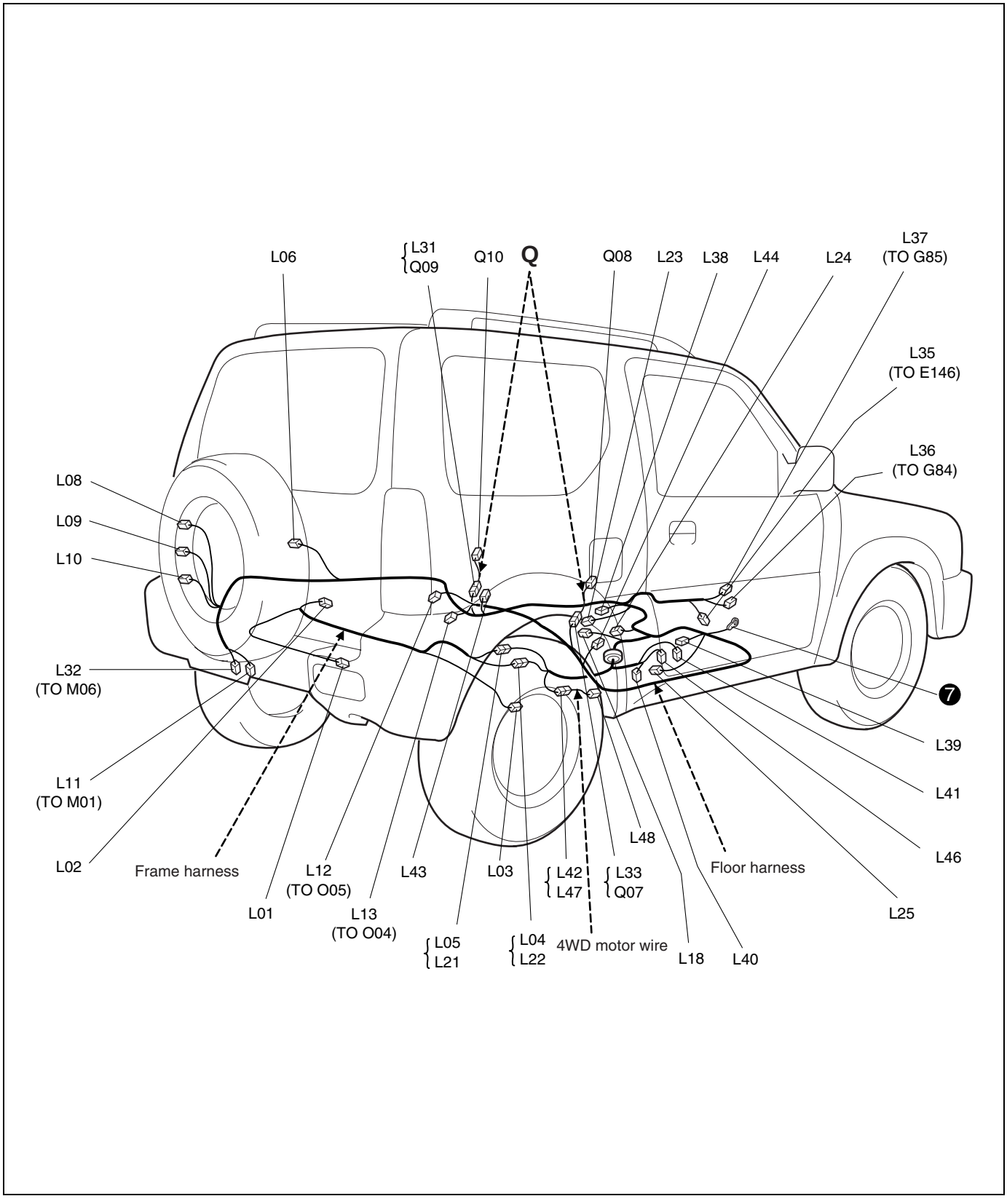

No./Color	Connective position	Anschlussposition	Position de connexion	Posición de conexión
	Frame harness	Rahmenkabelbaum	Harnais de chassis	Cableado preformado del armazon
L01/GRY	Fuel pump	Kraftstoff-pumpe	Pompe à carburant	bomba de combustible
L02/BLU	Wheel speed sensor (RL)	Raddrehzahlsensor (RL)	Capteur de vitesse de la roue (ARD)	Sensor de velocidad de las ruedas (TR.IZQ)
L03/N	Wheel speed sensor (RR)	Raddrehzahlsensor (RR)	Capteur de vitesse de la roue (ARG)	Sensor de velocidad de las ruedas (TR.DER)
L04/BLK	Floor harness (To L22)	Bodenwannen-kabelbaum (ZUM L22)	Faisceau de fils électriques de plancher (AU L22)	Mazo de cables del piso (AL L22)
L05/N	Floor harness (To L21)	Bodenwannen-kabelbaum (ZUM L21)	Faisceau de fils électriques de plancher (AU L21)	Mazo de cables del piso (AL L21)
L06/N	Rear speaker	Hecklautsprecher	Haut-parleur arrière	Altavoz trasero
L08/N	High mounted stop light	Hochgesetzte bremsleuchte	Feu stop supérieur	Luz de parada de montura alta
L09/N	Rear combination light (L)	Heckkombinationsleuchte (L)	Feu combiné arrière (G)	Luz de combinación trasera (IZQ.)
L10/N	Rear end door switch	Heckklappenschalter	Interrupteur de hayon	Interruptor de compuerta trasera
L11/N	Rear bumper harness (To M01)	Heckstossfänger-kabelbaum (ZUM M01)	Faisceau de pare-chocs arriére (AU M01)	Cableado preformado del paragolpes trasero (AL M01)
L12/N	Rear end door harness (To O05)	Heckklappen-kabelbaum (ZUM O05)	Faisceau de fils électriques de hayon (AU O05)	Mazo de cables de la puerta posterior (AL O05)
L13/N	Rear end door harness (To O04)	Heckklappen-kabelbaum (ZUM O04)	Faisceau de fils électriques de hayon (AU O04)	Mazo de cables de la puerta posterior (AL O04)
L18/BLK	G sensor	G-sensor	Detecteur G	Sensor de G
L21/BLK	Frame harness (To L05)	Rahmenkabelbaum (ZUM L05)	Faisceau de chssis (AU L05)	Cableado preformado del armazon (AL L05)
L22/N	Frame harness (To L04)	Rahmenkabelbaum (ZUM L04)	Faisceau de chssis (AU L04)	Cableado preformado del armazon (AL L04)
L23/N (IF EQPD)	Seat belt switch (L)	Sitzgurtschalter (L)	Interrupteur de ceinture de sécurité (G)	Interruptor del cinturón de seguridad (IZQ.)
L24/BLK	Parking brake switch	Handbremsenschalter	Interrupteur de frein de stationnement	Interruptor del freno de estacionamiento
L25/N (IF EQPD)	Seat belt switch (R)	Sitzgurtschalter (R)	Interrupteur de ceinture de sécurité (D)	Interruptor del cinturón de seguridad (DER.)
L31/YEL	Seat belt pretensioner (R) (To Q09)	Gurtstraffer (R) (ZUM Q09)	Pre-tendeur de ceinture de securite (D) (AU Q09)	Pretensor del cinturon de seguridad (DER.) (AL Q09)
L32/N	Rear bumper harness (To M06)	Heckstossfänger-kabelbaum (ZUM M06)	Faisceau de pare-chocs arriére (AU M06)	Cableado preformado del paragolpes trasero (AL M06)
L33/YEL	Seat belt pretensioner (L) (To Q07)	Gurtstraffer (L) (ZUM Q07)	Prétendeur de ceinture de sécurité (G) (AU Q07)	Pretensor del cinturon de seguridad (IZQ.) (AL Q07)
L35/N	Main harness (To E146)	Hauptkabelbaum (ZUM E146)	Faisceau de fils électriques principal (AU E146)	Mazo de cables principal (AL E146)
L36/N	Instrument panel harness (To G84)	Armaturenbrett-kabelbaum (ZUM G84)	Faisceau de fils électriques de planche de bord (AU G84)	Mazo de cables del tablero de instrumentos (AL G84)
L37/YEL	Instrument panel harness (To G85)	Armaturenbrett-kabelbaum (ZUM G85)	Faisceau de fils électriques de planche de bord (AU G85)	Mazo de cables del tablero de instrumentos (AL G85)
L38/N	Seat heater (L)	Sitzheizung (L)	Chauffe-siége (G)	Calefaccion del asiento (IZQ.)
L39/N	Seat heater (R)	Sitzheizung (R)	Chauffe-siége (D)	Calefaccion del asiento (DER.)

No./Color	Connective position	Anschlussposition	Position de connexion	Posición de conexión
	Floor harness	Rahmenkabelbaum	Harnais de chassis	Cableado preformado del armazon
L40/N	4WD low switch	4WD-Low-Schalter	Contacteur de petite 4WD	Interruptor de baja de 4WD
L41/GRY	4WD switch	4WD-schalter	Commutateur 4x4	Inerruptor de tracción en las cuatro ruedas
L42/GRY	4WD motor wire (to L47)	4WD-Elektromotorleitung (ZUM L47)	Câblage de moteur 4WD (AU L47)	Cable del motor de 4WD (AL L47)
L43/-	Door switch (R)	Türschalter (R)	Interrupteur des portes (D)	Interruptor de la puerta (DER.)
L44/-	Door switch (L)	Türschalter (L)	Interrupteur des portes (G)	Interruptor de la puerta (IZQ.)
L46/GRY	VSS			
	4WD motor wire	4WD-Elektromotorleitung	Câblage de moteur 4WD	Cable del motor de 4WD
L47/GRY	Floor harness (To L42)	Bodenwannen-kabelbaum (ZUM L42)	Faisceau de fils électriques de plancher (AU L42)	Mazo de cables del piso (AL L42)
L48/BLK	4WD motor	4WD-Elektromotor	Moteur 4WD	Motor de 4WD
	Pretensioner wire	Gurtstrafferkabel	Fil de prétendeur	Cable del pretensor
Q07	Floor harness (To L33)	Bodenwannen-kabelbaum (ZUM L33)	Faisceau de fils électriques de plancher (AU L33)	Mazo de cables del piso (AL L33)
Q08	Seat belt pretensioner	Gurtstraffer	Pre-tendeur de centure desecurite	Pretensor del cinturon de seguridad
Q09	Floor harness (To L31)	Bodenwannen-kabelbaum (ZUM L31)	Faisceau de fils électriques de plancher (AU L31)	Mazo de cables del piso (AL L31)
Q10	Seat belt pretensioner	Gurtstraffer	Pre-tendeur de centure desecurite	Pretensor del cinturon de seguridad

Rear
Heck
Arrière
Parte trasera

M: Rear bumper wire
M: Hinterer kombikabelbaum
M: Harnais combine arriere
M: Cableado preformado de combinacion
O: Rear combination harness, Rear end door harness
O: Hinterer kombikabelbaum, Hecktür-Kabelbaum
O: Harnais combine arriere, Faisceau de câbles de hayon arrière
O: Cableado preformado de combinacion trasera, Cableado preformado del portón traserr

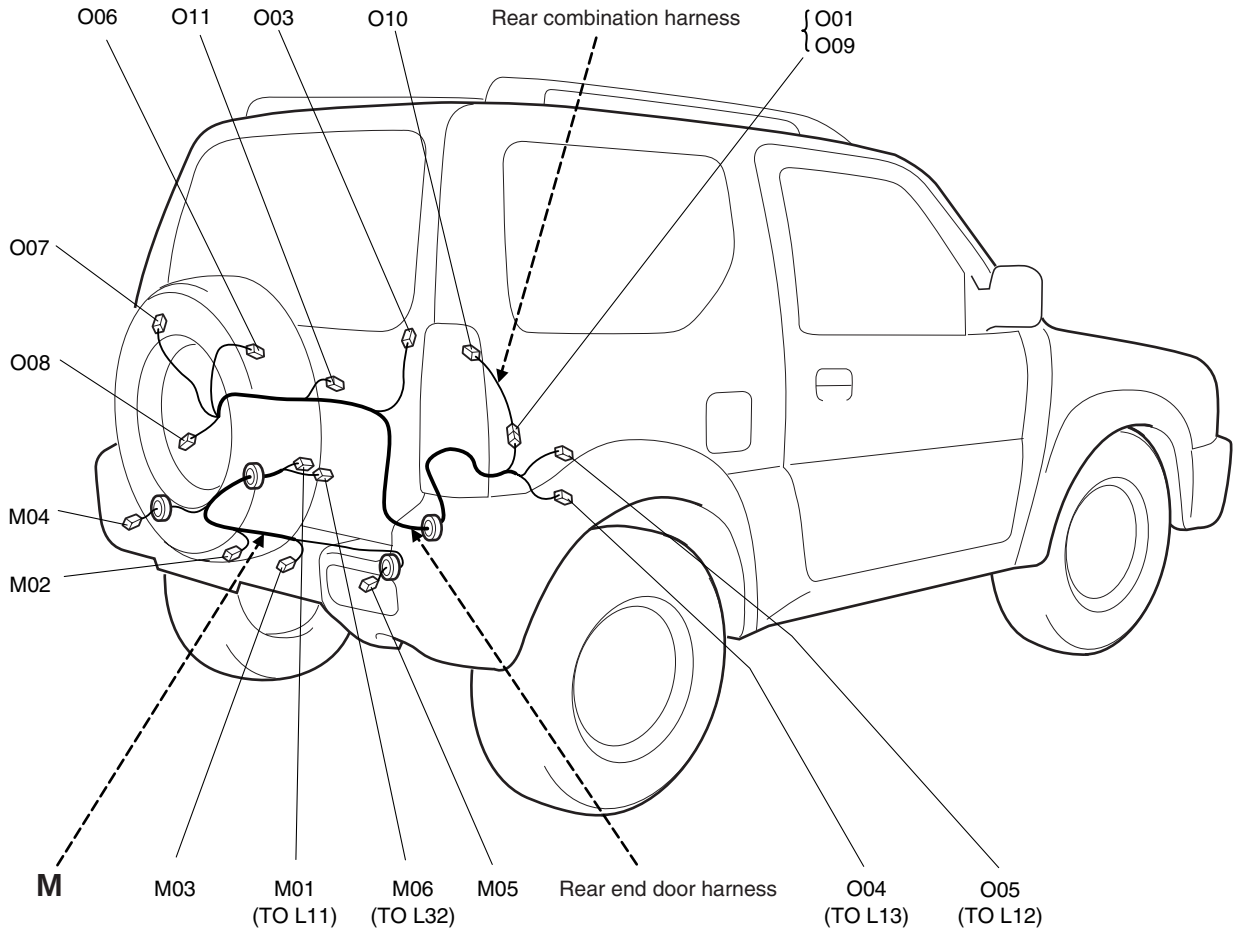

No./Color	Connective position	Anschlussposition	Position de connexion	Posición de conexión
	Rear bumper wire	Heckstossfängerkabel	Fil de pare-chocs arriére	Cable del paragolpes trasero
M01/N	Floor harness (To L11)	Bodenwannen-kabelbaum (ZUM L11)	Faisceau de fils électriques de plancher (AU L11)	Mazo de cables del piso (AL L11)
M02/N	Licence plate light (L)	Kennzeichenleuchte (L)	Feu de plaque d'immatriculation (G)	Luz de la matrícula (IZQ.)
M03/N	Licence plate light (R)	Kennzeichenleuchte (R)	Feu de plaque d'immatriculation (D)	Luz de la matrícula (DER.)
M04/N	Rear combination light (L)	Heckkombinationsleuchte (L)	Feu combiné arrière (G)	Luz de combinación trasera (IZQ.)
M05/N	Rear combination light (R)	Heckkombinationsleuchte (R)	Feu combiné arrière (D)	Luz de combinación trasera (DER.)
M06/N	Floor harness (To L32)	Bodenwannen-kabelbaum (ZUM L32)	Faisceau de fils électriques de plancher (AU L32)	Mazo de cables del piso (AL L32)
	Rear end door harness	Hecktür-Kabelbaum	Faisceau de câbles de hayon arrière	Cableado preformado del portón trasero
O01/N	Rear combination harness (To O09)	Hinterer kombikabelbaum (ZUM O09)	Faisceau combine arriere (AU O09)	Cableado preformado de combinacion trasera (AL O09)
O03/BLK	Rear defogger	Heckscheibenentfeuchter	Désembueur arrière	Desempañador trasero
O04/N	Floor harness (To L13)	Bodenwannen-kabelbaum (ZUM L13)	Faisceau de fils électriques de plancher (AU L13)	Mazo de cables del piso (AL L13)
O05/N	Floor harness (To L12)	Bodenwannen-kabelbaum (ZUM L12)	Faisceau de fils électriques de plancher (AU L12)	Mazo de cables del piso (AL L12)
O06/N	Rear wiper motor	Heckscheibe-nwischer motor	Moteur d'essuie-glace arrière	Motor del limpiador trasero
O07/BLK	Rear defogger	Heckscheibenentfeuchter	Désembueur arrière	Desempañador trasero
O08/GRY	Door lock motor	Türschlossmotor	Moteur de verrouillage de porte	Motor del seguro de puerta
O11/N	High-mounted stop light	Dritte bremsleuchte	Feux stop surélevés	Luz de parada de montura alta
	Rear combination harness	Hinterer Kombikabelbaum	Harnais combine arriere	Caleado preformado de combinacion trasera
O09/N	Rear end door harness (To O01)	Heckklappen-kabelbaum (ZUM O01)	Faisceau de fils électriques de hayon (AU O01)	Mazo de cables de la puerta posterior (AL O01)
O10/N	Back-up light	Rückfahrleuchte	Feux de marche arrière	Luz de marcha atrás

Memo
Notizen
Note
Notas

Ground (earth) point
Massepunkt
Points de masse
Points de masa

Petrol

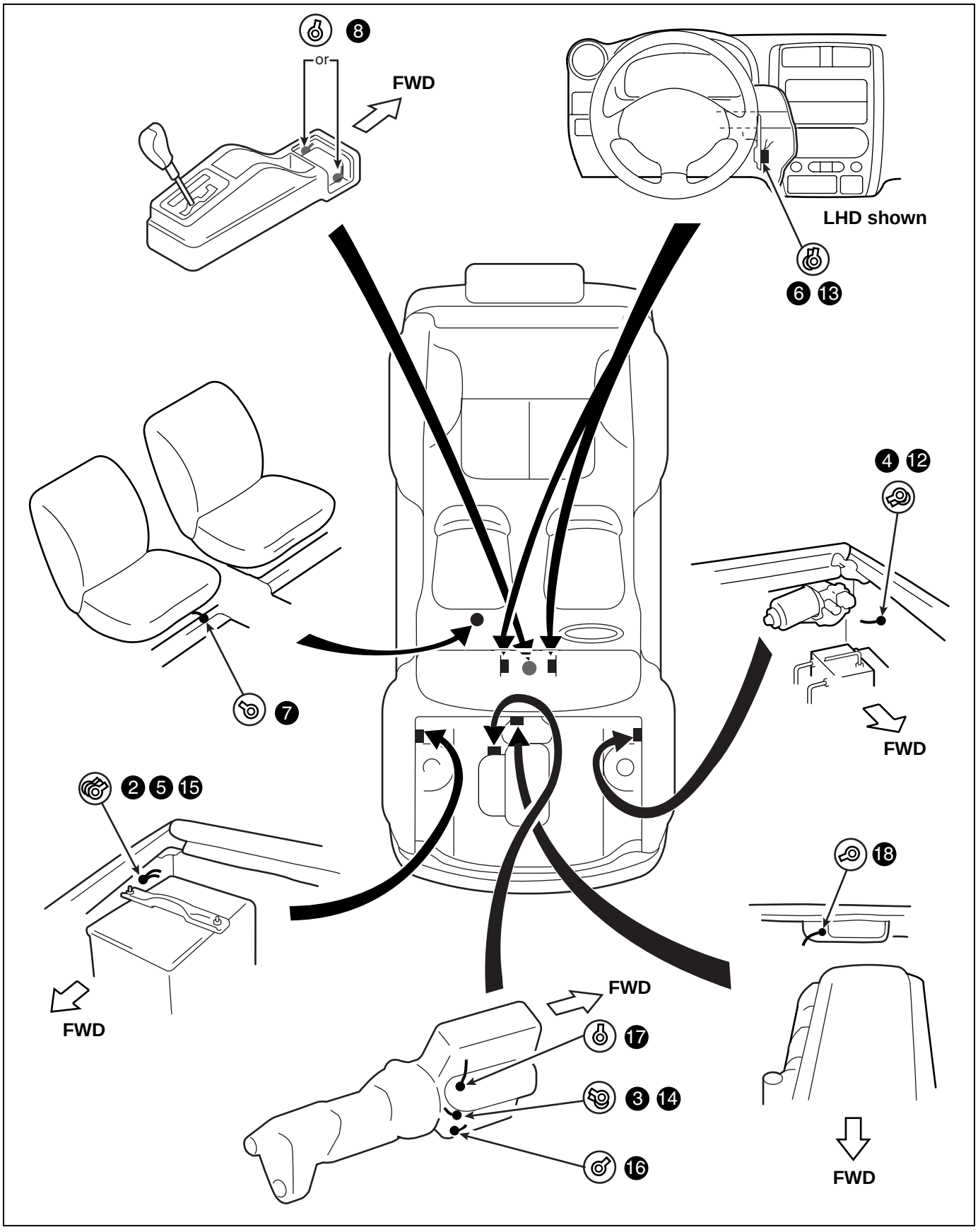

Diesel

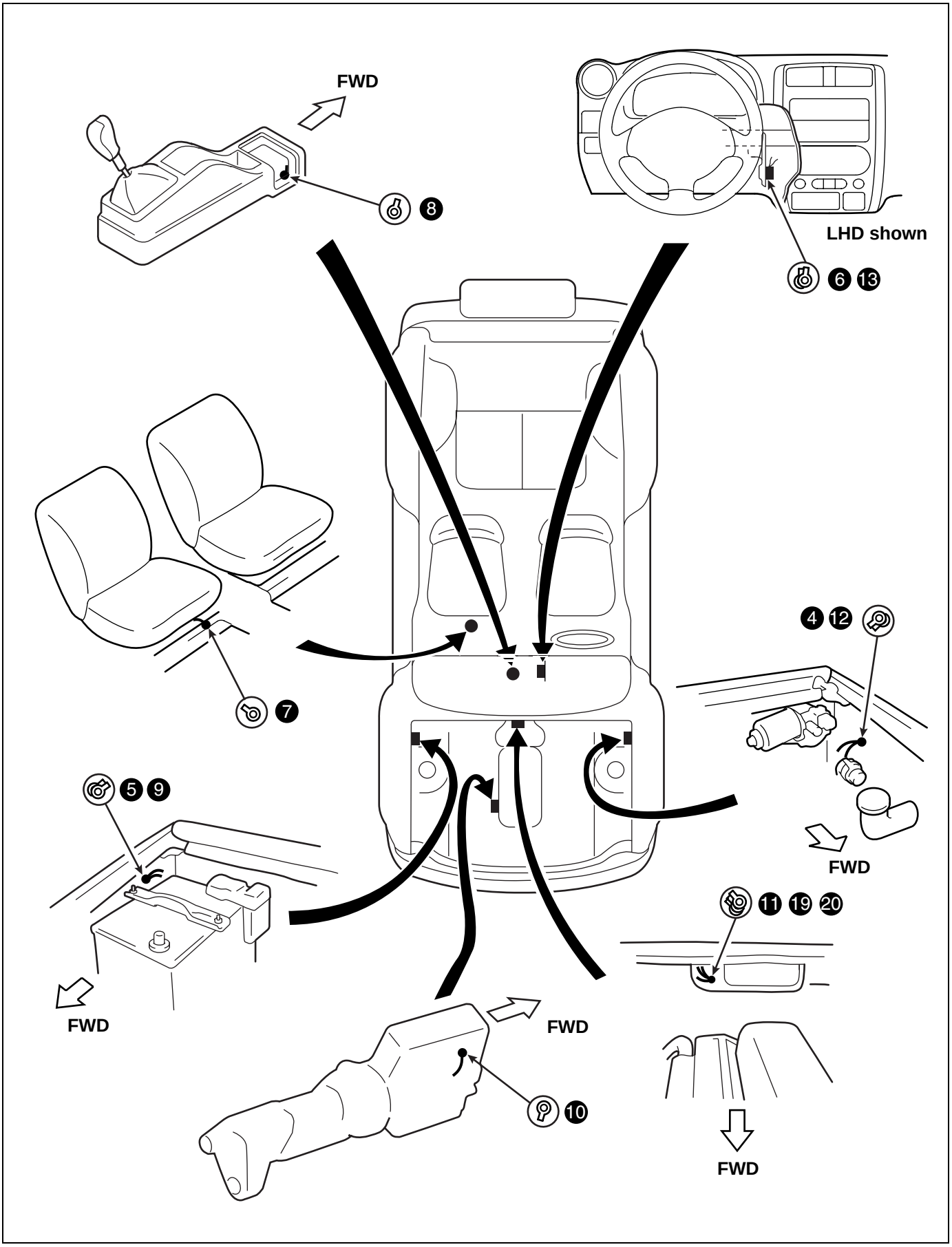

Power supply diagram
Stromversorgungsdiagramm
Schéma du circuit d'alimentation
Diagrama de alimentación eléctrica

Power supply diagram (DSL)
Stromversorgungsdiagramm (DSL)
Schéma du circuit d'alimentation (DSL)
Diagrama de alimentación eléctrica (DSL)
(1/2)

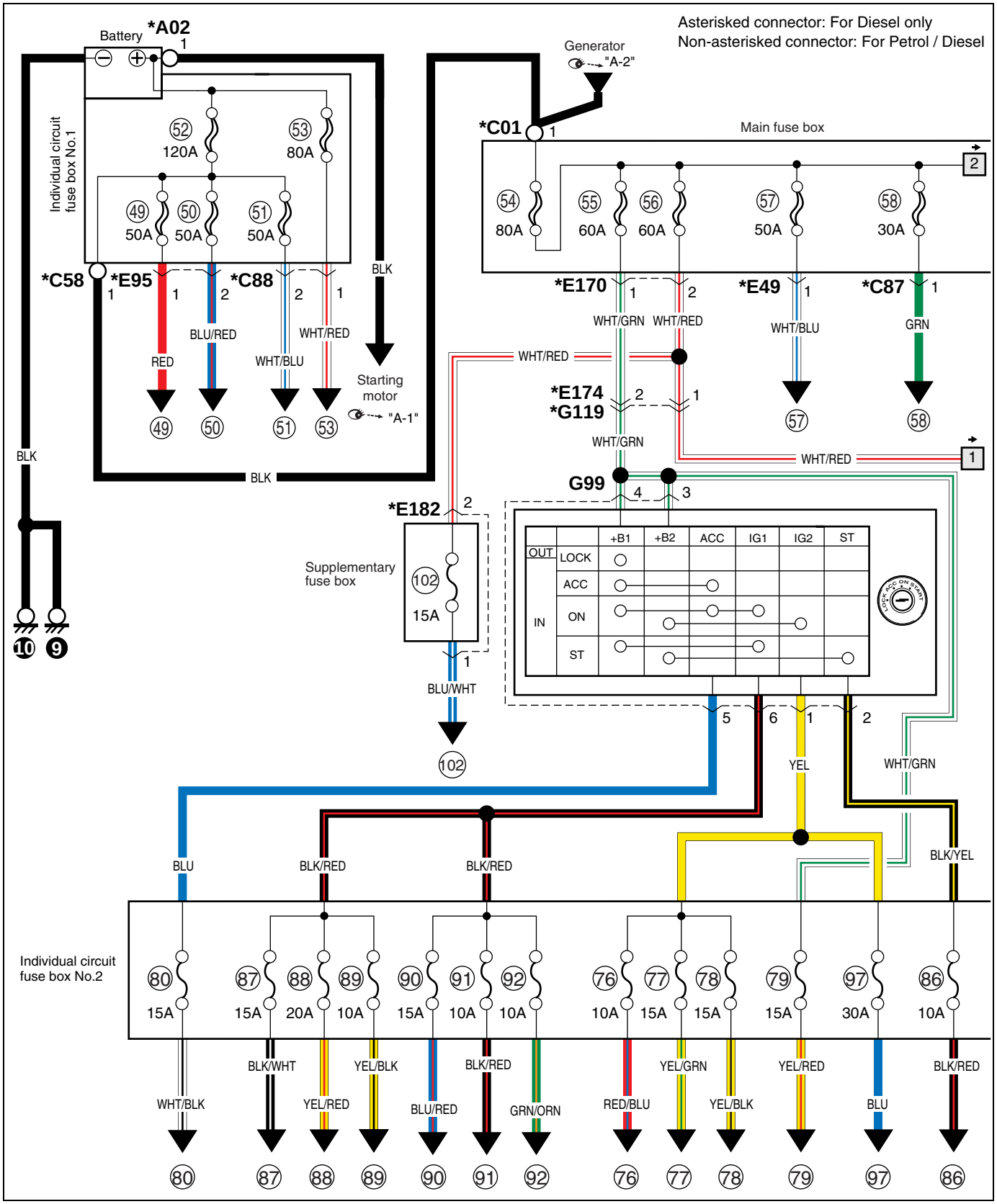

(2/2)

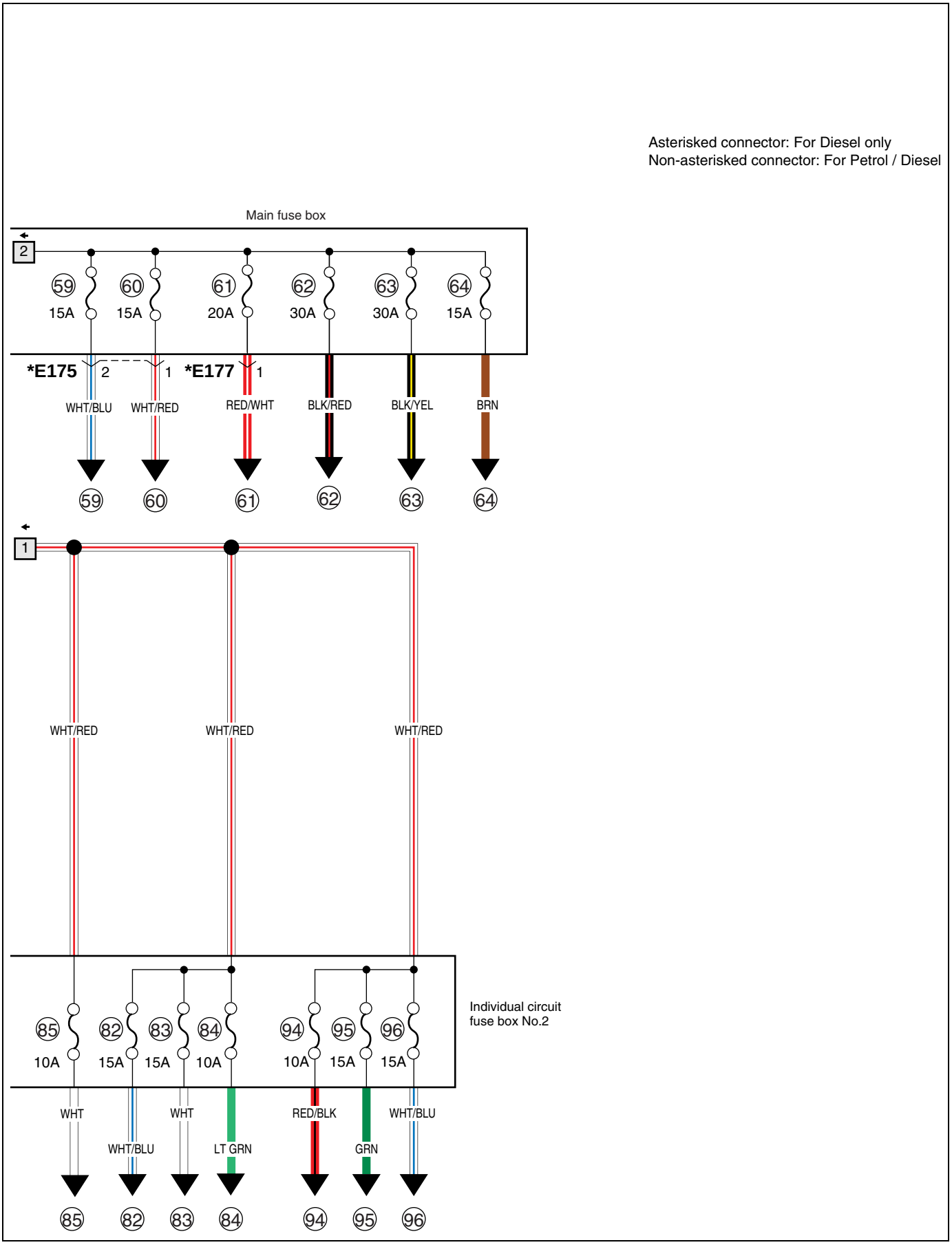
Asterisked connector: For Diesel only
Non-asterisked connector: For Petrol / Diesel
Main fuse box
2
59
15A
60
15A
61
20A
62
30A
63
30A
64
15A
*E175
2
1
*E177
1
WHT/BLU
WHT/RED
RED/WHT
BLK/RED
BLK/YEL
BRN
59
60
61
62
63
64
1
WHT/RED
WHT/RED
WHT/RED
85
10A
82
15A
83
15A
84
10A
94
10A
95
15A
96
15A
Individual circuit fuse box No.2
WHT
WHT/BLU
WHT
LT GRN
RED/BLK
GRN
WHT/BLU
85
82
83
84
94
95
96

Memo
Notizen
Note
Notas

Power supply diagram (Petrol)

Stromversorgungsdiagramm (Benzina)
Schéma du circuit d'alimentation (Essence)
Diagrama de alimentación eléctrica (Gasolina)
(1/2)

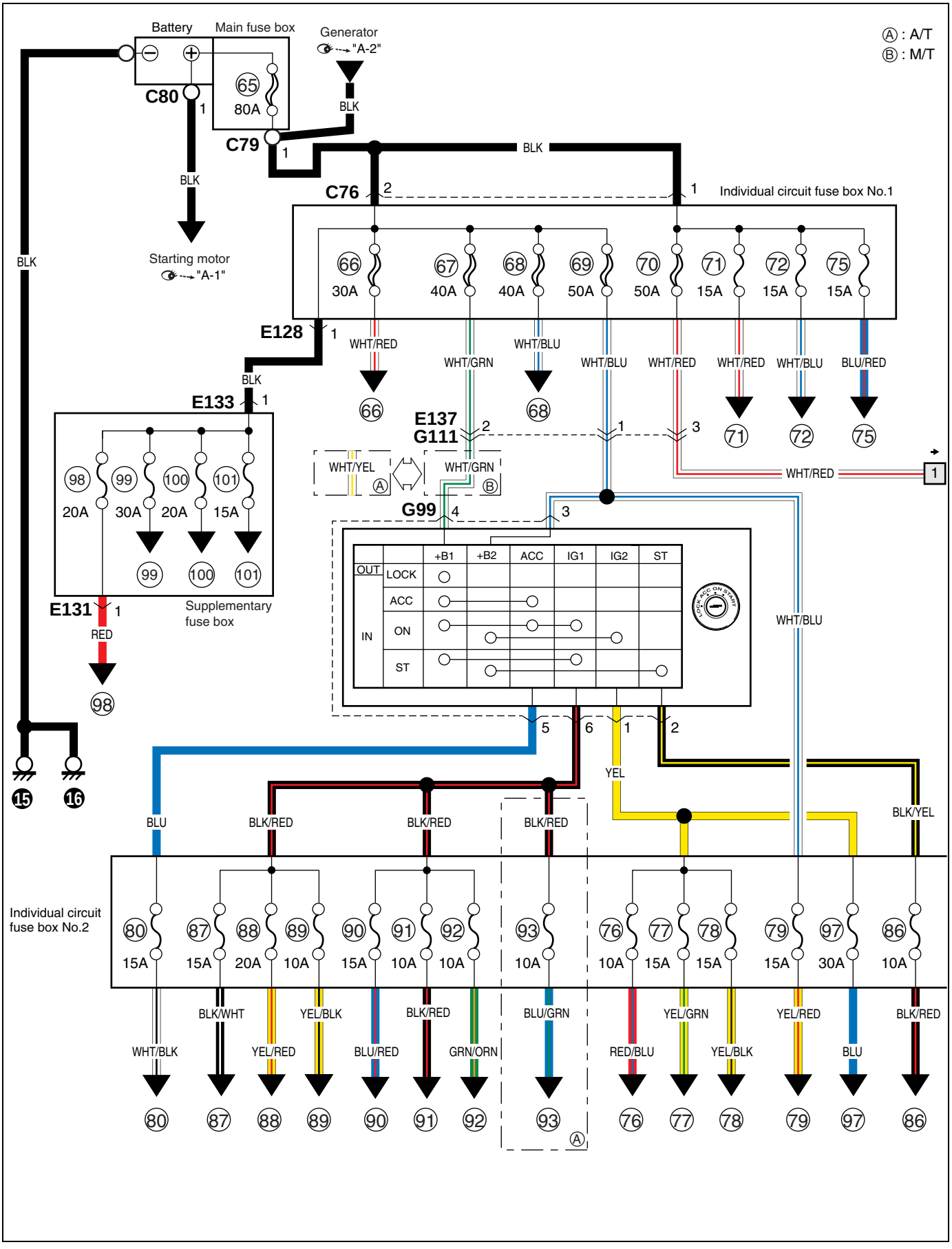

(2/2)

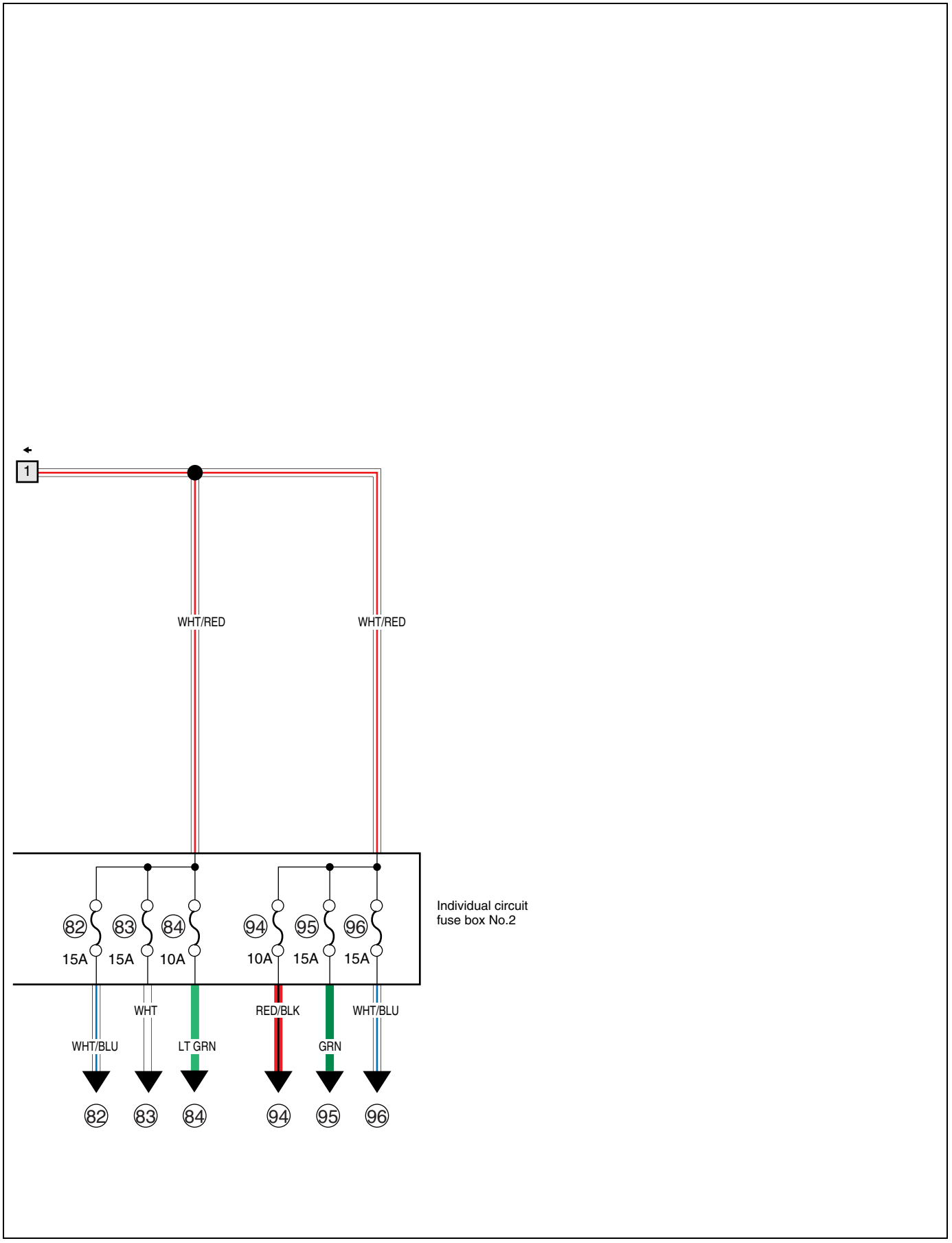
1
WHT/RED
WHT/RED
82
83
84
94
95
96
15A
15A
10A
10A
15A
15A
Individual circuit
fuse box No.2
WHT/BLU
WHT
LT GRN
RED/BLK
GRN
WHT/BLU
82
83
84
94
95
96

Fuse and the protected system
Sicherung und geschützte system
Fusible et systém protégé
Fusible y systema que protege

Main fuse box (Petrol)
Hauptsicherungskasten (Benzina)
Boîte à fusibles principale (Essence)
Caja de fusibles principal (Gasolina)

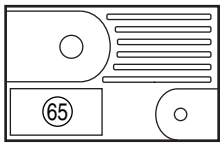

No. Nr. No. N.°	Fuse Siche- rung Fusible Fusible	Protected circuit	Schutzschaltung	Circuit protege	Circuito protegido
65	80A ALT	Battery	Batterie	Batterie	Batería
		Generator	Lichtmaschine	Générateur	Generador
		All the electric circuits	Alle elektrischen schal-tungen	Tous les circuits électri-ques	Todos los circuitos

Main fuse box (DSL)
Hauptsicherungskasten (DSL)
Boîte à fusibles principale (DSL)
Caja de fusibles principal (DSL)

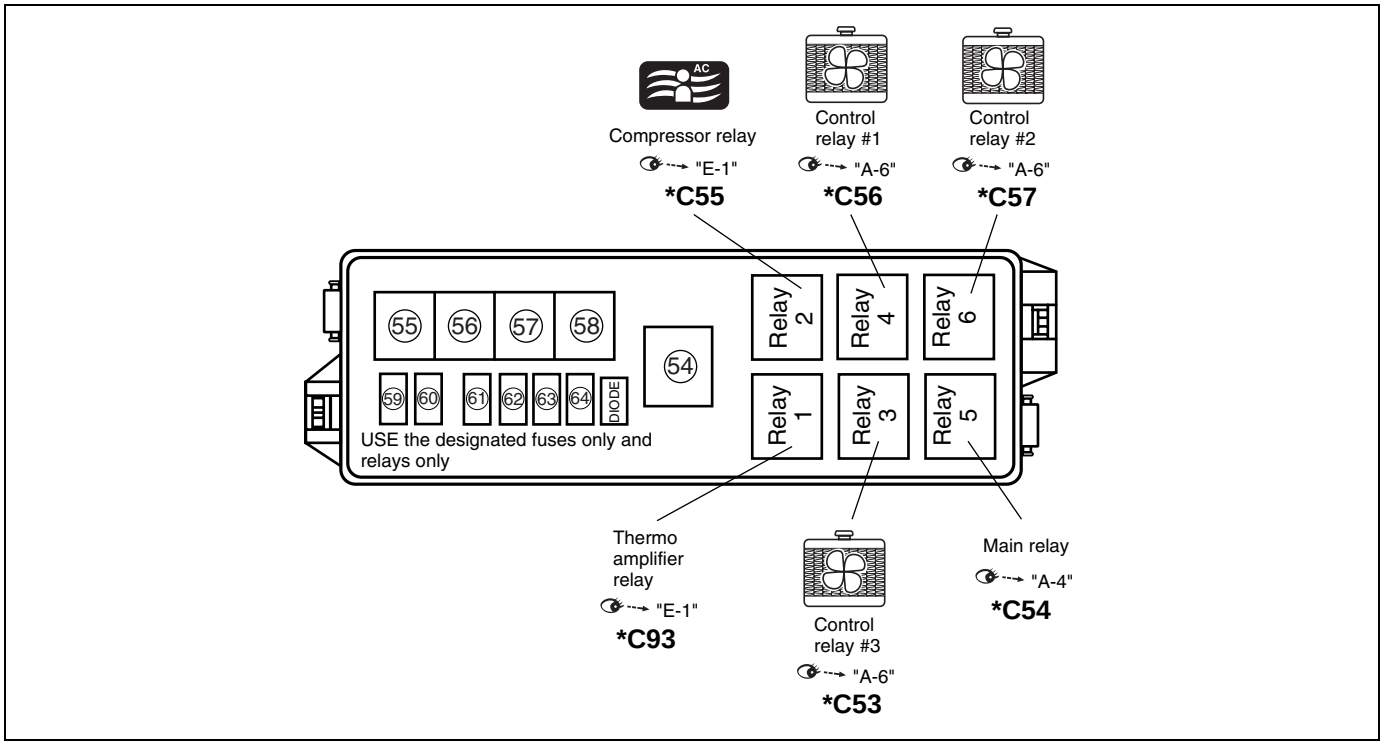

No. Nr. No. N.°	Fuse Siche- rung Fusible Fusible	Protected circuit	Schutzschaltung	Circuit protege	Circuito protegido
⑭	80A	Battery	Batterie	Batterie	Batería
		Generator	Lichtmaschine	Générateur	Generador
		All the electric circuits	Alle elektrischen schaltungen	Tous les circuits électriques	Todos los circuitos
⑮	60A	IG switch	Zündschloss	Contacteur d'allumage	Interruptor de encendido
⑯	60A	Individual circuit fuse box No.2	Einzelschaltkreissicherungskasten Nr.2	Boîte à fusibles de circuit individuel n°2	Caja de fusibles del circuito individual Nº2
		Supplementary fuse box	Zusatzsicherungskasten	Boîte à fusibles supplémentaires	Caja de fusibles suplementario
⑰	50A	ABS control module	ABS-steuermodul	Module de commande de l'ABS	Módulo de control del ABS
⑱	30A	Radiator fan control relay #2	Kühlergebläsesteuerrelais #2	Relais de commande de ventilateur de radiateur #2	Relé de control del relé del radiador #2
⑲	15A	Head light (L)	Scheinwerf-erlicht (L)	Phare (G)	Faro (IZQ.)
⑳	15A	Head light (R)	Scheinwerf-erlicht (R)	Phare (D)	Faro (DER.)
㉑	20A	Blower motor relay	Heizungsrelais	Relais de chauffage	Relé del arrancador
㉒	30A	Starting motor relay	Starterrelais	Relais de moteur de démarrage	relé del motor de arranque
㉓	30A	Main relay	Hauptrelais	Relais principal	Relé principal
㉔	15A	Compressor relay	Kompressorrelais	Relais de compresseur	Relé del compresor

Individual circuit fuse box No1 (Petrol), Supplementary fuse box (Petrol)

Einzelschaltkreissicherungskasten Nr.1 (Benzina), Zusatzsicherungskasten (Benzina)
Boîte à fusibles de circuit individuel n°1 (Essence), Boîte à fusibles supplémentaires (Essence)
Caja de fusibles del circuito individual Nº1 (Gasolina), Caja de fusibles suplementario (Gasolina)

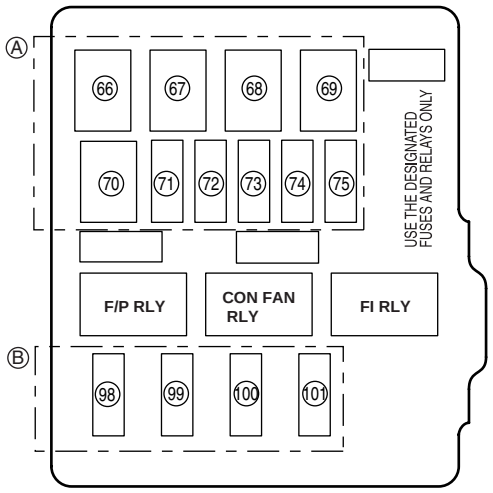

Ⓐ Individual circuit fuse box No.1
Ⓑ Supplementary fuse box

No. Nr. No. N.°	Fuse Sicherung Fusible Fusible	Protected circuit	Schutzschaltung	Circuit protege	Circuito protegido
⑯	30A ABS SOL	ABS control module	ABS-steuermodul	Module de commande de l'ABS	Módulo de control del ABS
⑰	40A IGN 1	IG switch	Zündschloss	Contacteur d'allumage	Interruptor de encendido
⑱	40A ABS MOT	ABS control module	ABS-steuermodul	Module de commande de l'ABS	Módulo de control del ABS
⑲	50A IGN 2	IG switch	Zündschloss	Contacteur d'allumage	Interruptor de encendido
⑳	50A LAMP	Individual circuit fuse box No.2	Einzelschaltkreissiche-rungskasten Nr.2	Boîte à fusibles de circuit individuel n°2	Caja de fusibles del cir-cuito individual Nº2
㉑	15A H/L R	Head light (R)	Scheinwerf-erlicht (R)	Phare (D)	Faro (DER.)
㉒	15A H/L L	Head light (L)	Scheinwerf-erlicht (L)	Phare (G)	Faro (IZQ.)
㉓	Blank				
㉔	Blank				
㉕	15A FI	Main relay	Hauptrelais	Relais principal	Relé principal
㉘	20A A/C	Condenser fan relay	Kondensatorgebläserelais	Relais de ventilateur de condenseur	Relé del ventilador del condensador
		Compressor relay	Kompressorrelais	Relais de compresseur	Relé del compresor
㉙	30A ST	Starting motor relay	Starterrelais	Relais de moteur de démarrage	relé del motor de arran-que
㉚	20A HTR FAN	Blower motor relay	Heizungsrelais	Relais de chauffage	Relé del arrancador
㉛	15A FR FOG	Front fog light relay	Nebelleuchten relais	Relais d'antibroillard avant	Relé antiniebla frontal

Individual circuit fuse box No1 (DSL)
Einzelschaltkreissicherungskasten Nr.1 (DSL)
Boîte à fusibles de circuit individuel n°1 (DSL)
Caja de fusibles del circuito individual Nº1 (DSL)

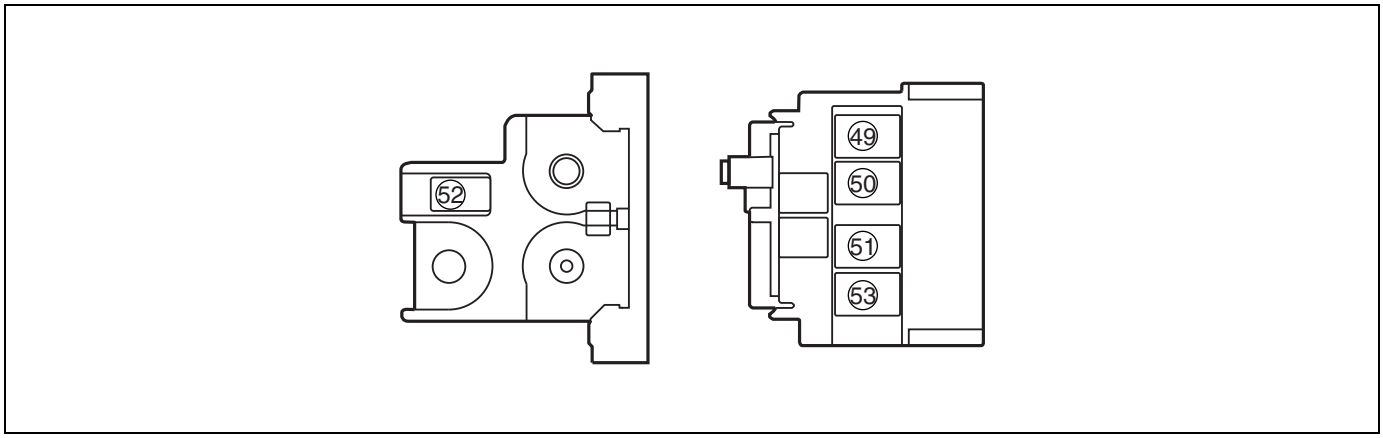

No. Nr. No. N.°	Fuse Sicherung Fusible Fusible	Protected circuit	Schutzschaltung	Circuit protege	Circuito protegido
49	50A	Thermo plug relay #2	Temperatur-Meßkerzen-relais #2	Relais de bougie thermique #2	Relé de clavija térmica #2
50	50A	Thermo plug relay #1	Temperatur-Meßkerzen-relais #1	Relais de bougie thermique #1	Relé de clavija térmica #1
51	50A	Thermo plug relay #1	Temperatur-Meßkerzen-relais #1	Relais de bougie thermique #1	Relé de clavija térmica #1
52	120A	Thermo plug circuit	Temperatur-Meßkerzen-Schaltkreis	Circuit de bougie thermique	Circuito de la clavija térmica
		Generator	Lichtmaschine	Générateur	Generador
53	80A	Glow controller	Flammwächter	Régulateur de préchauffage	Controlador de incandescencia

Individual circuit fuse box No2 (Petrol / DSL)

Einzelschaltkreissicherungskasten Nr.2 (Benzina / DSL)
Boîte à fusibles de circuit individuel n°2 (Essence / DSL)
Caja de fusibles del circuito individual Nº2 (Gasolina / DSL)

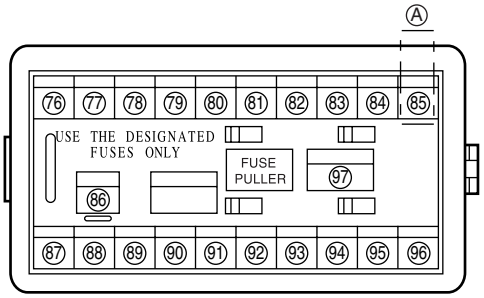

Ⓐ : Diesel only

No. Nr. No. N.°	Fuse Sicherung Fusible Fusible	Protected circuit	Schutzschaltung	Circuit protege	Circuito protegido
⑯	10A IG2 SIG	Blower motor relay	Heizungsrelais	Relais de chauffage	Relé del arrancador
⑰	15A REAR DEFG	Mirror heater relay	Relais der Spiegelbeheizung	Relais de réchauffeur de rétroviseur	Relé del calentador del espejo
		Rear defogger switch	Schalter für heckscheibenentfeuchter	Interrupteur de désembueur arrière	Interruptor del desempañador trasero
		Seat heater switch	Sitzheizungsschalter	Interrupteur du chauffe-sieges	Interruptor de calefaccion del asiento
⑱	15A WIPER WASHER	Combination switch	Kombinationsschalter (Lichtschalter)	Commutateur combine (Commutateur de feu)	Interruptor de combinación (Interruptor de las luces)
		Head light beam leveling actuator (L)	Scheinwerferstrahl-nivellierstellglied (L)	Commande de réglage du faisceau de phare (G)	Actuador de nivelación del haz de luz de los faros (IZQ.)
		Head light beam leveling actuator (R)	Scheinwerferstrahl-nivellierstellglied (R)	Commande de réglage du faisceau de phare (D)	Actuador de nivelación del haz de luz de los faros (DER.)
		Headlight leveling switch	Scheinwerfer-justierschalter	Commutateur de reglage de phare	Interruptor de nivelación de los faros
		Rear wiper relay	Heckscheibenwischerrelais	Relais d'essuie-glace arriére	Rele del limpiador trasero
		Rear washer motor	Heckscheiben-waschermotor	Moteur de lave-glace arrière	Motor del lavador trasero
		Rear wiper motor	Heckscheibe-nwischer motor	Moteur d'essuie-glace arrière	Motor del limpiador trasero
		Windshield (Screen) washer motor	Windschutzscheiben-Waschanlagenmotor	Moteur de lave-glace de parebrise	Motor del lavaparabrisas
		Windshield wiper motor	Windschutzscheiben-Wischermotor	Moteur d'essuie-glace de parebrise	Motor del limpiaparabrisas
⑲	15A SEAT HEATER	Seat heater relay	Sitzheizungsrelais	Relais de chauffage de siege	Relé de la calefaccion del asiento
⑳	15A CIGAR	Audio system	Audio-Anlage	Systèm audio	Sistema de audio
		Cigar lighter	Zigarette-nanzünder	Allume-cigares	Encendedor de cigarrillos
		Clock	Uhr	Horloge	Reloj
		Power mirror switch	Spiegelschalter	Interrupteur de rétroviseurs	Interruptor de los retrovisores
㉑	Blank				

No. Nr. No. N.°	Fuse Sicherung Fusible Fusible	Protected circuit	Schutzschaltung	Circuit protege	Circuito protegido
㉒	15A HORN HAZARD	Horn relay	Hupenrelais	Relais d'avertisseur sonore	Relé de la bocina
		Turn signal relay	Blinkerrelais	Relais de clignotant	Relé de la señal de giro
㉓	15A RADIO DOME	Audio system	Audio-Anlage	Systèm audio	Sistema de audio
		Clock	Uhr	Horloge	Reloj
		Combination meter	Kombinationsinstrument	Compteur mixte	Medidor de combinación
		DLC			
		ECM			
		Interior light	Innenraumleuchte	Plafonnier	Luz interior
		Main switch (Key switch)	Hauptschalter (Schlüssel-schalter)	Contacteur principal (Contacteur à clé)	Interruptor principal (Interruptor de llave)
		TCM			
㉔	10A REAR FOG	Rear fog light switch	Schalter für hecknebel-leuchte	Interrupteur d'anti-brouillard arriére	Interruptor de la luz anti-niebla trasera
㉕	10A IMMOB (Diesel)	ICM			
		Coil antenna	Schleifenantenne	Antenne en spirale	Antena de bobina
㉖	10A ST	Starting motor relay	Starterrelais	Relais de moteur de démarrage	relé del motor de arran-que
㉗	15A IG	A/C switch	Klimaanlagen-schalter	Commutateur A/C	Interruptor del acondicio-nador de aire
		Generator	Lichtmaschine	Générateur	Generador
		Ignition coil	Zündspule	Bobine d'allumage	Bobina de encendido
		Fuel pump relay	Kraftstoff pumpenrelais	Relais de pompe à carbu-rant	Relé de la bomba de com-bustible
		ECM			
		Heated oxygen sensor #1 & #2	Beheizte lambda-sonde #1 & #2	Capteur d'oxygène chauffé #1 & #2	Sensor de oxígeno calen-tado #1 & #2
		ICM			
		Thermo amplifier relay	Temperatur-Meßkerzen-verstärker-Relais	Relais d'ampli de bougie thermique	Relé de amplificador tér-mico
		Thermo amplifier	Temperatur-Meßkerzen-verstärker	Ampli de bougie thermi-que	Amplificador térmico
㉘	20A 4WD	4WD controller	4WD-steuereinheit	Commande 4x4	Cotrolador de tracción en las cuatro ruedas
		4WD VSV	4WD VSV	VSV 4 roues motrices	VSV de 4WD
		2WD VSV	2WD VSV	VSV 2 roues motrices	VSV de 2WD
		Transfer control module	Verteilergetriebe-Steuer-modul	Module de commande de transfert	Módulo de control de transferencia
㉙	10A BACK	Back-up light switch	Rückfahrleu-chtenschalter	Interrupteur de feux de marche arrière	Interruptor de la luz de marcha atrás
		Transaxle range sensor	Fahrbereichssensor	Capteur de position de vitesse	Sensor de posicion de la transmision
㉚	15A AIR BAG	A/B SDM			
㉛	10A METER	Combination meter	Kombinationsinstrument	Compteur mixte	Medidor de combinación
		Turn signal relay	Blinkerrelais	Relais de clignotant	Relé de la señal de giro
㉜	10A ABS	ABS control module	ABS-steuermodul	Module de commande de l'ABS	Módulo de control del ABS
		G sensor	G-sensor	Detecteur G	Sensor de G
㉝	10A AT	TCM			

No. Nr. No. N.°	Fuse Sicherung Fusible Fusible	Protected circuit	Schutzschaltung	Circuit protege	Circuito protegido
⑭	10A TAIL	Combination switch	Kombinationsschalter (Lichtschalter)	Commutateur combine (Commutateur de feu)	Interruptor de combinación (Interruptor de las luces)
⑮	15A STOP	Brake light switch	Bremslicht-schalter	Interrupteur de feux stop	Interruptor de la luz del freno
⑯	15A DOOR LOCK	Door lock controller	Steuereinheit für türverriegelung	Commande de verrouillage des portes	Commande de verrouillage bloqueo de las puertas
⑰	30A POWER WINDOW	Power window main switch	Hauptschalter für automatischen Fensterheber	Interrupteur principal de lève-vitres	Interruptor principal de la ventanilla automática
		Power window sub switch	Hilfsschalter für vorderen elektrischen fensterheber	Commutateur secondaire de lève-glace électrique avant	Interruptor secundairo de las ventanillas automáticas traseras

Supplementary fuse box (DSL)
Zusatzsicherungskasten (DSL)
Boîte à fusibles supplémentaires (DSL)
Caja de fusibles suplementario (DSL)

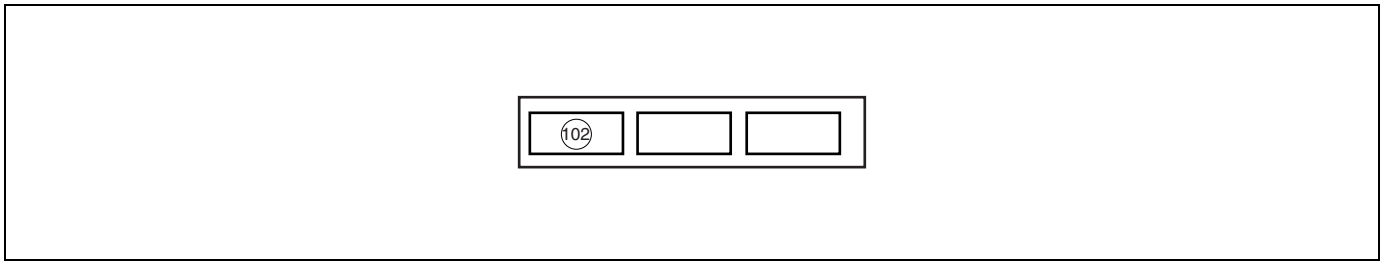

No. Nr. No. N.°	Fuse Sicherung Fusible Fusible	Protected circuit	Schutzschaltung	Circuit protege	Circuito protegido
102	15A	Front fog light relay	Nebelleuchten relais	Relais d'antibroillard avant	Relé antiniebla frontal

Memo
Notizen
Note
Notas

System circuit diagram
Systemschaltdiagramm
Schéma des circuits électriques
Diagrama del circuito eléctrico

A-1: Cranking system (Petrol)
A-1: Kurbelsystem (Benzina)
A-1: Système de démarrage (Essence)
A-1: Sistema de arranque (Gasolina)

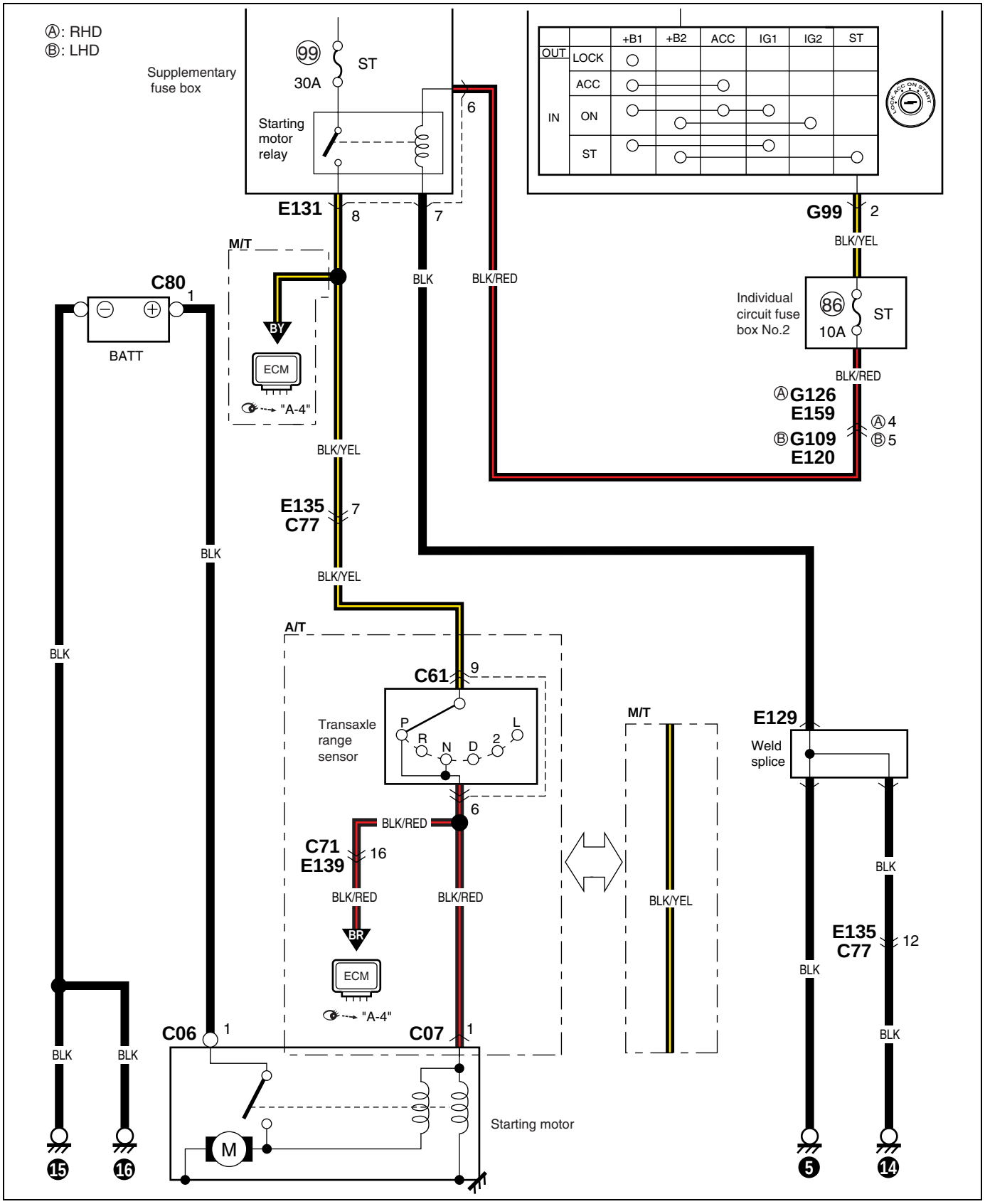

A-1: Cranking system (DSL)

A-1: Kurbelsystem (DSL)
A-1: Système de démarrage (DSL)
A-1: Sistema de arranque (DSL)

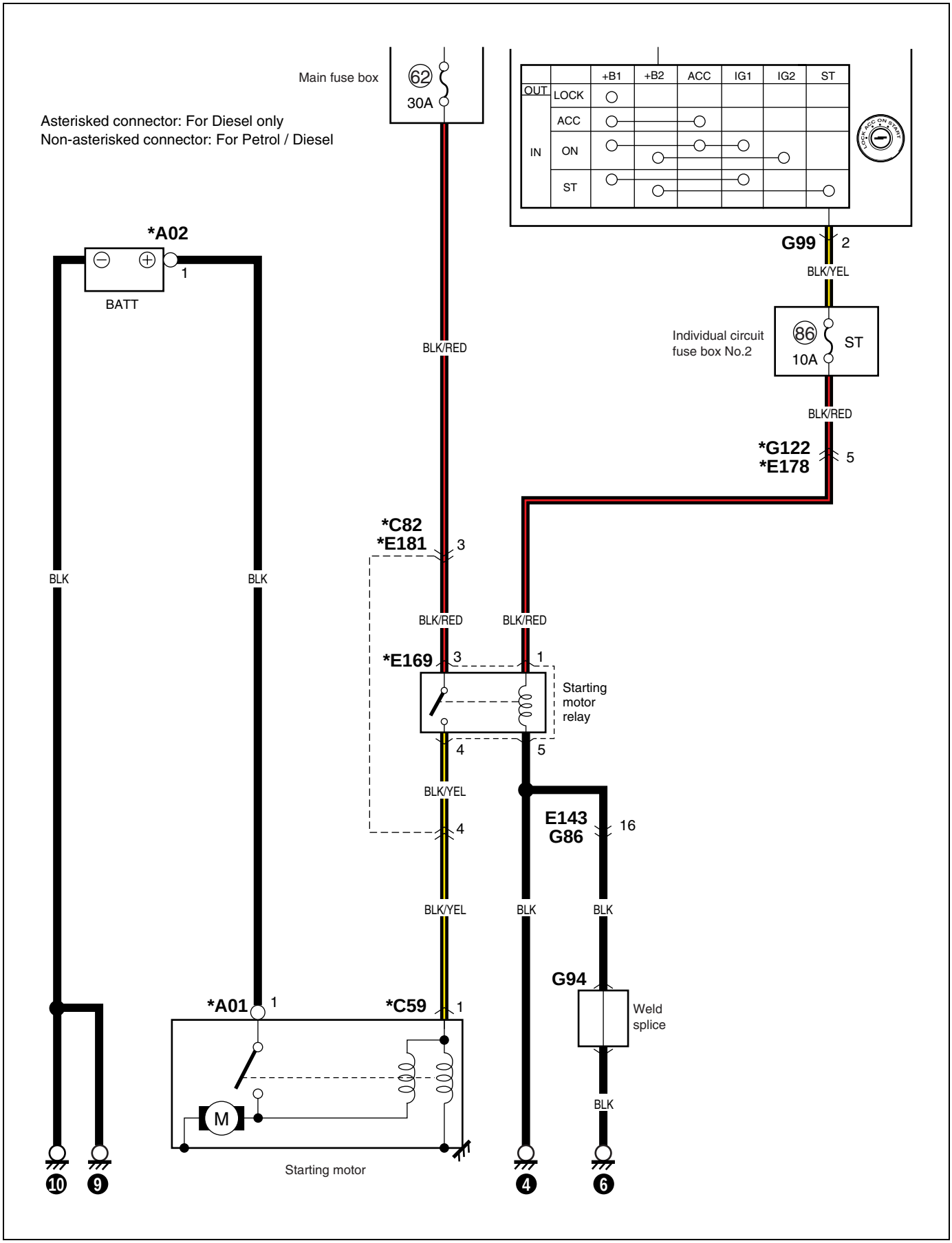

A-2: Charging system (Petrol)

A-2: Ladesystem (Benzina)
A-2: Système de charge (Essence)
A-2: Sistema de carga (Gasolina)

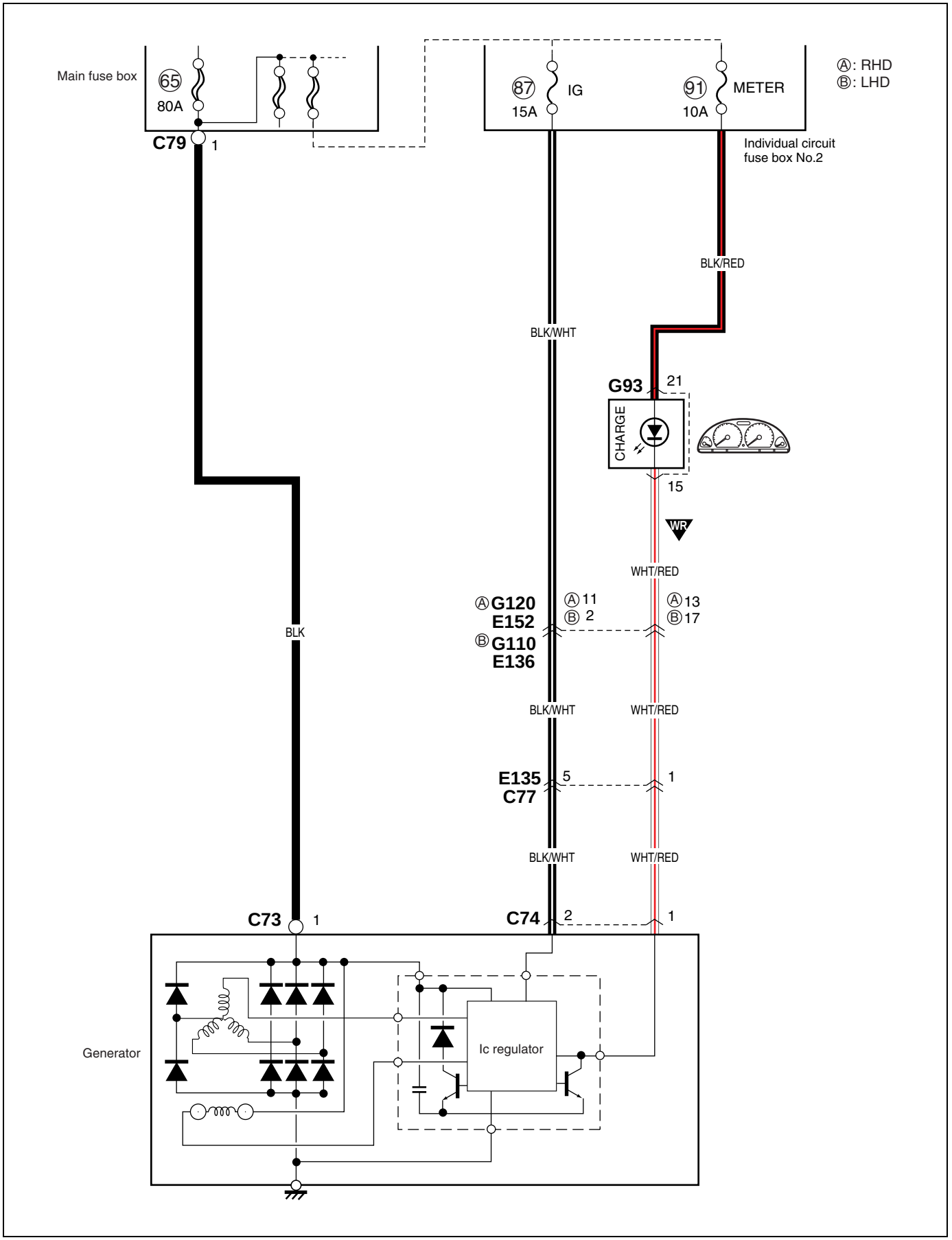

A-2: Charging system (DSL)

A-2: Ladesystem (DSL)
A-2: Système de charge (DSL)
A-2: Sistema de carga (DSL)

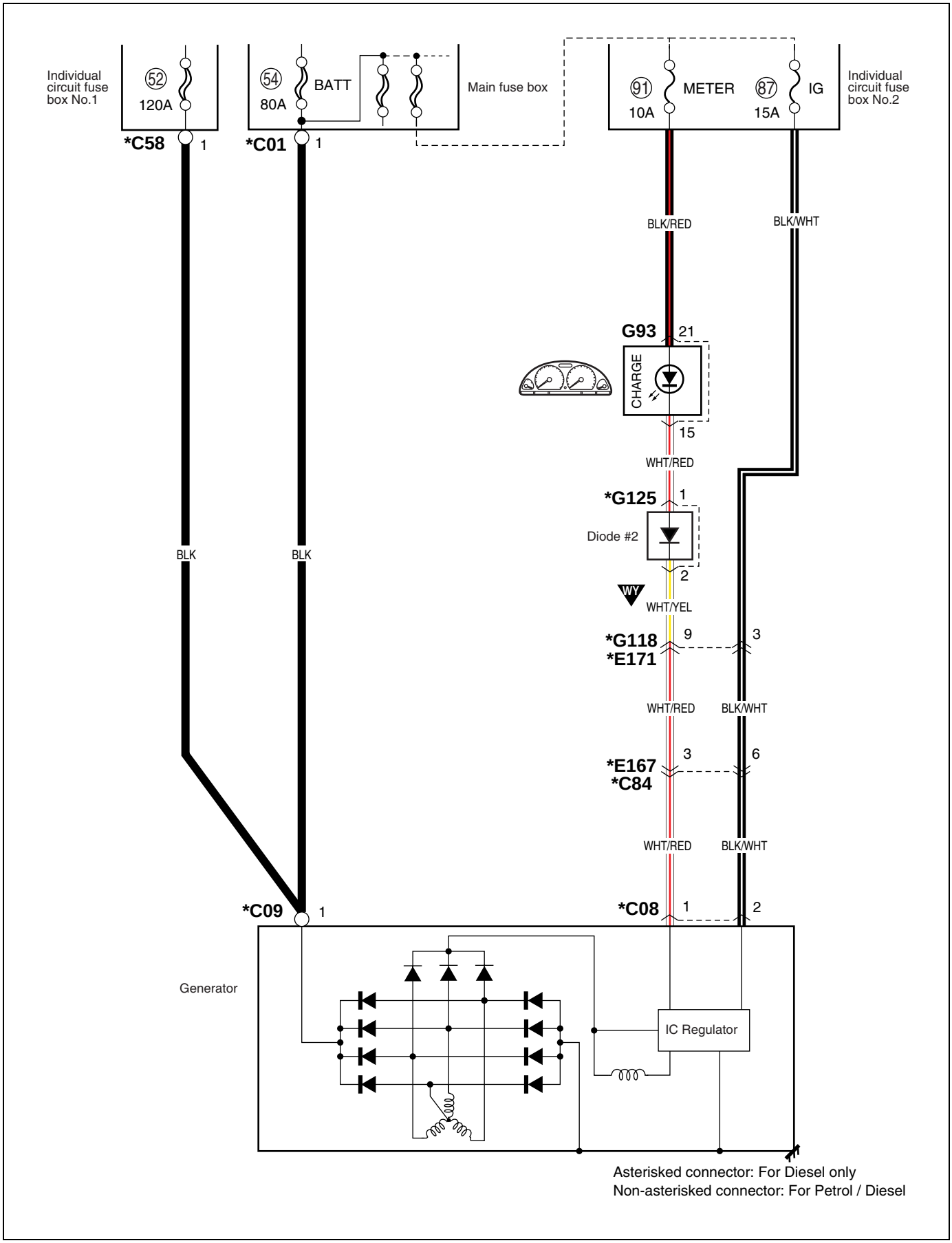

A-3: Ignition system
A-3: Zündsystem
A-3: Système d'allumage
A-3: Ontstekingssysteem

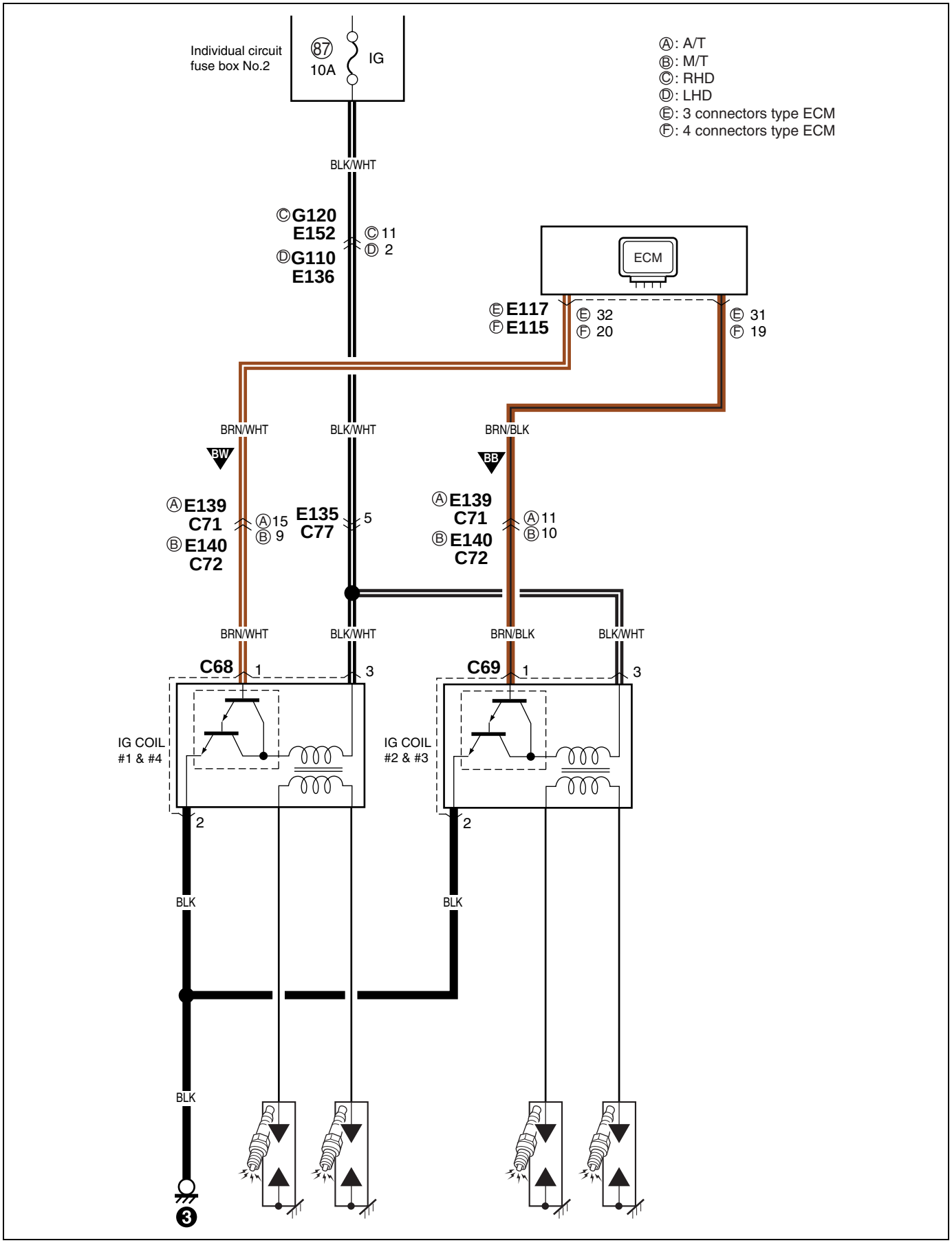

A-4: Engine control system (Petrol, 4 connectors controller)

A-4: Motorsteuesystem (Benzina, Steuergerät mit 4 Leitungen)
A-4: Système de commande du motor (Essence, Régulateur de 4 connecteurs)
A-4: Motorregelsysteem (Gasolina, Controlador de 4 conectores)
(1/5)

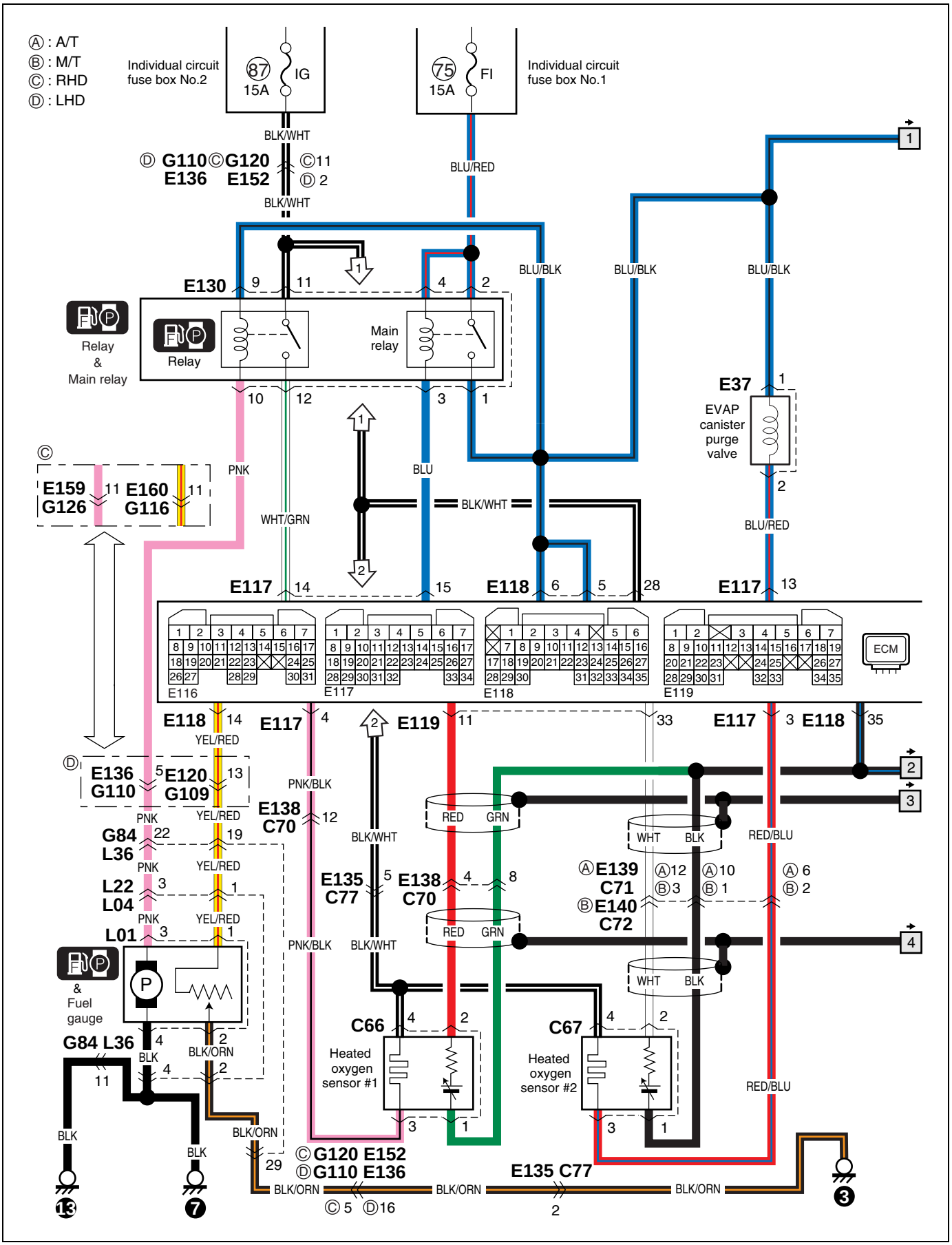

(2/5)

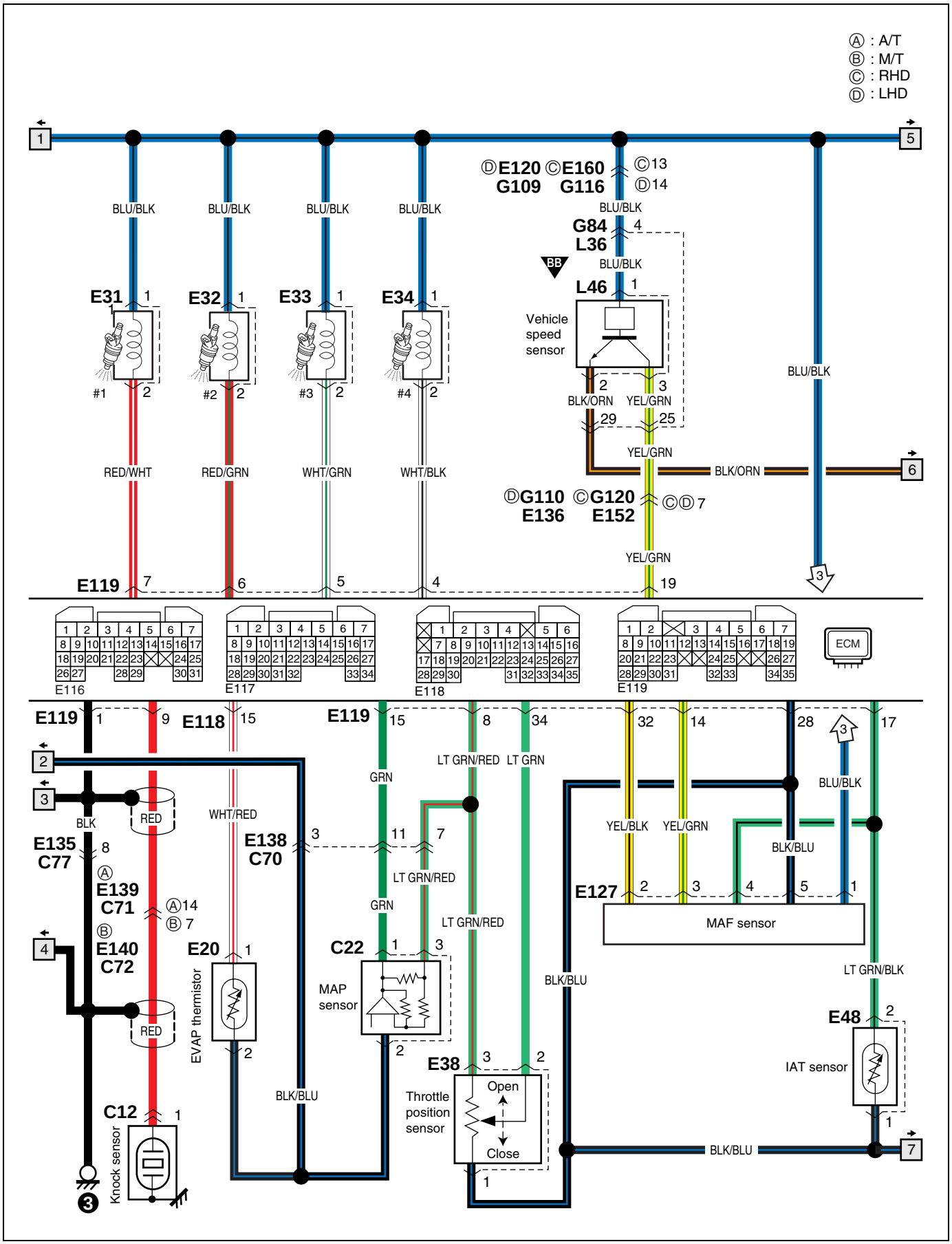
Ⓐ : A/T
Ⓑ : M/T
Ⓒ : RHD
Ⓓ : LHD
1
5
BLU/BLK
ⒹE120 ⒸE160
G109 G116
Ⓒ13
Ⓓ14
G84
L36
4
BB
L46
1
Vehicle speed sensor
2
3
BLK/ORN
YEL/GRN
29
25
E31
E32
E33
E34
#1
#2
#3
#4
RED/WHT
RED/GRN
WHT/GRN
WHT/BLK
ⒹG110 ⒸG120
E136 E152
ⒸⒹ7
BLK/ORN
6
3
E119
E116
E117
E118
ECM
E135
C77
E139
C71
E140
C72
Ⓐ14
Ⓑ 7
E20
EVAP thermistor
C12
Knock sensor
BLK
RED
WHT/RED
BLK/BLU
E138
C70
GRN
LT GRN/RED
LT GRN
C22
MAP sensor
E38
Throttle position sensor
Open
Close
YEL/BLK
BLU/BLK
E127
MAF sensor
LT GRN/BLK
E48
IAT sensor
7

(3/5)

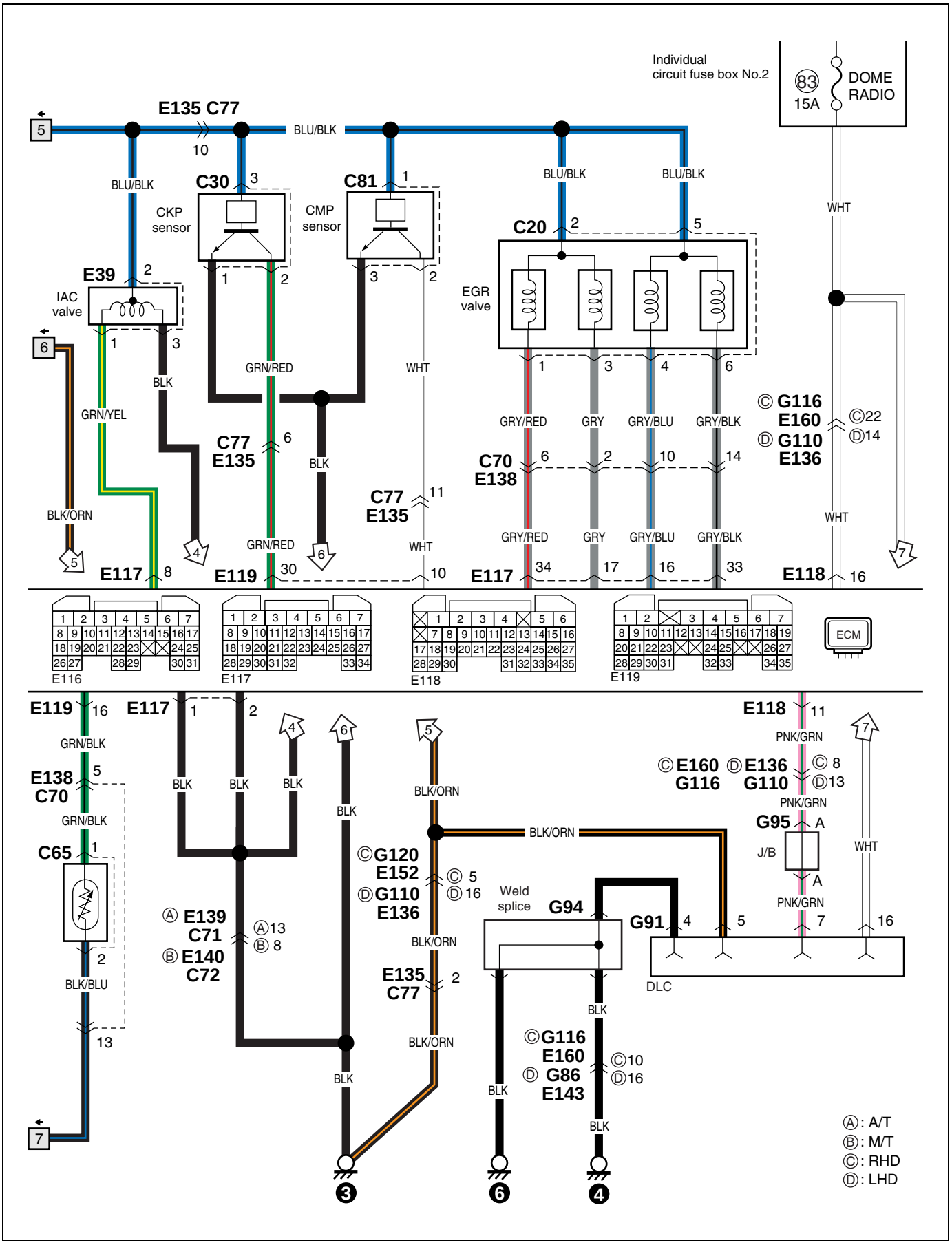
Individual
circuit fuse box No.2
83
15A
DOME
RADIO
E135 C77
BLU/BLK
C30
CKP
sensor
C81
CMP
sensor
C20
EGR
valve
E39
IAC
valve
GRN/RED
WHT
GRN/YEL
BLK
BLK/ORN
C77
E135
GRY/RED
GRY
GRY/BLU
GRY/BLK
C70
E138
Ⓒ G116
E160
Ⓓ G110
E136
E117
E119
E118
E116
ECM
E138
C70
GRN/BLK
C65
BLK/BLU
Ⓐ E139
C71
Ⓑ E140
C72
Ⓒ G120
E152
Ⓓ G110
E136
E135
C77
Weld
splice
G94
G91
DLC
PNK/GRN
Ⓒ E160
G116
Ⓓ E136
G110
G95
J/B
Ⓒ G116
E160
Ⓓ G86
E143
Ⓐ: A/T
Ⓑ: M/T
Ⓒ: RHD
Ⓓ: LHD

(4/5)

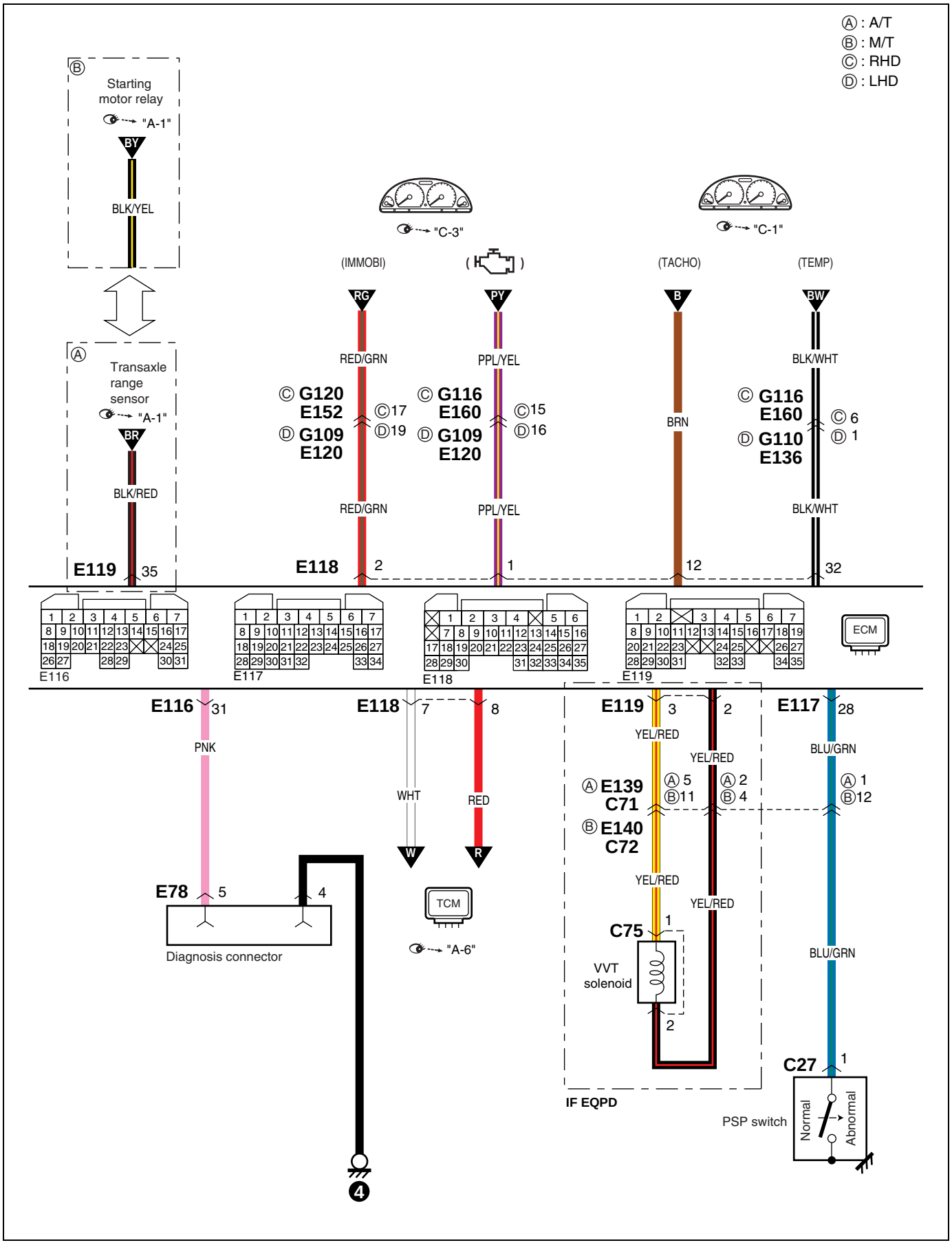
Ⓐ : A/T
Ⓑ : M/T
Ⓒ : RHD
Ⓓ : LHD
Ⓑ
Starting motor relay
"A-1"
BY
BLK/YEL
Ⓐ
Transaxle range sensor
"A-1"
BR
BLK/RED
E119 35
"C-3"
(IMMOBI)
RG
RED/GRN
Ⓒ G120 E152 Ⓒ17 Ⓓ19
Ⓓ G109 E120
RED/GRN
E118 2
PY
PPL/YEL
Ⓒ G116 E160 Ⓒ15 Ⓓ16
Ⓓ G109 E120
PPL/YEL
1
"C-1"
(TACHO)
B
BRN
12
(TEMP)
BW
BLK/WHT
Ⓒ G116 E160 Ⓒ 6 Ⓓ 1
Ⓓ G110 E136
BLK/WHT
32
ECM
E116
E117
E118
E119
E116 31
PNK
E78 5
4
Diagnosis connector
E118 7
8
WHT
RED
W
R
TCM
"A-6"
E119 3
2
YEL/RED
YEL/RED
Ⓐ E139 C71 Ⓐ 5 Ⓑ11 Ⓐ 2 Ⓑ 4
Ⓑ E140 C72
YEL/RED
YEL/RED
C75 1
VVT solenoid
2
IF EQPD
E117 28
BLU/GRN
Ⓐ 1 Ⓑ12
BLU/GRN
C27 1
PSP switch
Normal
Abnormal
4

(5/5)

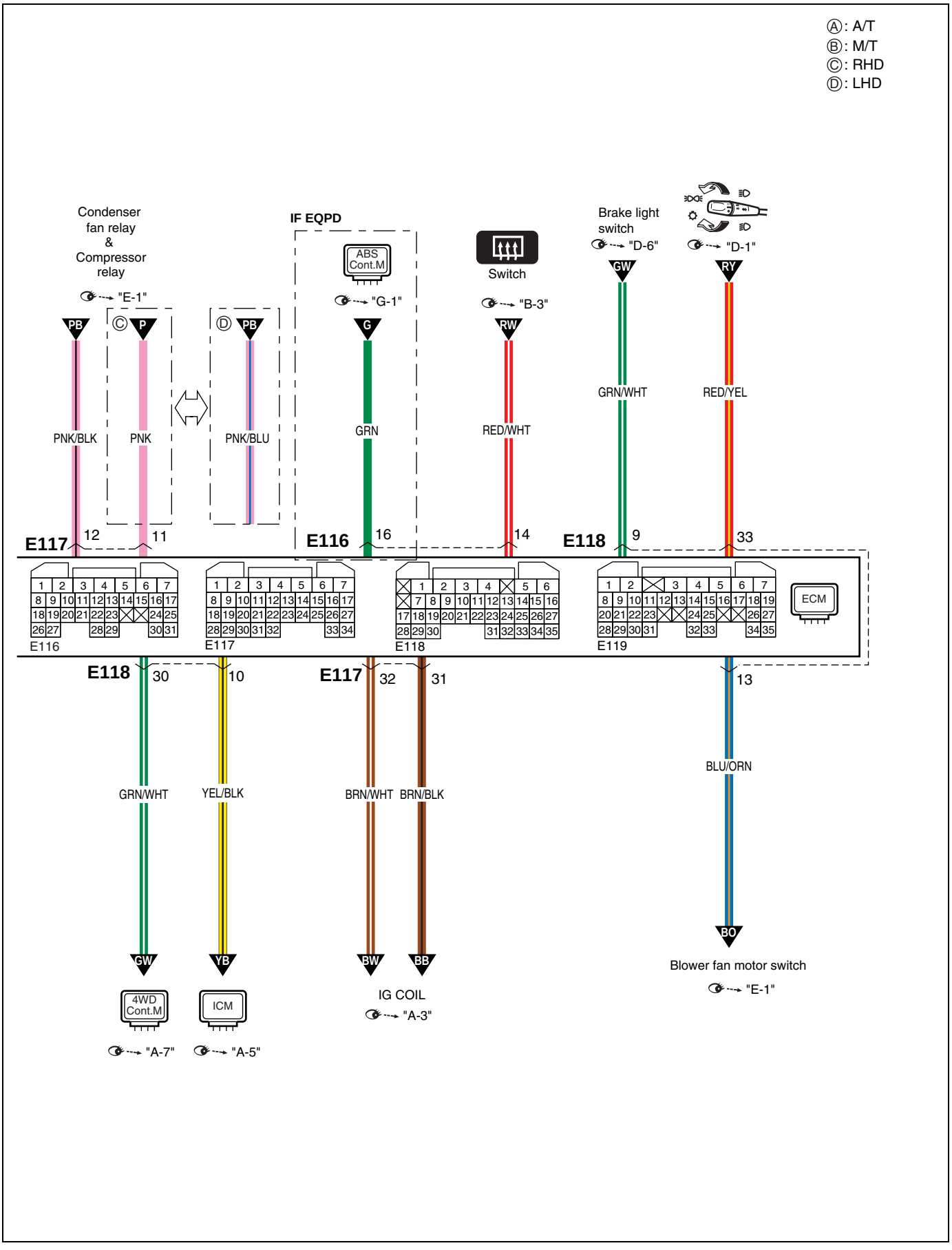
Ⓐ: A/T
Ⓑ: M/T
Ⓒ: RHD
Ⓓ: LHD
Condenser fan relay & Compressor relay
"E-1"
IF EQPD
ABS Cont.M
"G-1"
Switch
"B-3"
Brake light switch
"D-6"
"D-1"
PB
Ⓒ P
Ⓓ PB
G
RW
GW
RY
PNK/BLK
PNK
PNK/BLU
GRN
RED/WHT
GRN/WHT
RED/YEL
E117
12
11
E116
16
14
E118
9
33
E116
E117
E118
E119
ECM
E118
30
10
E117
32
31
13
GRN/WHT
YEL/BLK
BRN/WHT
BRN/BLK
BLU/ORN
GW
YB
BW
BB
BO
4WD Cont.M
ICM
IG COIL
"A-3"
Blower fan motor switch
"E-1"
"A-7"
"A-5"

Memo
Notizen
Note
Notas

A-4: Engine control system (Petrol, 3 connectors controller)

A-4: Motorsteuesystem (Benzina, Steuergerät mit 3 Leitungen)
A-4: Système de commande du motor (Essence, Régulateur de 3 connecteurs)
A-4: Motorregelsysteem (Gasolina, Controlador de 3 conectores)
(1/4)

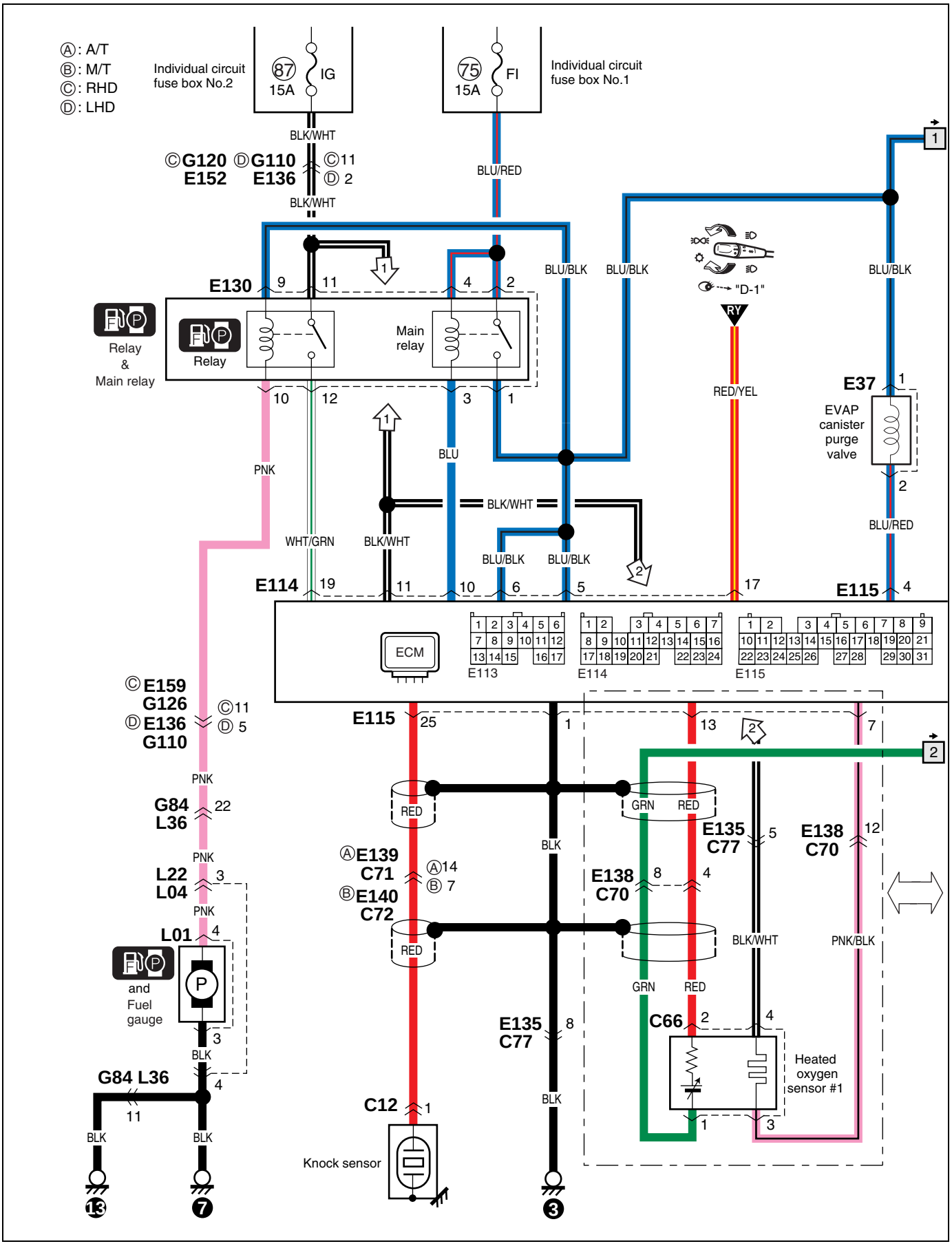

(2/4)

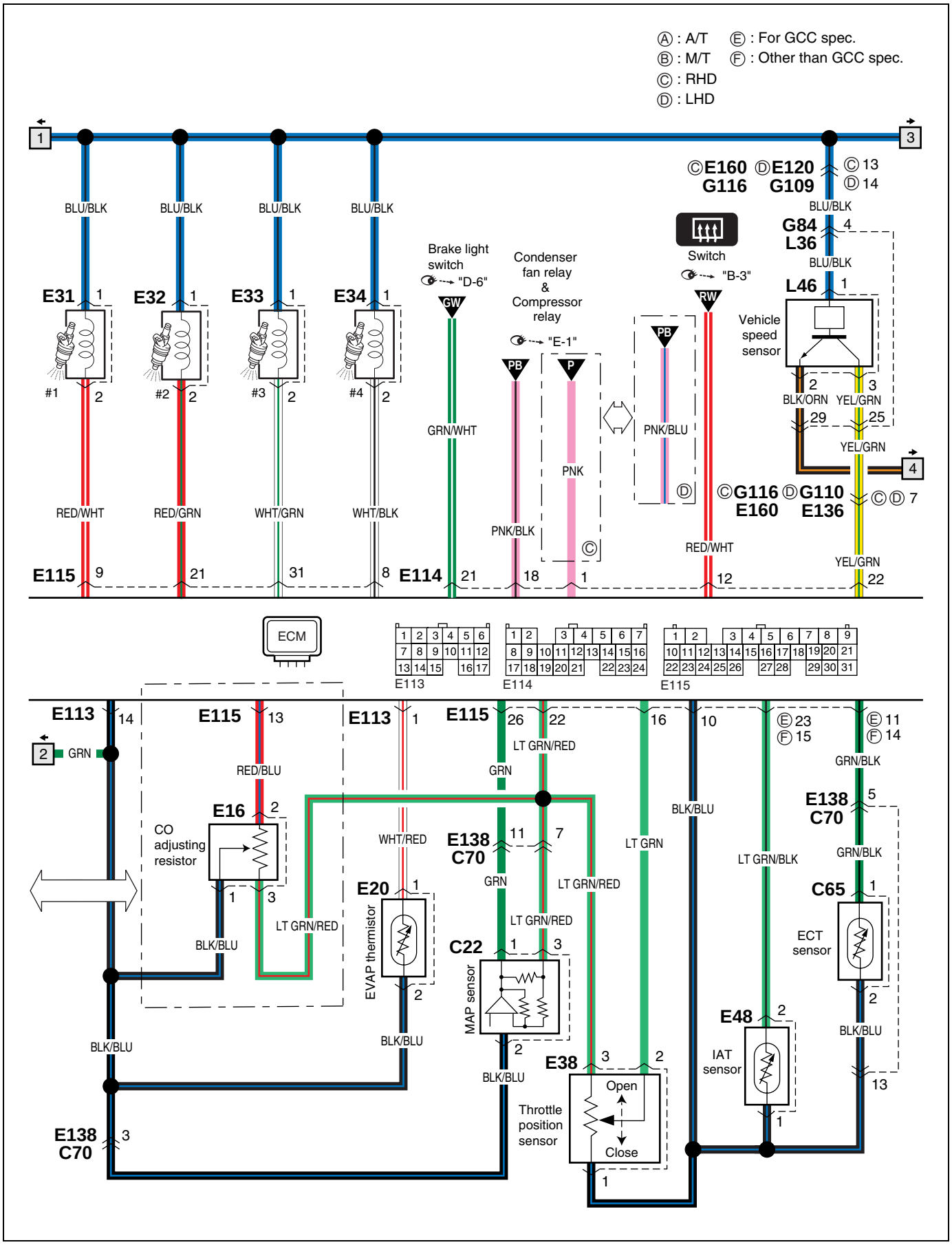
Ⓐ : A/T
Ⓑ : M/T
Ⓒ : RHD
Ⓓ : LHD
Ⓔ : For GCC spec.
Ⓕ : Other than GCC spec.
BLU/BLK
E31
E32
E33
E34
#1
#2
#3
#4
RED/WHT
RED/GRN
WHT/GRN
WHT/BLK
E115
Brake light switch
"D-6"
GW
GRN/WHT
E114
Condenser fan relay & Compressor relay
"E-1"
PB
P
PNK/BLK
PNK
PNK/BLU
Switch
"B-3"
RW
RED/WHT
Vehicle speed sensor
L46
BLK/ORN
YEL/GRN
G84
L36
ⒸE160 ⒹE120
G116 G109
ⒸG116 ⒹG110
E160 E136
YEL/GRN
ECM
E113
E114
E115
GRN
RED/BLU
E16
CO adjusting resistor
BLK/BLU
LT GRN/RED
WHT/RED
E20
EVAP thermistor
GRN
LT GRN
C22
MAP sensor
E38
Throttle position sensor
Open
Close
BLK/BLU
LT GRN/BLK
GRN/BLK
E138
C70
C65
ECT sensor
E48
IAT sensor

(3/4)

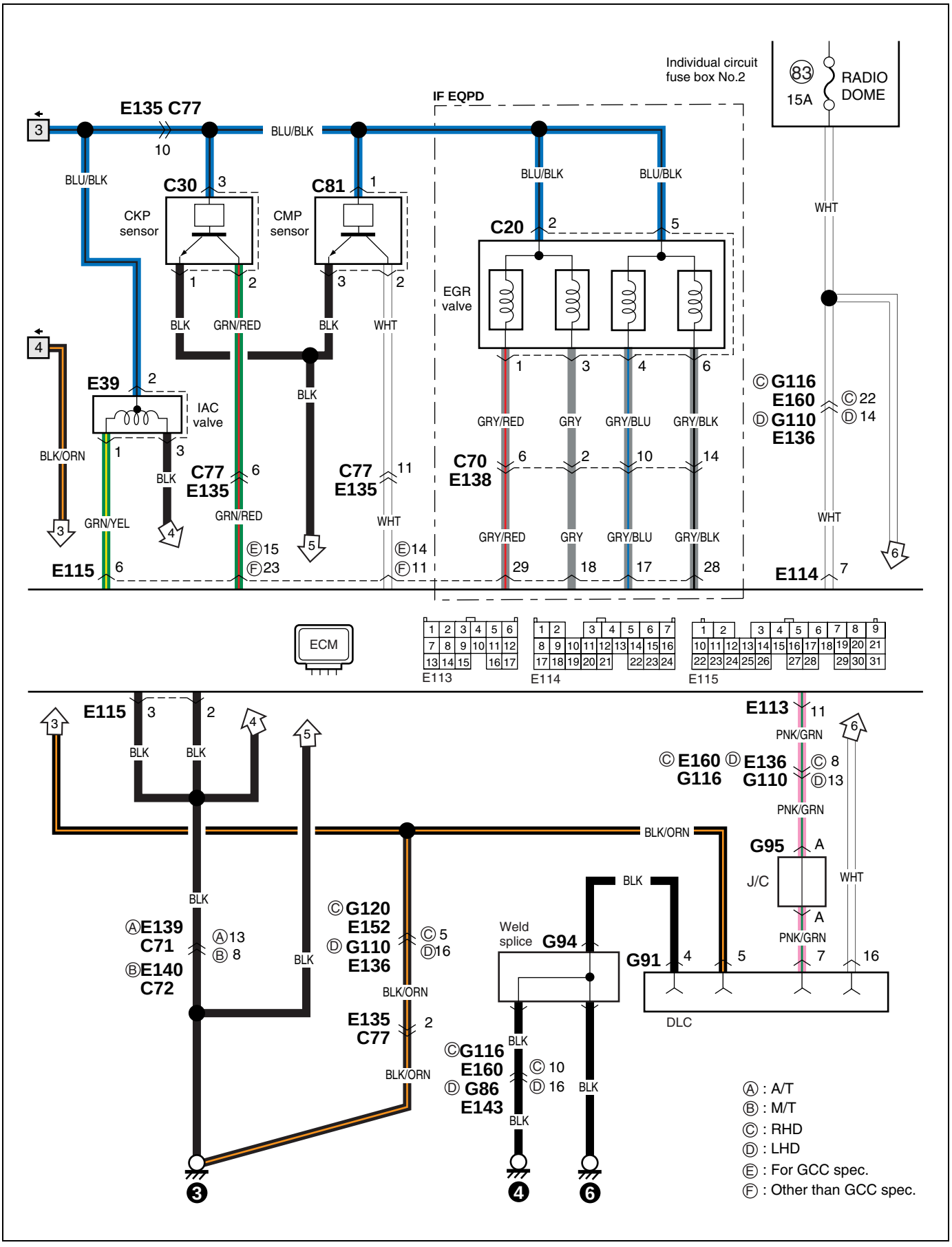
Individual circuit fuse box No.2
83
15A
RADIO DOME
IF EQPD
E135 C77
BLU/BLK
C30
CKP sensor
C81
CMP sensor
C20
EGR valve
BLK
GRN/RED
WHT
E39
IAC valve
BLK/ORN
GRN/YEL
C77 E135
C70 E138
GRY/RED
GRY
GRY/BLU
GRY/BLK
Ⓒ G116 E160 Ⓓ G110 E136
Ⓒ 22 Ⓓ 14
E115
Ⓔ 15 Ⓕ 23
Ⓔ 14 Ⓕ 11
E114
ECM
E113
E114
E115
PNK/GRN
Ⓒ E160 Ⓓ E136 G116 G110
Ⓒ 8 Ⓓ 13
G95
J/C
Ⓐ E139 C71 Ⓑ E140 C72
Ⓐ 13 Ⓑ 8
Ⓒ G120 E152 Ⓓ G110 E136
Ⓒ 5 Ⓓ 16
Weld splice
G94
G91
DLC
E135 C77
Ⓒ G116 E160 Ⓓ G86 E143
Ⓒ 10 Ⓓ 16
Ⓐ : A/T
Ⓑ : M/T
Ⓒ : RHD
Ⓓ : LHD
Ⓔ : For GCC spec.
Ⓕ : Other than GCC spec.

(4/4)

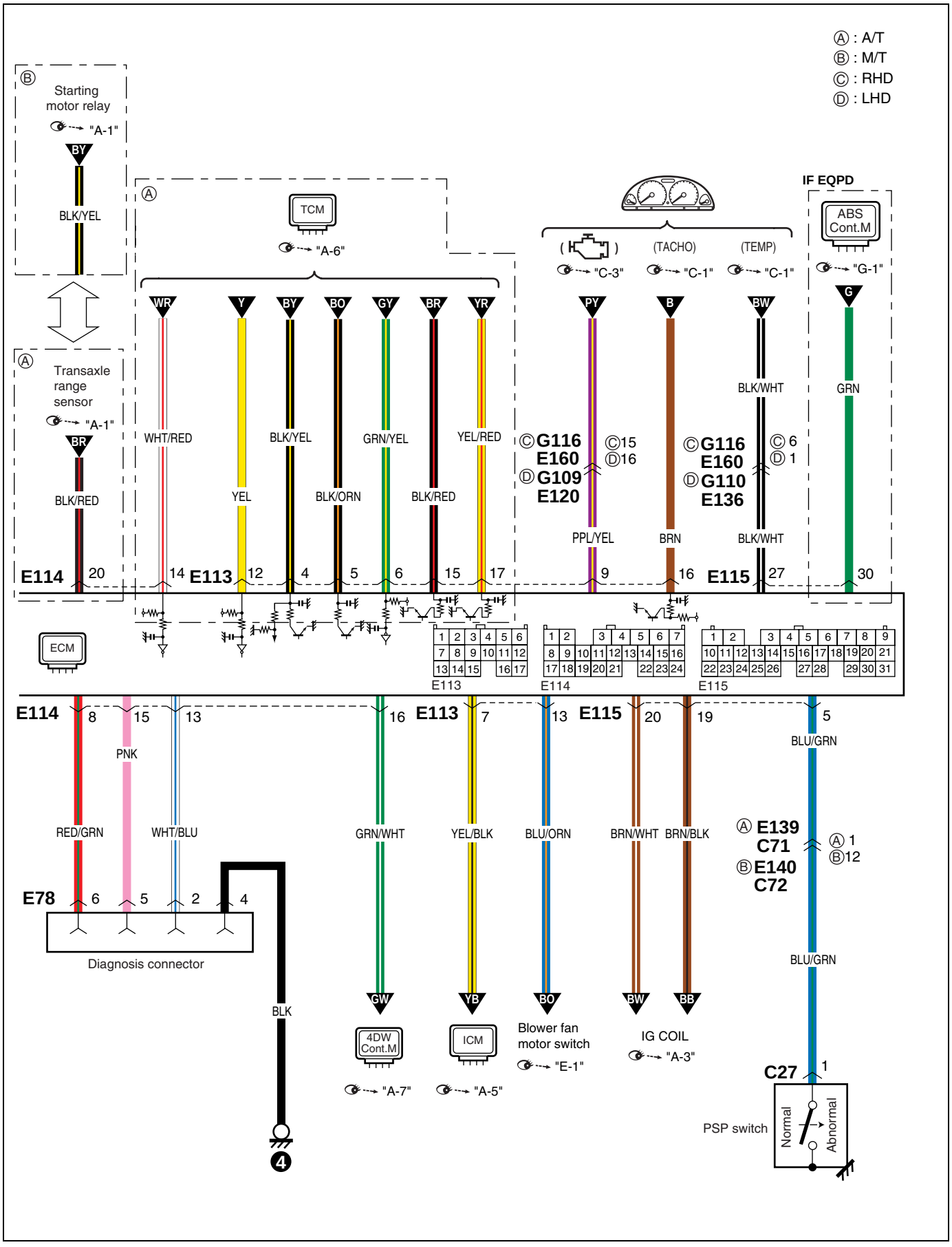
Ⓐ : A/T
Ⓑ : M/T
Ⓒ : RHD
Ⓓ : LHD
Ⓑ
Starting motor relay
"A-1"
BY
BLK/YEL
Ⓐ
Transaxle range sensor
"A-1"
BR
BLK/RED
E114
20
Ⓐ
TCM
"A-6"
WR
WHT/RED
14
Y
YEL
E113
12
BY
BLK/YEL
4
BO
BLK/ORN
5
GY
GRN/YEL
6
BR
BLK/RED
15
YR
YEL/RED
17
( )
"C-3"
(TACHO)
"C-1"
(TEMP)
"C-1"
PY
PPL/YEL
9
Ⓒ G116
E160
Ⓓ G109
E120
Ⓒ15
Ⓓ16
B
BRN
16
Ⓒ G116
E160
Ⓓ G110
E136
E115
BW
BLK/WHT
27
Ⓒ 6
Ⓓ 1
IF EQPD
ABS Cont.M
"G-1"
G
GRN
30
ECM
E113
E114
E115
E114
8
15
13
PNK
RED/GRN
WHT/BLU
E78
6
5
2
4
Diagnosis connector
BLK
4
16
GRN/WHT
GW
4DW Cont.M
"A-7"
E113
7
YEL/BLK
YB
ICM
"A-5"
13
BLU/ORN
BO
Blower fan motor switch
"E-1"
E115
20
BRN/WHT
BW
19
BRN/BLK
BB
IG COIL
"A-3"
5
BLU/GRN
Ⓐ E139
C71
Ⓑ E140
C72
Ⓐ 1
Ⓑ12
BLU/GRN
C27
1
PSP switch
Normal
Abnormal

A-4: Engine control system (DSL)
A-4: Motorsteuesystem (DSL)
A-4: Système de commande du motor (DSL)
A-4: Motorregelsysteem (DSL)
(1/4)

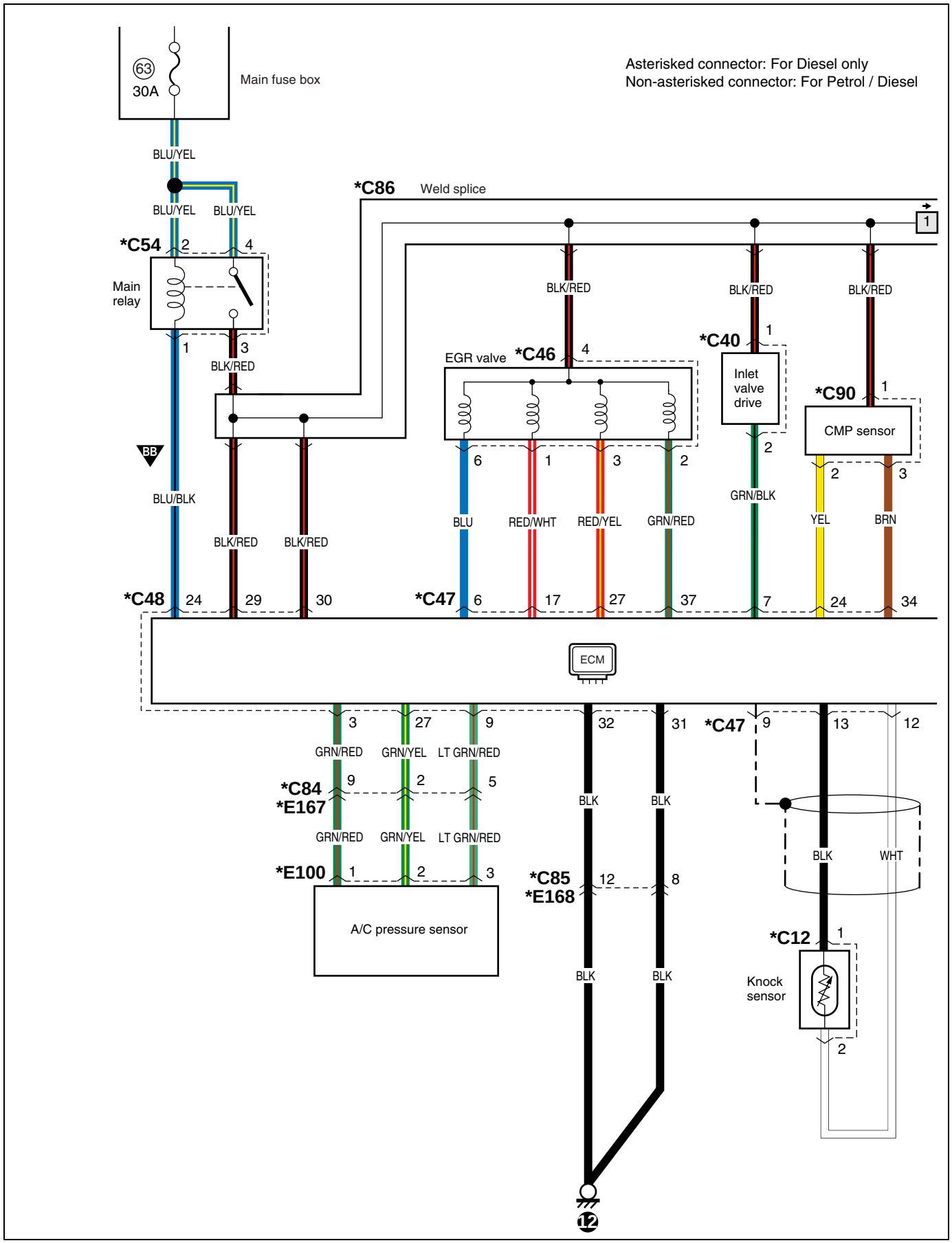

(2/4)

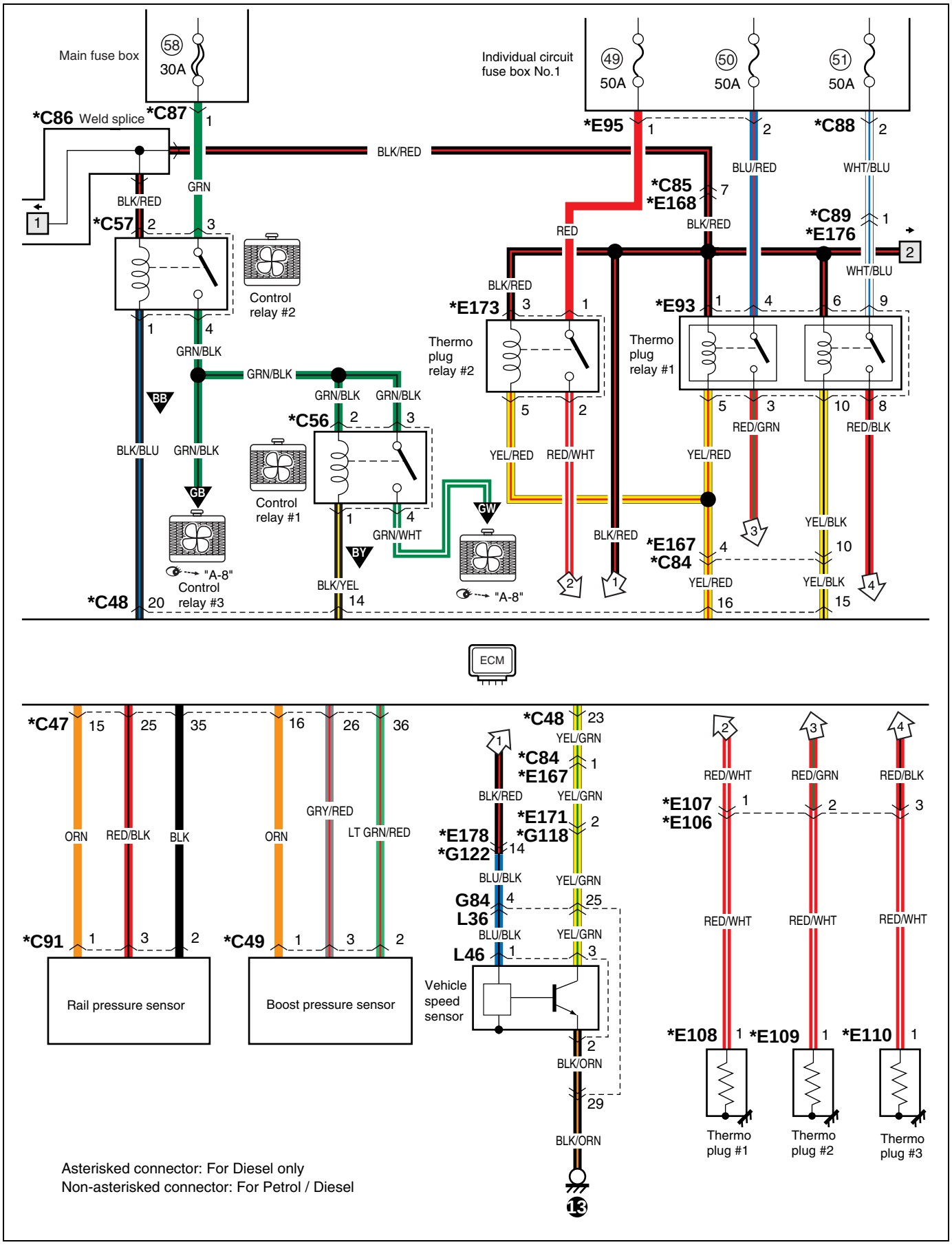
Main fuse box
58
30A
*C86 Weld splice
*C87
1
BLK/RED
GRN
BLK/RED
1
*C57
2
3
Control relay #2
1
4
GRN/BLK
GRN/BLK
BB
BLK/BLU
GRN/BLK
GB
"A-8"
Control relay #3
*C48
20
*C56
2
3
GRN/BLK
GRN/BLK
Control relay #1
1
4
GRN/WHT
BY
BLK/YEL
14
GW
"A-8"
Individual circuit fuse box No.1
49
50A
50
50A
51
50A
*E95
1
2
*C88
2
BLU/RED
WHT/BLU
*C85
*E168
7
BLK/RED
*C89
*E176
1
2
WHT/BLU
RED
BLK/RED
*E173
3
1
Thermo plug relay #2
5
2
YEL/RED
RED/WHT
*E93
1
4
6
9
Thermo plug relay #1
5
3
10
8
RED/GRN
RED/BLK
YEL/RED
BLK/RED
*E167
*C84
4
16
YEL/RED
3
YEL/BLK
10
YEL/BLK
15
2
1
4
ECM
*C47
15
25
35
ORN
RED/BLK
BLK
*C91
1
3
2
Rail pressure sensor
16
26
36
ORN
GRY/RED
LT GRN/RED
*C49
1
3
2
Boost pressure sensor
*C48
23
YEL/GRN
1
*C84
*E167
1
BLK/RED
YEL/GRN
*E178
*G122
14
*E171
*G118
2
BLU/BLK
YEL/GRN
G84
L36
4
25
BLU/BLK
YEL/GRN
L46
1
3
Vehicle speed sensor
2
BLK/ORN
29
BLK/ORN
13
2
3
4
RED/WHT
RED/GRN
RED/BLK
*E107
*E106
1
2
3
RED/WHT
RED/WHT
RED/WHT
*E108
1
*E109
1
*E110
1
Thermo plug #1
Thermo plug #2
Thermo plug #3
Asterisked connector: For Diesel only
Non-asterisked connector: For Petrol / Diesel

(3/4)

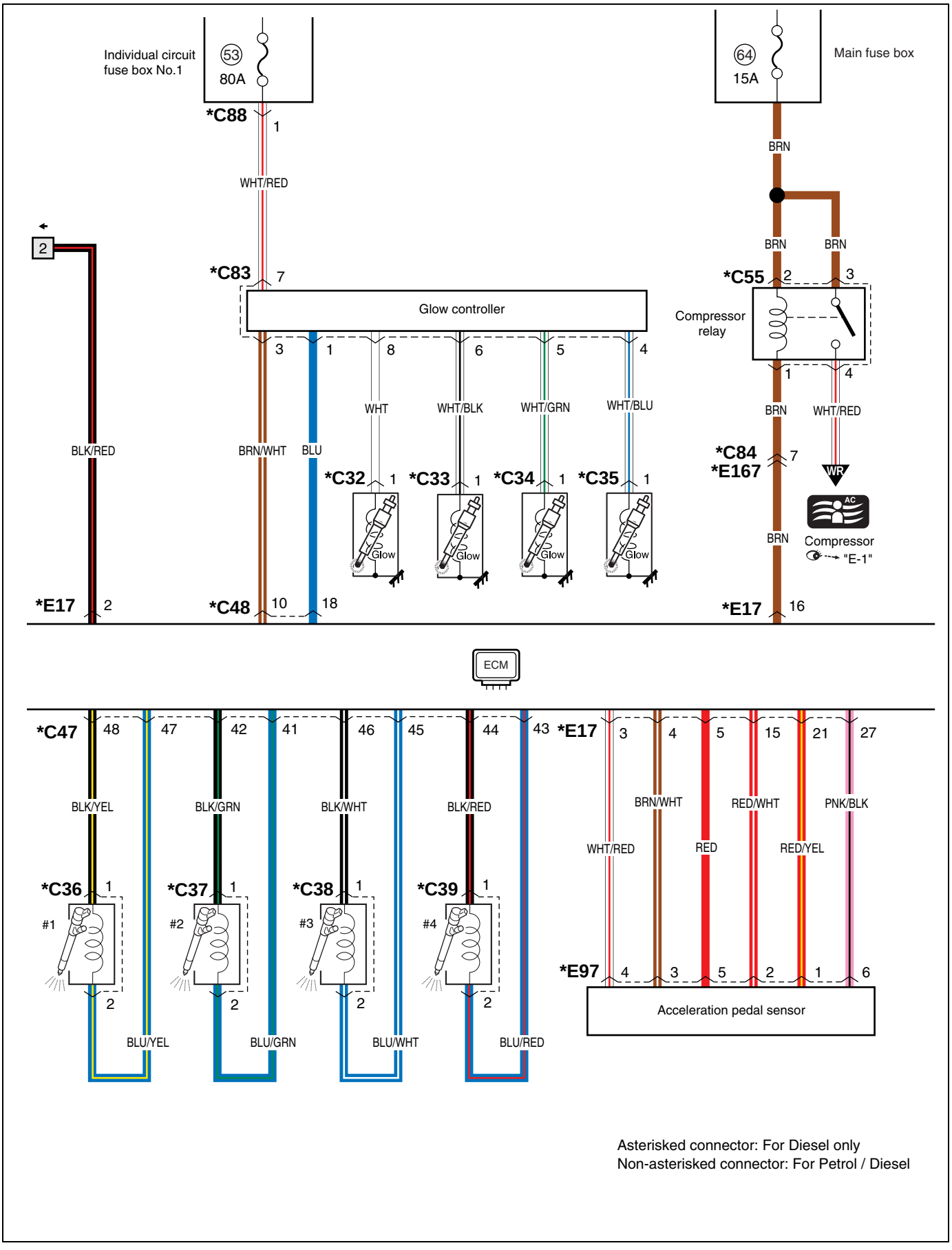

Asterisked connector: For Diesel only
Non-asterisked connector: For Petrol / Diesel

(4/4)

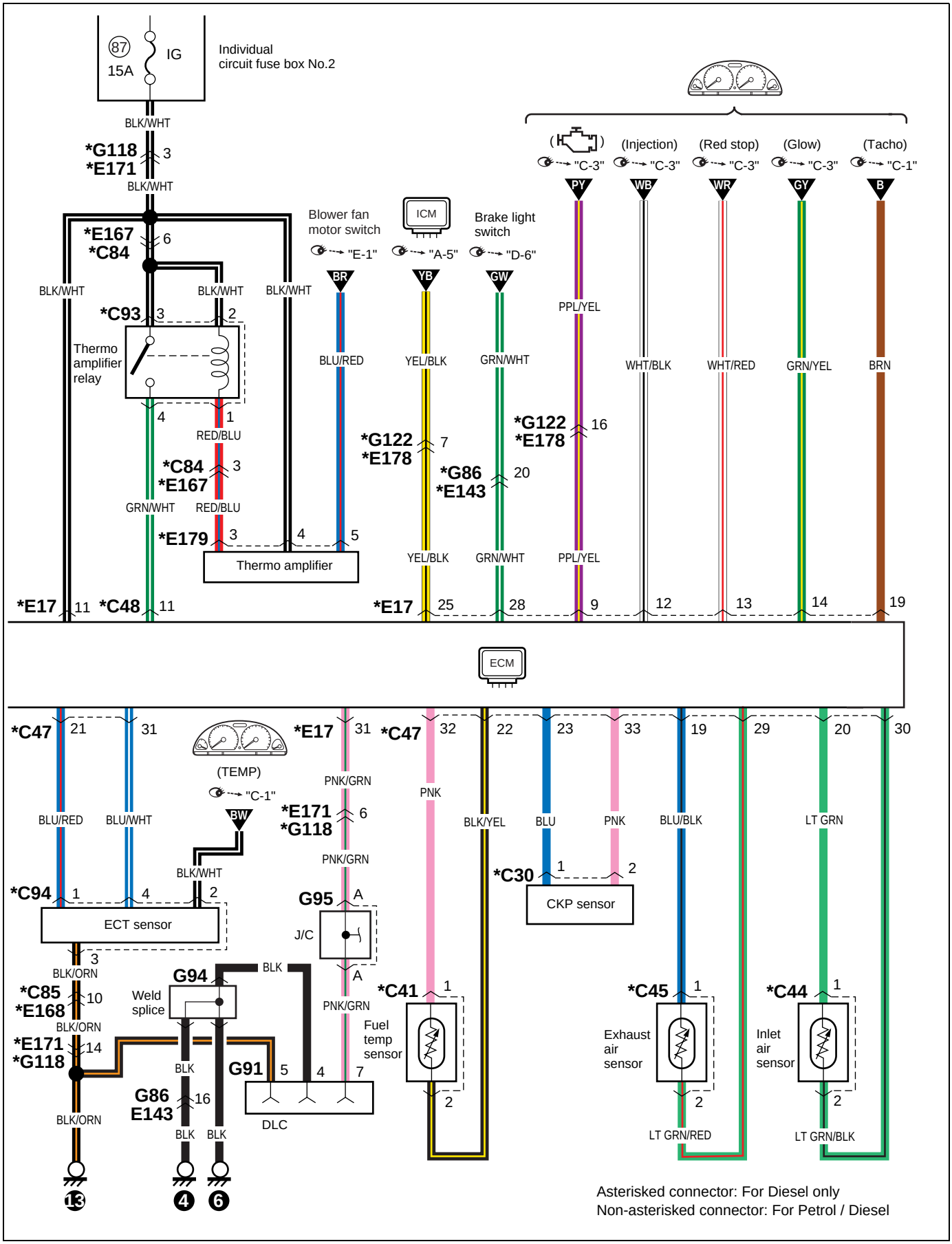
87
15A
IG
Individual
circuit fuse box No.2
BLK/WHT
*G118
*E171
3
*E167
*C84
6
*C93
Thermo
amplifier
relay
RED/BLU
GRN/WHT
*C84
*E167
*E179
Thermo amplifier
Blower fan
motor switch
"E-1"
ICM
"A-5"
Brake light
switch
"D-6"
BR
YB
GW
BLU/RED
YEL/BLK
GRN/WHT
*G122
*E178
*G86
*E143
*E17
*C48
*E17
(Injection)
(Red stop)
(Glow)
(Tacho)
"C-3"
"C-1"
PY
WB
WR
GY
B
PPL/YEL
WHT/BLK
WHT/RED
GRN/YEL
BRN
ECM
*C47
(TEMP)
"C-1"
BW
BLU/RED
BLU/WHT
BLK/WHT
*C94
ECT sensor
BLK/ORN
*C85
*E168
*E171
*G118
Weld
splice
G94
BLK
G91
DLC
G86
E143
*E17
PNK/GRN
*E171
*G118
G95
J/C
Fuel
temp
sensor
*C47
PNK
BLK/YEL
BLU
PNK
*C30
CKP sensor
BLU/BLK
LT GRN
*C41
*C45
*C44
Exhaust
air
sensor
Inlet
air
sensor
LT GRN/RED
LT GRN/BLK
Asterisked connector: For Diesel only
Non-asterisked connector: For Petrol / Diesel

A-5: Immobilizer control system (Petrol)

A-5: Wegfahrsperre-steuersystem (Benzina)
A-5: Système de commande de l'immobilisateur (Essence)
A-5: Sistema de control del inmovilizador (Gasolina)

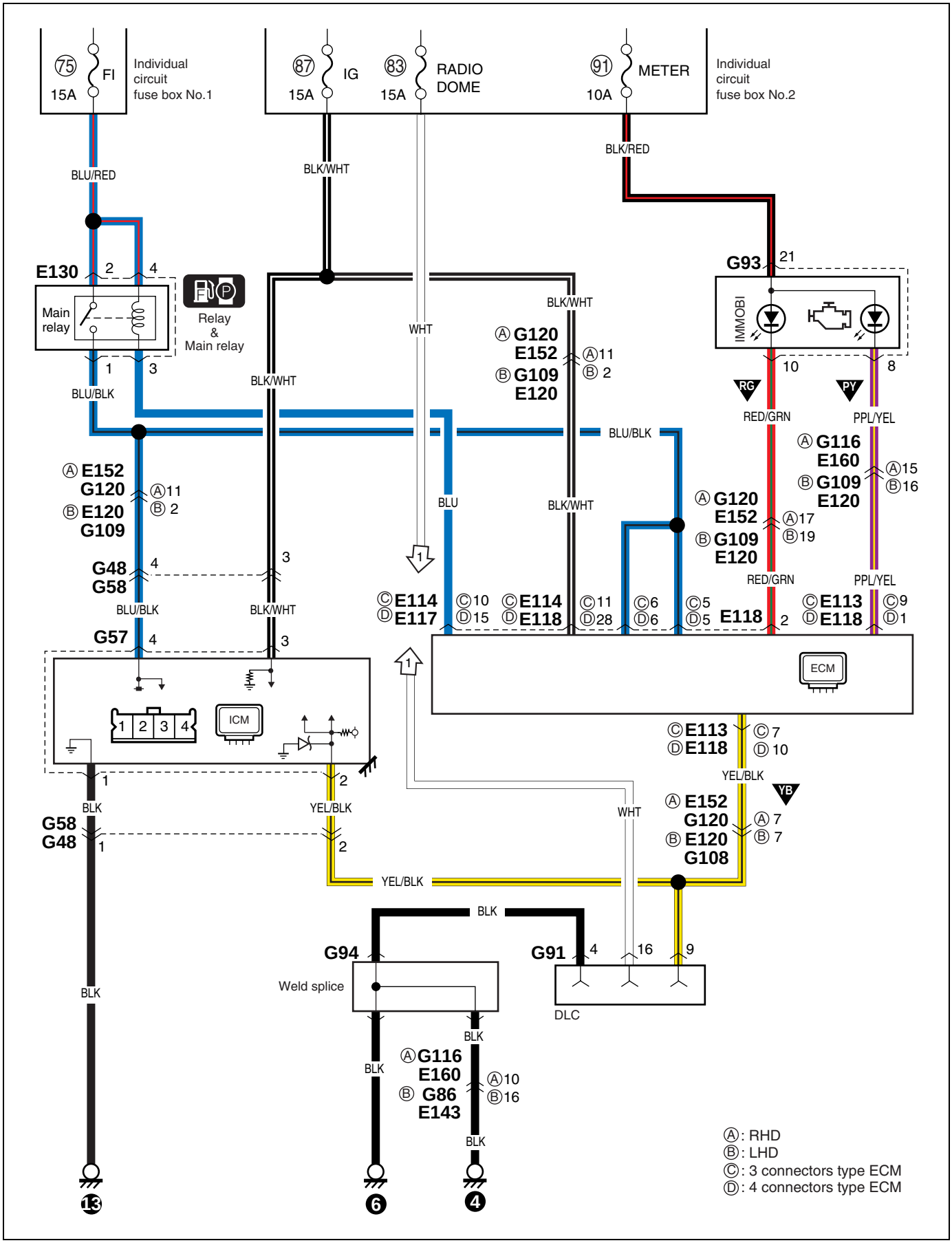

A-5: Immobilizer control system (DSL)

A-5: Wegfahrsperre-steuersystem (DSL)
A-5: Système de commande de l'immobilisateur (DSL)
A-5: Sistema de control del inmovilizador (DSL)

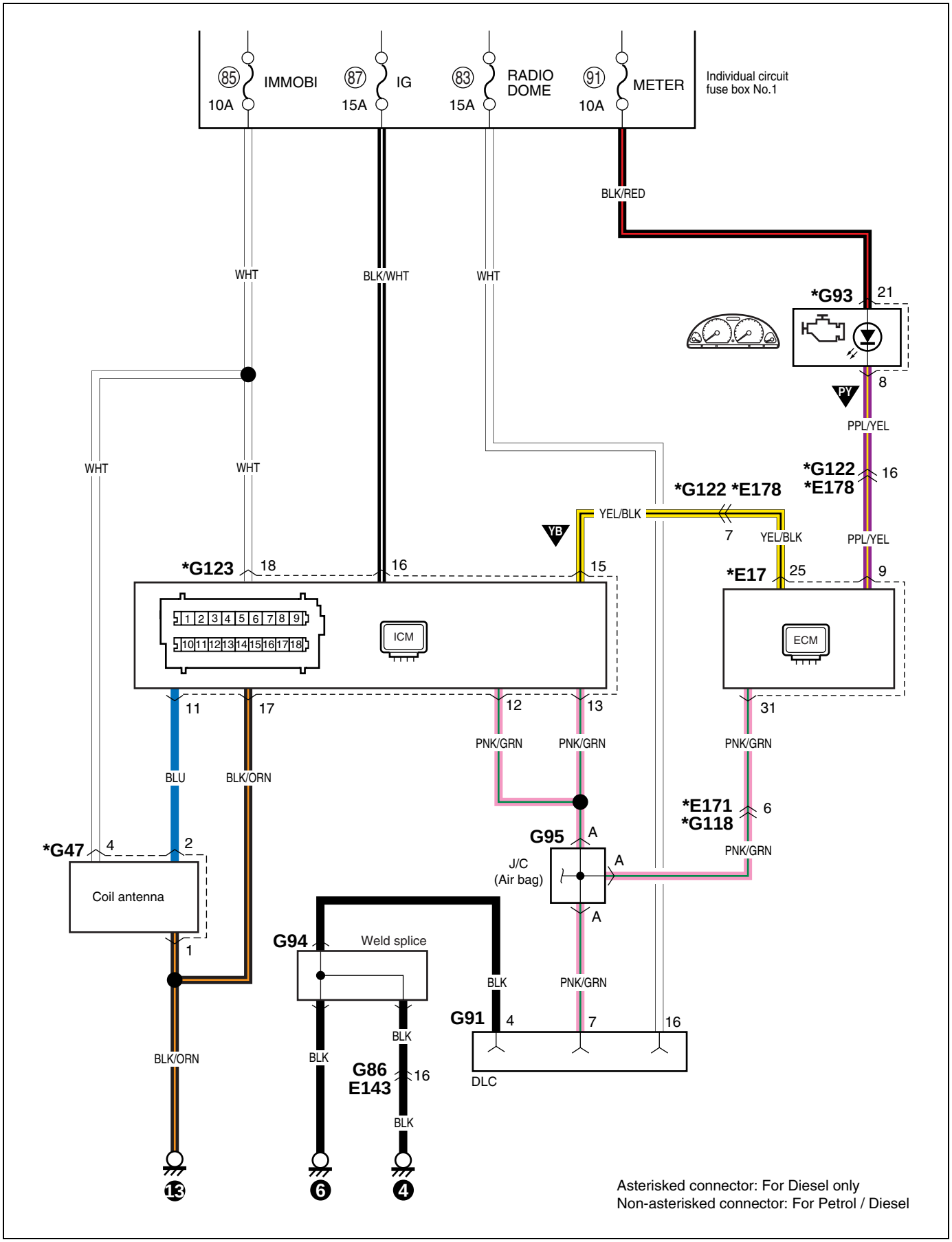

A-6: 4A/T control system
A-6: A/T-steuersystem
A-6: Système de commande 4A/T
A-6: Sistema de control 4A/T
(1/3)

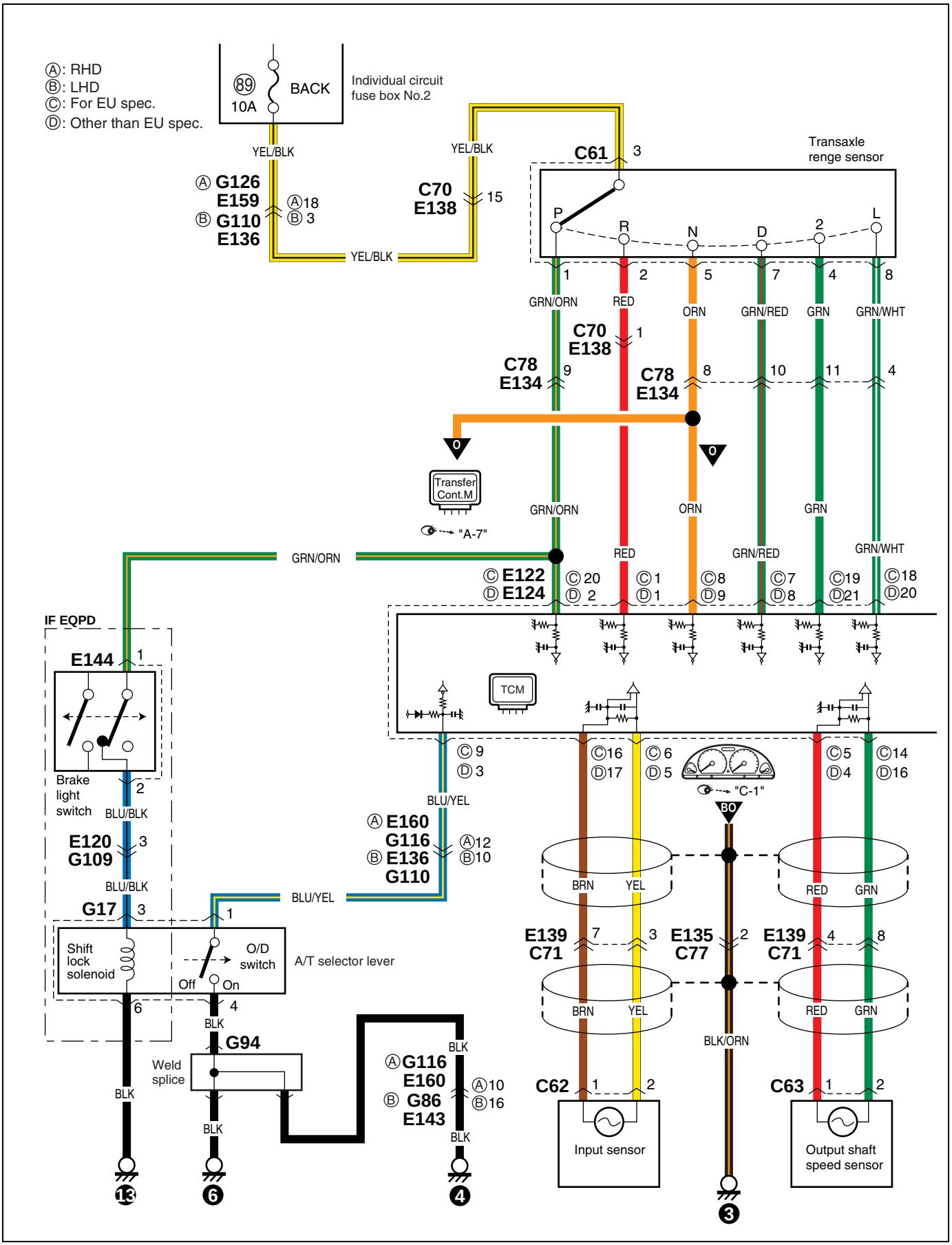

(2/3)

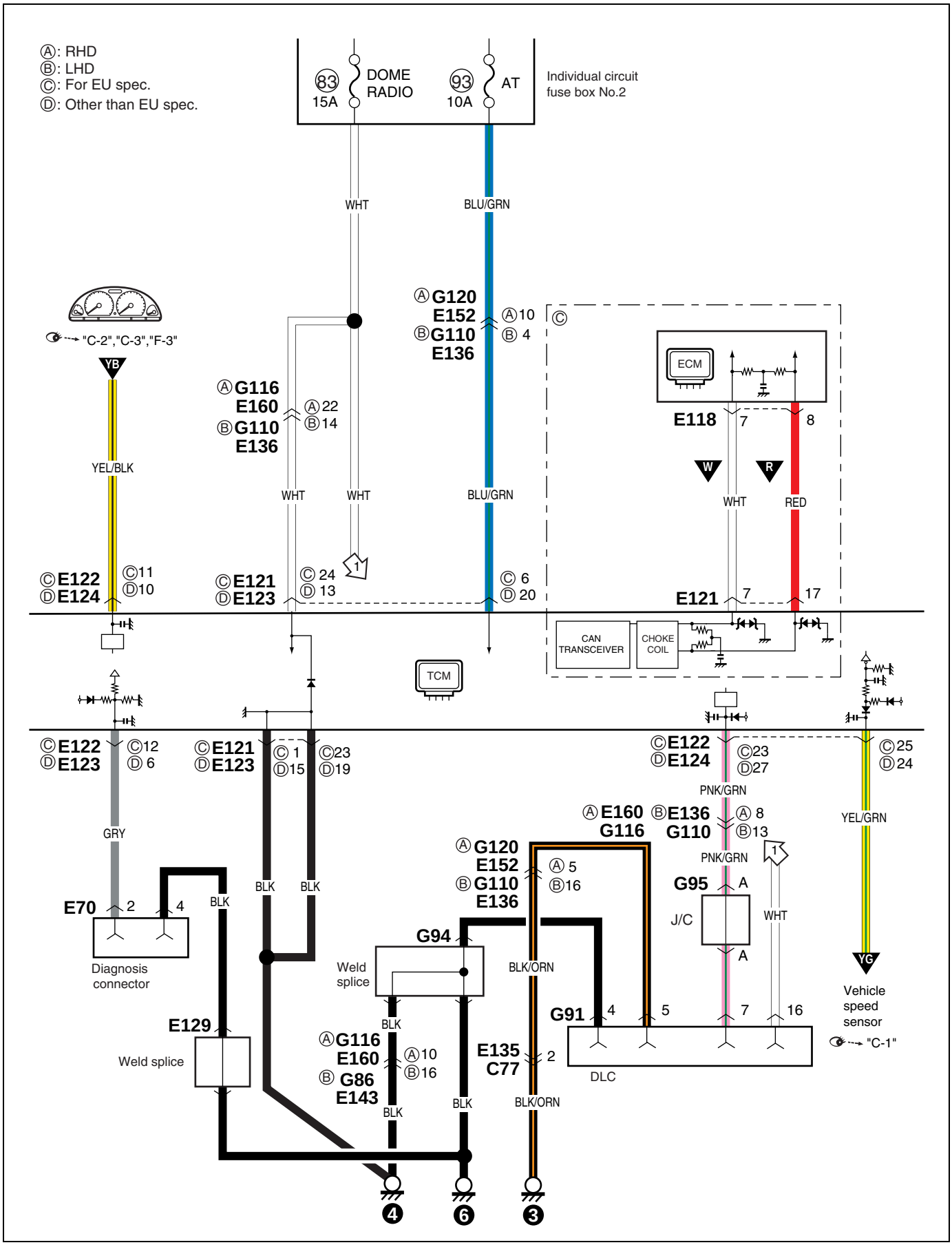
Ⓐ: RHD
Ⓑ: LHD
Ⓒ: For EU spec.
Ⓓ: Other than EU spec.
83
15A
DOME
RADIO
93
10A
AT
Individual circuit
fuse box No.2
WHT
BLU/GRN
"C-2","C-3","F-3"
YB
YEL/BLK
Ⓐ G120
E152
Ⓑ G110
E136
Ⓐ10
Ⓑ 4
Ⓐ G116
E160
Ⓑ G110
E136
Ⓐ22
Ⓑ14
WHT
WHT
BLU/GRN
Ⓒ E122
Ⓓ E124
Ⓒ11
Ⓓ10
Ⓒ E121
Ⓓ E123
Ⓒ 24
Ⓓ 13
1
Ⓒ 6
Ⓓ 20
TCM
Ⓒ
ECM
E118
7
8
W
R
WHT
RED
E121
7
17
CAN
TRANSCEIVER
CHOKE
COIL
Ⓒ E122
Ⓓ E123
Ⓒ12
Ⓓ 6
Ⓒ E121
Ⓓ E123
Ⓒ 1
Ⓓ15
Ⓒ23
Ⓓ19
GRY
BLK
BLK
BLK
E70
2
4
Diagnosis
connector
Ⓒ E122
Ⓓ E124
Ⓒ23
Ⓓ27
PNK/GRN
Ⓐ E160
G116
Ⓑ E136
G110
Ⓐ 8
Ⓑ13
PNK/GRN
1
G95
A
J/C
A
WHT
Ⓐ G120
E152
Ⓑ G110
E136
Ⓐ 5
Ⓑ16
G94
Weld
splice
BLK/ORN
BLK
Ⓐ G116
E160
Ⓑ G86
E143
Ⓐ10
Ⓑ16
BLK
BLK
E135
C77
2
BLK/ORN
G91
4
5
7
16
DLC
Ⓒ E122
Ⓓ E124
Ⓒ23
Ⓓ27
Ⓒ25
Ⓓ24
YEL/GRN
YG
Vehicle
speed
sensor
"C-1"
E129
Weld splice
4
6
3

(3/3)

Ⓐ: RHD
Ⓑ: LHD
Ⓒ: For EU spec.
Ⓓ: Other than EU spec.

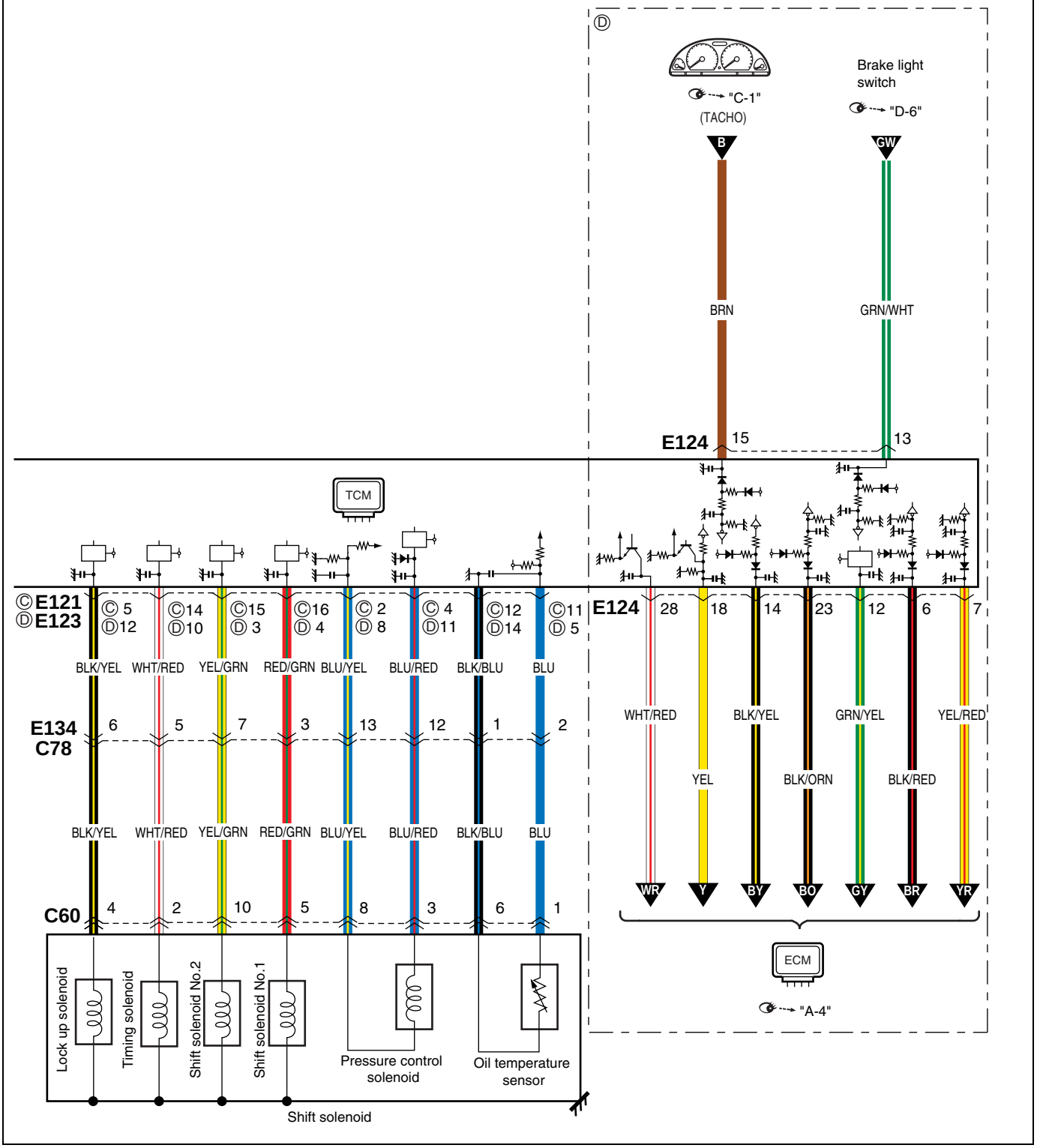

A-7: 4WD control system
A-7: 4WD steuersystem
A-7: Système de commande 4WD
A-7: Sistema de control de tracción en las cuatro ruedas
(1/3)

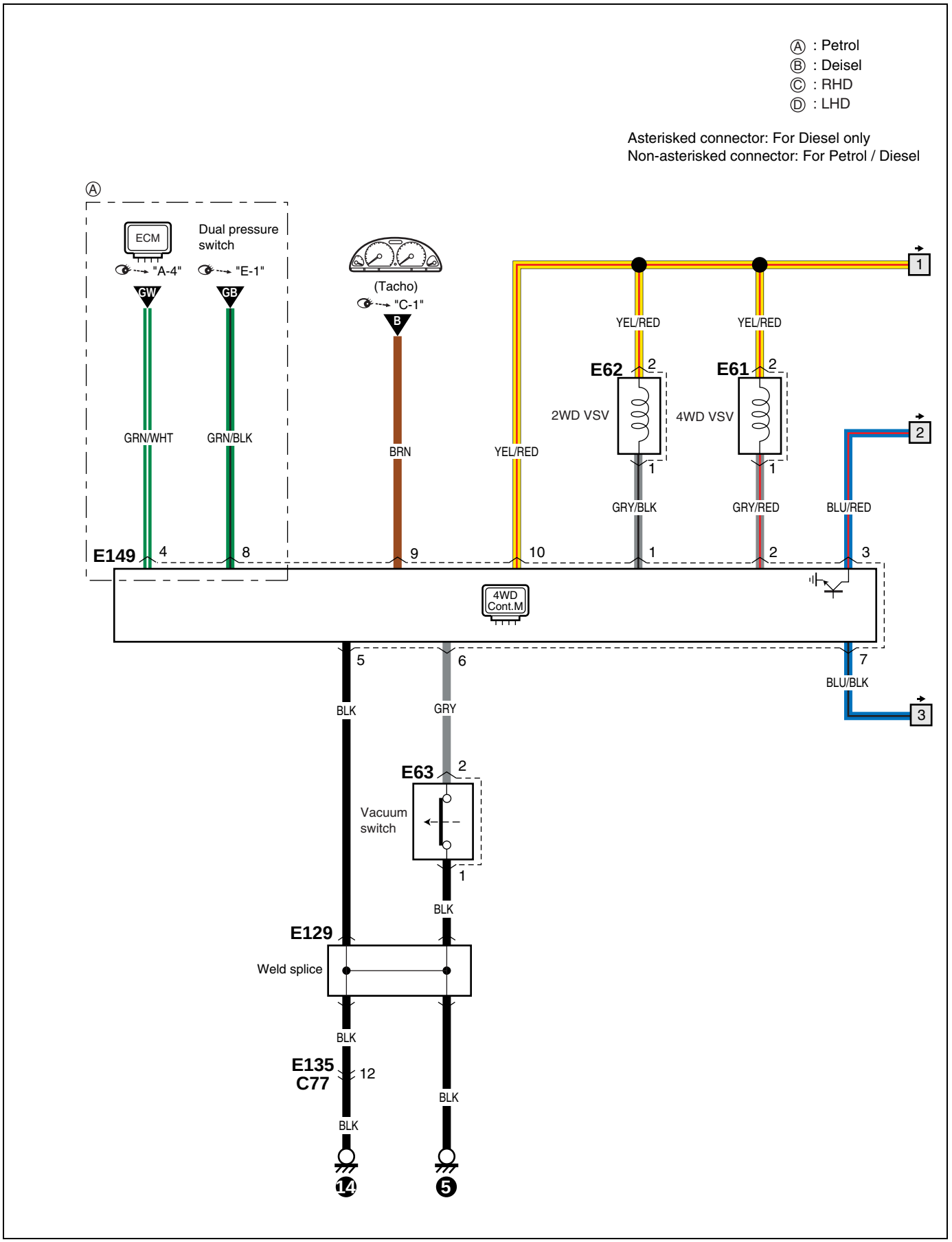

(2/3)

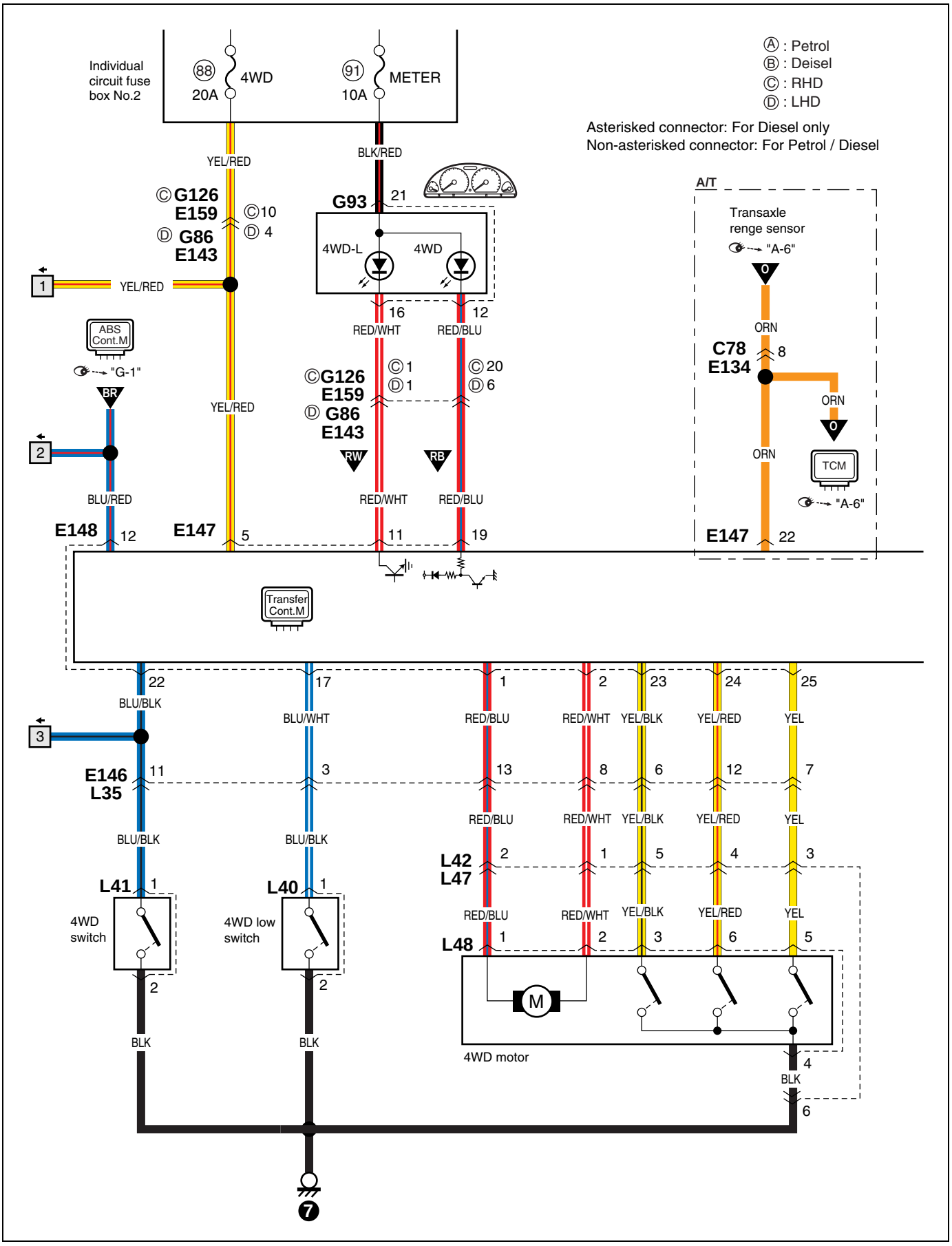
Individual circuit fuse box No.2
88
20A
4WD
91
10A
METER
Ⓐ : Petrol
Ⓑ : Deisel
Ⓒ : RHD
Ⓓ : LHD
Asterisked connector: For Diesel only
Non-asterisked connector: For Petrol / Diesel
A/T
Transaxle renge sensor
"A-6"
YEL/RED
BLK/RED
Ⓒ G126
E159
Ⓓ G86
E143
Ⓒ10
Ⓓ 4
G93
21
4WD-L
4WD
16
12
RED/WHT
RED/BLU
1
YEL/RED
ABS Cont.M
"G-1"
BR
2
BLU/RED
E148
12
E147
5
Ⓒ1
Ⓓ1
Ⓒ20
Ⓓ6
RW
RB
11
19
ORN
C78
E134
8
TCM
22
Transfer Cont.M
BLU/BLK
BLU/WHT
17
3
E146
L35
11
L41
L40
4WD switch
4WD low switch
BLK
RED/BLU
RED/WHT
YEL/BLK
YEL/RED
YEL
1
2
23
24
25
13
8
6
12
7
L42
L47
L48
5
4
M
4WD motor
BLK
4
6
7

(3/3)

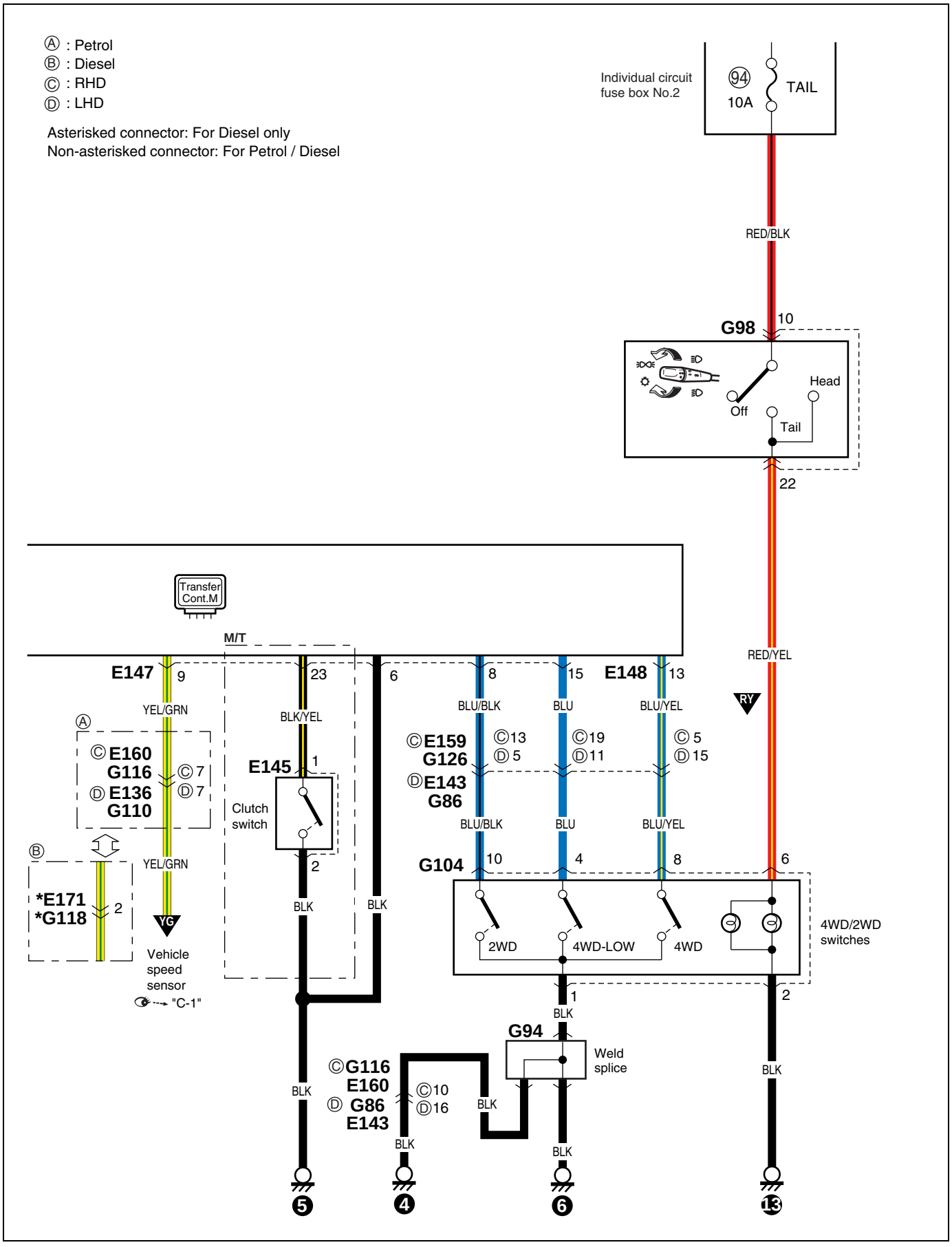
Ⓐ : Petrol
Ⓑ : Diesel
Ⓒ : RHD
Ⓓ : LHD
Asterisked connector: For Diesel only
Non-asterisked connector: For Petrol / Diesel
Individual circuit fuse box No.2
94
10A
TAIL
RED/BLK
G98
10
Head
Off
Tail
22
RED/YEL
RY
Transfer Cont.M
M/T
E147
9
YEL/GRN
Ⓐ
ⒸE160
G116
Ⓒ7
ⒹE136
G110
Ⓓ7
Ⓑ
*E171
*G118
2
YEL/GRN
YG
Vehicle speed sensor
"C-1"
23
BLK/YEL
E145
1
Clutch switch
2
BLK
6
BLK
E148
13
8
15
BLU/BLK
BLU
BLU/YEL
ⒸE159
G126
ⒹE143
G86
Ⓒ13
Ⓓ5
Ⓒ19
Ⓓ11
Ⓒ5
Ⓓ15
BLU/BLK
BLU
BLU/YEL
G104
10
4
8
6
2WD
4WD-LOW
4WD
4WD/2WD switches
1
2
BLK
G94
Weld splice
ⒸG116
E160
ⒹG86
E143
Ⓒ10
Ⓓ16
BLK
BLK
BLK
BLK
BLK
5
4
6
13

A-8: Cooling system
A-8: Kühlsystem
A-8: Système de refroidissement
A-8: Sistema de refrigeracion

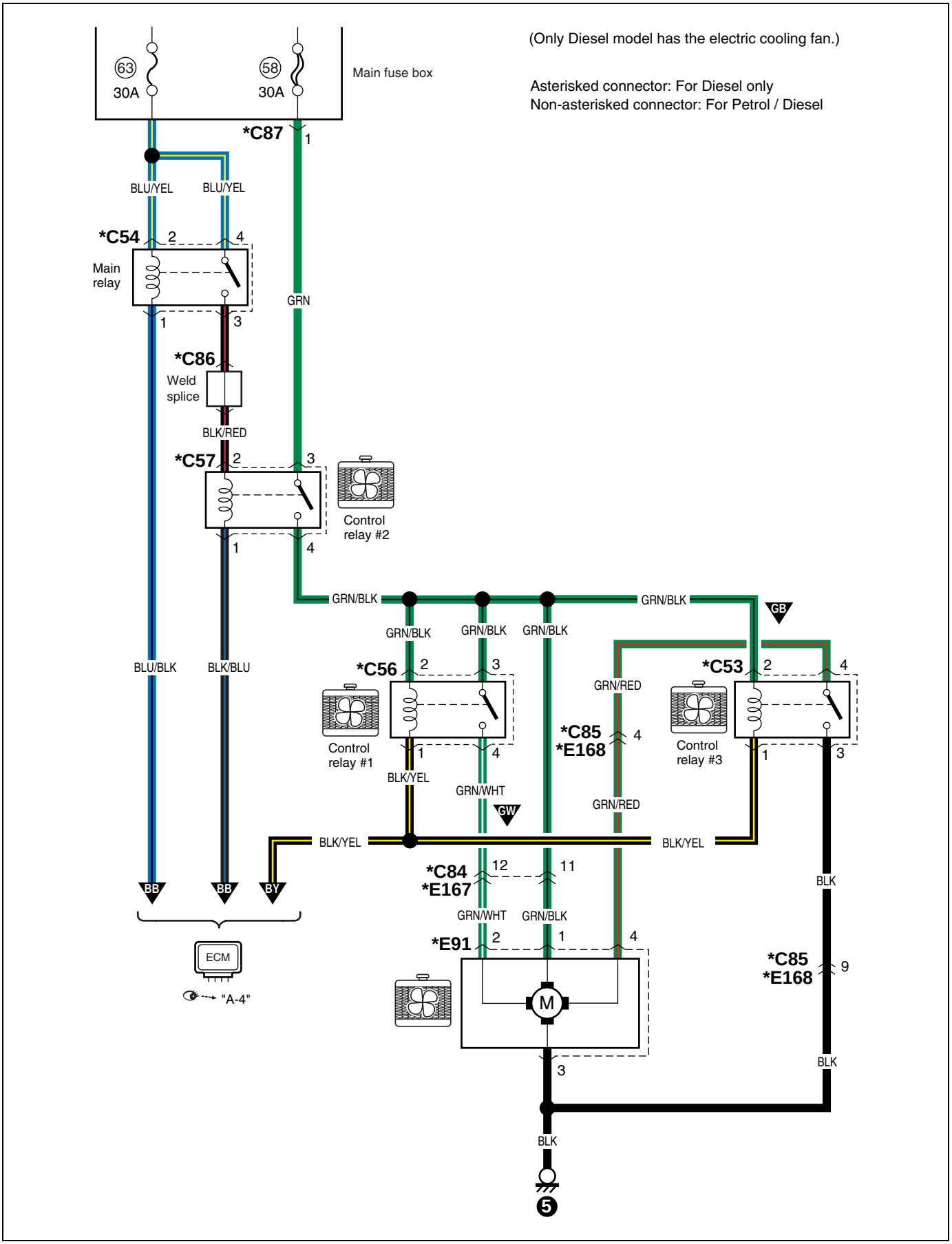

B-1: Windshield wiper and washer
B-1: Frontschweibenwischer und waschanlage
B-1: Essuie-glace et lave-glace de pare-brise
B-1: Limpiador y lavador del parabrisas

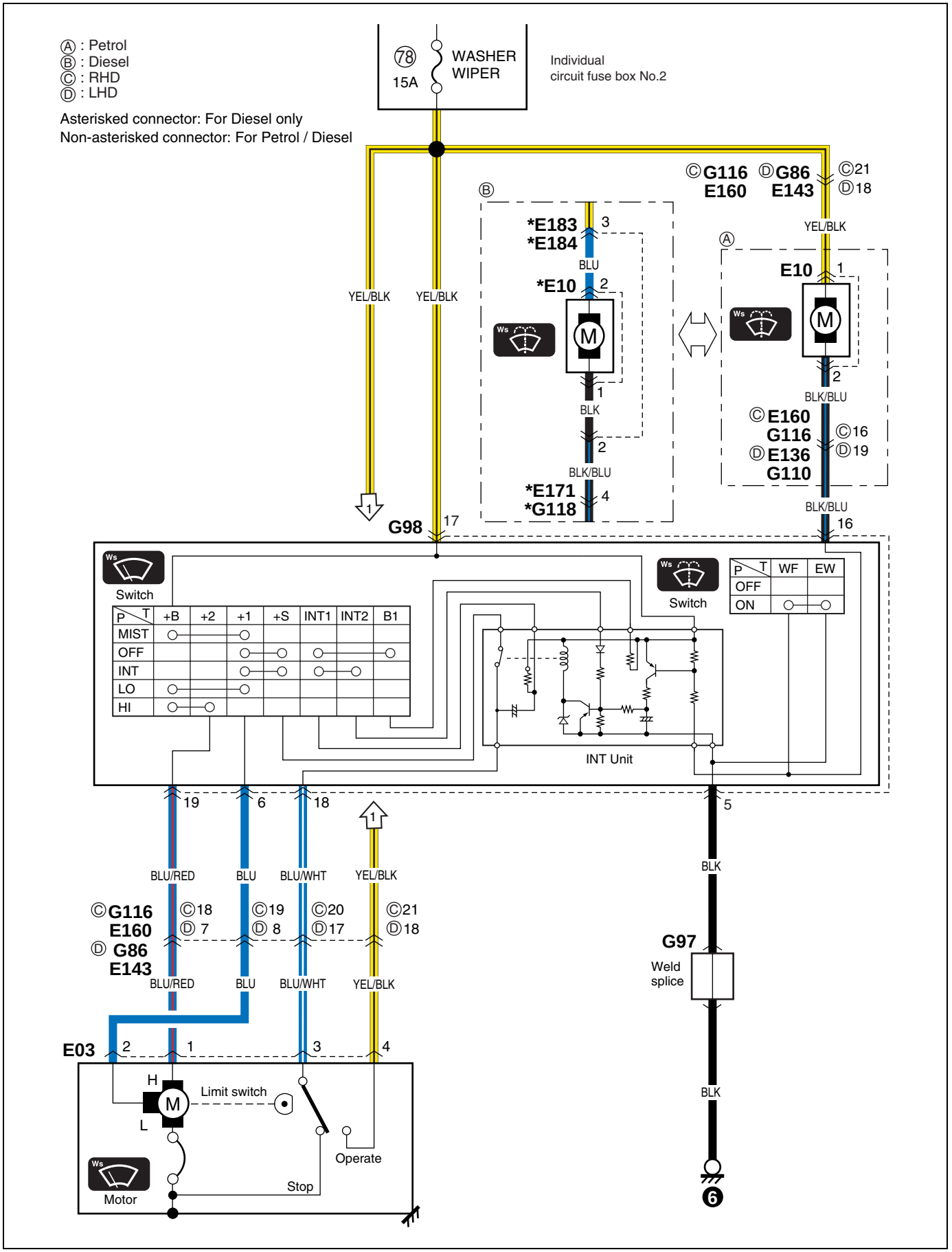

B-2: Rear wiper and washer

B-2: Heckscheibenwischer und waschanlage
B-2: Essuie-glace et lave-glace arrière
B-2: Limpiador y lavador trasero

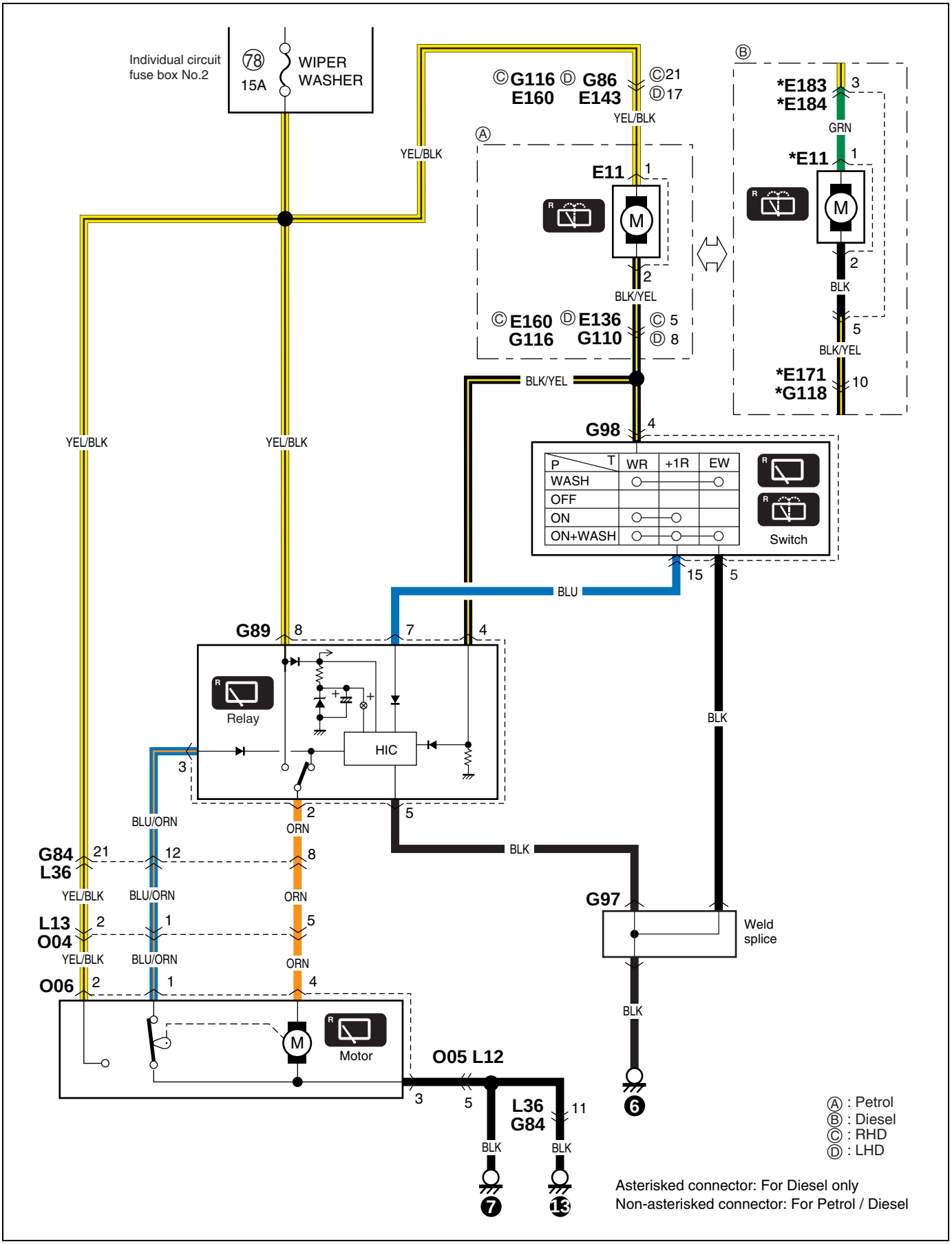

B-3: Rear defogger
B-3: Heckscheibenentfeuchter
B-3: Désembueur arrière
B-3: Desempañador trasero

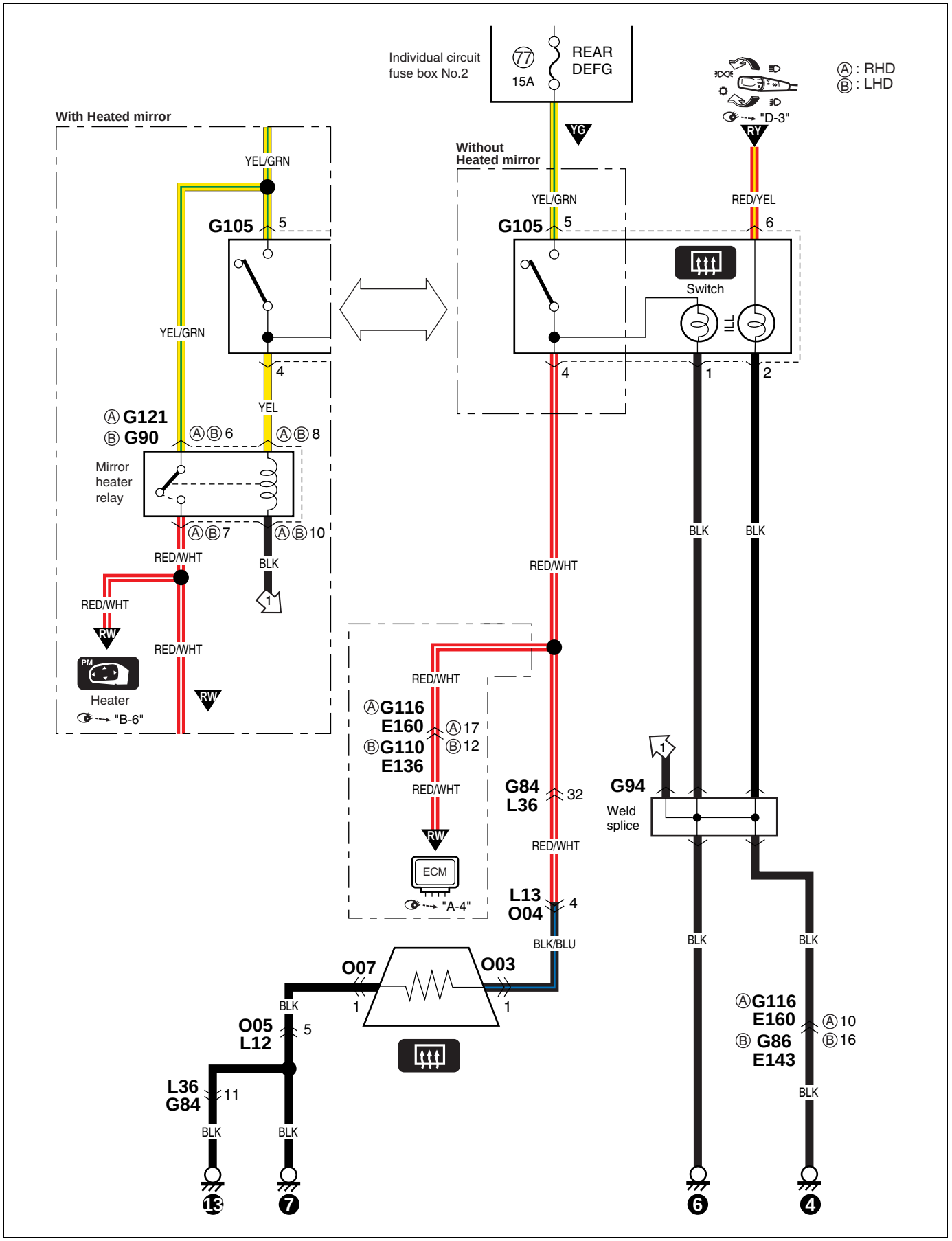

B-4: Power window
B-4: Automatischer fensterheber
B-4: Lève-vitres électriques
B-4: Ventanilla automática

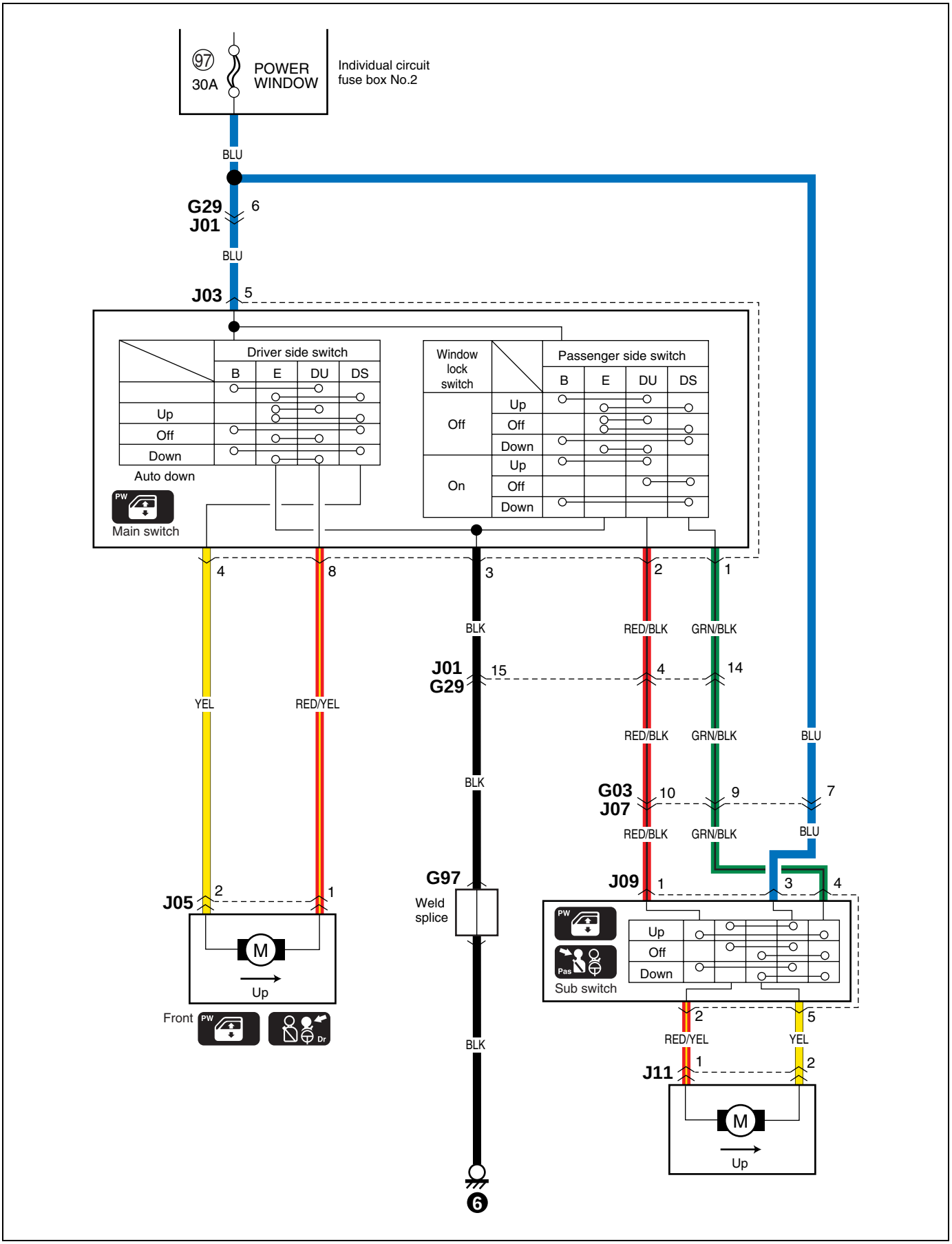

B-5: Power door lock

B-5: Elektrische türverriegelung
B-5: Verrouillage centralisé des portes
B-5: Bloqueo automático de las puertas

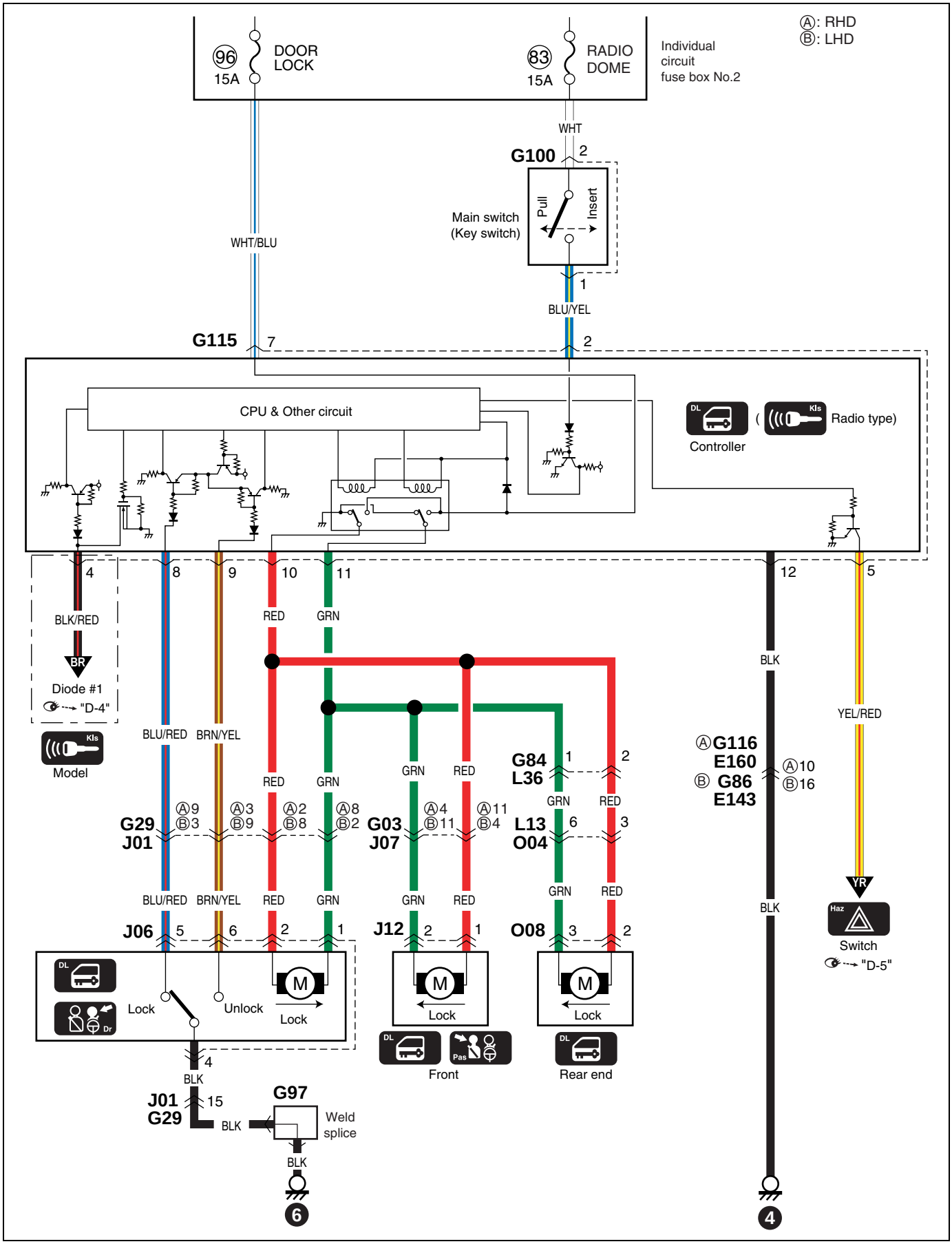

B-6: Remote controlled mirror (Without heated mirror)

B-6: Ferngesteuerter spiegel (Ohne beheiztem spiegel)
B-6: Retroviseur telecommande (Sans rechauffeur retroviseur)
B-6: Espejo de control remoto (Sin calentador de espejo)

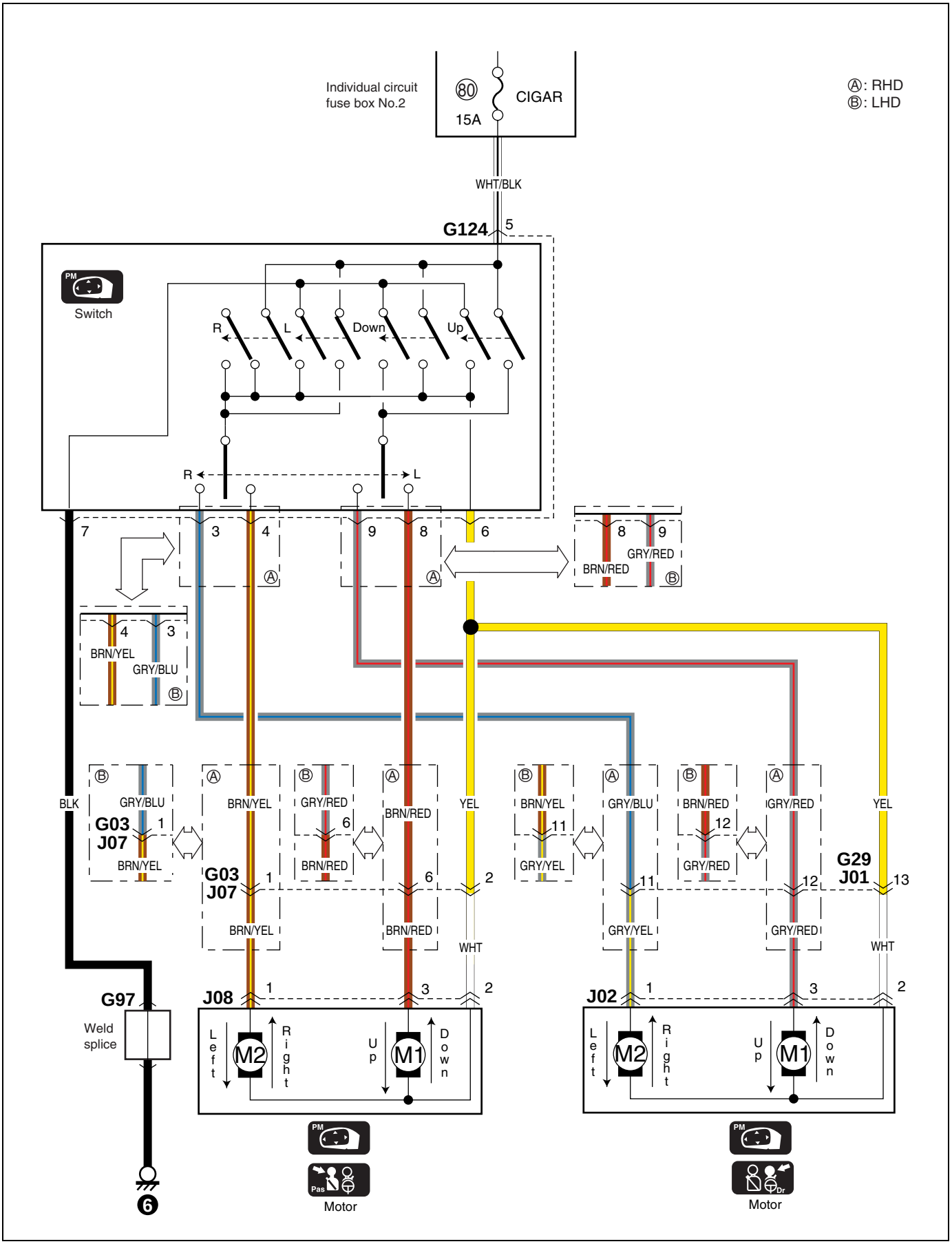

B-6: Remote controlled mirror (With heated mirror)

B-6: Ferngesteuerter spiegel (Mit beheiztem spiegel)
B-6: Retroviseur telecommande (Avec rechauffeur retroviseur)
B-6: Espejo de control remoto (Con calentador de espejo)

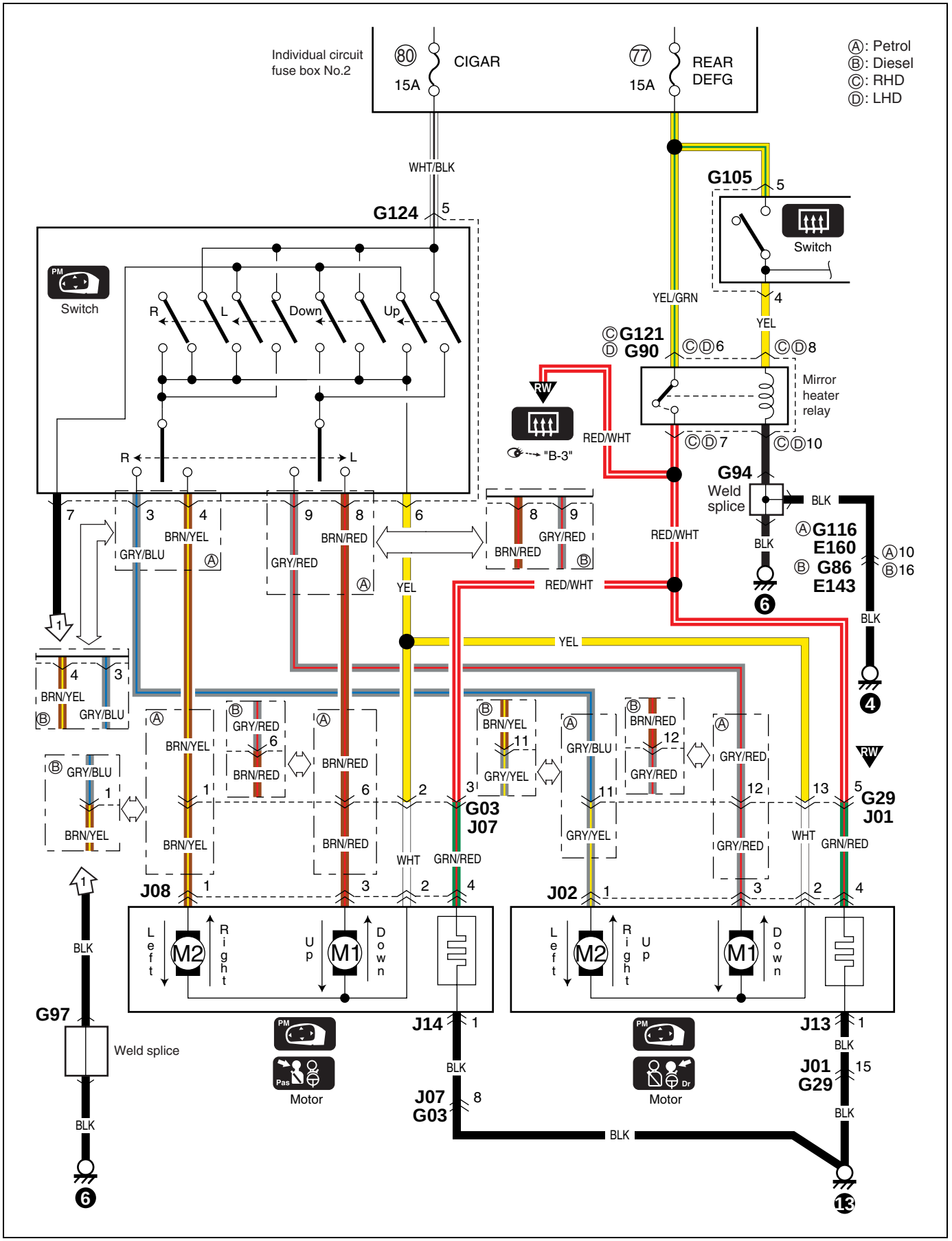

B-7: Horn
B-7: Hupe
B-7: Avertisseur
B-7: Bocina

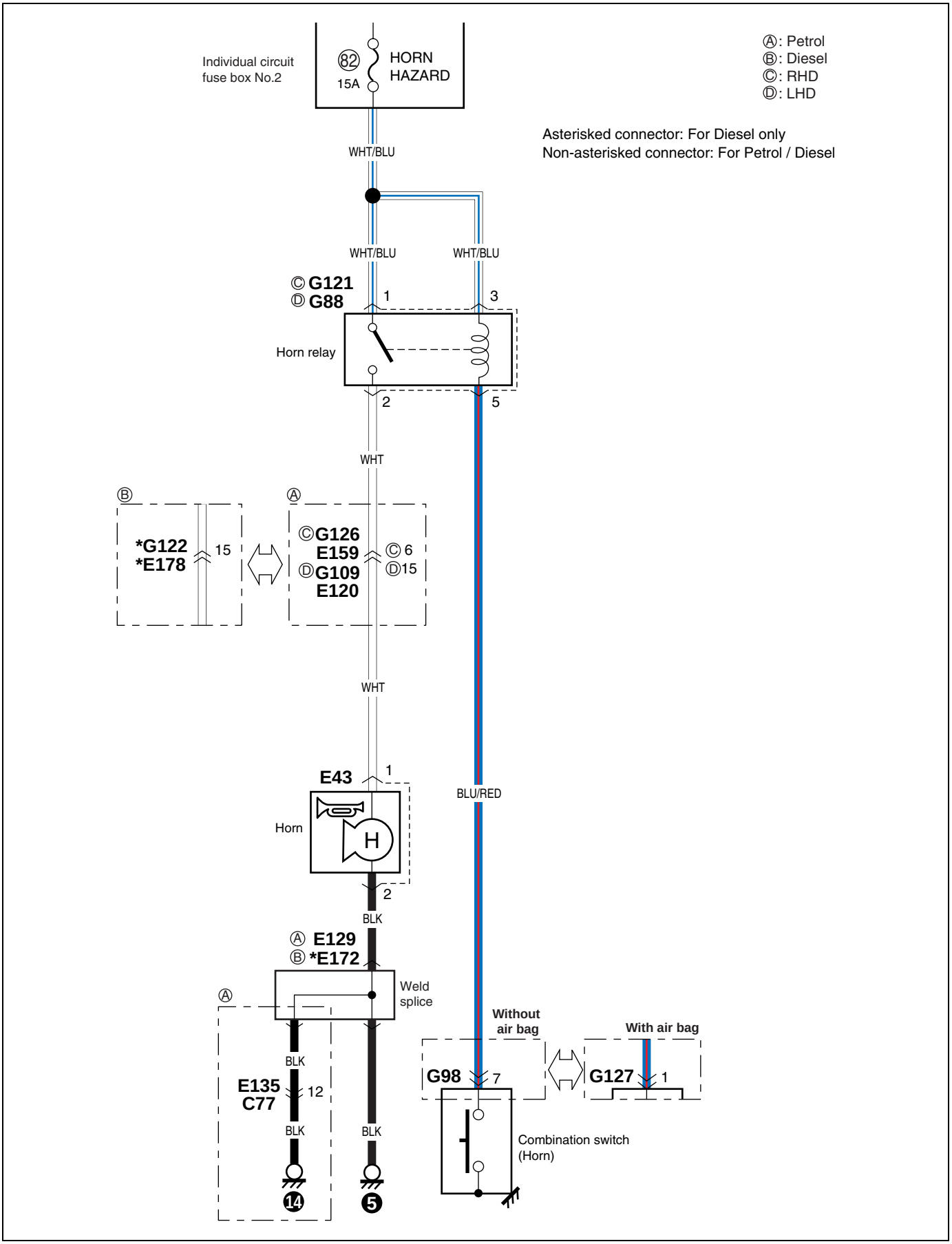

C-1: Combination meter (Meter)

C-1: Kombinationsinstrument (Meter)
C-1: Compteur mixte (Compteur)
C-1: Medidor de combinación (Medidor)

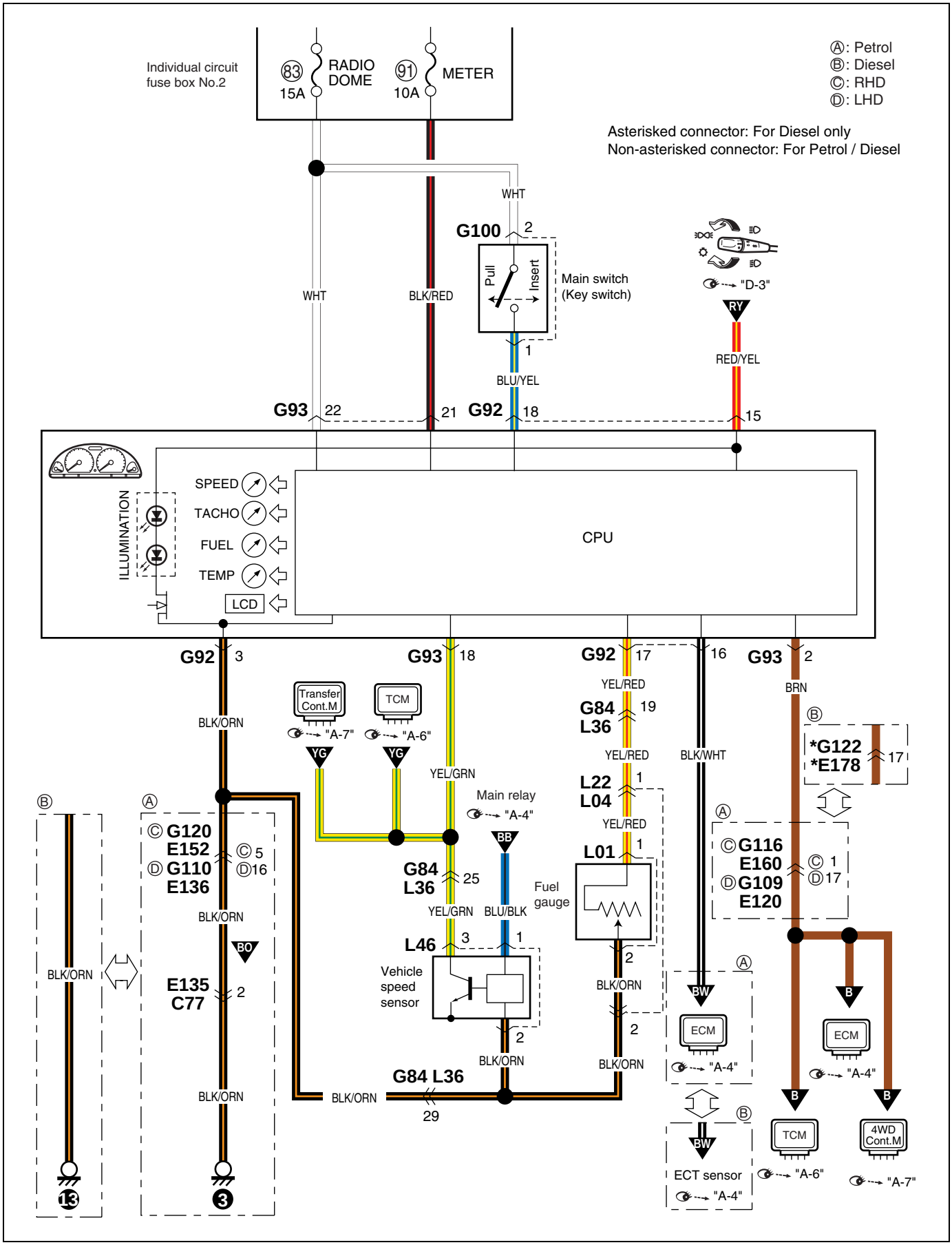

C-2: Combination meter (Indicator)

C-2: Kombinationsinstrument (Anzeigelampe)
C-2: Compteur mixte (Témoin indicateur)
C-2: Medidor de combinación (Lámpara)

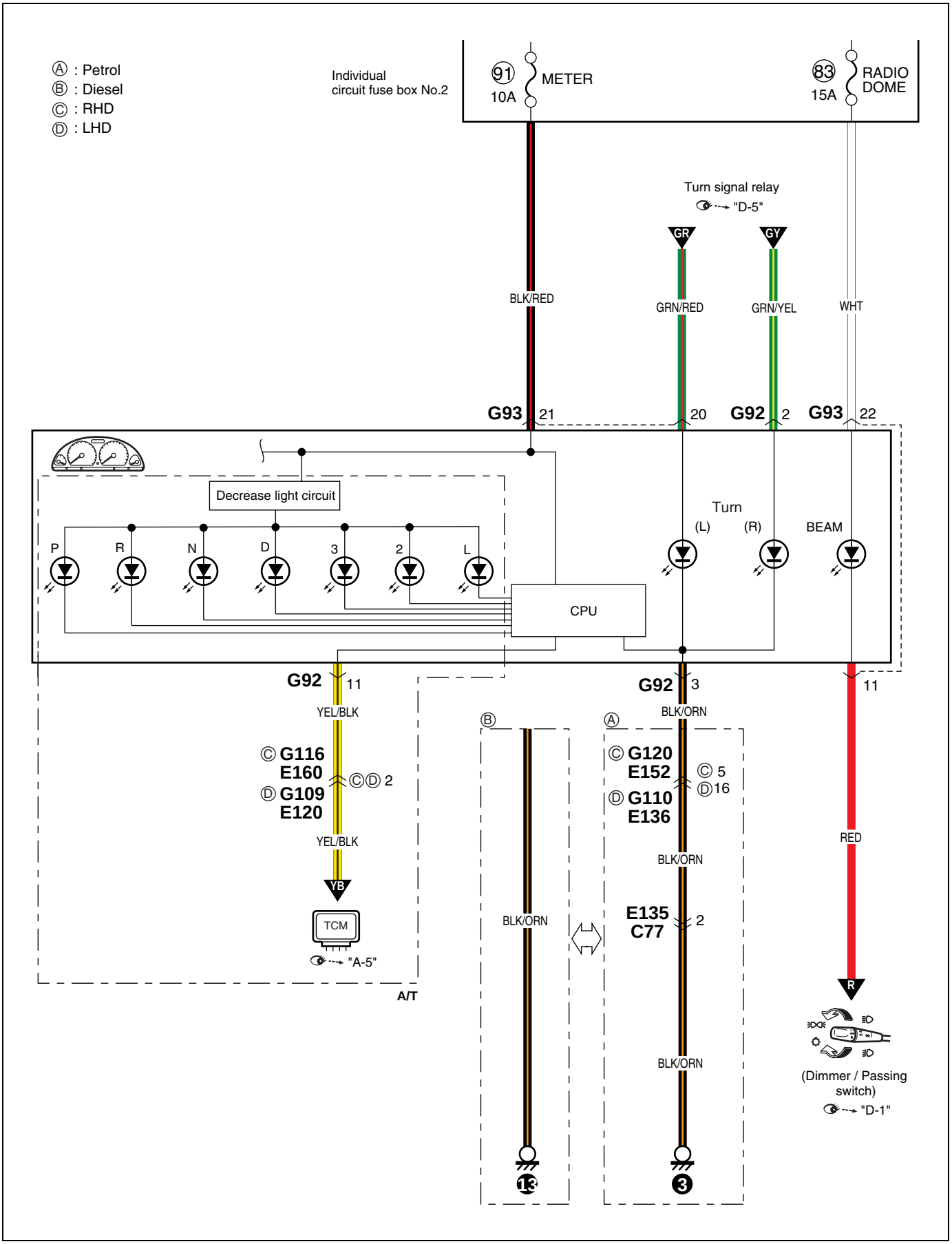

C-3: Combination meter (Warning light)

C-3: Kombinationsinstrument (Wrnleuchte)
C-3: Compteur mixte (Témoins d'avertissement)
C-3: Medidor de combinación (Lámpara de advertencia)
(1/3)

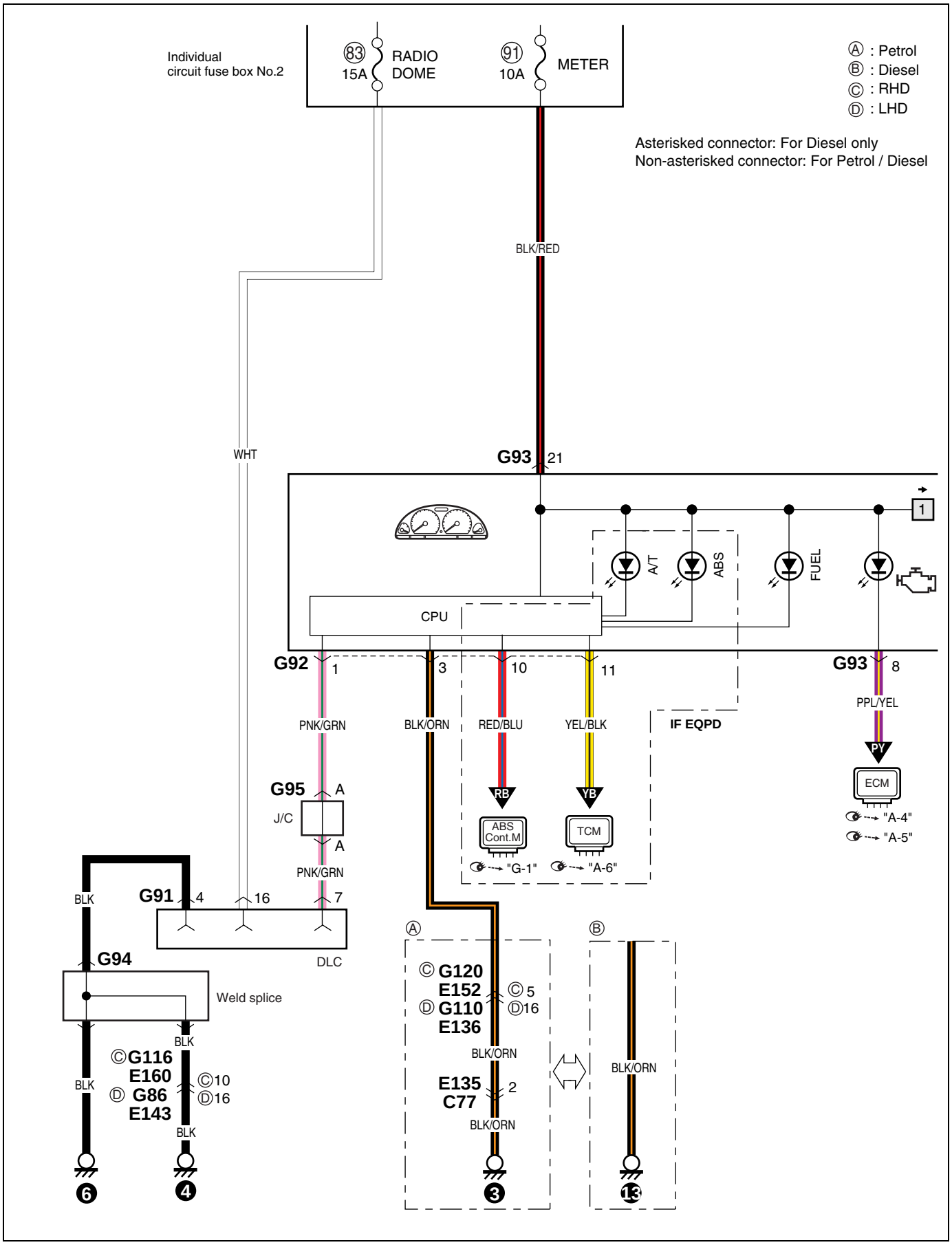

(2/3)

Ⓐ : Petrol
Ⓑ : Diesel
Ⓒ : RHD
Ⓓ : LHD

Asterisked connector: For Diesel only
Non-asterisked connector: For Petrol / Diesel

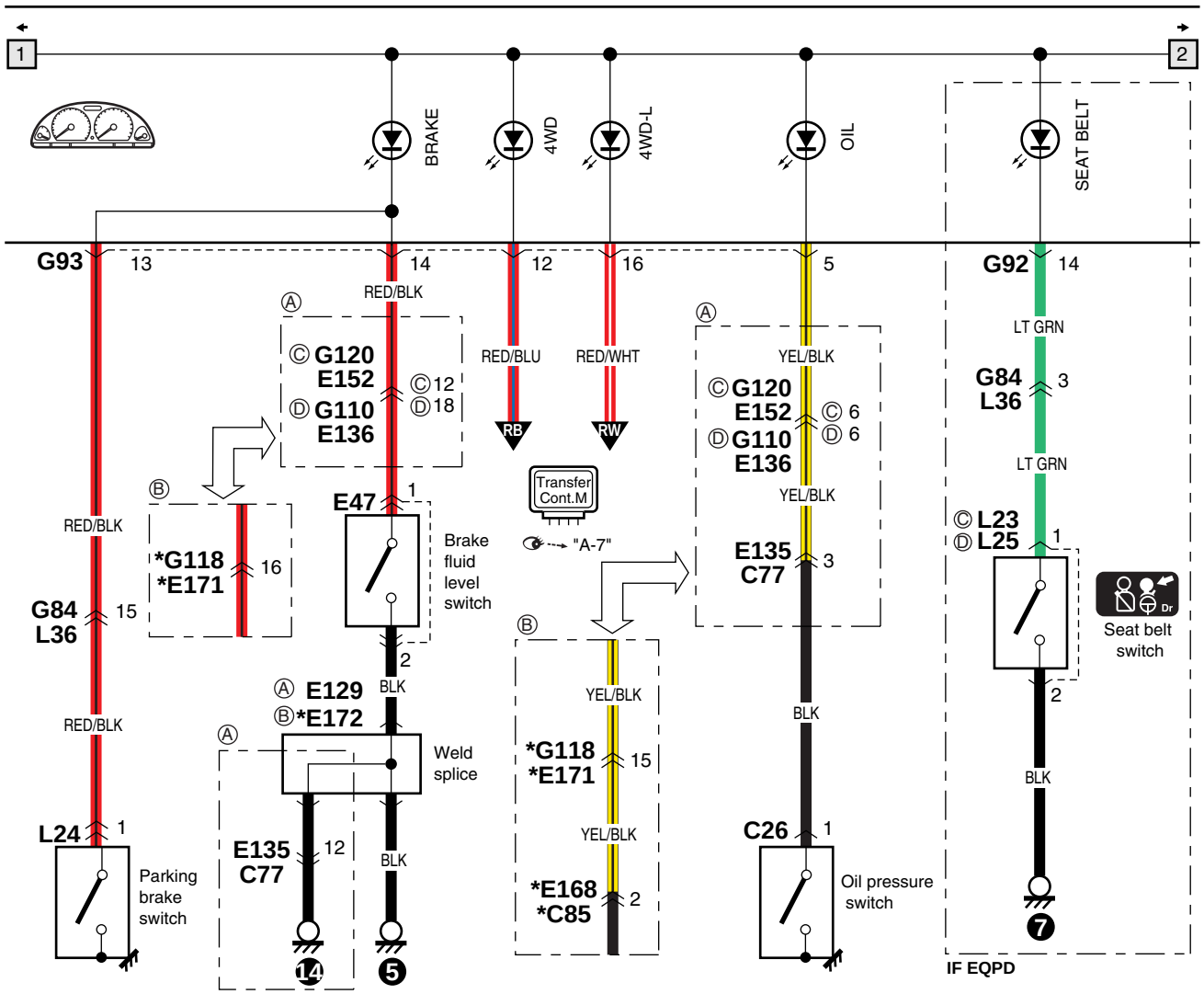

(3/3)

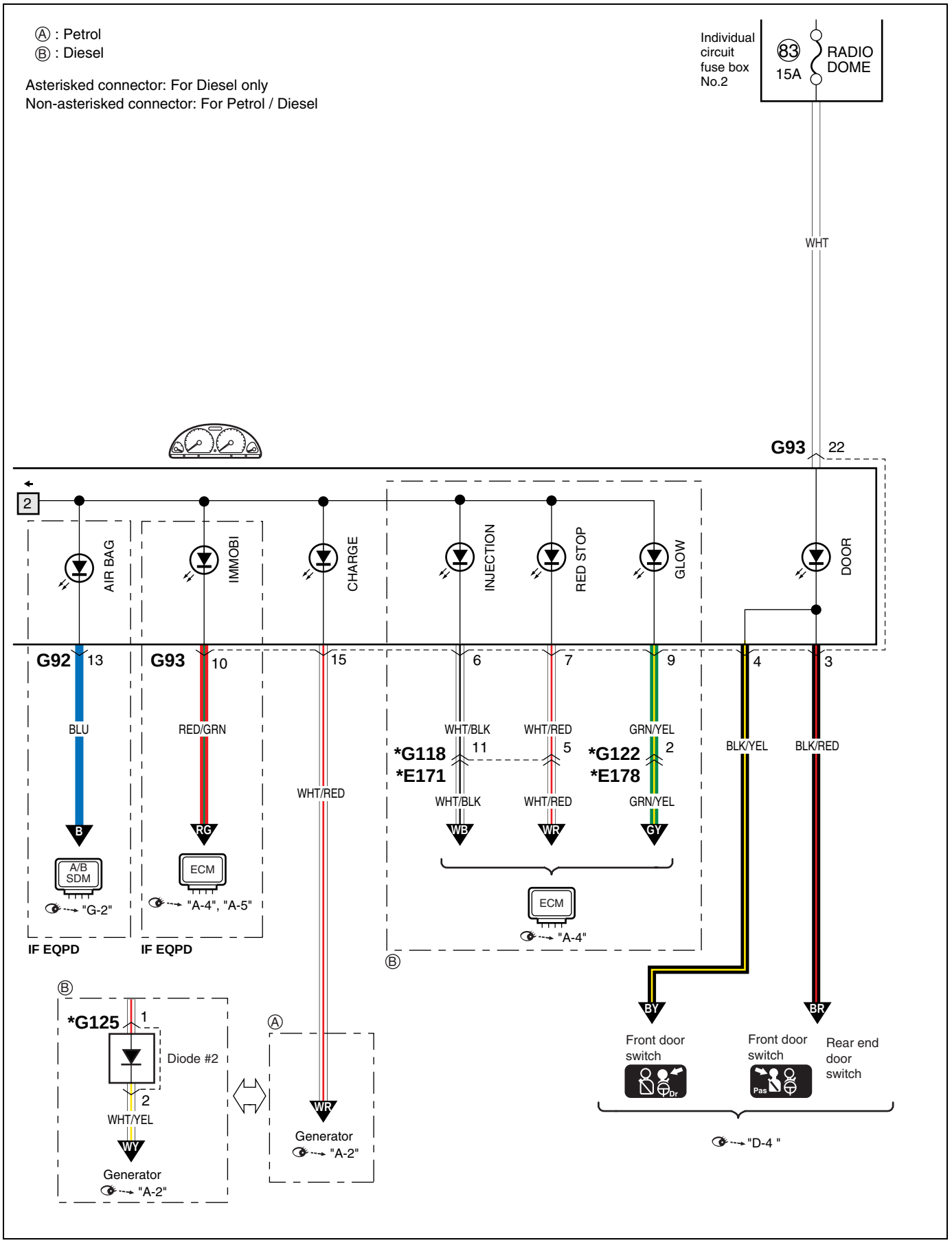
Ⓐ : Petrol
Ⓑ : Diesel
Asterisked connector: For Diesel only
Non-asterisked connector: For Petrol / Diesel
Individual circuit fuse box No.2
83
15A
RADIO DOME
WHT
G93
22
2
AIR BAG
IMMOBI
CHARGE
INJECTION
RED STOP
GLOW
DOOR
G92
13
G93
10
15
6
7
9
4
3
BLU
RED/GRN
WHT/RED
WHT/BLK
WHT/RED
GRN/YEL
BLK/YEL
BLK/RED
*G118
*E171
11
5
*G122
*E178
2
B
RG
WB
WR
GY
BY
BR
A/B SDM
"G-2"
ECM
"A-4", "A-5"
ECM
"A-4"
IF EQPD
IF EQPD
Ⓑ
Ⓐ
*G125
1
Diode #2
2
WHT/YEL
WY
Generator
"A-2"
WR
Generator
"A-2"
Front door switch
Front door switch
Rear end door switch
Dr
Pas
"D-4 "

D-1: Head light
D-1: Scheinwerfer
D-1: Phare
D-1: Faros

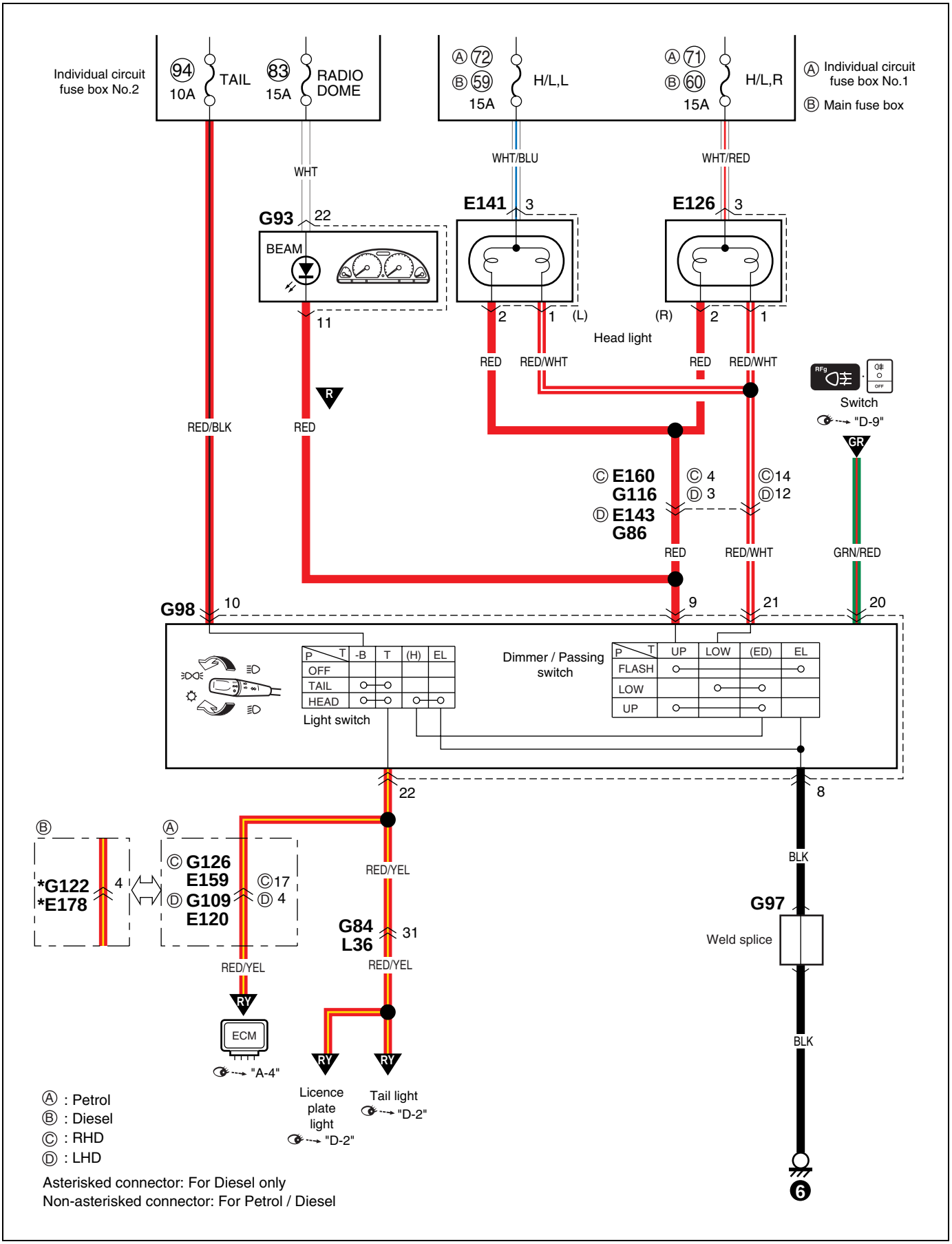

D-2: Position, tail and licence plate light

D-2: Parkleuchten, heckleuchten und nummernschildleu-chten
D-2: Feux de position, arrière et de plaque d'immatriculation
D-2: Luces de posición, de cola y de la matrícula

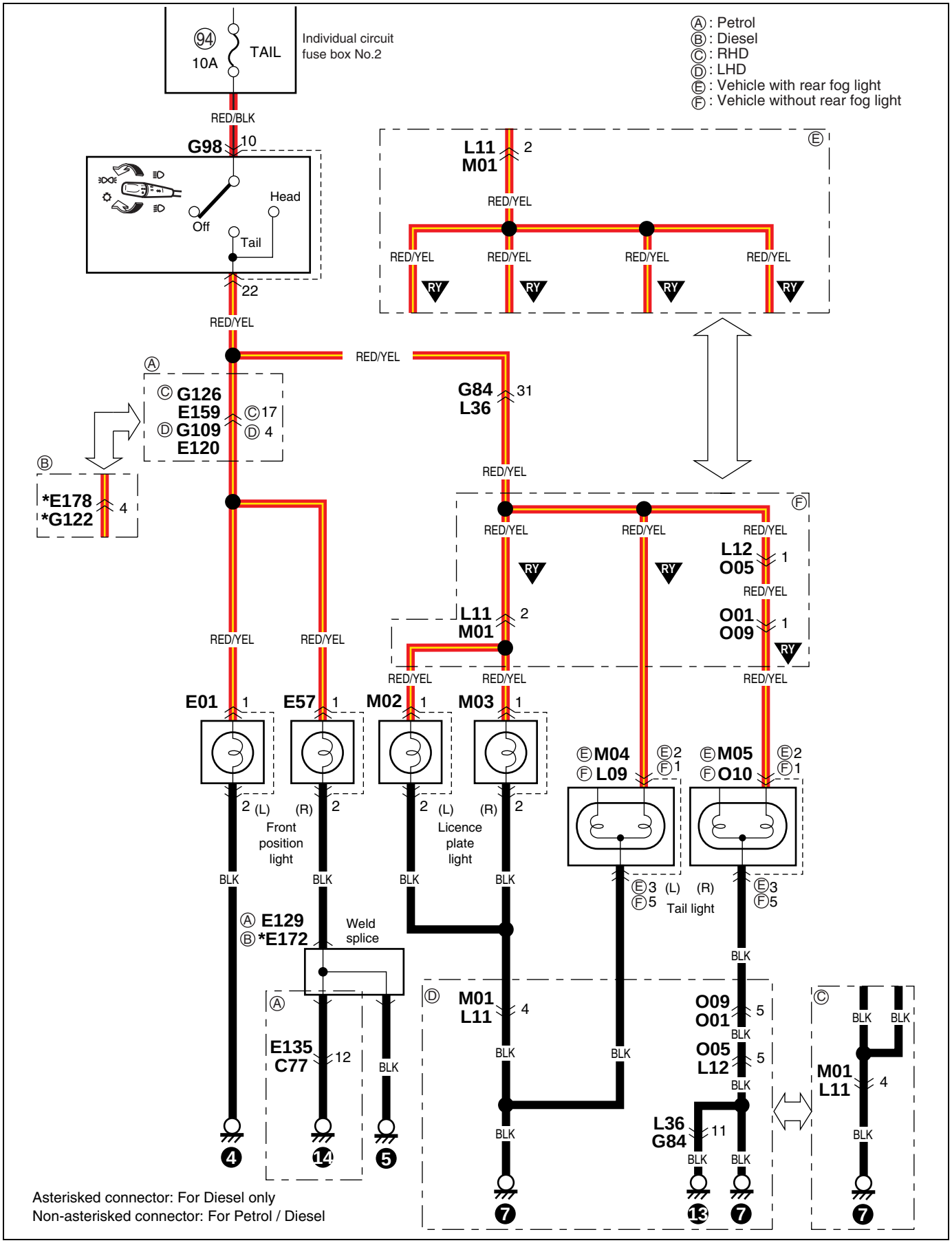

D-3: Illumination light
D-3: Beleuchtungslampe
D-3: Dispositif d'éclairage
D-3: Luz de iluminación
(1/2)

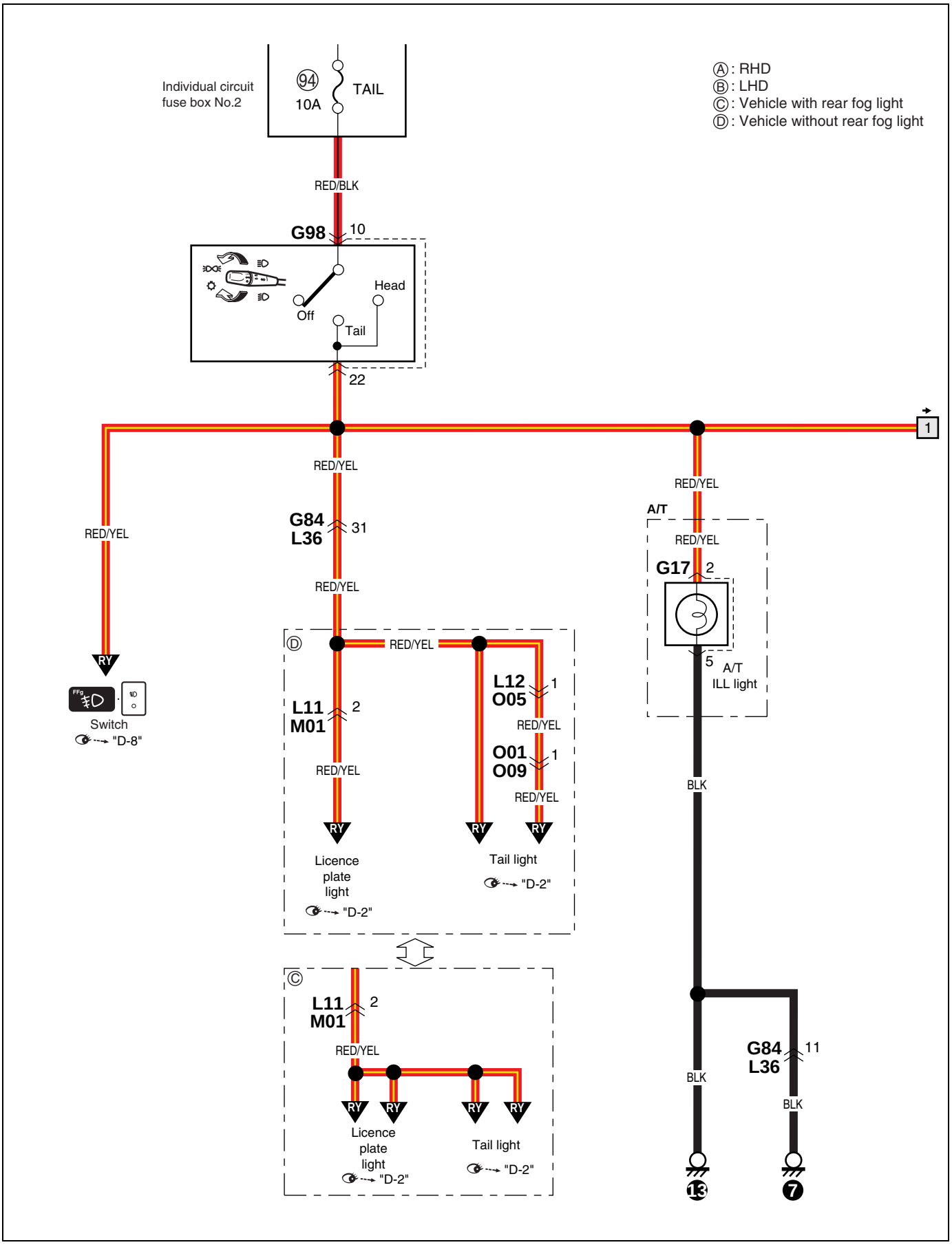

(2/2)

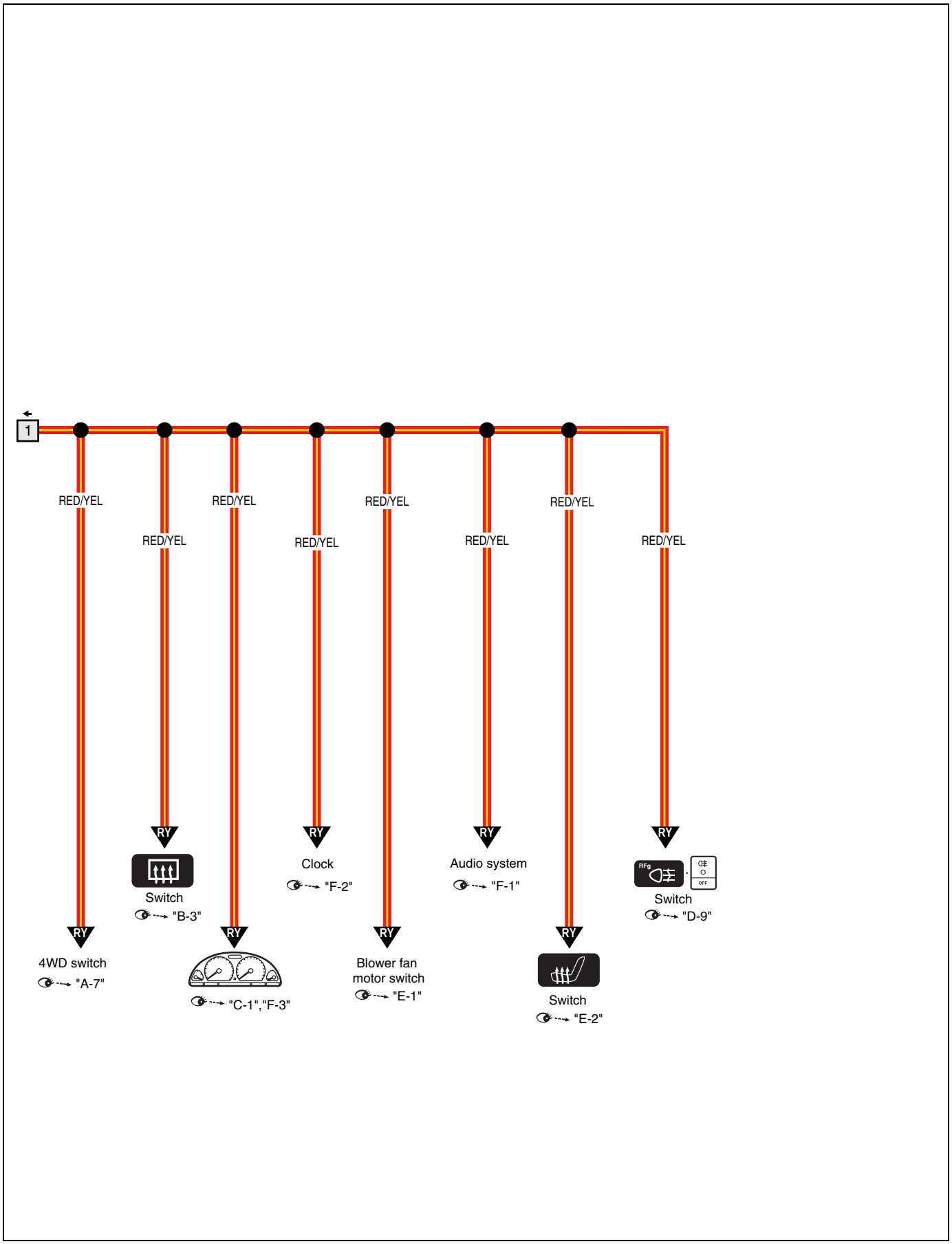
1
RED/YEL
RED/YEL
RED/YEL
RED/YEL
RED/YEL
RED/YEL
RED/YEL
RED/YEL
RY
RY
RY
RY
RY
RY
RY
RY
4WD switch
"A-7"
Switch
"B-3"
"C-1","F-3"
Clock
"F-2"
Blower fan
motor switch
"E-1"
Audio system
"F-1"
Switch
"E-2"
Switch
"D-9"

D-4: Interior light
D-4: Innenleuchte
D-4: Eclairage interieur
D-4: Luz interior

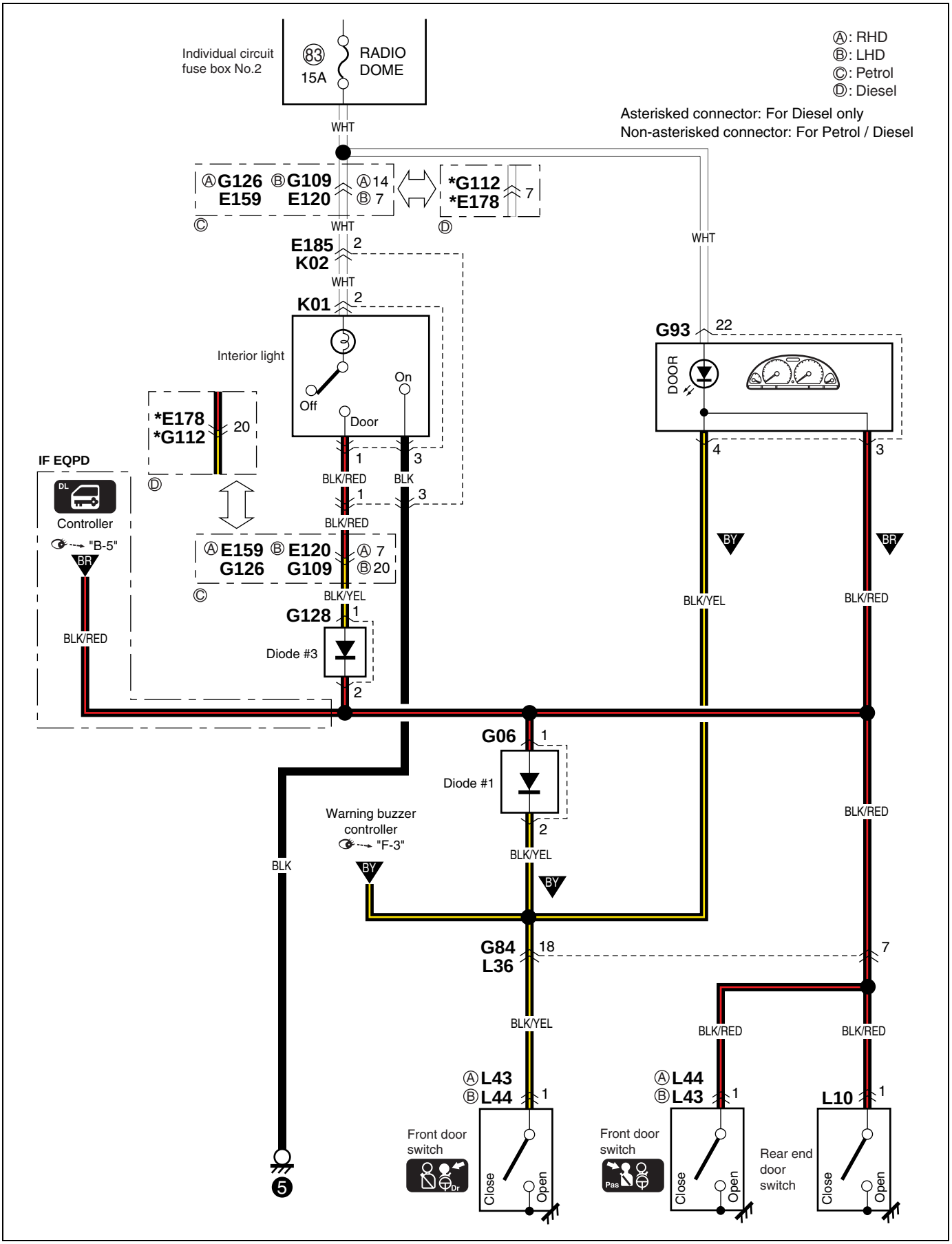

D-5: Turn signal and hazard warning light (Petrol)

D-5: Blinklicht und warnleuchte (Benzina)
D-5: Feux clignotants et feux de détresse (Essence)
D-5: Luz de la señal de giro y de advertencia de peligro (Gasolina)

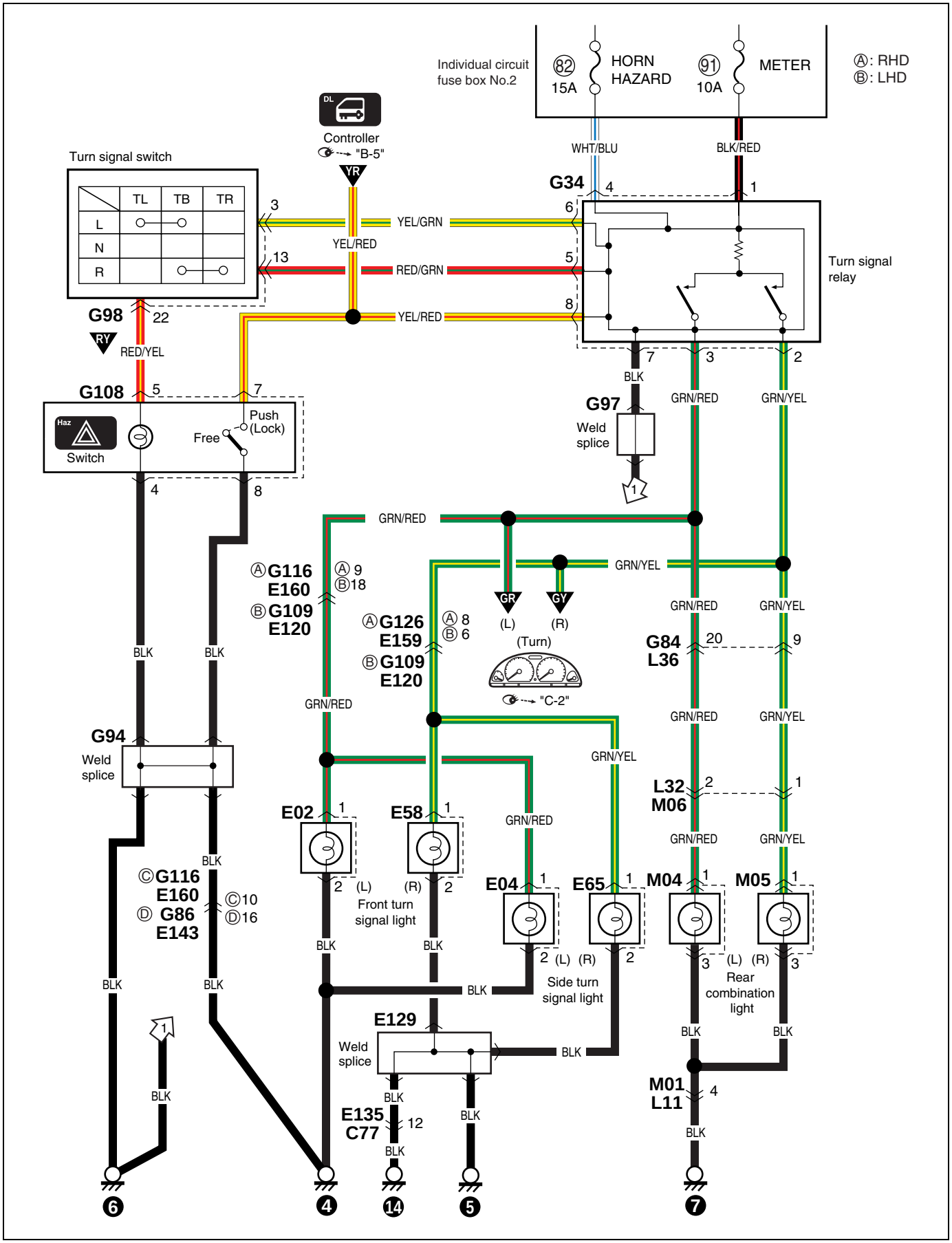

D-5: Turn signal and hazard warning light (DSL)

D-5: Blinklicht und warnleuchte (DSL)
D-5: Feux clignotants et feux de détresse (DSL)
D-5: Luz de la señal de giro y de advertencia de peligro (DSL)

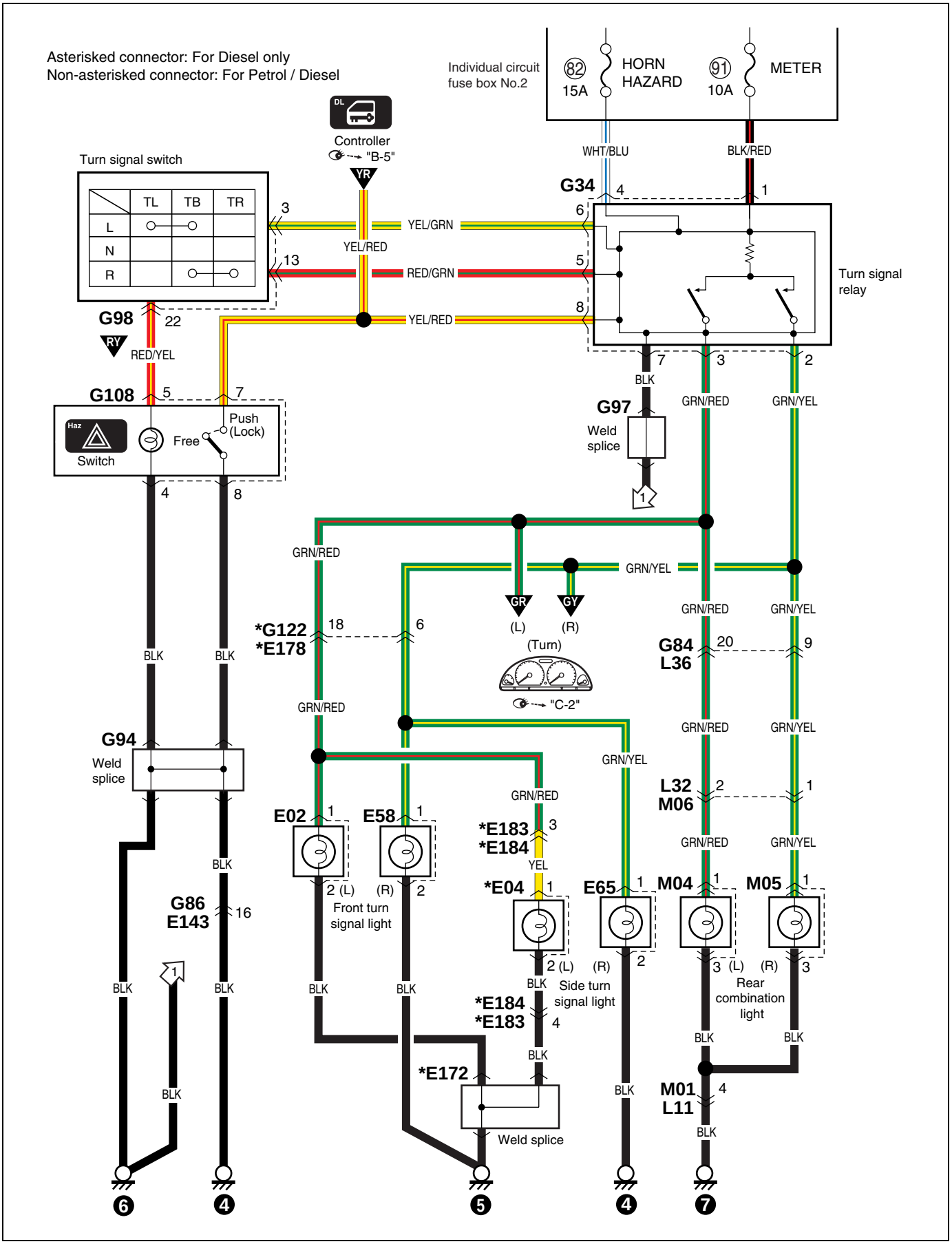

D-6: Brake light
D-6: Bremsleuchte
D-6: Feux stop
D-6: Luz del freno

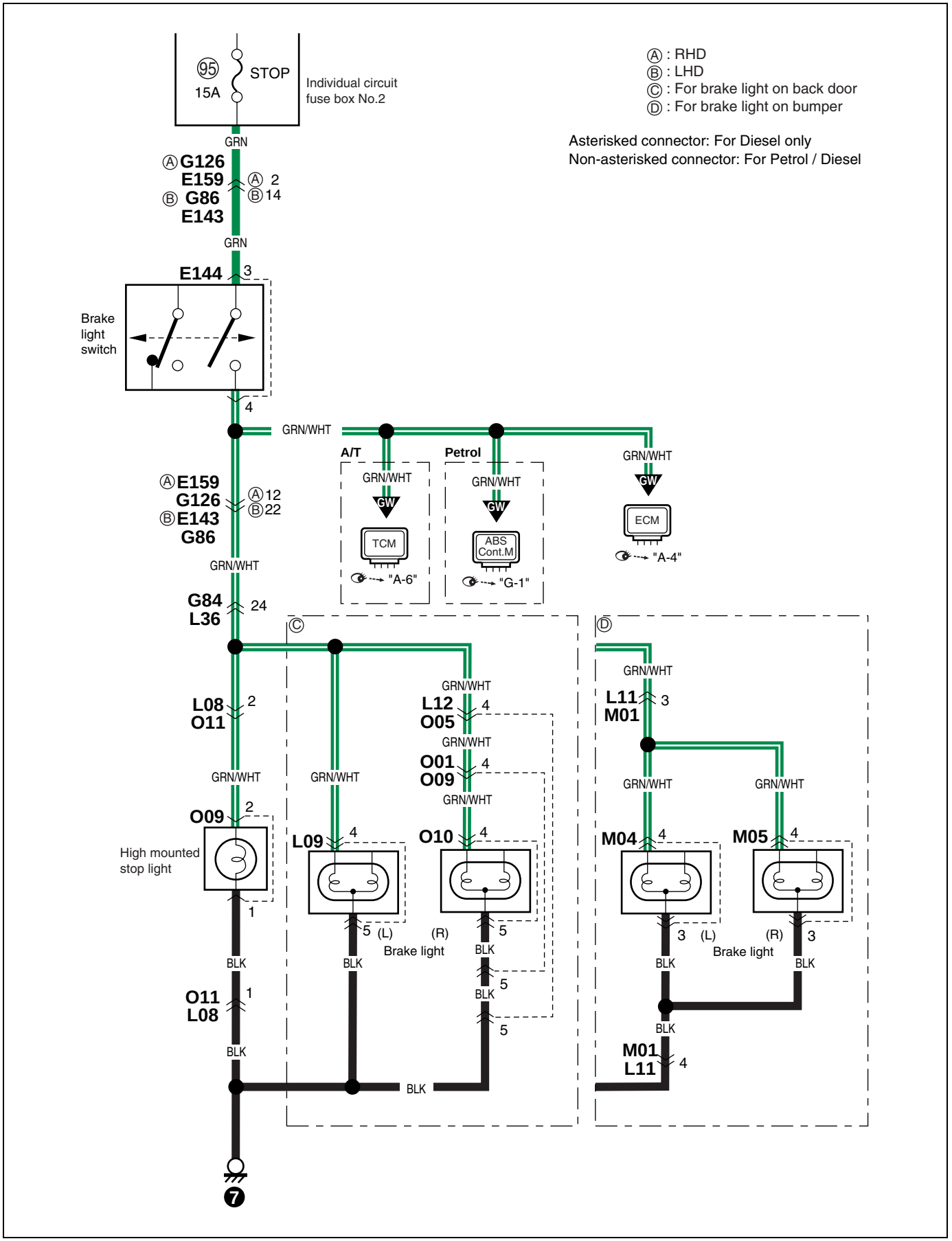

D-7: Back-up light
D-7: Rückfahrleuchte
D-7: Feux de marche arrière
D-7: Luz de marcha atrás

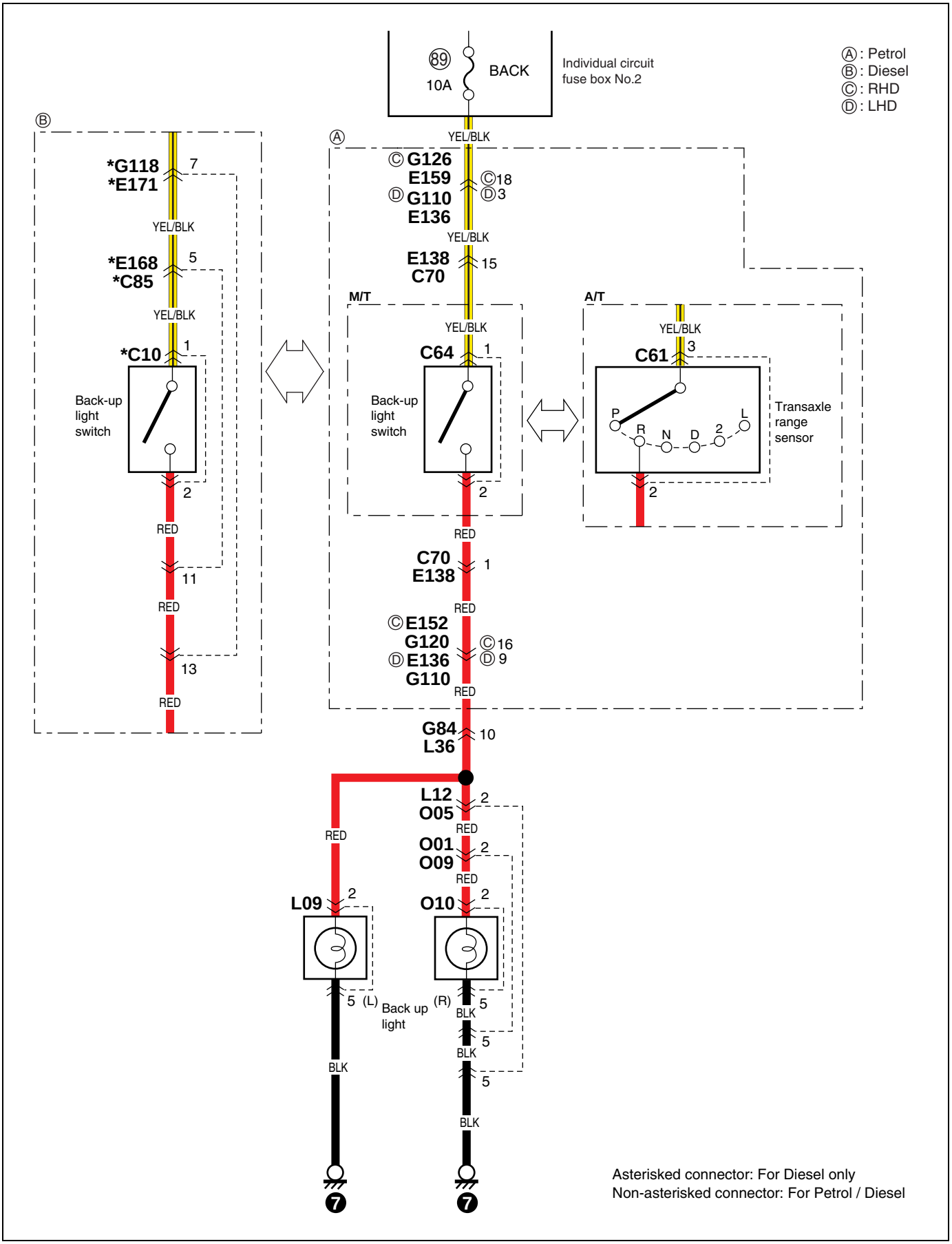

D-8: Front fog light
D-8: Vorderer nebelscheinwerfer
D-8: Antibroillard avant
D-8: Lus para neblina delantera

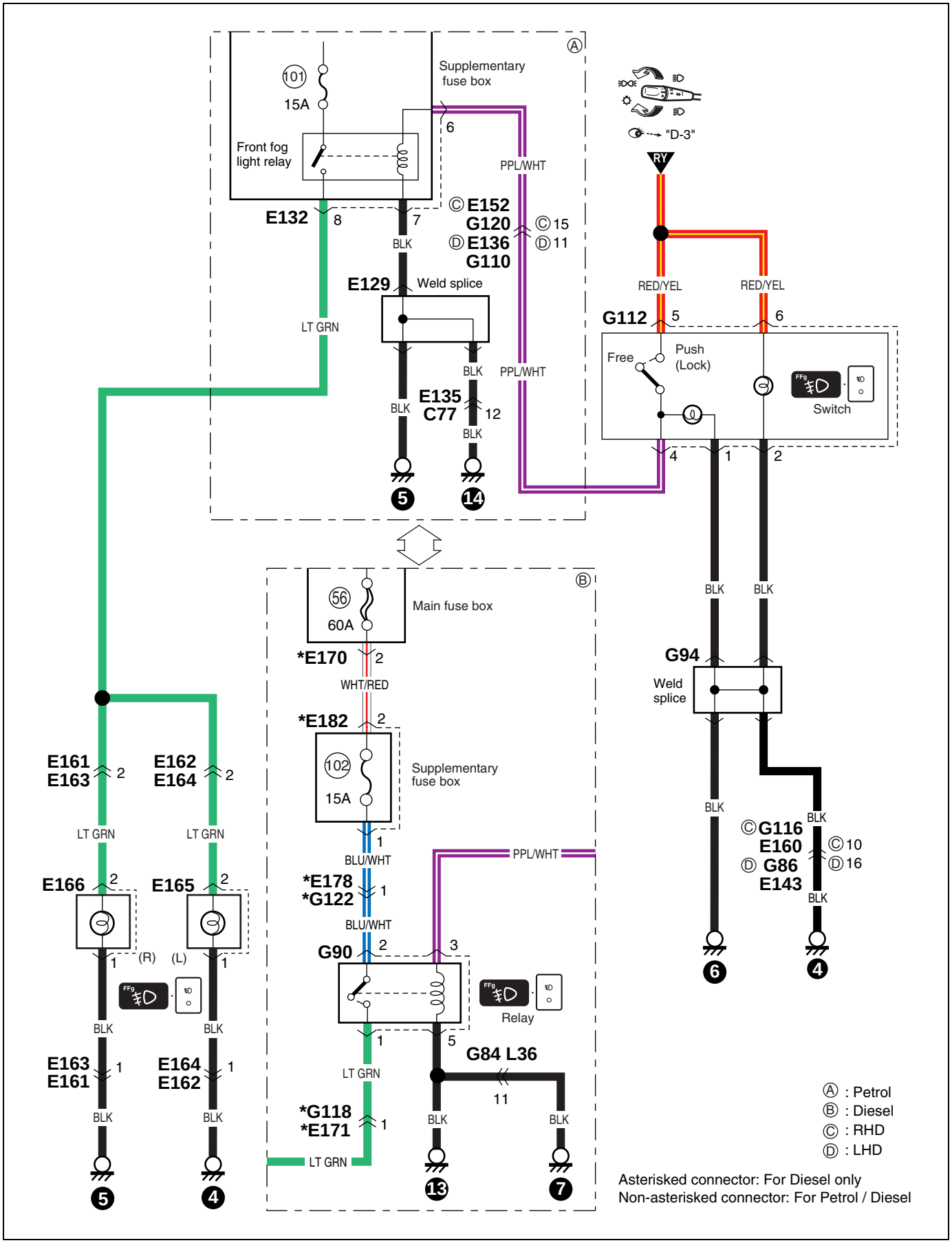

D-9: Rear fog light (For rear fog on bumper)

D-9: Hecknebelleuchte (Für nebelschlussleuchte an stossfänger)
D-9: Antibrouillard arrière (Pour le feu antibrouillard arriere sur le pare-chocs)
D-9: Luz antinieble trasera (Para la neblina trasera en el paragolpes)

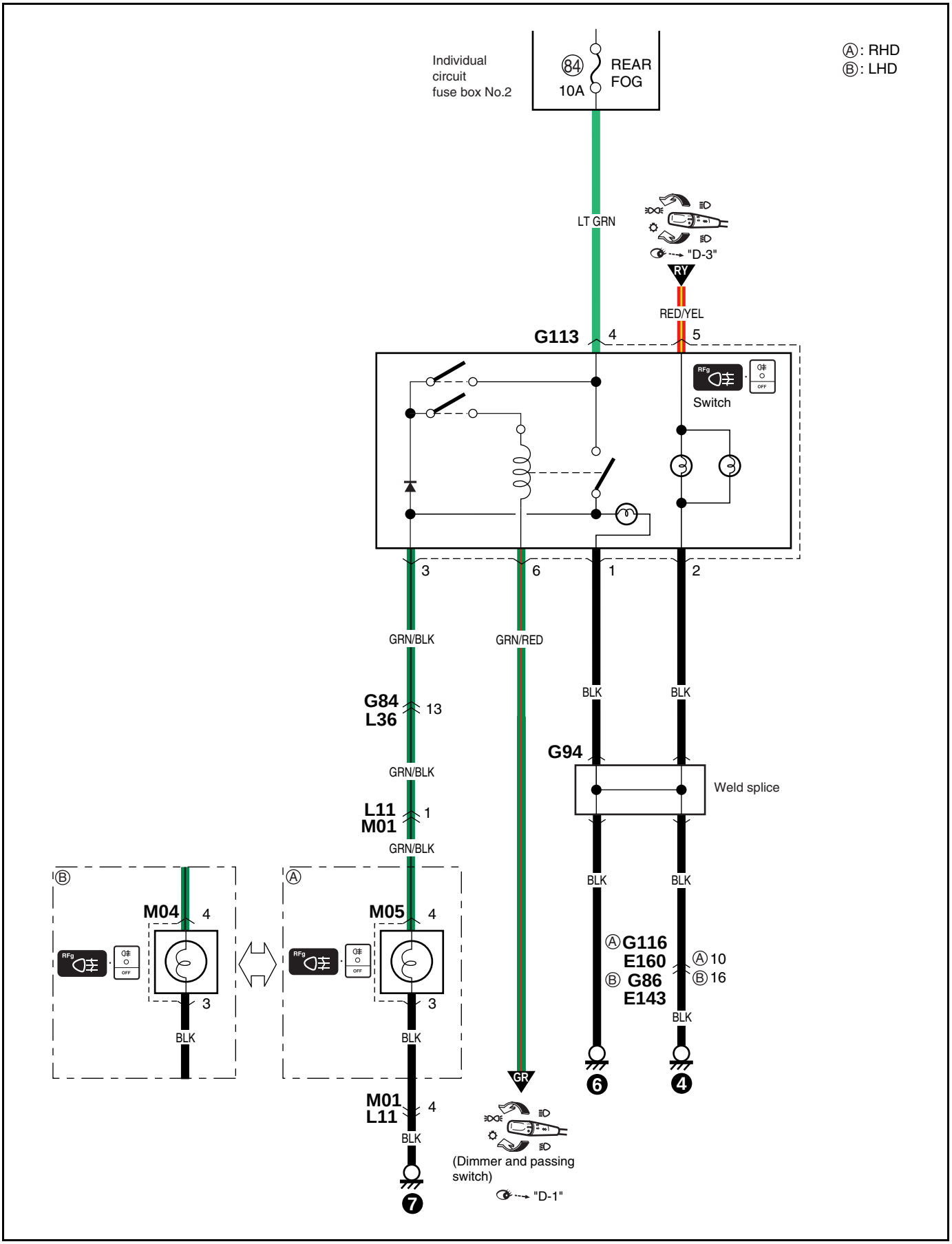

D-9: Rear fog light (For rear fog on back door)

D-9: Hecknebelleuchte (Für nebelschlussleuchte an heckklappe)
D-9: Antibrouillard arrière (Pour le feu antibrouillard arriere sur le hayon)
D-9: Luz antinieble trasera (Para la neblina trasera en el portón trasero)

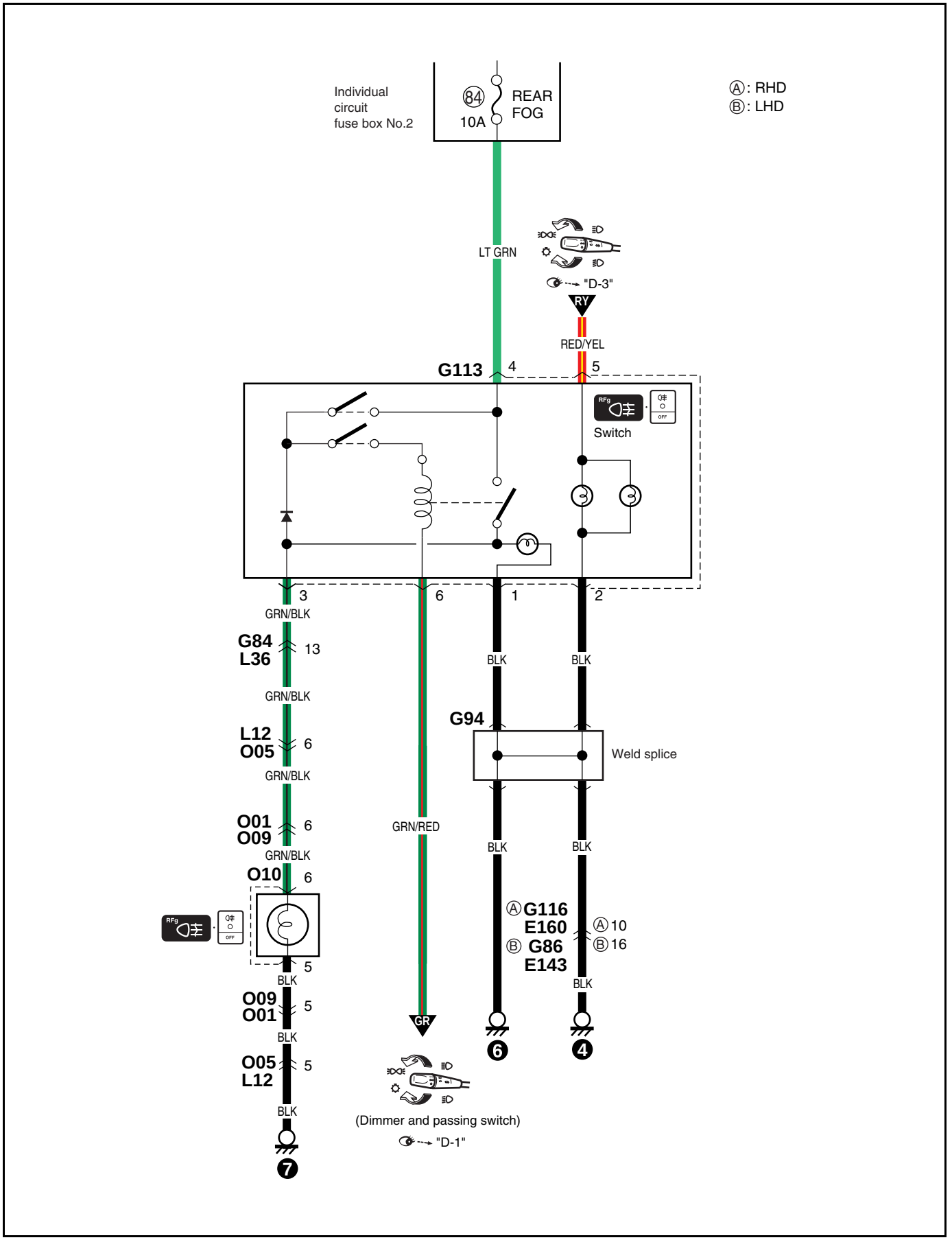

D-10: Headlight beam leveling system
D-10: Scheinwerfer-nivelliersystem
D-10: Système de règlage des faisceaux de phares
D-10: Sistema de nivelación del haz de luz de los faros

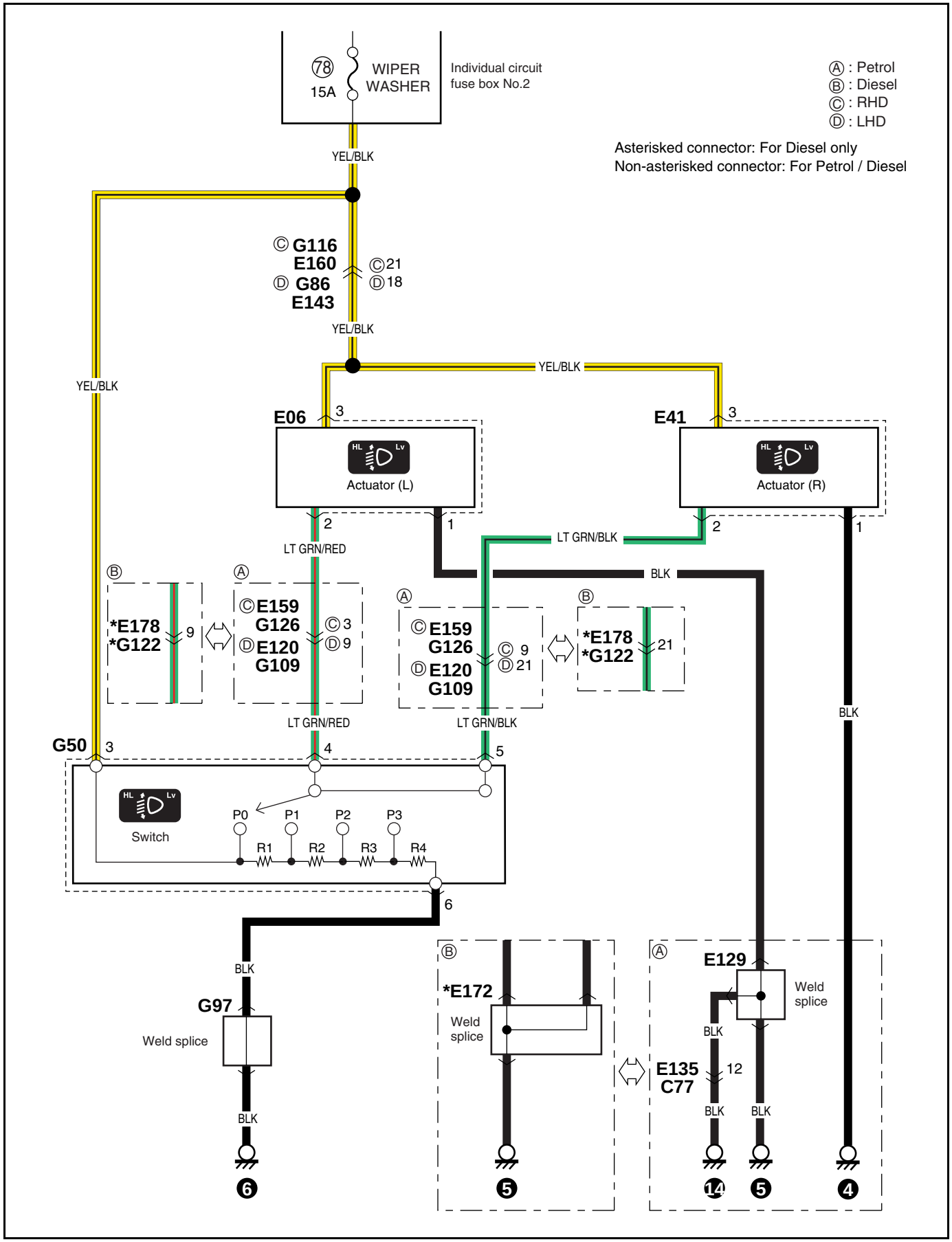

Memo
Notizen
Note
Notas

E-1: Heater and air conditioner (Petrol)

E-1: Heizung und klimaanlage (Benzina)
E-1: Chauffage et climatisation (Essence)
E-1: Calefactor y acondicionador de aire (Gasolina)
(1/2)

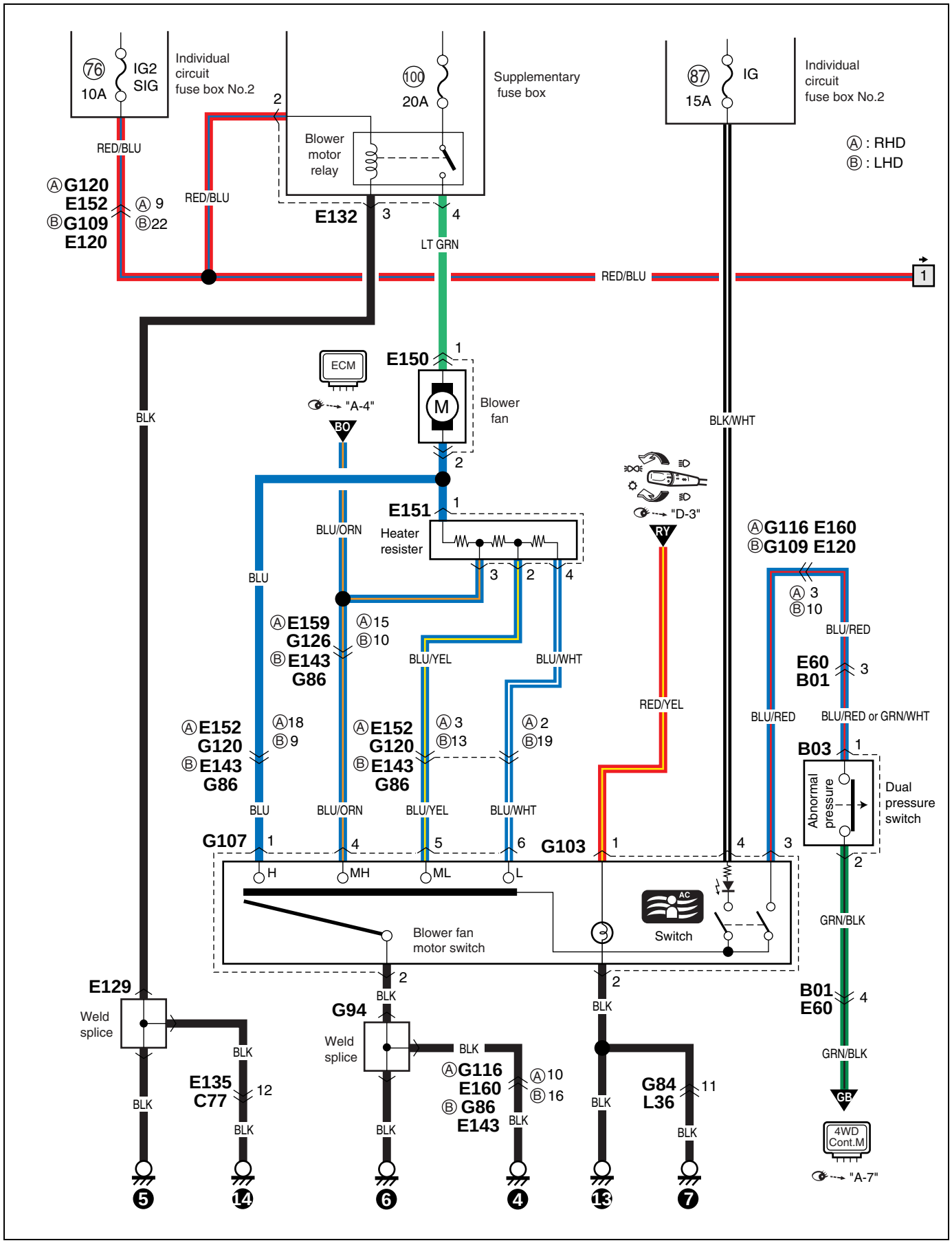

(2/2)

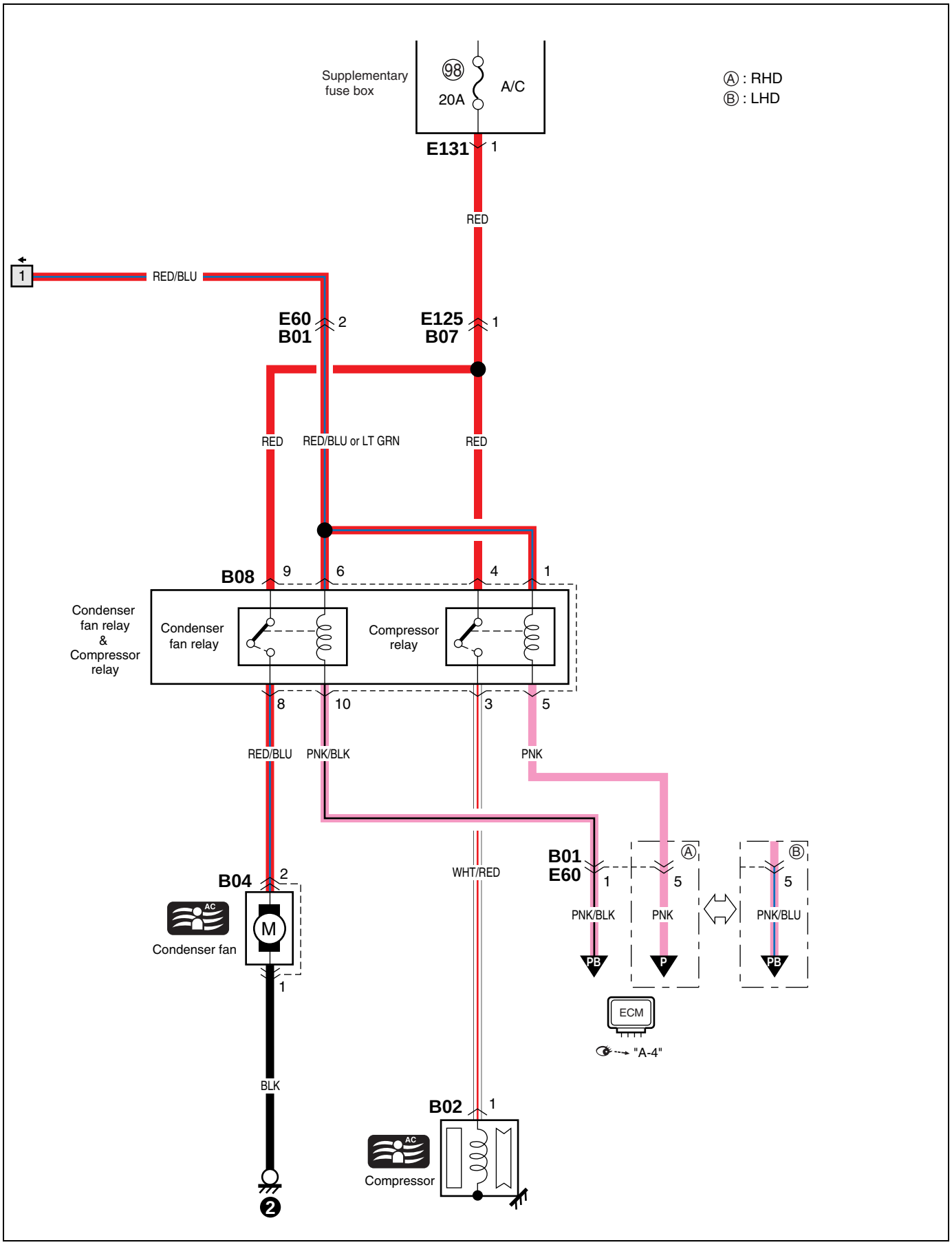
Supplementary fuse box
98
20A
A/C
Ⓐ : RHD
Ⓑ : LHD
E131
1
RED
1
RED/BLU
E60
B01
2
E125
B07
1
RED
RED/BLU or LT GRN
RED
B08
9
6
4
1
Condenser fan relay & Compressor relay
Condenser fan relay
Compressor relay
8
10
3
5
RED/BLU
PNK/BLK
PNK
WHT/RED
B04
2
AC
M
Condenser fan
1
BLK
2
B01
E60
1
5
Ⓐ
Ⓑ
5
PNK/BLK
PNK
PNK/BLU
PB
P
PB
ECM
"A-4"
B02
1
AC
Compressor

E-1: Heater and air conditioner (DSL)

E-1: Heizung und klimaanlage (DSL)
E-1: Chauffage et climatisation (DSL)
E-1: Calefactor y acondicionador de aire (DSL)
(1/2)

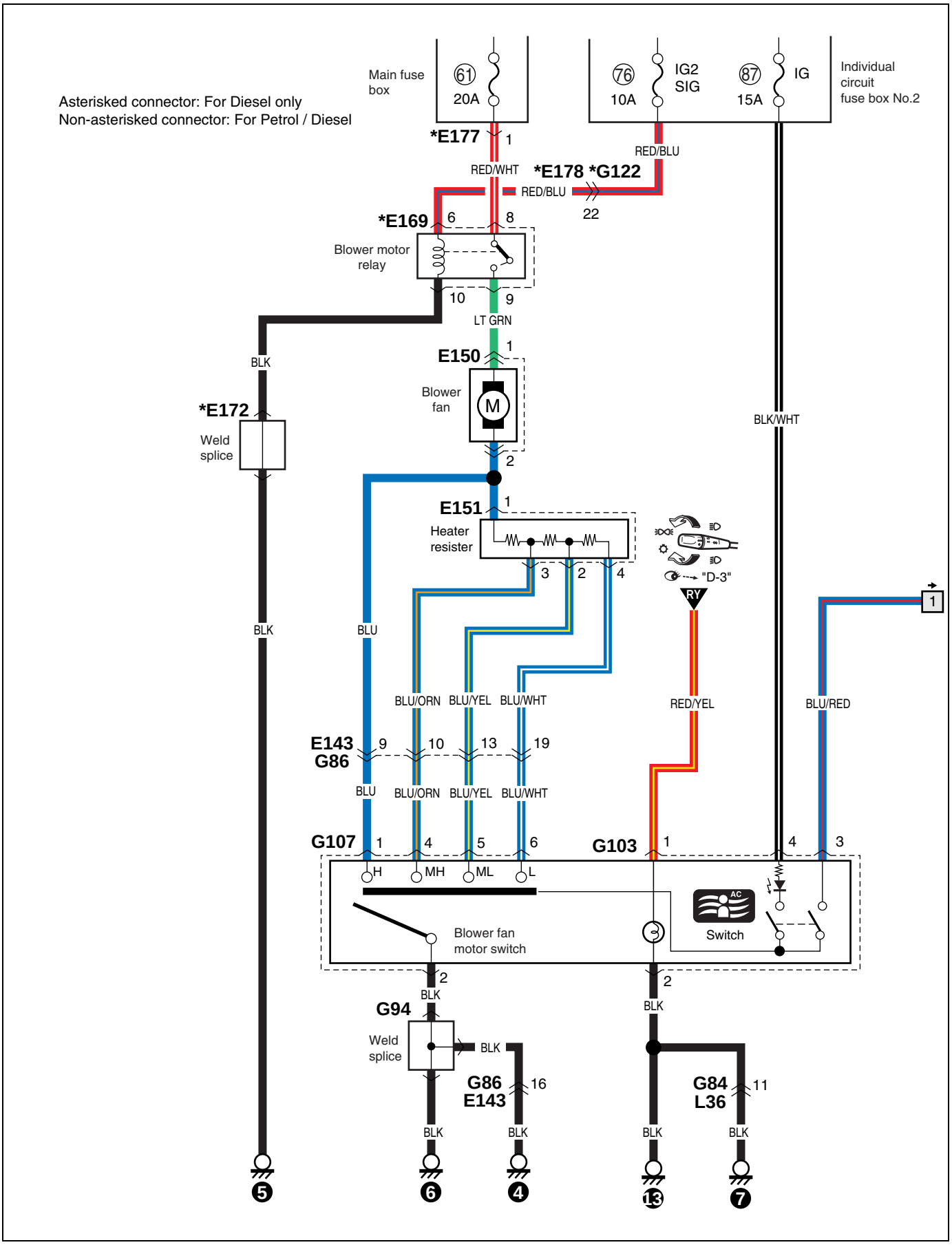

(2/2)

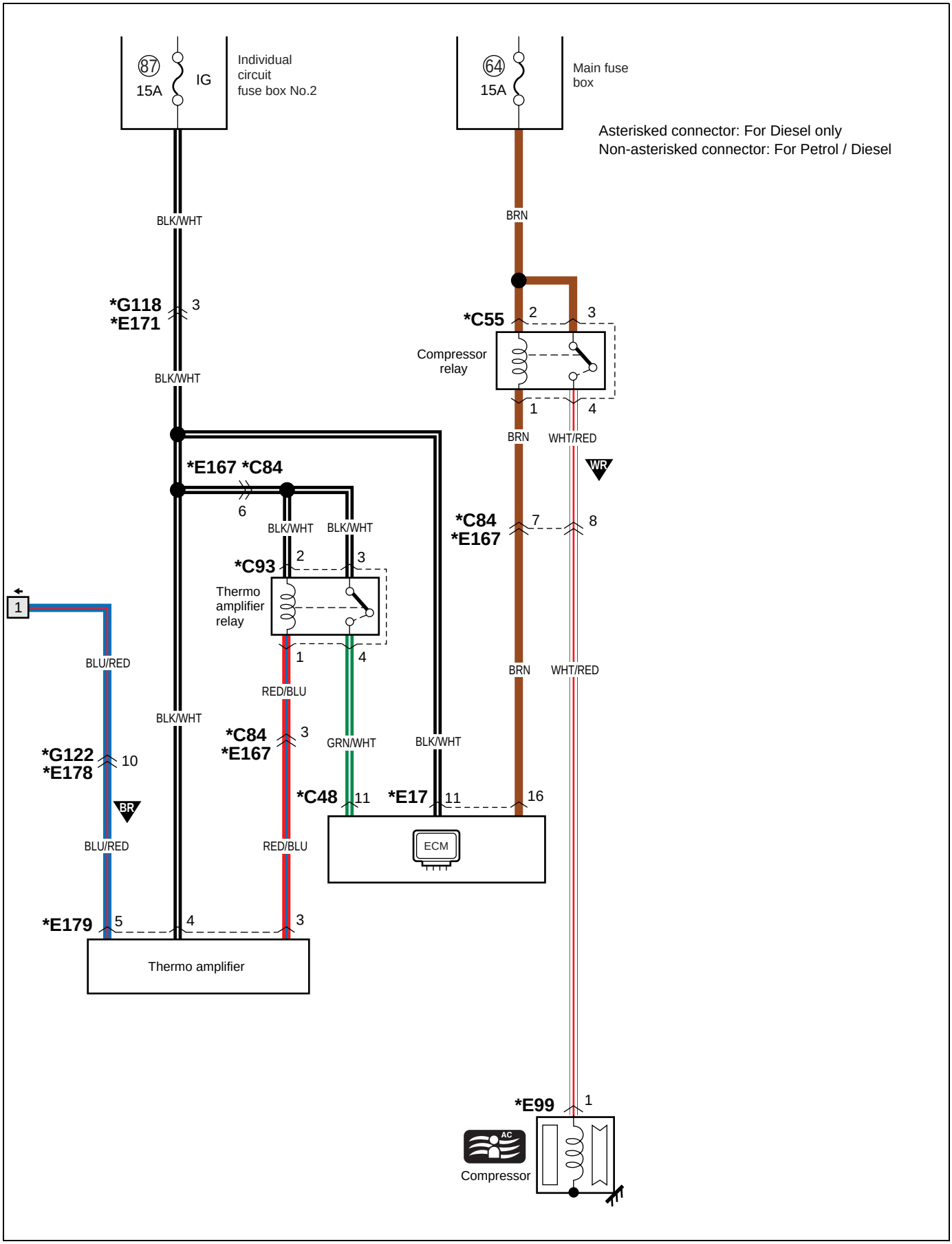
87
15A
IG
Individual circuit fuse box No.2
64
15A
Main fuse box
Asterisked connector: For Diesel only
Non-asterisked connector: For Petrol / Diesel
BLK/WHT
*G118
*E171
3
BLK/WHT
*E167 *C84
6
BLK/WHT
BLK/WHT
*C93
2
3
Thermo amplifier relay
1
4
RED/BLU
BLK/WHT
*C84
*E167
3
GRN/WHT
BLK/WHT
*C48
11
*E17
11
16
ECM
1
BLU/RED
*G122
*E178
10
BR
BLU/RED
RED/BLU
*E179
5
4
3
Thermo amplifier
BRN
*C55
2
3
Compressor relay
1
4
BRN
WHT/RED
WR
*C84
*E167
7
8
BRN
WHT/RED
*E99
1
AC
Compressor

E-2: Seat heater
E-2: Sitzheizung
E-2: Chauffe-siege
E-2: Calefactor del asiento

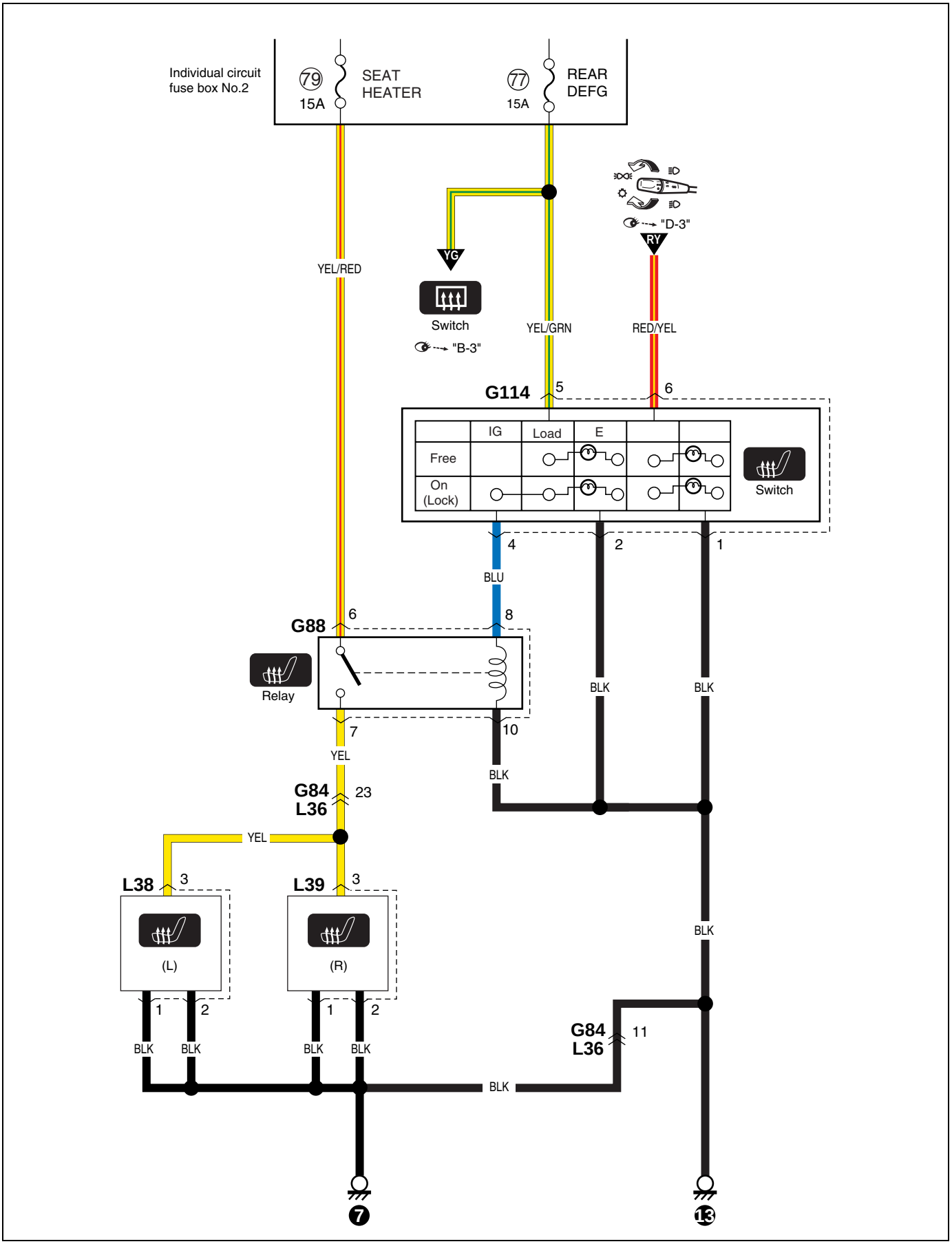

F-1: Audio system / Cigar lighter

F-1: Audio-Anlage / Zigarettenanzünder
F-1: Système audio / Allume-cigares
F-1: Sistema de audio / Encendedor de cigarrillos

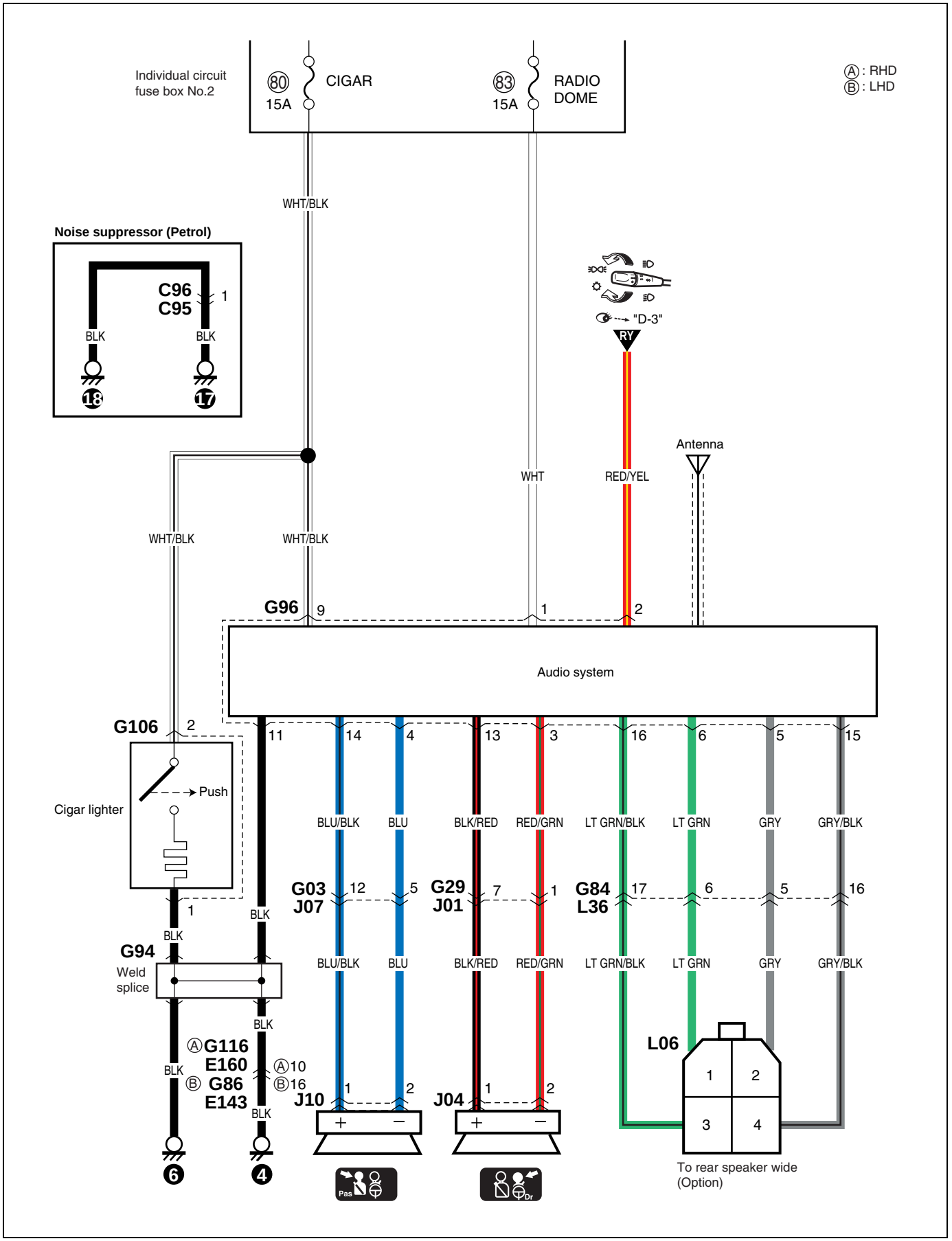

F-2: Clock
F-2: Horloge
F-2: Uhr
F-2: Reloj

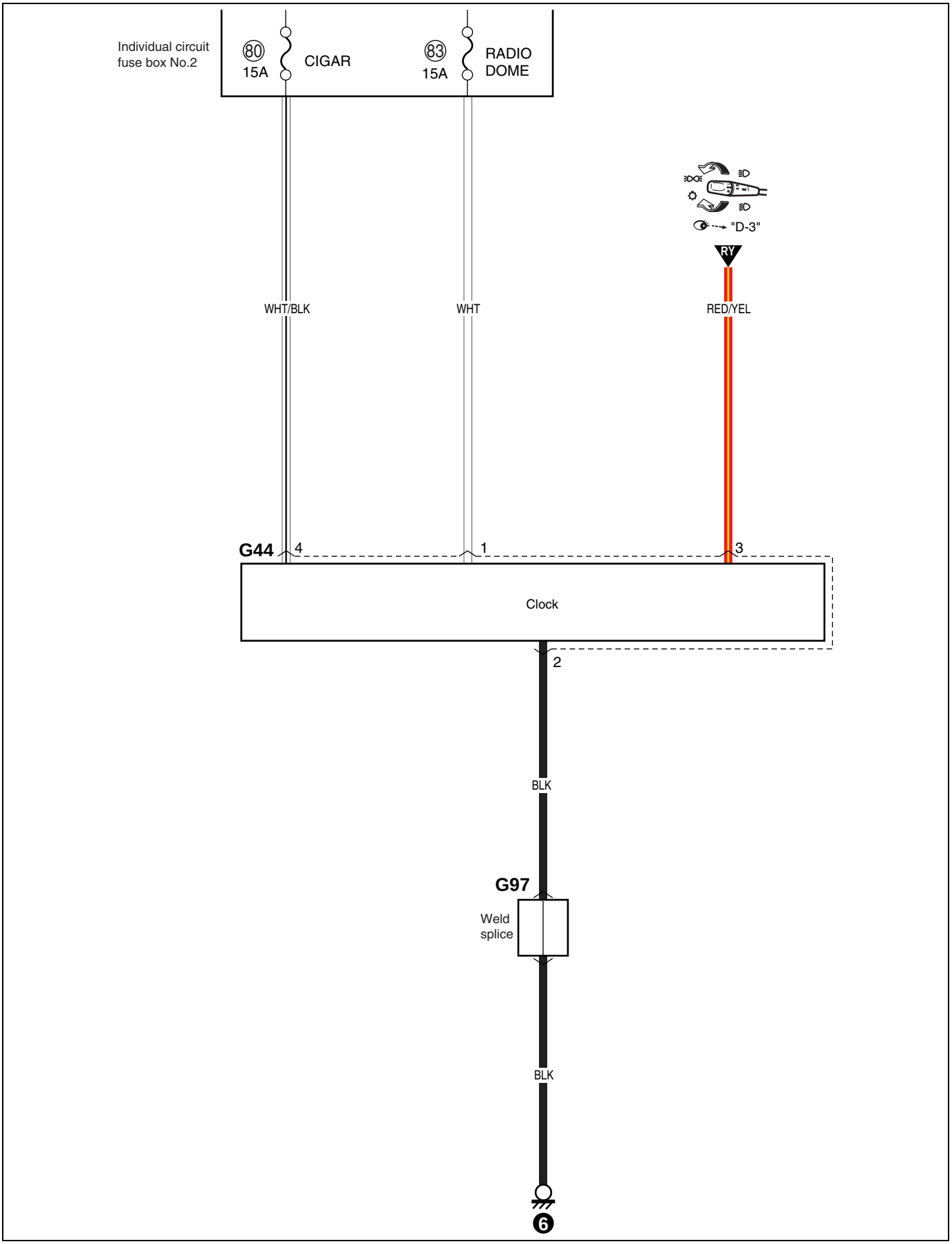

F-3: Warning buzzer
F-3: Warnsummer
F-3: Vibreur d'avertissement
F-3: Zumbador de aviso

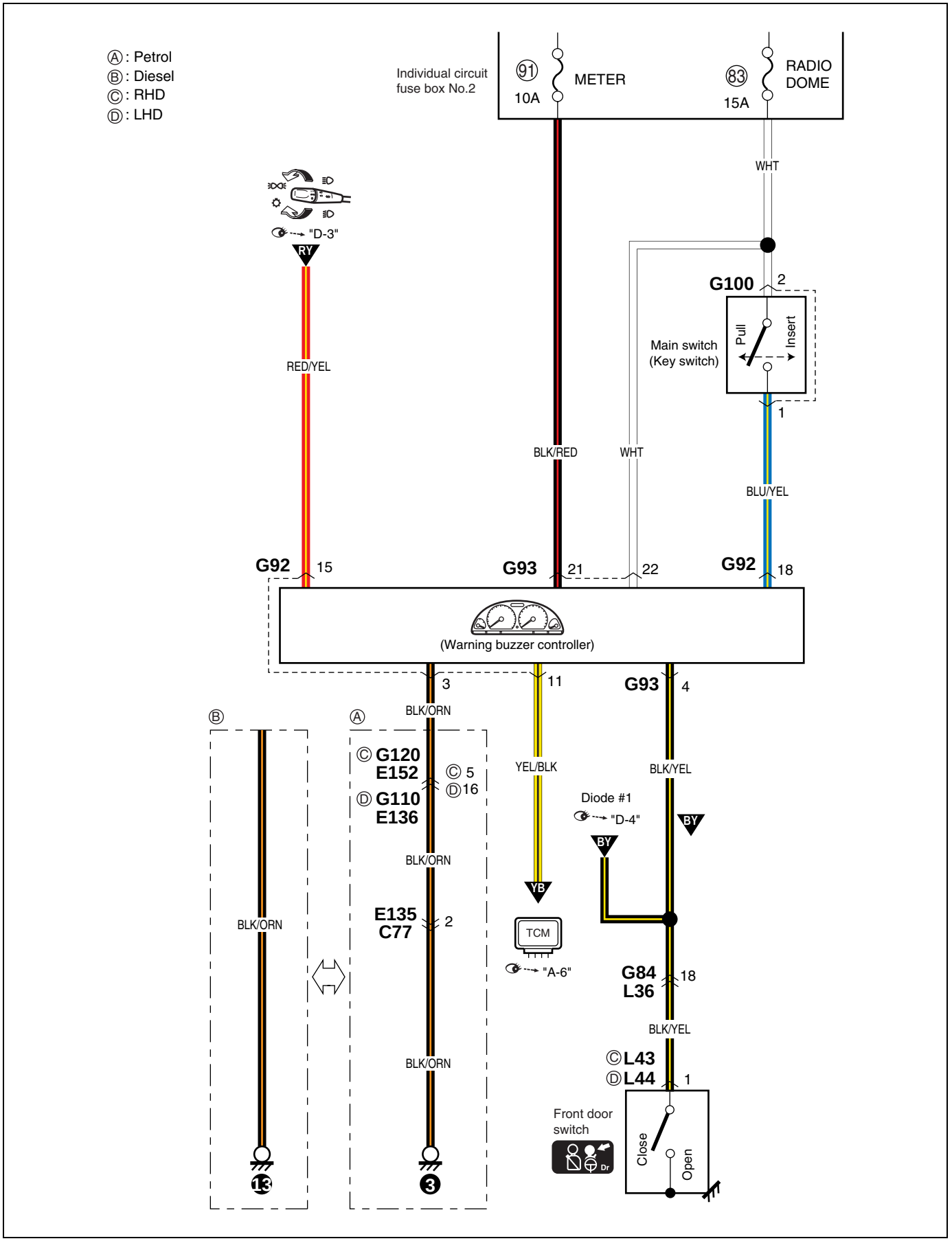

G-1: Anti-lock brake system
G-1: Antiblockierbremssystem
G-1: Système d'antiblocage des freins
G-1: Sistema de frenos antienclavamiento
(1/2)

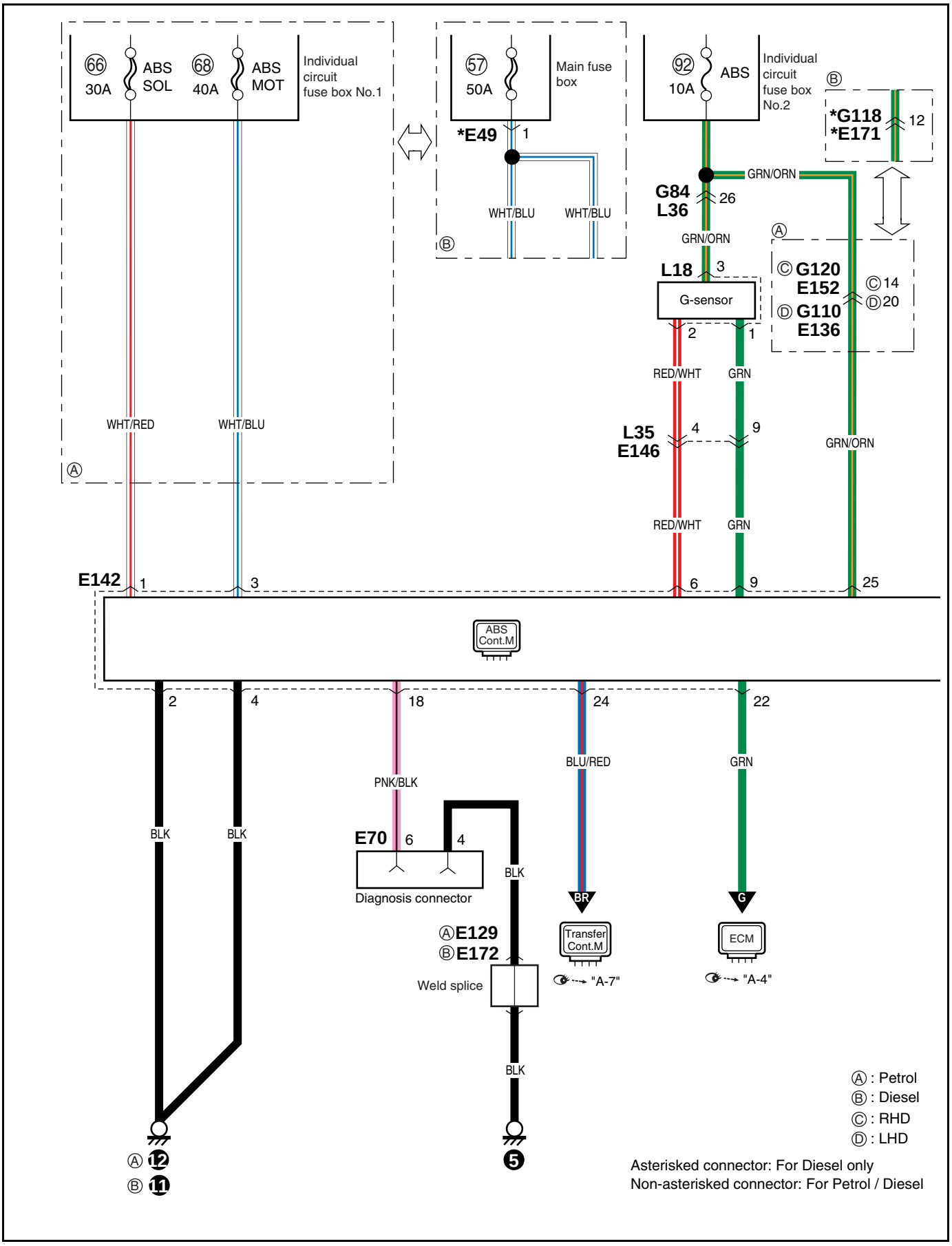

(2/2)

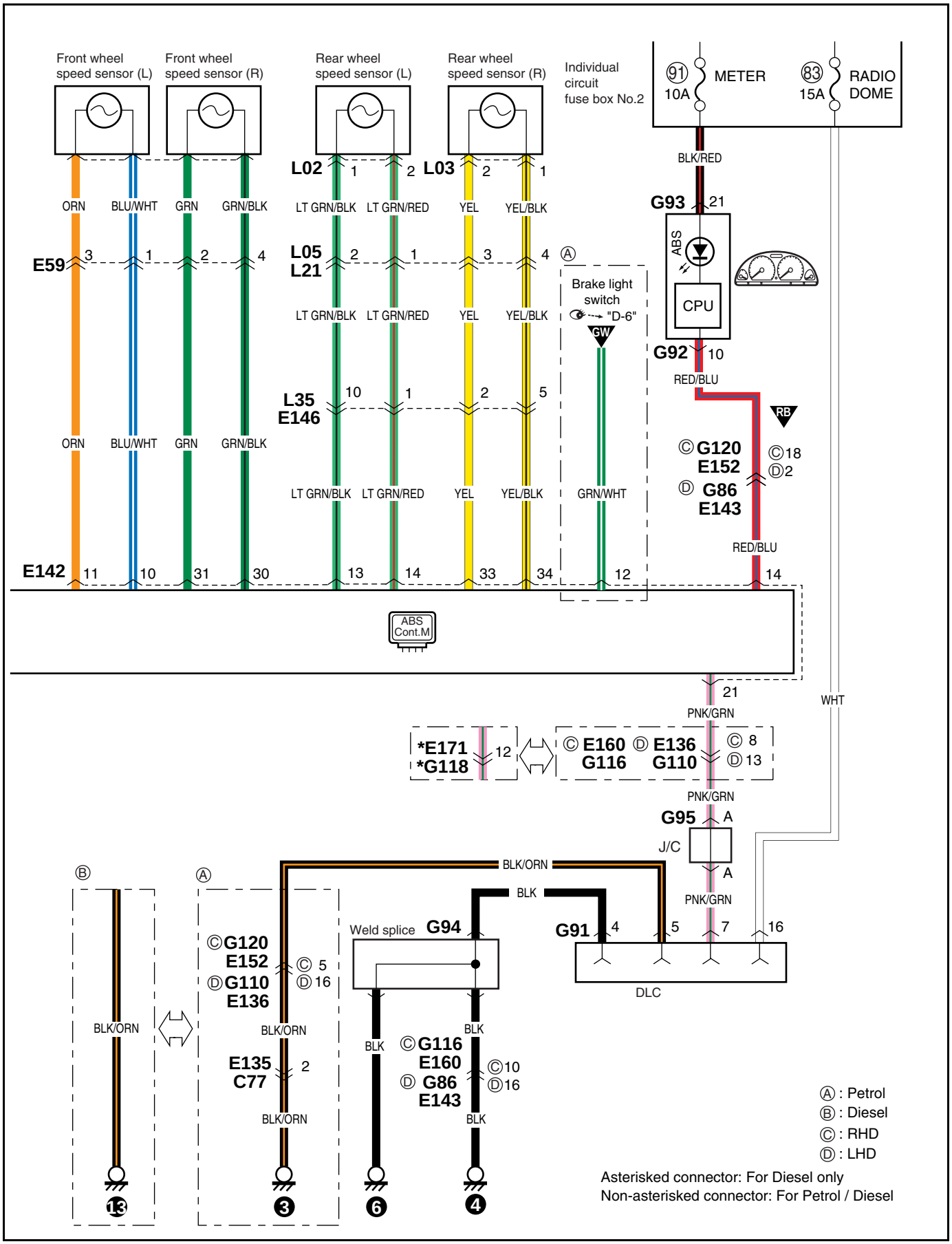
Front wheel speed sensor (L)
Front wheel speed sensor (R)
Rear wheel speed sensor (L)
Rear wheel speed sensor (R)
Individual circuit fuse box No.2
91 10A METER
83 15A RADIO DOME
BLK/RED
G93 21
ABS
CPU
G92 10
RED/BLU
RB
Ⓒ G120 E152 Ⓒ18 Ⓓ2
Ⓓ G86 E143
RED/BLU 14
ORN
BLU/WHT
GRN
GRN/BLK
E59 3 1 2 4
E142 11 10 31 30
L02 1 2
L03 2 1
LT GRN/BLK
LT GRN/RED
YEL
YEL/BLK
L05 L21 2 1 3 4
L35 E146 10 1 2 5
13 14 33 34
Ⓐ
Brake light switch
"D-6"
GW
GRN/WHT 12
ABS Cont.M
21
PNK/GRN
WHT
*E171 *G118 12
Ⓒ E160 G116 Ⓓ E136 G110 Ⓒ 8 Ⓓ 13
G95 A
J/C
BLK/ORN
BLK
Ⓑ
Ⓐ
Weld splice G94
G91 4 5 7 16
DLC
Ⓒ G120 E152 Ⓓ G110 E136 Ⓒ 5 Ⓓ 16
E135 C77 2
Ⓒ G116 E160 Ⓓ G86 E143 Ⓒ10 Ⓓ16
13
3
6
4
Ⓐ : Petrol
Ⓑ : Diesel
Ⓒ : RHD
Ⓓ : LHD
Asterisked connector: For Diesel only
Non-asterisked connector: For Petrol / Diesel

G-2: Air bag control system
G-2: Airbag-steuerung
G-2: Systeme de commande des coussins d'air
G-2: Sistema de control del colchón de aire

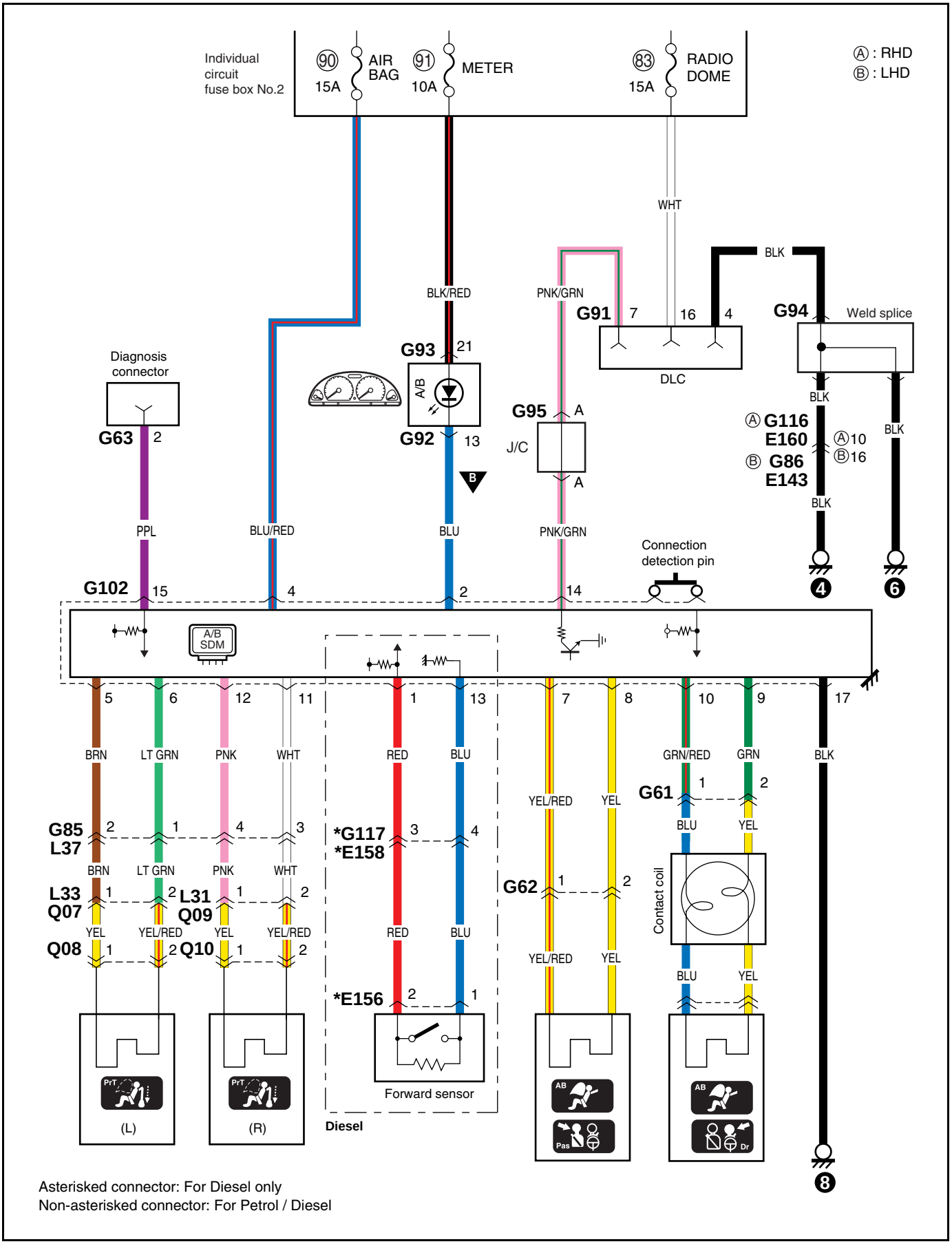

Asterisked connector: For Diesel only
Non-asterisked connector: For Petrol / Diesel

Connector list
Steckverbindungsliste
Liste des connecteurs
Lista de conectores

Asterisked connector: For Diesel only
Non-asterisked connector: For Petrol / Diesel

A

*A01	*A02
	
DSL	DSL

B

B01 (TO E60)	B02	B03	B04	B07 (TO E125)	B08
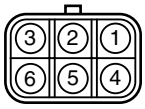					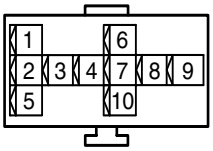

C

*C01	C06	C07	*C08	*C09	*C10
			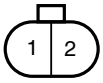	 DSL	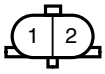 DSL
C12	***C12**	**C20**	**C22**	**C23**	
 Petrol	 DSL	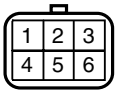	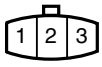	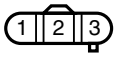	
C26	***C26**	**C27**	**C30**	***C30**	***C32**
 Petrol	 DSL		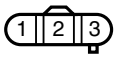 Petrol	 DSL	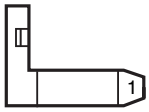 DSL
***C33**	***C34**	***C35**	***C36**	***C37**	***C38**
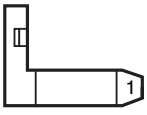 DSL	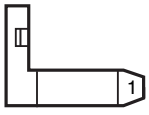 DSL	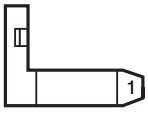 DSL	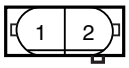 DSL	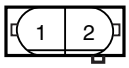 DSL	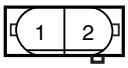 DSL

*C39 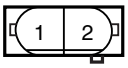 DSL	*C40  DSL	*C41  DSL	*C44 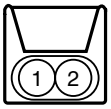 DSL	*C45  DSL	*C46 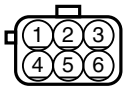 DSL
*C47 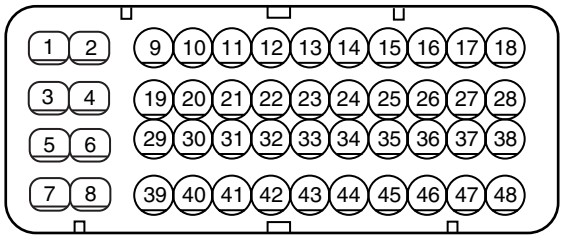 DSL			*C48 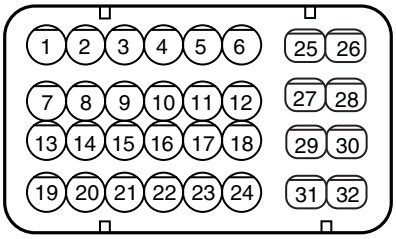 DSL		*C49 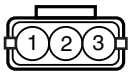 DSL
*C53 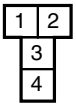 DSL	*C54 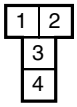 DSL	*C55 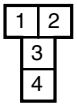 DSL	*C56 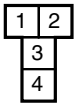 DSL	*C57 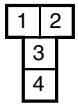 DSL	*C58  DSL
*C59  DSL	C60 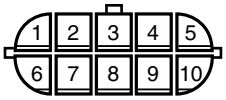 A/T		C61 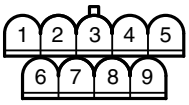 A/T	C62  A/T	C63  A/T
C64  M/T	C65 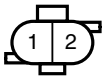	C66 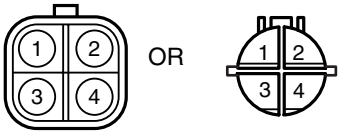		C67 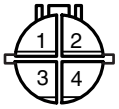	C68 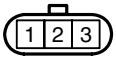
C69 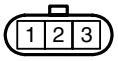	C70 (TO E138) 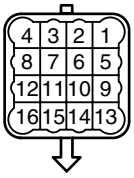	C71 (TO E139) 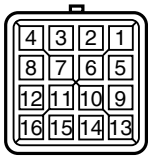 A/T	C72 (TO E140) 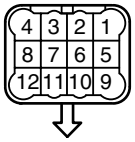 M/T	C73 	C74 
C75 	C76 	C77 (TO E135) 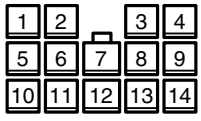	C78 (TO E134) 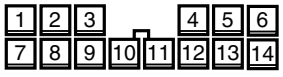		C79 

C80  	C81  	*C82 (TO *E181)  DSL	*C83 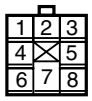 DSL	*C84 (TO *E167) 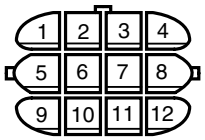 DSL	*C85 (TO *E168) 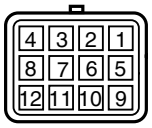 DSL
*C86  DSL	*C87  DSL	*C88  DSL	*C89 (TO *E176)  DSL	*C90 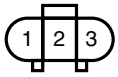 DSL	*C91 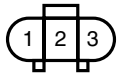 DSL
*C93 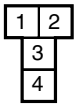 DSL	*C94 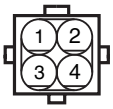 DSL	C95 (TO C96)  	C96 (TO C95)  		

E

E01  	E02  	E03  	E04  Petrol	*E04  DSL	*E05  DSL
E06  	E10  Petrol	*E10  DSL	E11  Petrol	*E11  DSL	E16 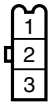
*E17 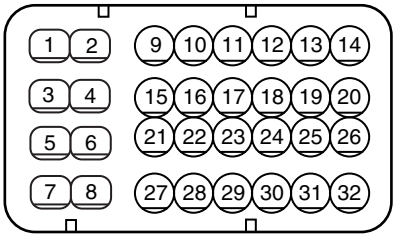 DSL		E20  	E31  	E32  	E33 
E34  	E37  	E38  	E39 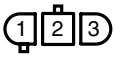 	*E40  DSL	E41 

E43



E47

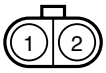

E48



*E49



DSL

E57



E58



E59

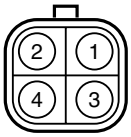

IF EQPD

E60 (TO B01)

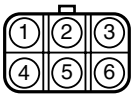

E61



E62



E63

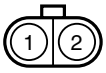

E65



E70

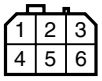

E78

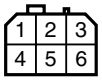

*E91



DSL

*E93

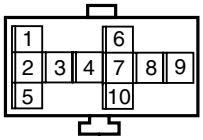

DSL

*E95



DSL

*E97

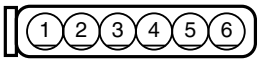

DSL

*E99



DSL

*E100



DSL

*E104



DSL

*E106 (TO *E107)

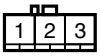

DSL

*E107 (TO *E106)

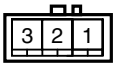

DSL

*E108



DSL

*E109



DSL

*E110



DSL

E113

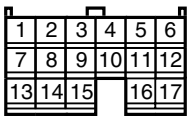

E114

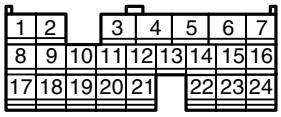

E115

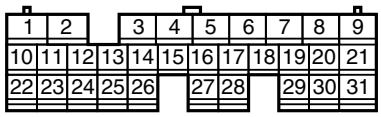

E116

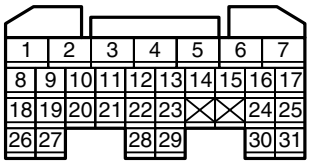

E117

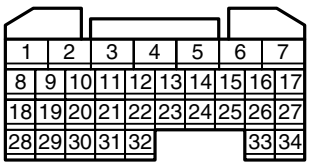

E118

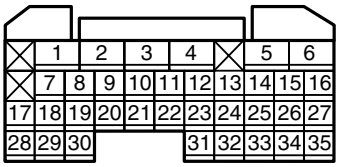

E119

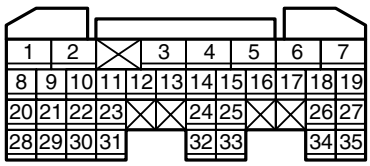

E120 (TO G109)

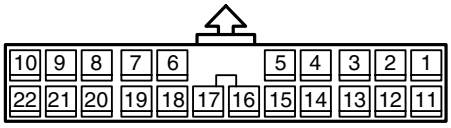

LHD

E121

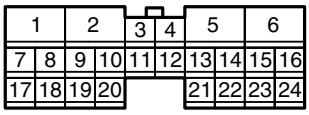

E122

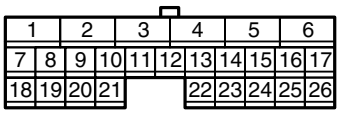

E123

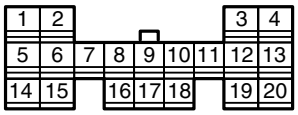

E124

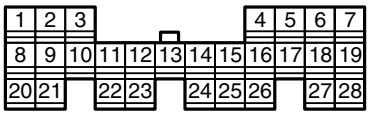

E125 (TO B07)



E126

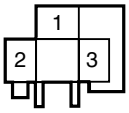

E127



E128



E129



E130

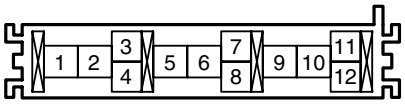

E131

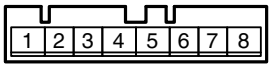

E132

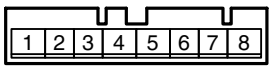

E133



E134 (TO C78)

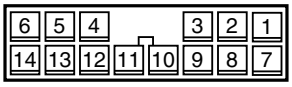

E135 (TO C77)

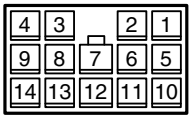

E136 (TO G110)

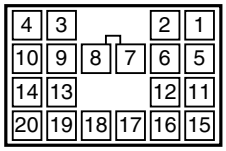

LHD

E137 (TO G111)

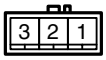

E138 (TO C70)

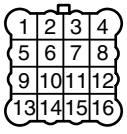

E139 (TO C71)

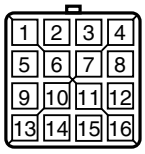

A/T

E140 (TO C72)

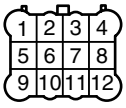

M/T

E141

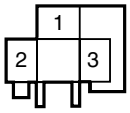

E142

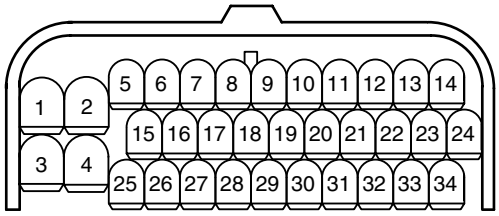

E143 (TO G86)

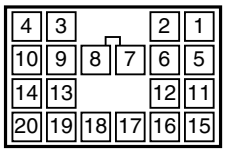

E144



E145



E146 (TO L35)

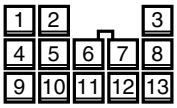

E147

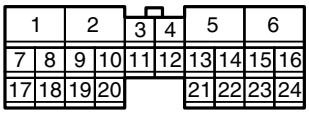

E148

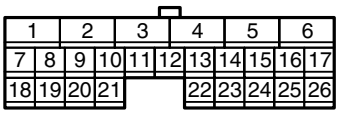

E149

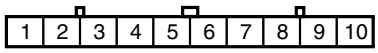

E150



E151



E152 (TO G120)

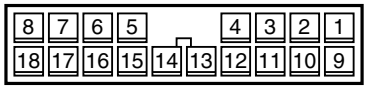

RHD

*E156 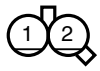 DSL	*E158 (TO *G117) 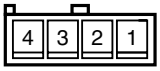 DSL	E159 (TO G126) 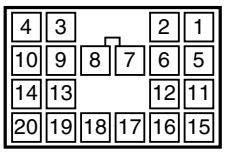 	

E160 (TO G116) 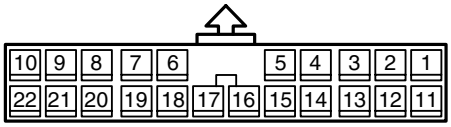 RHD	E161 (TO E163)  	E162 (TO E164)  	E163 (TO E161) 

E164 (TO E162)  	E165  	E166  	*E167 (TO C84) 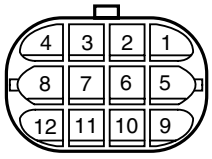 DSL	*E168 (TO C85) 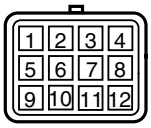 DSL	*E169 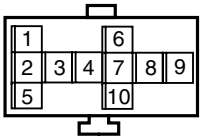 DSL

*E170 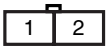 DSL	*E171 (TO *G118) 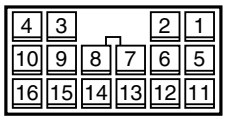 DSL	*E172  DSL	*E173 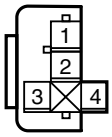 DSL	*E174 (TO *G119)  DSL

*E175  DSL	*E176 (TO *C89)  DSL	*E177  DSL	*E178 (TO *G122) 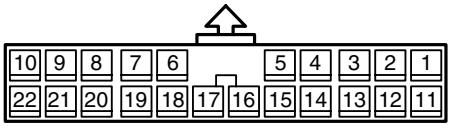 DSL

*E179 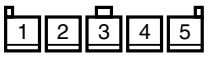 DSL	*E181 (TO *C82)  DSL	*E182  DSL	*E183 (TO *E184) 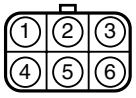 DSL	*E184 (TO *E183) 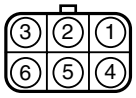 DSL

E185 (TO K02)  				

G

G03 (TO J07) 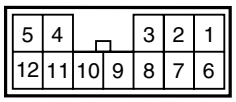 	G06 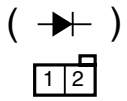 	G17 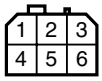 	G29 (TO J01) 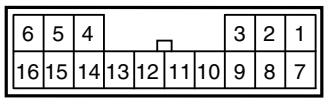

G34

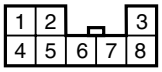

G44

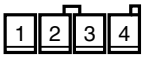

*G47

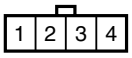

DSL

G48 (TO G58)

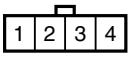

G50

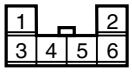

G57

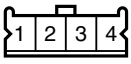

G58 (TO G48)

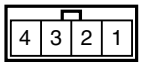

G61



G62



G63



G84 (TO L36)

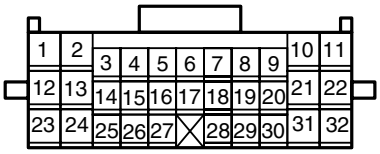

G85 (TO L37)

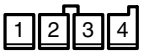

G86 (TO E143)

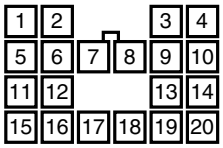

G88

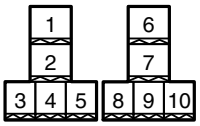

LHD

G89

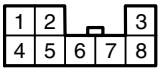

G90

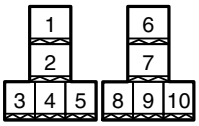

LHD

G91

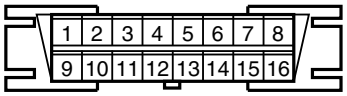

G92

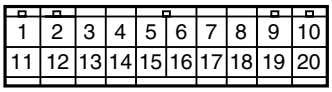

G93

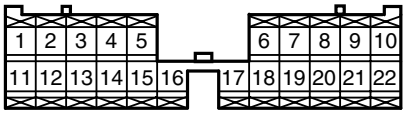

G94



G95

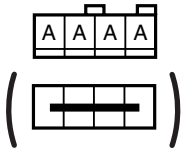

G96

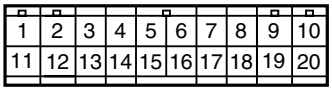

G97



G98

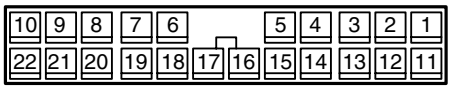

G99

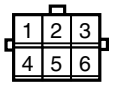

G100



G102

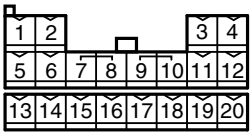

G103



G104

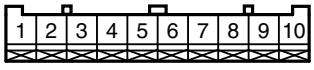

G105

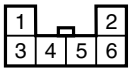

G106



G107

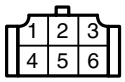

G108

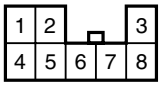

G109 (TO E120)

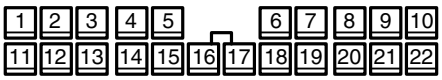

LHD

G110 (TO E136)

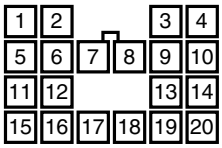

LHD

G111 (TO E137)

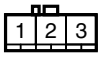

Petrol

G112

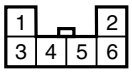

G113

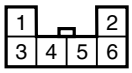

G114

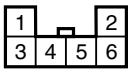

G115

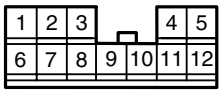

G116 (TO E160)

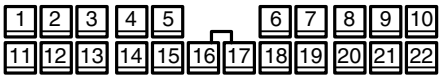

RHD

*G117 (TO *E158)

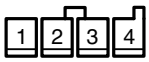

DSL

*G118 (TO *E171)

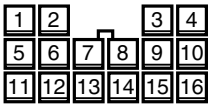

DSL

*G119 (TO *E174)



DSL

G120 (TO E152)

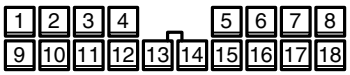

RHD

G121

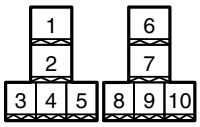

RHD

*G122 (TO *E178)

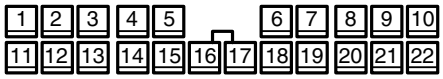

DSL

*G123

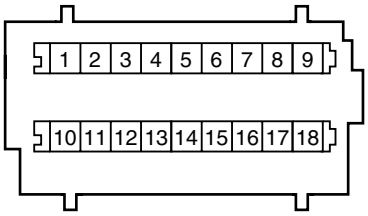

DSL

G124

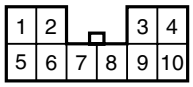

*G125

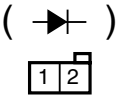

DSL

G126 (TO E159)

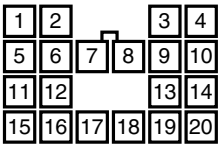

RHD

G127



G128

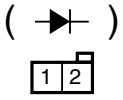

J

J01 (TO G29)

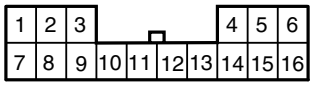

J02



J03

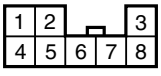

J04



J05

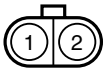

J06

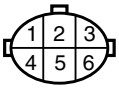

J07 (TO G03)

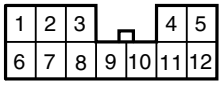

J08



J09

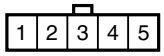

J10

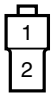

J11	J12	J13	J14
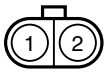	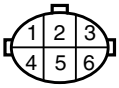		

K

K01	K02 (TO E185)
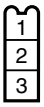	

L

L01	L02	L03	L04 (TO L22)	L05 (TO L21)	L06
			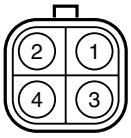	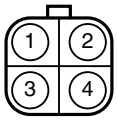	
L08	**L09**	**L10**	**L11 (TO M01)**	**L12 (TO O05)**	**L13 (TO O04)**
	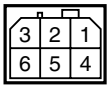		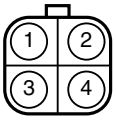	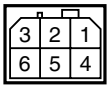	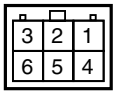
L18	**L21 (TO L05)**	**L22 (TO L04)**	**L23**	**L24**	**L25**
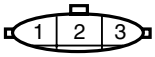	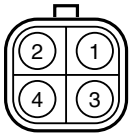	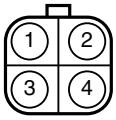	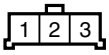 IF EQPD		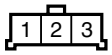 IF EQPD
L31 (TO Q09)	**L32 (TO M06)**	**L33 (TO Q07)**	**L35 (TO E146)**	**L36 (TO G84)**	
			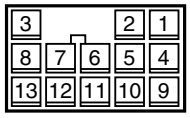	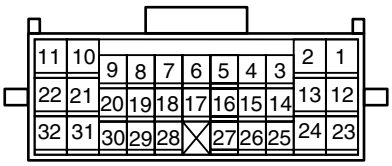	
L37 (TO G85)	**L38**	**L39**	**L40**	**L41**	**L42 (TO L47)**
	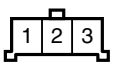	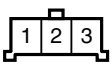			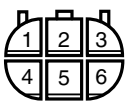

L43	L44	L46	L47 (TO L42)	L48
		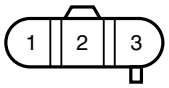		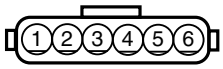

M

M01 (TO L11)	M02	M03	M04	M05	M06 (TO L32)
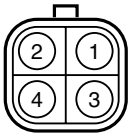			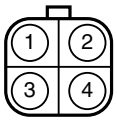	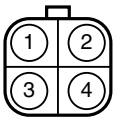	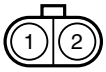

O

O01 (TO O09)	O03	O04 (TO L13)	O05 (TO L12)	O06	O07
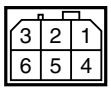		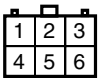	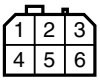		

O08	O09 (TO O01)	O10	O11
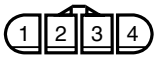	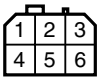	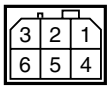	

Q

Q07 (TO L33)	Q08	Q09 (TO L31)	Q10
	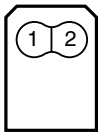		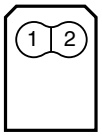

Glossary
Fachbegriffe
Glossaire
Glosario

English	Deutsch	Français	Español
A/C amplifier	Klimaanlagenverstärker	Amplificateur d'A/C	Amplificador de A/C
A/C mode actuator	Klimaanlage-Betriebsart-Stellelement	Actuateur de mode A/C	Actuador del modo A/C
A/C Pressure sensor	Klimaanlagendrucksensor	Capteur de pression d'A/C	Sensor de presión de A/C
A/C & Rear defogger switch	Klimaanlagen- und Heckscheibenheizungsschalter	Commande d'A/C et désembueur arrière	Interruptor de A/C y del desempañador trasero
A/T fluid	Automatikgetriebeflüssigkeit	Liquide d'A/T	Líquido de A/T
A/T mode switch	Automatikgetriebe-Betriebsartschalter	Contacteur de mode A/T	Interruptor del modo A/T
A/T shift illumination	Fahrstufenbeleuchtung	Eclairage du changement de vitesses d'A/T	Iluminación de cambio de A/T
A/T shift lock solenoid	Automatikgetriebe-Schaltsperren-Magnetventil	Solénoïde de verrouillage du changement de vitesses d'A/T	Solenoide de bloqueo de cambio de A/T
ABS control actuator	ABS-Reglerstellelement	Actuateur de commande d'ABS	Actuador de control de ABS
Acceleration pedal sensor	Fahrpedalsensor	Capteur de pédale d'accélérateur	Sensor del pedal del acelerador
Actuator	Stellelement	Actuateur	Actuador
Air flow meter	Lufimassenmesser	Debitmetre d'air	Medidor del flujo de aire
Ambient temperature sensor	AuBentemperaturesonde	Capteur de température extérieure	Sensor de temperatura ambiente
Back-up light switch wire	Rückfahrlichtschalter-Zuleitung	Câble de contacteur de feu de recul	Cable del interruptor de luz de marcha atrás
Boost pressure sensor	Ladedrucksensor	Capteur de surpression	Sensor de presión de refuerzo
Circuit breaker	Leistungsschalter	Coupe-circuit	Disyuntor
Clutch pedal position switch	Kupplungspedal-Positionsschalter	Contacteur de position de pédale d'embrayage	Interruptor de posición del pedal embrague
Clutch switch	Kupplungsschalter	Contacteur d'embrayage	Interruptor del embrague
CO adjusting resistor	CO-Stellwiderstand	Résisteur de réglage du CO	Resistor de ajuste de CO
Coil antenna	Rahmenantenne	Cadre fixe	Antena de cuadro
Combination switch	Kombischalter	Commutateur commodo	Interruptor de combinación
Condenser fan	Kondensatorgebläse	Ventilateur de condensateur	Ventilador del condensador
Contact coil	Kontaktspule	Bobine de contact	Bobina de contacto
Cruise actuator	Tempomat-Stellantrieb	Ensemble d'actionneur de régulation de vitesse	Conjunto del impulsor de crucero
Data link connector	Datenübertragungsanschluß	Contacteur de liaison des données	Conector de enlace de datos
Dual cut switch	Gasdruckschalter	Interrupteur de coupure à double action	Interruptor de corte doble
Dual pressure switch	Doppeldruckschalter	Double pressostat	Interruptor de dos presiones
EGR stepper motor	EGR-Schrittschaltmotor	Moteur pas-à-pas d'EGR	Motor paso a paso EGR
EVAP canister purge valve	EVAP-Spülluftventil	Soupape de purge de cartouche d'EVAP	Válvula de purga de cesto de EVAP
EVAP canister vent valve	EVAP-Entlüftungsventil	Clapet d'event de cartouche d'EVAP	Válvula de ventilación del cesto EVAP
Exhaust gas recirculation	Abgasrückführung	Re circulation des gaz d'échappement	Re circulación de los gases de escape
Forward clutch cylinder revolution sensor	Vorwärtskupplung-Zylinderdrehzahlsensor	Capteur de rotation du cylindre d'embrayage avant	Sensor de rotación del cilindro del embra
Front clearance light	Vordere Begrenzungsleuchte	Feu de gabarit avant	Luz de despeje
Front combination light	Vordere Kombileuchte	Feu commodo arriére	Luz de combinación delantera
Fuel injection	Kraftstoffeinspritzung	Injection de carburant	Inyección de combustible

English	Deutsch	Français	Español
Front intermittent timer relay	Vorderes Intervallwischer-Timerrelais	Relais de minuterie essuie-glace intermittent avant	Relé del temporizador intermitente delantero
Fuel heating relay	Kraftstoffheizungsrelais	Relais de chauffage du carburant	Relé dé calentamiento de combustible
Fuel level gauge	Kraftstoffstandgeber	Jauge de niveau de carburant	Indicador de nivel de combustible
Fuel pressure sensor	Kraftstoffdrucksensor	Capteur de pression de carburant	Sensor de presión del combustible
G sensor	G-Sensor	Capteur de G	Sensor G
Gas generator	Gasgenerator	Générateur de gaz	Generador de gas
Generator	Generator	Dynamo	Generador
Glow controller	Flammwächter	Régulateur de préchauffage	Controlador de incandescencia
Hazard warning light	Warnblinker	Feu de détresse	Luz de aviso de peligro
Headlight beam leveling actuator	Scheinwerfer-Niveau-Stellelement	Actuateur de réglage des projecteurs	Actuador de nivelación del haz de los faros
Headlight leveling motor	Scheinwerfer-Niveau-Einstellmotor	Moteur de réglage des projecteurs	Motor de nivelación del haz de los faros
Heated oxygen sensor	Beheizte Lambdasonde	Capteur d'oxygène chauffé	Sensor de oxígeno calentado
Heater blower motor	Heizgebläsemotor	Moteur de soufflante de chauffage	Motor del soplador del calefactor
Heater resistor	Heizungswiderstand	Résisteur de chauffage	Resistor del calefactor
High mounted stop light	Dritte Bremsleuchte	Feu de stop supplémentaire	Luz de parada de montaje elevado
Ignition coil	Zündspule	Bobine d'allumage	Bobina de encendido
Ignition timing resister	Zündverstellungswiderstand	Résisteur de calage d'allumage	Resistor de puesta a punto del encendido
Igniter	Schaltgerät	Allumeur	Ignitor
Illumination controller	Beleuchtungsregler	Régulateur d'éclairage	Controlador de iluminación
Input sensor	Eingabesensor	Capteur d'entree	Sensor de entrada
Interior (dome) light	Innenbeleuchtung (Dachhimmelleuchte)	Eclairage intérieur (plafonnier)	Luz interior (techo)
Knock sensor	Klopfsensor	Capteur de cognement	Sensor de golpeteo
License plate light	Kennzeichenbeleuchtung	Éclairage de plaque d'immatriculation	Luz de placa de matrícula
Light emitting diode	Leuchtdiode	Diode à lueurs	Diodo emisor de luz
lighting controller	Beleuchtungsregler	Commande d'éclairage	Controlador de luces
Limit switch	Grenzschalter	Limiteur	Interruptor limitador
Lock up solenoid	Überbrückungsmagnetventil	Solénoïde de verrouillage	Solenoide de bloqueo
Meter illumination control	Instrumentenbeleuchtungsregelung	Commande d'éclairage des Instruments	Control De Iluminación del Medidor
Mode actuator	Fahrstufen-Stellelement	Actuateur de mode	Actuador de modo
Mode control switch	Fahrstufenstellschalter	Contacteur de commande de mode	Interruptor de control de modo
Mode select switch	Fahrstufenwählschalter	Sélecteur de mode	Interruptor selector de modo
Noise suppressor	Störschutz	Anti-parasites	Supresor de ruidos
O/D cut switch	O/D-trennschalter	Interrupteur O/D	Interruptor de corte de O/D
Oil control valve	Öldruckregelventil	Vanne de régulation d'huile	Válvula de control de aceite
Oil level switch	Ölpegelschalter	Contacteur de niveau d'huile	Interruptor de nivel de aceite
Oil pressure switch	Öldruckschalter	Pressostat d'huile	Interruptor de presión de aceite
Output diagnosis coupler	Ausgangsdiagnosestecker	Coupleur de diagnostic de sortie	Acoplador de diagnótico de salida
Output shaft speed sensor	Ausgangswellen-drehzahlsensor	Capteur de vitesse d'arbre de sortie	Sensor de velocidad del eje de salida
Parking brake switch	Handbremsschalter	Contacteur de frein à mainv	Interruptor del freno de estacionamiento

English	Deutsch	Français	Español
Photo diode	Photodiode	Photo-diode	Foto diodo
Photo transistor	Phototransistor	Photo-transistor	Foto transistor
Piezoelectric element	Piezoelement	Elément piézoélectrique	Elemento piezoeléctrico
Position light	Positionsleuchte	Feu de position	Luz de posición
Pressure regulator	Druckregler	Régulateur de pression	Regulador de presión
Pressure switch	Druckschalter	Contacteur de pression	Interruptor de presión
Rear intermittent timer relay	Hinteres Intervallwischer-Timerrelais	Relais de minuterie essuie-glace intermittent arrière	Relé del temporizador intermitente trasero
Reed switch	Reed-Schalter	Contacteur à lame	Interruptor de lámina
Reference (zener) diode	Bezugsdiode (Zenerdiode)	Diode (de Zener) de référence	Diodo de referencia (Zener)
Seat belt switch	Sicherheitsgurtschalter	Contacteur de ceinture de sécurité	Interruptor del cinturón de seguridad
Shift illumination	Schalt-beleuchtung	Témoin de sélection de vitesse	Iluminación decambios
Shift lock relay	Schaltsperrenrelais	Relais de verrouillage de changement de vitesses	Relé de bloqueo de cambio
Shift lock solenoid	Schaltsperrenmagnet	Solénoïde de verrouillage de changement de vitesses	Solenoide de bloqueo de cambio
Side air-bag inflator	Seiten-Airbag-Gasgenerator	Gonfleur d'airbag latéral	Inflador de la bolsa de aire lateral
Slide switch	Schiebeschalter	Contacteur de toit ouvrant	Interruptor de deslizamiento
Sliding roof	Schiebedach	Toit ouvrant	Techo corredizo
Solenoid valve	Magnetventil	Electrovanne	Válvula de solenoide
Starting motor	Starter	Moteur de démarrage	Motor de arranque
Tail light	Heckleuchte	Feu arrière	Luz de cola
Throttle position sensor	Drosselfühler	Capteur de position de papillon	Sensor de posición de mariposa
Tilt switch	Neigungsschalter	Contacteur de basculage	Interruptor de inclinación
Torque sensor	Drehmomentsensor	Capteur de couple	Sensor de torsión
Transmission control module	Automatikgetriebe-Steuergerät	Module de commande de transmission	Módulo de control de transmisión
Transaxle range switch	Fahrbereichsschalter	Contacteur de gamme de transmission	Interruptor del rango de transmisión
Triple pressure switch	Dreifachdruckschalter	Triple pressostat	Interruptor de presión triple
Turn signal light	Fahrtrichtungsanzeiger	Clignotant	Luz de señal de dirección
Tweeter (L)	Hochtöner (L)	HP aigus (G)	Tweeter (Izdo.)
Tweeter (R)	Hochtöner (R)	HP aigus (D)	Tweeter (Dcho.)
Variable resistance	Regelwiderstand	Résistance variable	Resistencia variable
Vehicle speed sensor	Fahrtgeschwindigkeitsfühler	Capteur de vitesse du véhicule	Sensor de velocidad del vehículo
Warning controller	Warnungsregler	Régulateur d'alarme	Controlador de aviso
Water-in-fuel sensor	Wasser-im-Kraftstoff-Sensor	Capteur de présence d'eau dans le carburant	Sensor de agua en el combustible
With	Mit	Avec	Con
Without	Ohne	Sans	Sin

Memo
Notizen
Note
Notas

Prepared by
SUZUKI MOTOR CORPORATION

1st Ed. October, 2004

Printed in Japan

Printing: October, 2004 156