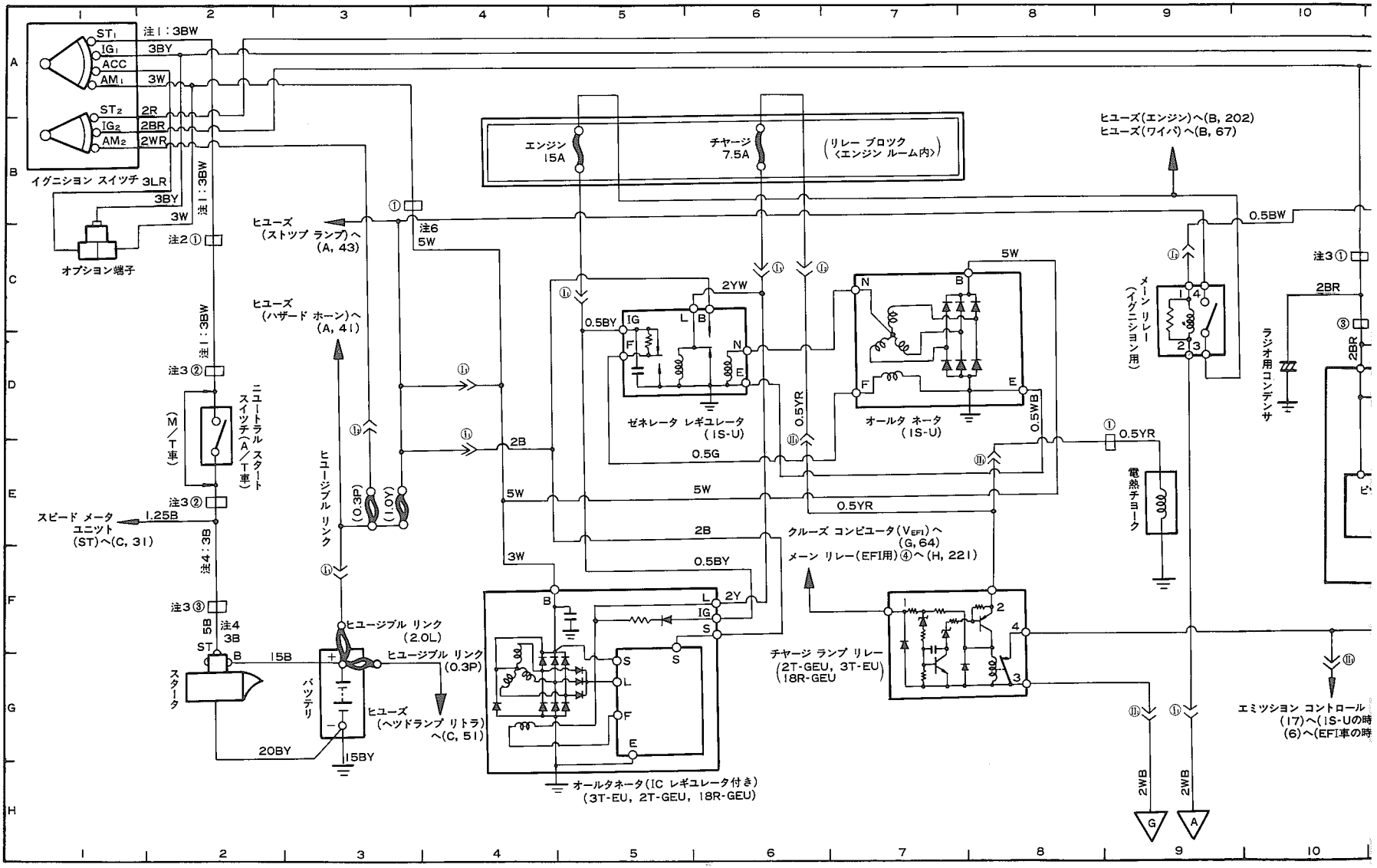

注1：1S-U時は2BW，注2：1S-U時は⑧，注3：1S-U時は不要，注4：1S-U時は2B，注5：3T-EU時は⑯，1S-U時は⑰，2T-GEU，18R-GEU時は不要，注6：1S-U時は3W

無断複製禁止

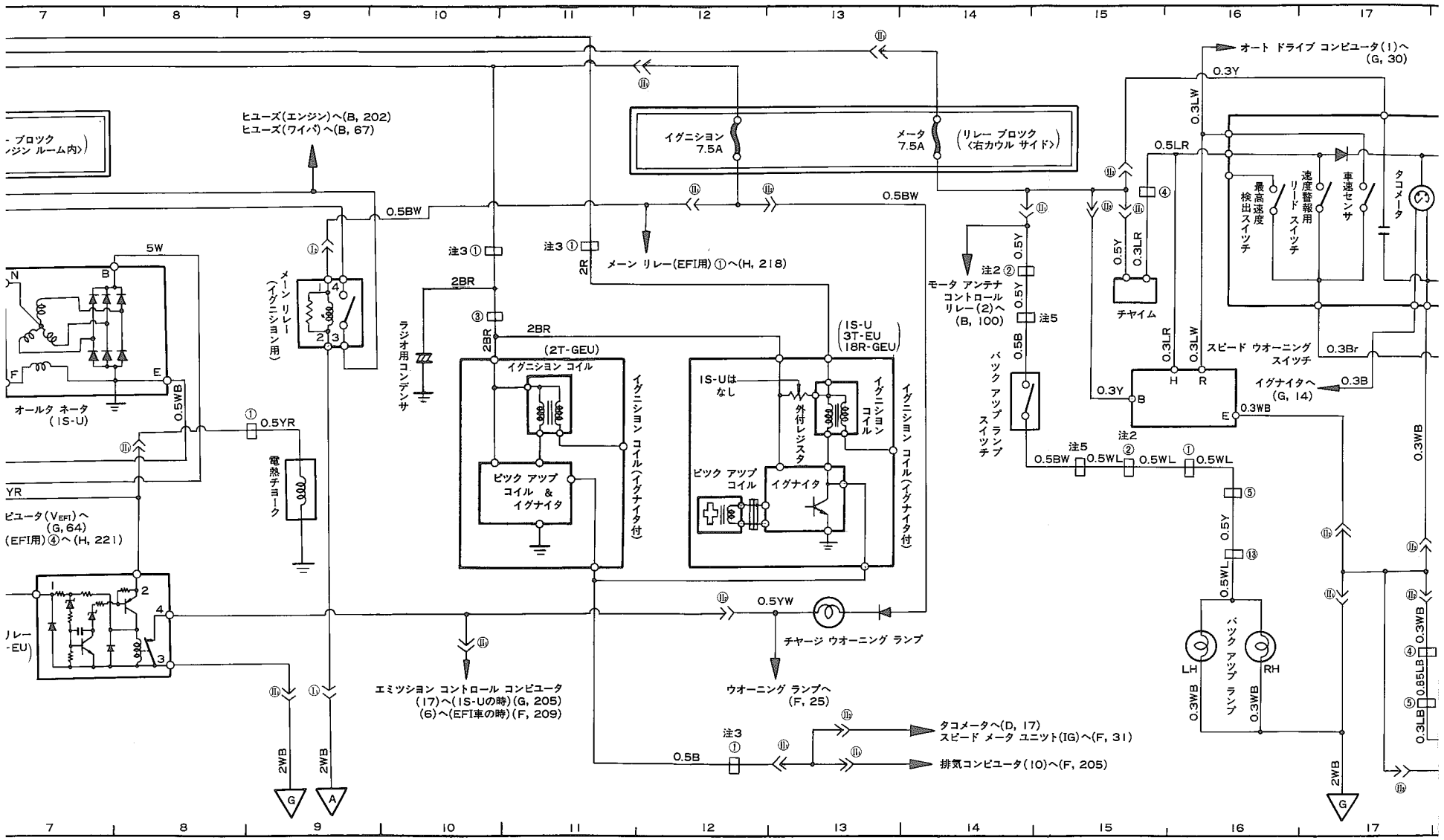

注：1S-U時は3W

無断複製禁止

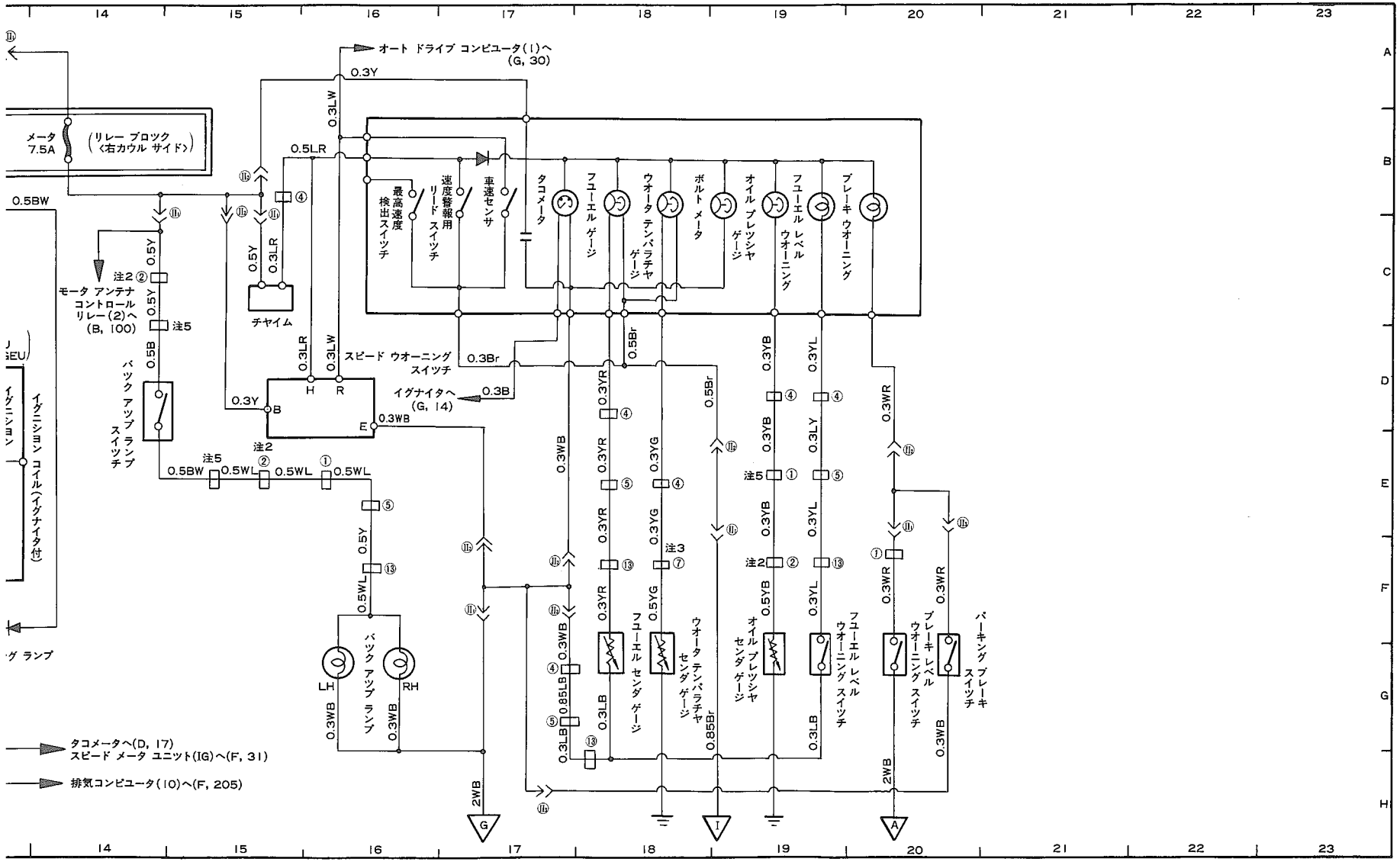
オート ドライブ コンビュータ(1)へ (G, 30)
メータ 7.5A
(リレー ブロック <右カウル サイド>)
モータ アンテナ コントロール リレー(2)へ (B, 100)
チヤイム
最高速度検出スイッチ
速度警報用リード スイッチ
車速センサ
タコメータ
フユーエル ゲージ
ウオータ テンパラチヤ ゲージ
ボルト メータ
オイル プレッシヤ ゲージ
フユーエル レベル ウオーニング
ブレーキ ウオーニング
スピード ウオーニング スイツチ
バツク アップ ランプ スイツチ
イグナイタへ (G, 14)
イグニシヨン コイル(イグナイタ付)
バツク アップ ランプ LH
バツク アップ ランプ RH
フユーエル センダ ゲージ
ウオータ テンパラチヤ センダ ゲージ
オイル プレッシヤ センダ ゲージ
フユーエル レベル ウオーニング スイツチ
ブレーキ レベル ウオーニング スイツチ
パーキング ブレーキ スイツチ
タコメータへ(D, 17)
スピード メータ ユニット(IG)へ(F, 31)
排気コンビユータ(10)へ(F, 205)

無断複製禁止

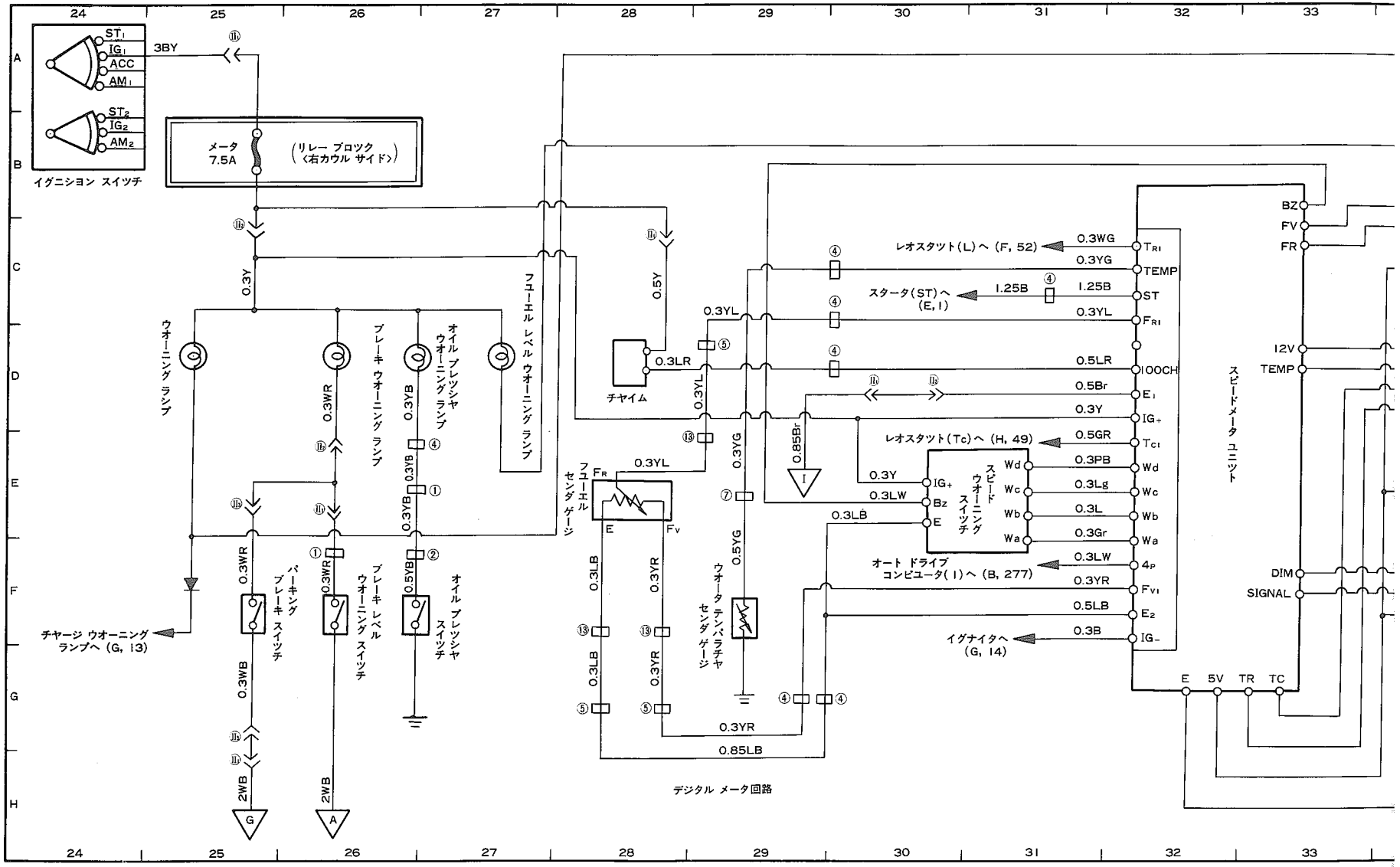

イグニシヨン スイツチ
ST1
IG1
ACC
AM1
ST2
IG2
AM2
3BY
メータ 7.5A
（リレー ブロツク〈右カウル サイド〉）
ウオーニング ランプ
ブレーキ ウオーニング ランプ
オイル プレツシヤ ウオーニング ランプ
フユーエル レベル ウオーニング ランプ
チヤージ ウオーニング ランプへ（G, 13）
パーキング ブレーキ スイツチ
ブレーキ レベル ウオーニング スイツチ
オイル プレツシヤ スイツチ
チヤイム
フユーエル センダ ゲージ
ウオータ テンパラチヤ センダ ゲージ
デジタル メータ回路
レオスタツト（L）へ（F, 52）
スタータ（ST）へ（E, 1）
レオスタツト（Tc）へ（H, 49）
スピード ウオーニング スイツチ
オート ドライブ コンピユータ（1）へ（B, 277）
イグナイタへ（G, 14）
スピードメータ ユニツト
BZ
FV
FR
12V
TEMP
DIM
SIGNAL
E
5V
TR
TC

無断複製禁止

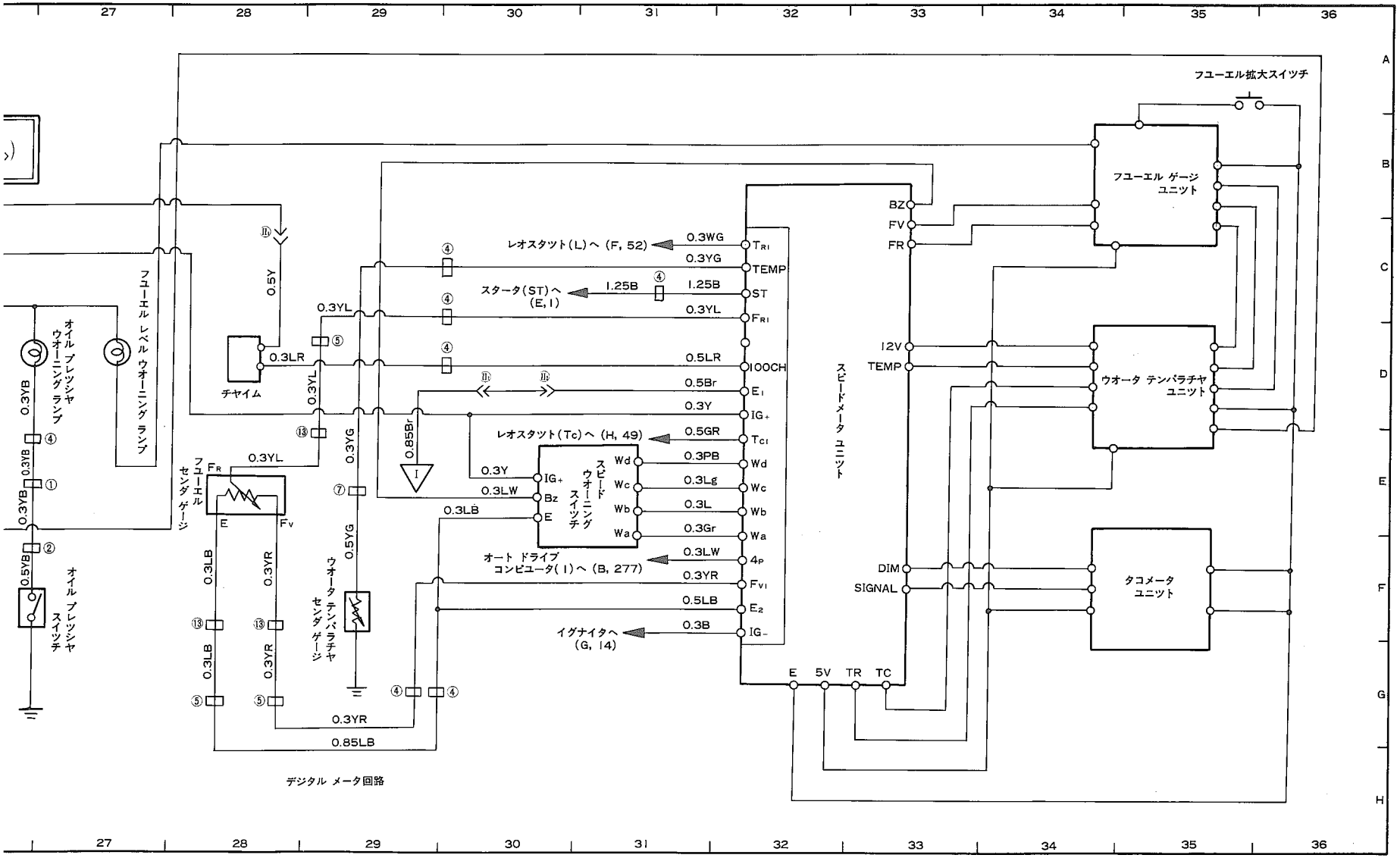
フユーエル拡大スイツチ
フユーエル ゲージ ユニツト
ウオータ テンパラチヤ ユニツト
タコメータ ユニツト
スピードメータ ユニツト
フユーエル レベル ウオーニング ランプ
オイル プレツシヤ ウオーニング ランプ
オイル プレツシヤ スイツチ
チヤイム
フユーエル センダ ゲージ
ウオータ テンパラチヤ センダ ゲージ
スピード ウオーニング スイツチ
レオスタット(L)へ (F, 52)
スタータ(ST)へ (E, I)
レオスタット(Tc)へ (H, 49)
オート ドライブ コンピユータ(1)へ (B, 277)
イグナイタへ (G, 14)
デジタル メータ回路
無断複製禁止

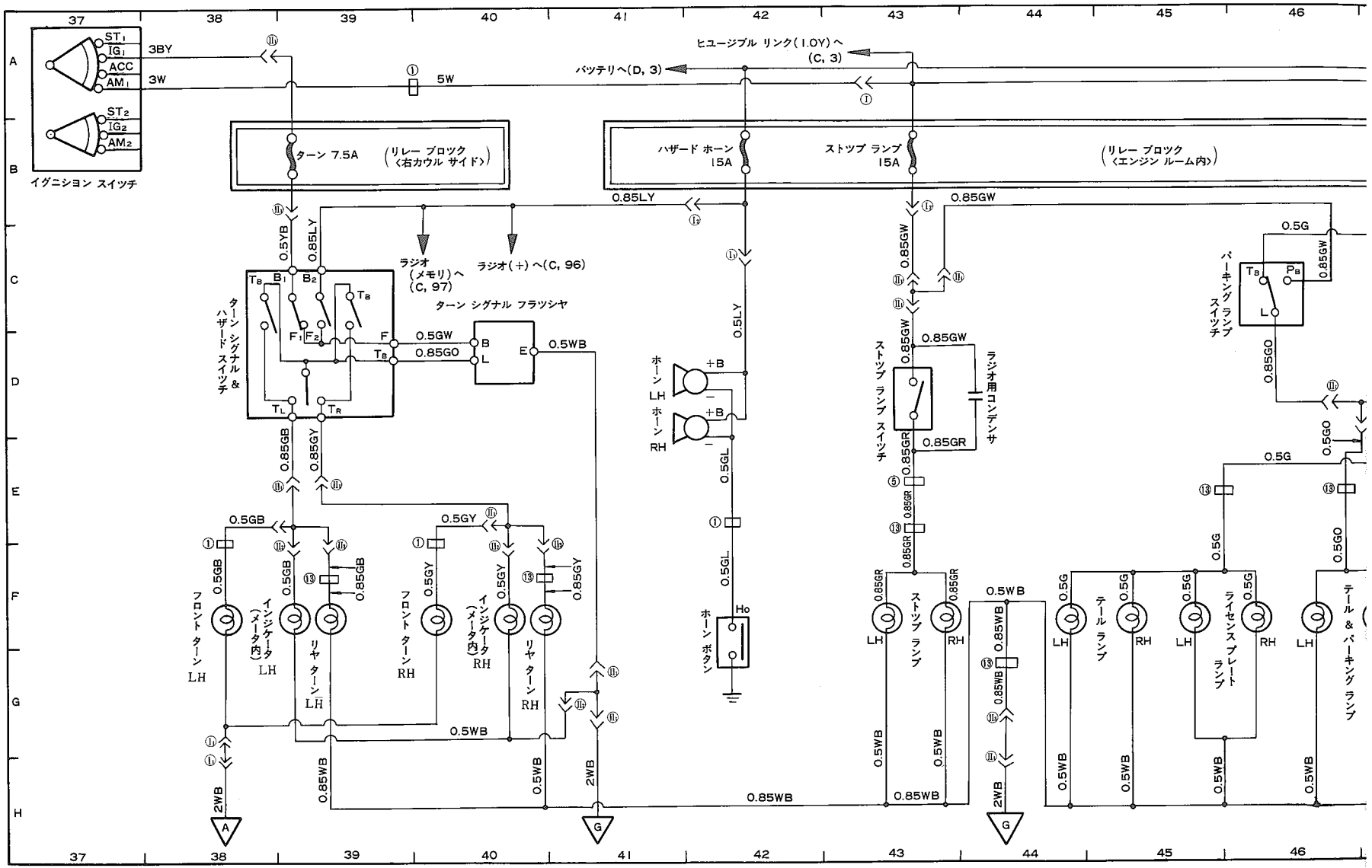

注1：アナログ メータの時は0.3WG

無断複製禁止

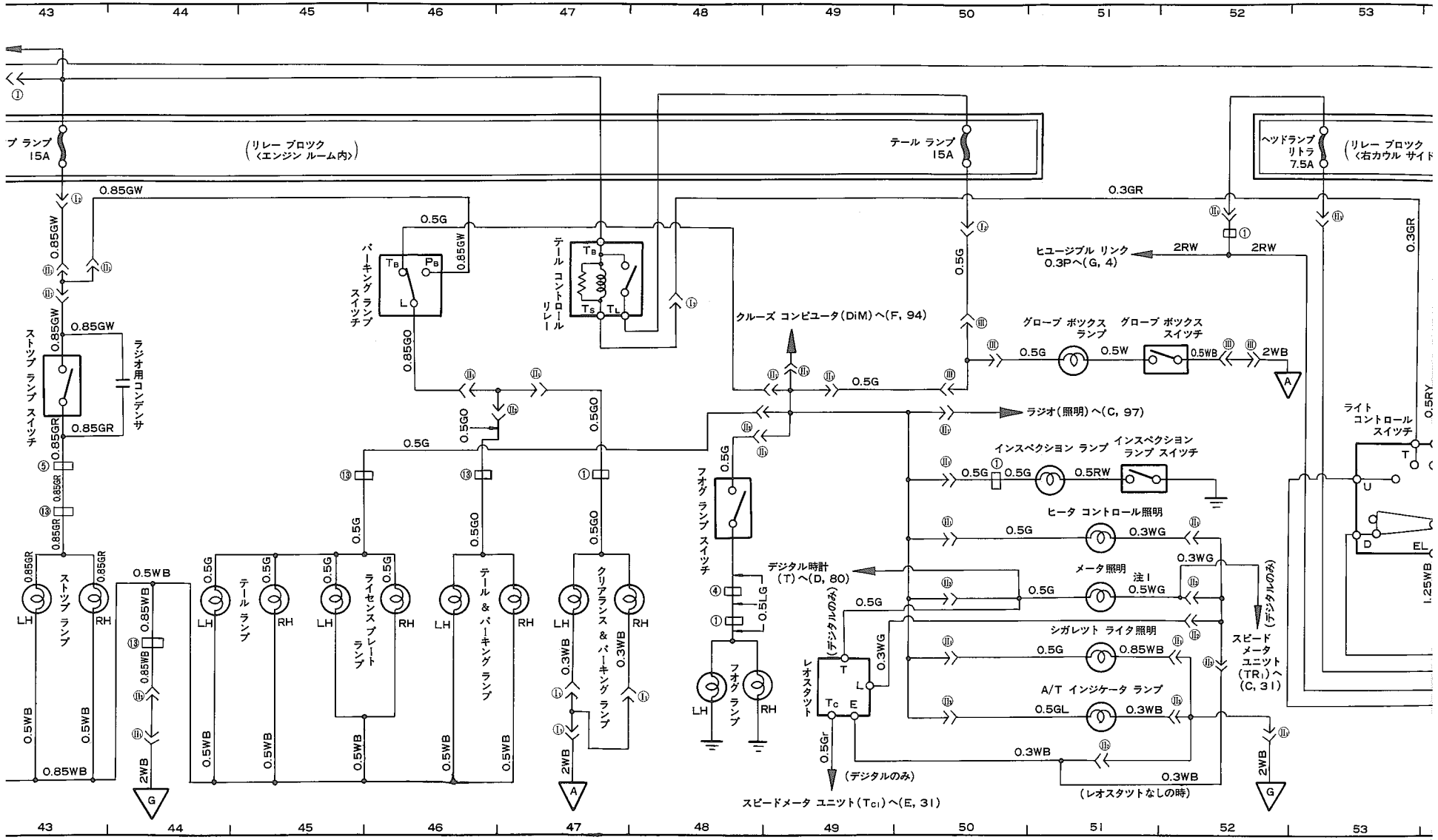
43
44
45
46
47
48
49
50
51
52
53
プ ランプ
15A
(リレー ブロック
〈エンジン ルーム内〉)
テール ランプ
15A
ヘッドランプ
リトラ
7.5A
(リレー ブロック
〈右カウル サイド
0.85GW
0.3GR
0.5G
バーキング ランプ スイッチ
テール コントロール リレー
0.85GO
クルーズ コンビユータ(DiM)へ(F, 94)
ヒユージブル リンク
0.3Pへ(G, 4)
2RW
グローブ ボックス ランプ
グローブ ボックス スイッチ
0.5W
0.5WB
2WB
ラジオ(照明)へ(C, 97)
ストップ ランプ スイッチ
ラジオ用コンデンサ
0.85GR
インスペクション ランプ
インスペクション ランプ スイッチ
0.5RW
ライト コントロール スイッチ
0.5RY
ヒータ コントロール照明
0.3WG
フォグ ランプ スイッチ
0.5LG
デジタル時計
(T)へ(D, 80)
メータ照明
注1
0.5WG
シガレット ライタ照明
0.85WB
A/T インジケータ ランプ
0.5GL
0.3WB
スピード メータ ユニット (TR1) へ (C, 31)
(デジタルのみ)
レオスタット
0.5Gr
スピードメータ ユニット(Tc1)へ(E, 31)
(レオスタットなしの時)
ストップ ランプ
LH
RH
0.5WB
0.85WB
テール ランプ
ライセンス プレート ランプ
テール & バーキング ランプ
クリアランス & バーキング ランプ
0.3WB
フォグ ランプ
2WB
A
G

無断複製禁止

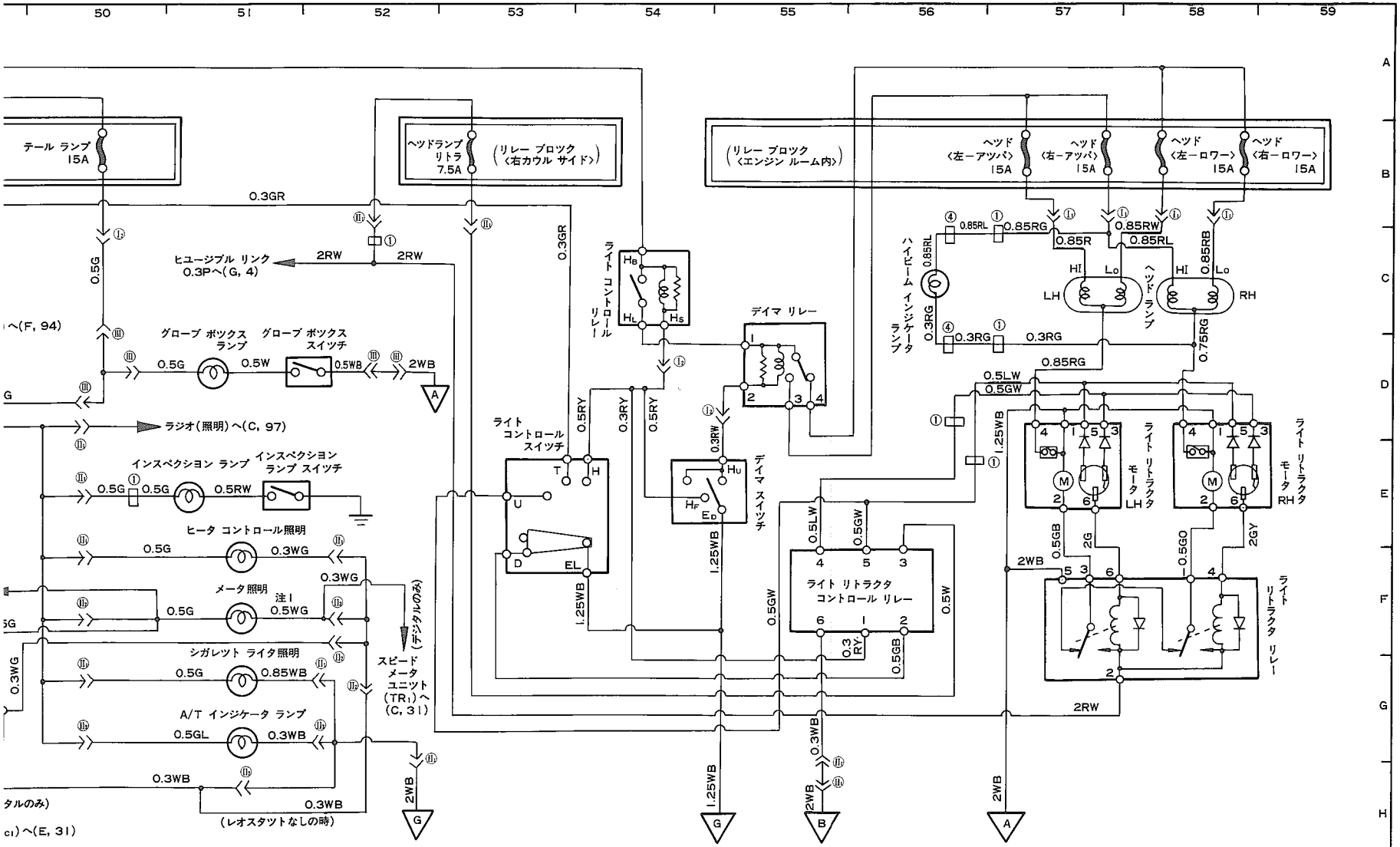
テール ランプ 15A
ヘッドランプ リトラ 7.5A
(リレー ブロック 〈右カウル サイド〉)
(リレー ブロック 〈エンジン ルーム内〉)
ヘッド 〈左ーアッパ〉 15A
ヘッド 〈右ーアッパ〉 15A
ヘッド 〈左ーロワー〉 15A
ヘッド 〈右ーロワー〉 15A
ヒユージブル リンク 0.3Pへ(G, 4)
グローブ ボックス ランプ
グローブ ボックス スイッチ
ラジオ(照明)へ(C, 97)
インスペクション ランプ
インスペクション ランプ スイッチ
ヒータ コントロール照明
メータ照明
注1
シガレット ライタ照明
A/T インジケータ ランプ
スピード メータ ユニット (TR1)へ (C, 31)
(デジタルのみ)
(レオスタツトなしの時)
ライト コントロール リレー
ライト コントロール スイッチ
デイマ リレー
デイマ スイッチ
ハイビーム インジケータ ランプ
ヘッド ランプ
ライト リトラクタ モータ LH
ライト リトラクタ モータ RH
ライト リトラクタ コントロール リレー
ライト リトラクタ リレー

無断複製禁止

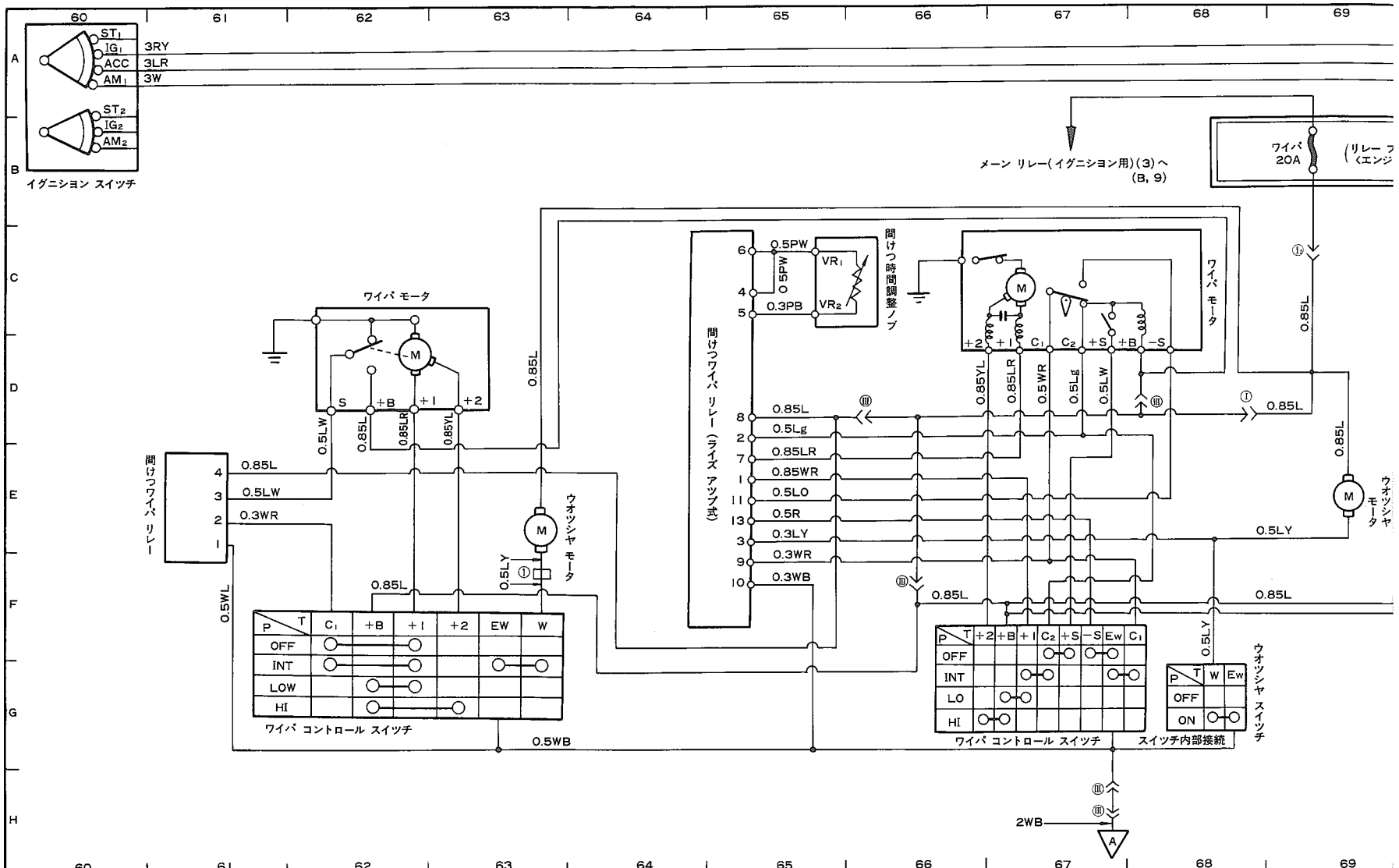

注1：1S-Uのみ，　注2：ワンタッチ式パワー ウインド付き車は0.5R，　注3：ワンタッチ式パワー ウインド付き車は0.5RW

無断複製禁止

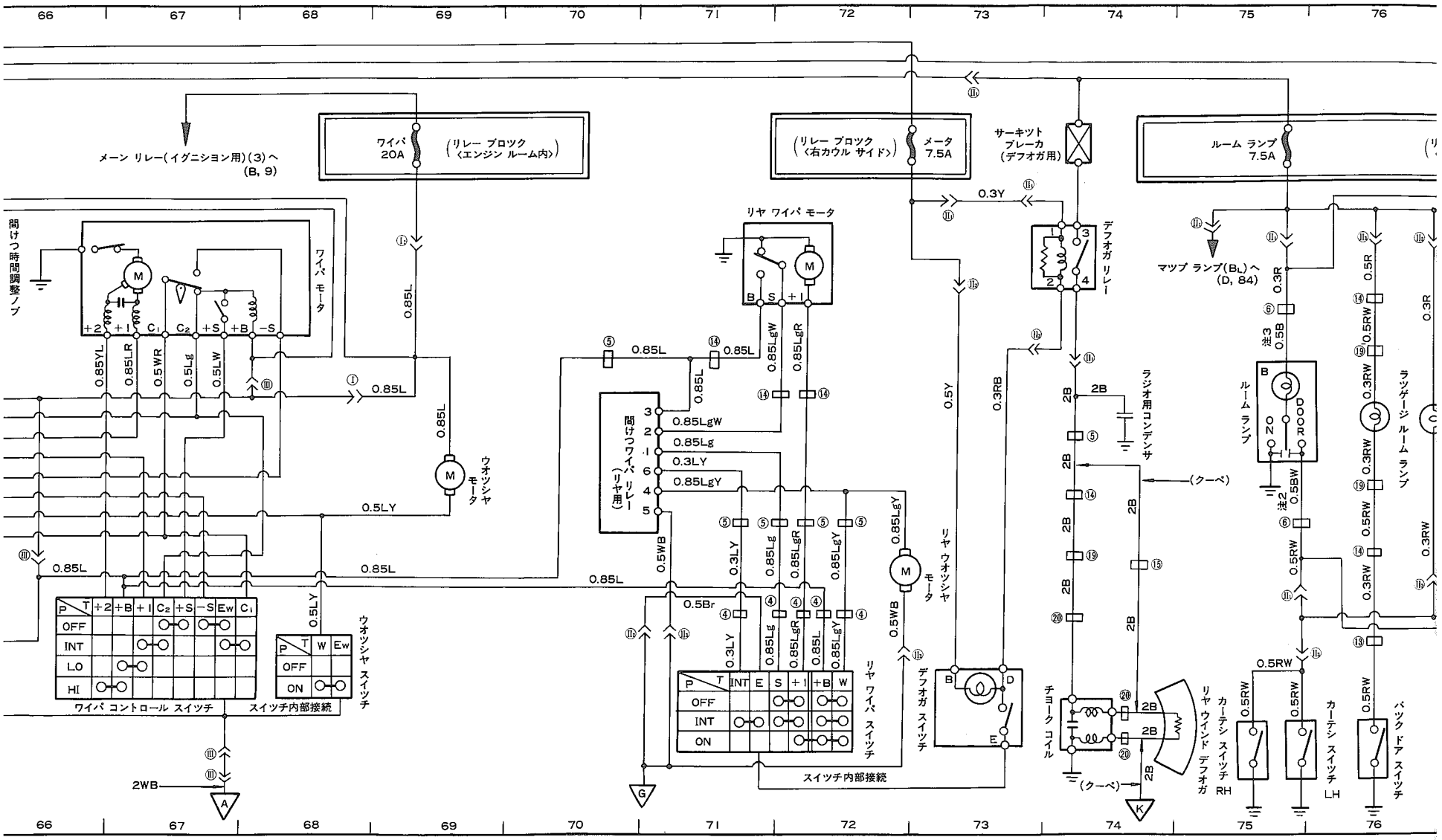

メーン リレー(イグニション用)(3)へ (B, 9)
ワイパ 20A
(リレー ブロック 〈エンジン ルーム内〉)
(リレー ブロック 〈右カウル サイド〉)
メータ 7.5A
サーキット ブレーカ (デフオガ用)
ルーム ランプ 7.5A
マップ ランプ(BL)へ (D, 84)
間けつ時間調整ノブ
ワイパ モータ
ウオッシャ モータ
リヤ ワイパ モータ
間けつワイパ リレー (リヤ用)
デフオガ リレー
ラジオ用コンデンサ
ルーム ランプ
ラッゲージ ルーム ランプ
リヤ ウオッシャ モータ
ウオッシャ スイッチ
ワイパ コントロール スイッチ
スイッチ内部接続
リヤ ワイパ スイッチ
デフオガ スイッチ
チョーク コイル
リヤ ウインド デフオガ
カーテシ スイッチ RH
カーテシ スイッチ LH
バック ドア スイッチ
(クーペ)
2WB

無断複製禁止

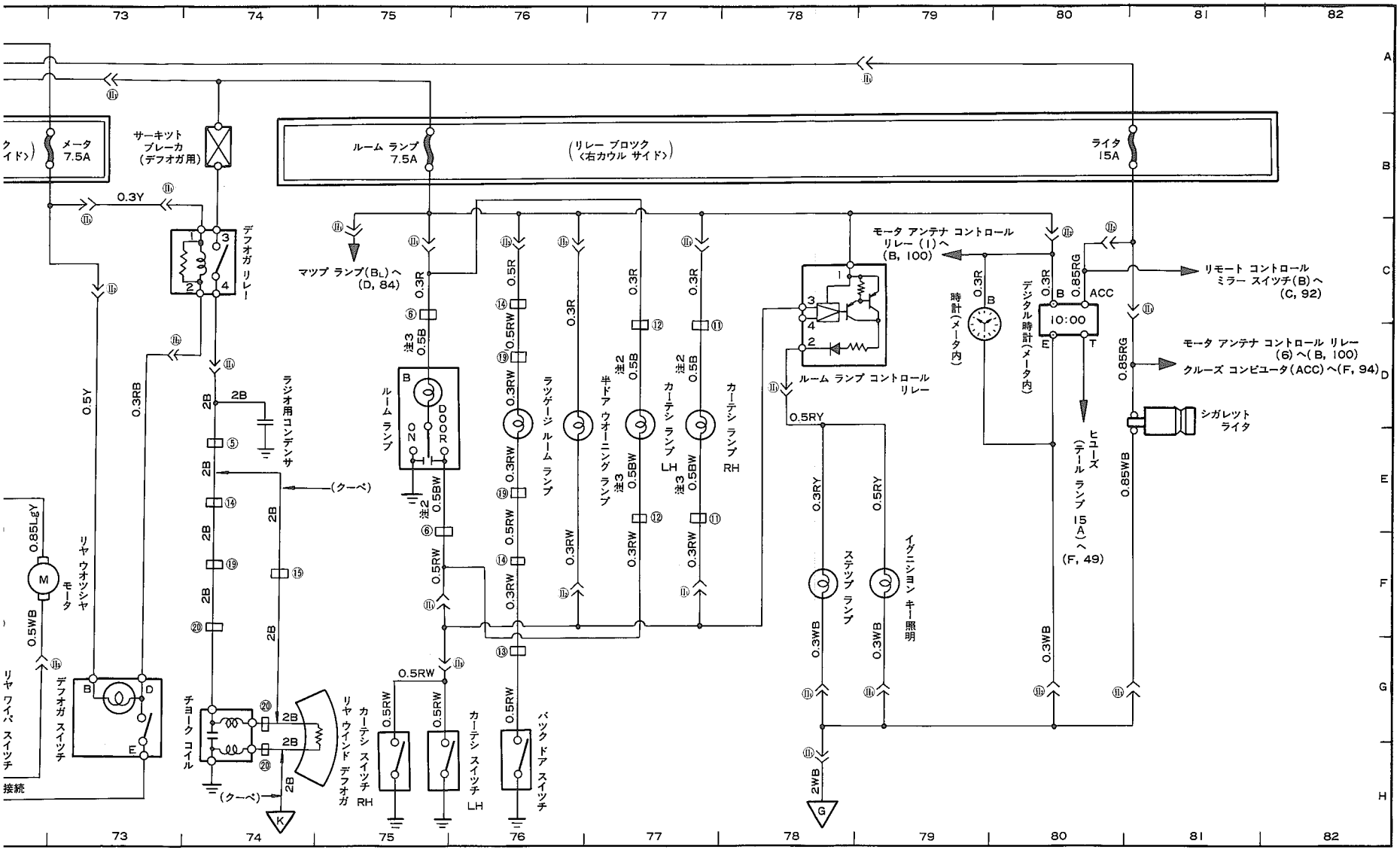
メータ 7.5A
サーキット ブレーカ (デフオガ用)
ルーム ランプ 7.5A
(リレー ブロック <右カウル サイド>)
ライタ 15A
0.3Y
デフオガ リレー
マツプ ランプ(BL)へ (D, 84)
0.3R
注3 0.5B
ルーム ランプ
0.5R
0.5RW
0.3RW
ラツゲージ ルーム ランプ
半ドア ウオーニング ランプ
注2 0.5B
注3 0.5BW
カーテシ ランプ LH
カーテシ ランプ RH
モータ アンテナ コントロール リレー (1)へ (B, 100)
ルーム ランプ コントロール リレー
0.5RY
0.3RY
0.5RY
ステツプ ランプ
イグニシヨン キー照明
0.3WB
時計(メータ内)
デジタル時計(メータ内)
10:00
ACC
0.85RG
リモート コントロール ミラー スイツチ(B)へ (C, 92)
モータ アンテナ コントロール リレー (6)へ(B, 100)
クルーズ コンピユータ(ACC)へ(F, 94)
シガレツト ライタ
ヒユーズ (テール ランプ 15A)へ (F, 49)
0.85WB
0.5Y
0.3RB
2B
ラジオ用コンデンサ
(クーペ)
0.85LgY
リヤ ウオツシヤ モータ
0.5WB
リヤ ワイパ スイツチ
接続
デフオガ スイツチ
チヨーク コイル
リヤ ウインド デフオガ
カーテシ スイツチ RH
カーテシ スイツチ LH
バツク ドア スイツチ
2WB
G
K

無断複製禁止

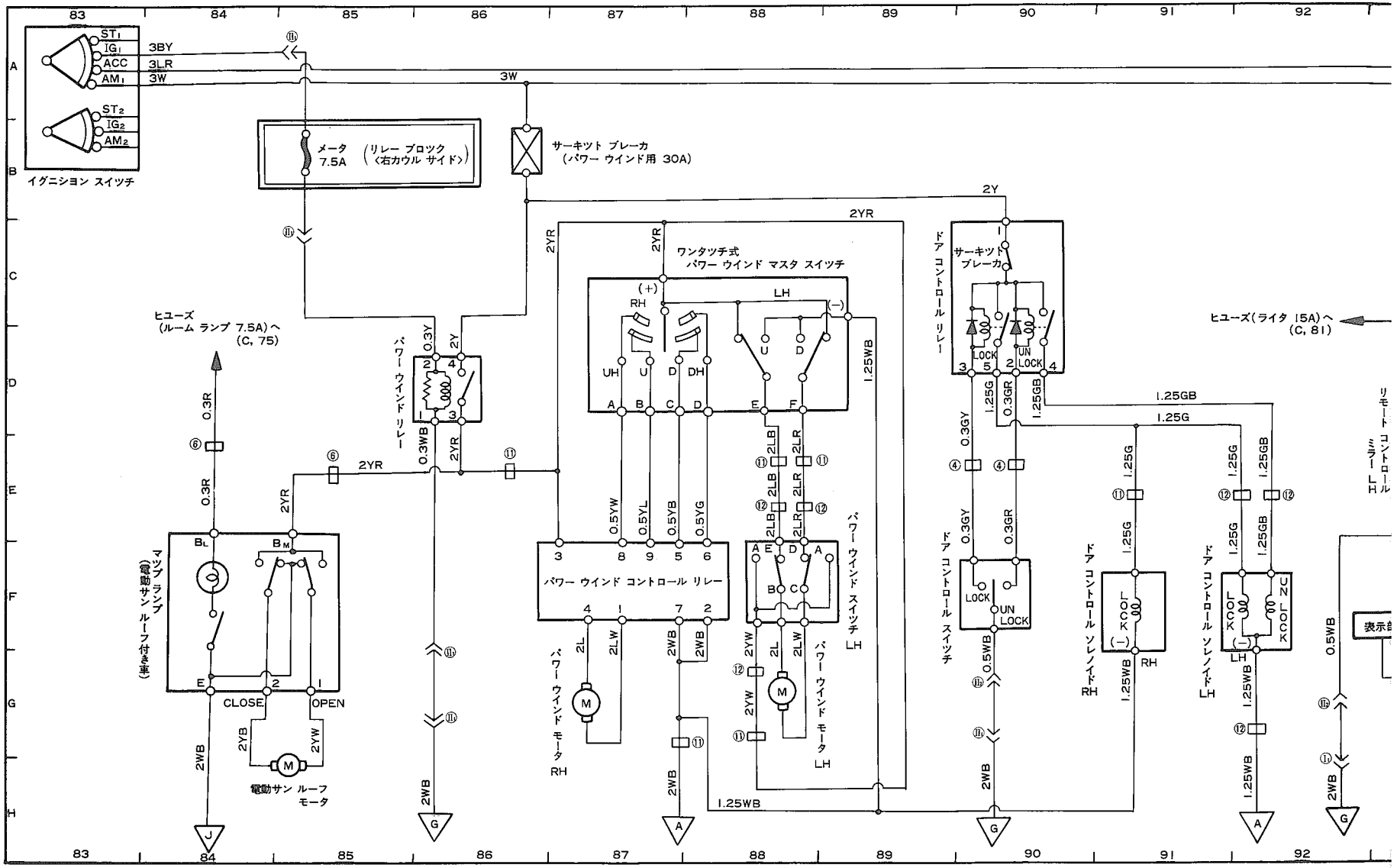

注1：クーペ リヤ スピーカ付き車のみ

無断複製禁止

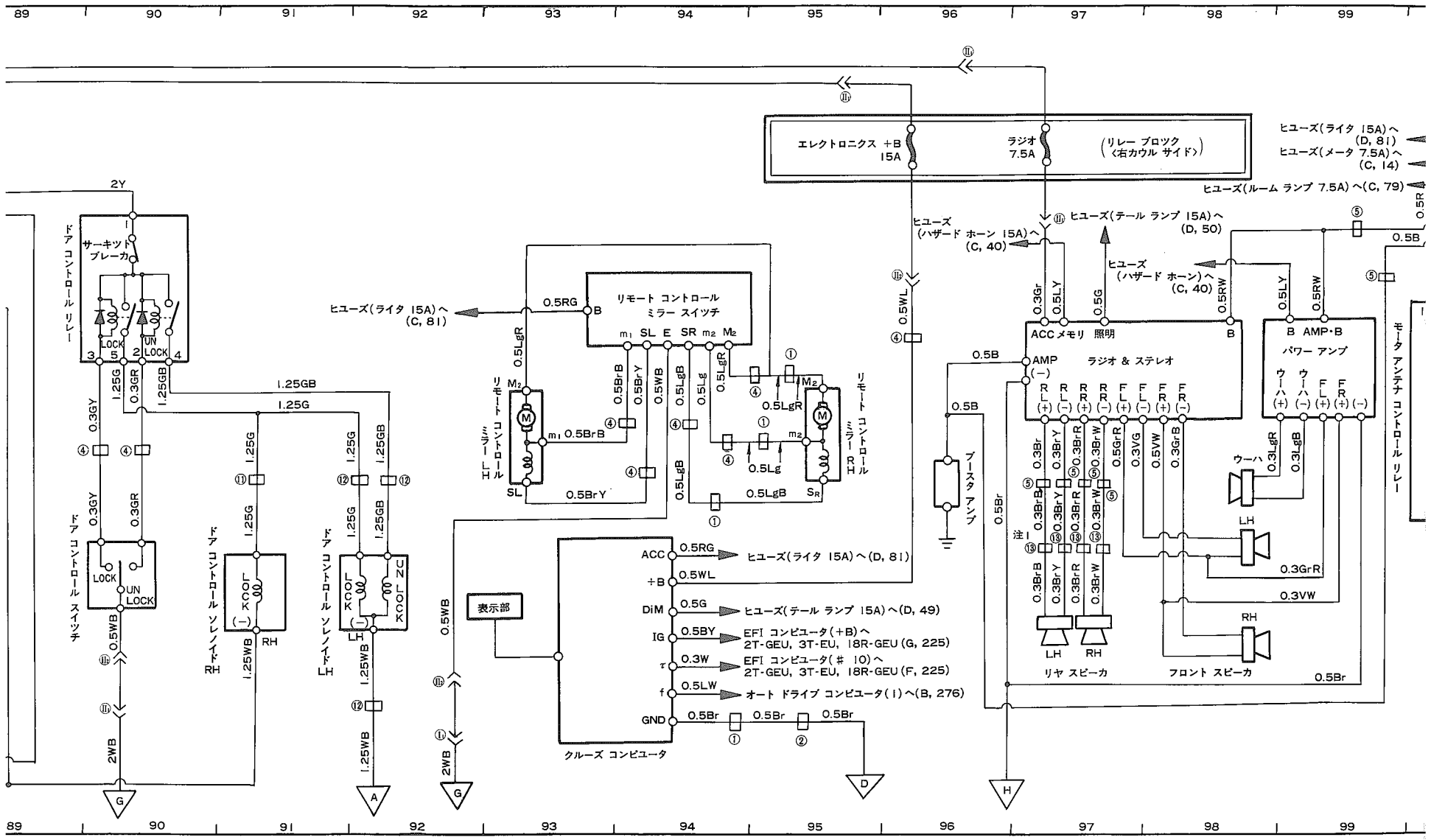
エレクトロニクス +B 15A
ラジオ 7.5A
(リレー ブロック〈右カウル サイド〉)
ヒューズ(ライタ 15A)へ (D, 81)
ヒューズ(メータ 7.5A)へ (C, 14)
ヒューズ(ルーム ランプ 7.5A)へ(C, 79)
ヒューズ(テール ランプ 15A)へ (D, 50)
ヒューズ (ハザード ホーン 15A)へ (C, 40)
ヒューズ (ハザード ホーン)へ (C, 40)
ヒューズ(ライタ 15A)へ (C, 81)
ドア コントロール リレー
サーキット ブレーカ
ドア コントロール スイッチ
ドア ロック コントロール RH
ドア ロック コントロール LH
リモート コントロール ミラー スイッチ
リモート コントロール ミラー モーター
リモート コントロール ミラー RH
ACC メモリ 照明
AMP (−)
ラジオ & ステレオ
B AMP・B
パワー アンプ
ブースタ アンプ
ウーハ
LH
RH
リヤ スピーカ
フロント スピーカ
表示部
クルーズ コンピュータ
ACC
+B
DiM
IG
GND
ヒューズ(ライタ 15A)へ(D, 81)
ヒューズ(テール ランプ 15A)へ(D, 49)
EFI コンピュータ(+B)へ 2T-GEU, 3T-EU, 18R-GEU (G, 225)
EFI コンピュータ(# 10)へ 2T-GEU, 3T-EU, 18R-GEU (F, 225)
オート ドライブ コンピュータ(1)へ(B, 276)
注1
89
90
91
92
93
94
95
96
97
98
99

無断複製禁止

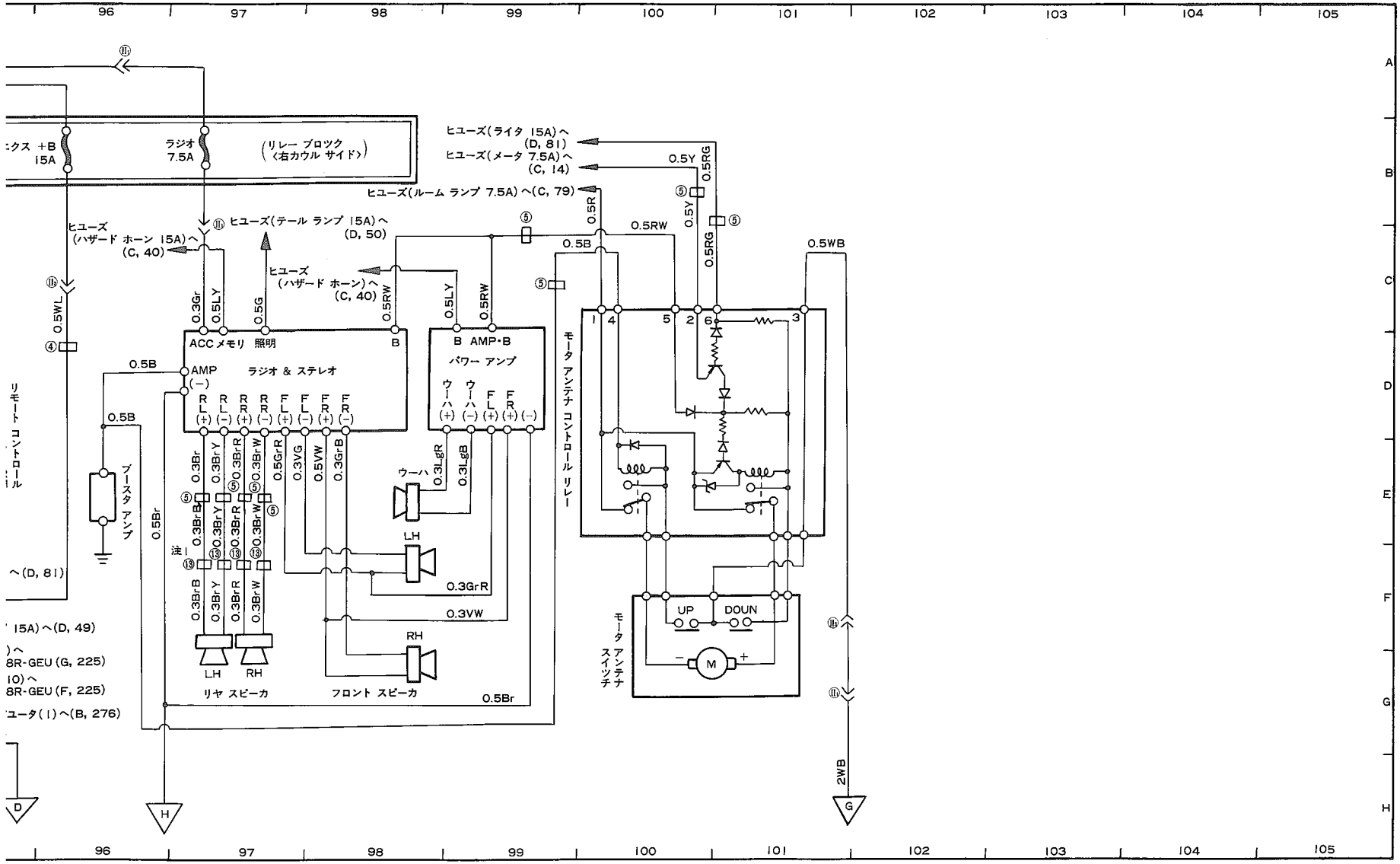
96
97
98
99
100
101
102
103
104
105
A
B
C
D
E
F
G
H
ラジオ 7.5A
(リレー ブロック <右カウル サイド>)
ヒューズ(ライタ 15A)へ (D, 81)
ヒューズ(メータ 7.5A)へ (C, 14)
ヒューズ(ルーム ランプ 7.5A)へ(C, 79)
ヒューズ (ハザード ホーン 15A)へ (C, 40)
ヒューズ(テール ランプ 15A)へ (D, 50)
ヒューズ (ハザード ホーン)へ (C, 40)
0.5WL
0.3Gr
0.5LY
0.5G
0.5RW
0.5R
0.5Y
0.5RG
0.5B
0.5WB
ACC メモリ 照明
B
B AMP・B
パワー アンプ
AMP (−)
ラジオ & ステレオ
ブースタ アンプ
0.5Br
0.3Br
0.3BrY
0.3BrR
0.3BrW
0.5GrR
0.3VG
0.5VW
0.3GrB
0.3LgR
0.3LgB
ウーハ
LH
RH
0.3GrR
0.3VW
リヤ スピーカ
フロント スピーカ
モータ アンテナ コントロール リレー
モータ アンテナ スイッチ
UP
DOUN
M
2WB
注1
へ(D, 81)
15A)へ(D, 49)
8R-GEU (G, 225)
8R-GEU (F, 225)
ユータ(1)へ(B, 276)
リモート コントロール

無断複製禁止

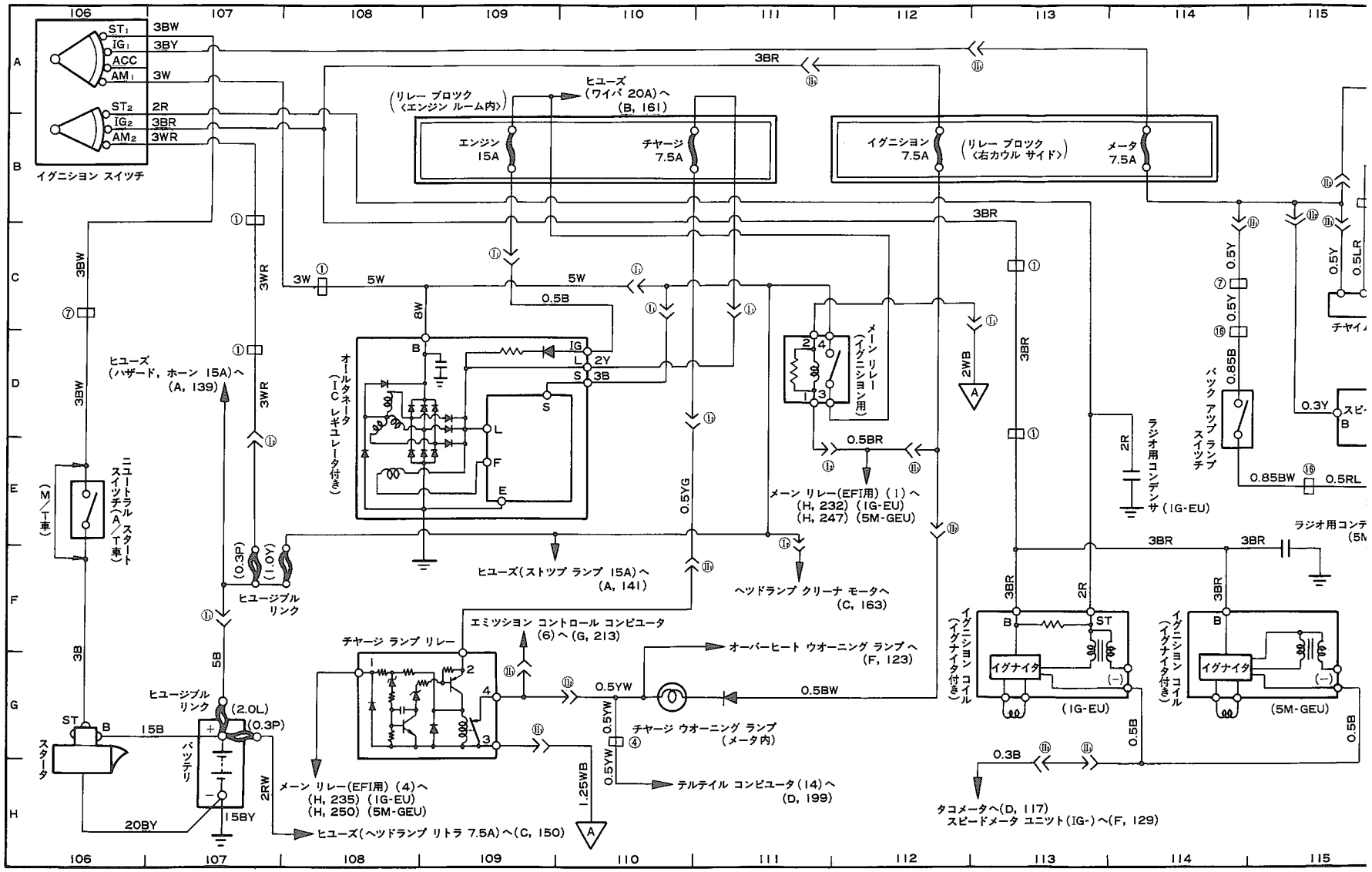

イグニション スイッチ
ST1
IG1
ACC
AM1
ST2
IG2
AM2
3BW
3BY
3W
2R
3BR
3WR
(リレー ブロック 〈エンジン ルーム内〉)
ヒユーズ (ワイパ 20A)へ (B, 161)
エンジン 15A
チャージ 7.5A
イグニション 7.5A
(リレー ブロック 〈右カウル サイド〉)
メータ 7.5A
ヒユーズ (ハザード, ホーン 15A)へ (A, 139)
ニユートラル スタート スイッチ(A/T車)
(M/T車)
オールタネータ (IC レギユレータ付き)
メーン リレー (イグニション用)
メーン リレー(EFI用) (1)へ (H, 232) (IG-EU) (H, 247) (5M-GEU)
ヒユーズ(ストップ ランプ 15A)へ (A, 141)
ヘッドランプ クリーナ モータへ (C, 163)
ヒユージブル リンク
(0.3P)
(1.0Y)
(2.0L)
(0.3P)
ヒユージブル リンク
スタータ
バッテリ
チャージ ランプ リレー
エミッション コントロール コンピユータ (6)へ (G, 213)
オーバーヒート ウオーニング ランプへ (F, 123)
チャージ ウオーニング ランプ (メータ内)
テルテイル コンピユータ(14)へ (D, 199)
メーン リレー(EFI用) (4)へ (H, 235) (IG-EU) (H, 250) (5M-GEU)
ヒユーズ(ヘッドランプ リトラ 7.5A)へ(C, 150)
ラジオ用コンデンサ (IG-EU)
バック アップ ランプ スイッチ
ラジオ用コンデ
イグニション コイル (イグナイタ付き)
イグナイタ
(IG-EU)
(5M-GEU)
タコメータへ(D, 117)
スピードメータ ユニット(IG-)へ(F, 129)

無断複製禁止

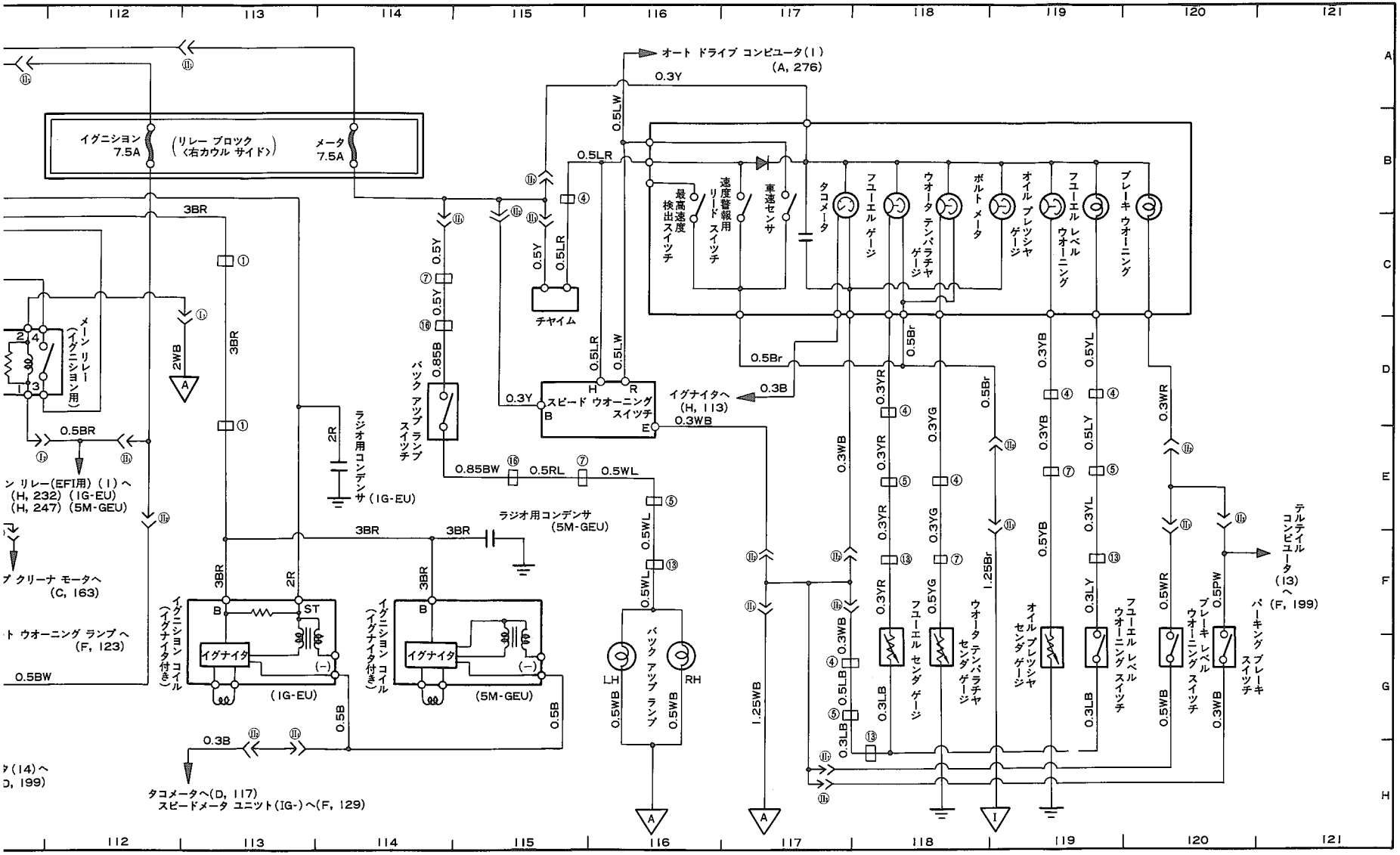

オート ドライブ コンピュータ(1)
(A, 276)
イグニション 7.5A
(リレー ブロック 〈右カウル サイド〉)
メータ 7.5A
最高速度検出スイッチ
速度警報用リード スイッチ
車速センサ
タコメータ
フユーエル ゲージ
ウオータ テンパラチャ ゲージ
ボルト メータ
オイル プレッシャ ゲージ
フユーエル レベル ウオーニング
ブレーキ ウオーニング
チャイム
メーン リレー (イグニション用)
バック アップ ランプ スイッチ
スピード ウオーニング スイッチ
イグナイタへ (H, 113)
ラジオ用コンデンサ (1G-EU)
ラジオ用コンデンサ (5M-GEU)
ン リレー(EFI用) (1)へ
(H, 232) (1G-EU)
(H, 247) (5M-GEU)
プ クリーナ モータへ
(C, 163)
ト ウオーニング ランプへ
(F, 123)
イグニション コイル (イグナイタ付き)
イグナイタ
(1G-EU)
(5M-GEU)
バック アップ ランプ
LH
RH
フユーエル センダ ゲージ
ウオータ テンパラチャ センダ ゲージ
オイル プレッシャ センダ ゲージ
フユーエル レベル ウオーニング スイッチ
ブレーキ レベル ウオーニング スイッチ
パーキング ブレーキ スイッチ
テルテイル コンピュータ (13)へ
(F, 199)
タコメータへ(D, 117)
スピードメータ ユニット(IG-)へ(F, 129)

無断複製禁止

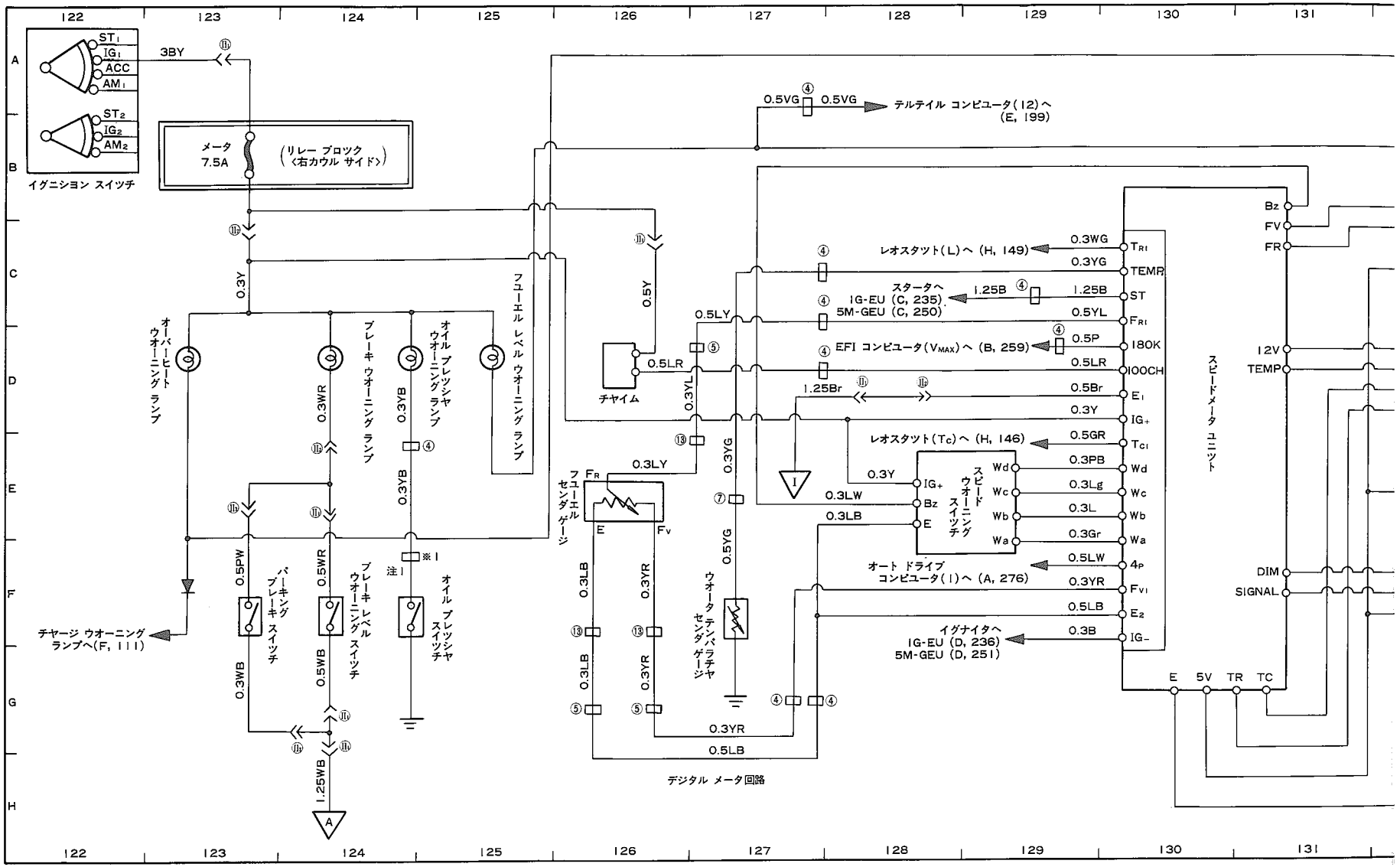

注1：IG-EUは0.5YB，5M-GEUは0.5Y
※1：IG-EUは⑦，5M-GEUは①

無断複製禁止

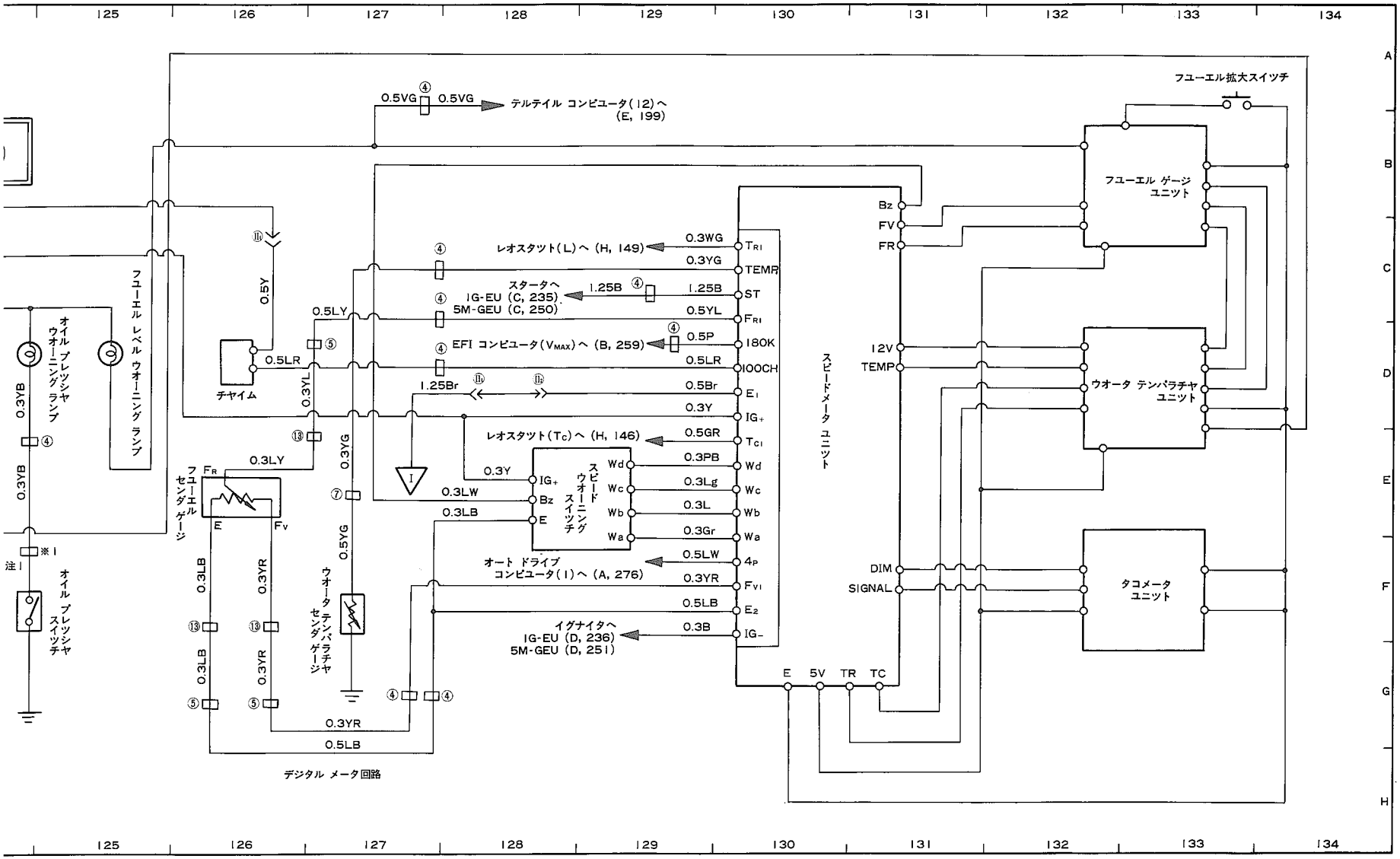
125
126
127
128
129
130
131
132
133
134
A
B
C
D
E
F
G
H
0.5VG
0.5VG
テルテイル コンビュータ(12)へ
(E, 199)
フユーエル拡大スイツチ
フユーエル ゲージ ユニット
ウオータ テンパラチヤ ユニット
タコメータ ユニット
スピードメータ ユニット
Bz
FV
FR
12V
TEMP
DIM
SIGNAL
E
5V
TR
TC
0.3WG
TRI
レオスタット(L)へ (H, 149)
0.3YG
TEMR
1.25B
1.25B
ST
スタータへ
IG-EU (C, 235)
5M-GEU (C, 250)
0.5YL
FRI
0.5P
180K
EFI コンビュータ(VMAX)へ (B, 259)
0.5LR
100CH
1.25Br
0.5Br
E1
0.3Y
IG+
0.5GR
TC1
レオスタット(TC)へ (H, 146)
0.3PB
Wd
0.3Lg
Wc
0.3L
Wb
0.3Gr
Wa
スピード ウオーニング スイツチ
0.3Y
IG+
0.3LW
Bz
0.3LB
E
0.5LW
4P
オート ドライブ コンビュータ(1)へ (A, 276)
0.3YR
FV1
0.5LB
E2
0.3B
IG-
イグナイタへ
IG-EU (D, 236)
5M-GEU (D, 251)
0.5Y
0.5LY
0.5LR
チヤイム
0.3YL
0.3YB
0.3YB
オイル プレッシヤ ウオーニング ランプ
フユーエル レベル ウオーニング ランプ
注1
※1
オイル プレッシヤ スイツチ
0.3LY
FR
フユーエル センダ ゲージ
E
FV
0.3YG
0.5YG
0.3LB
0.3YR
0.3LB
0.3YR
ウオータ テンパラチヤ センダ ゲージ
0.3YR
0.5LB
デジタル メータ回路

無断複製禁止

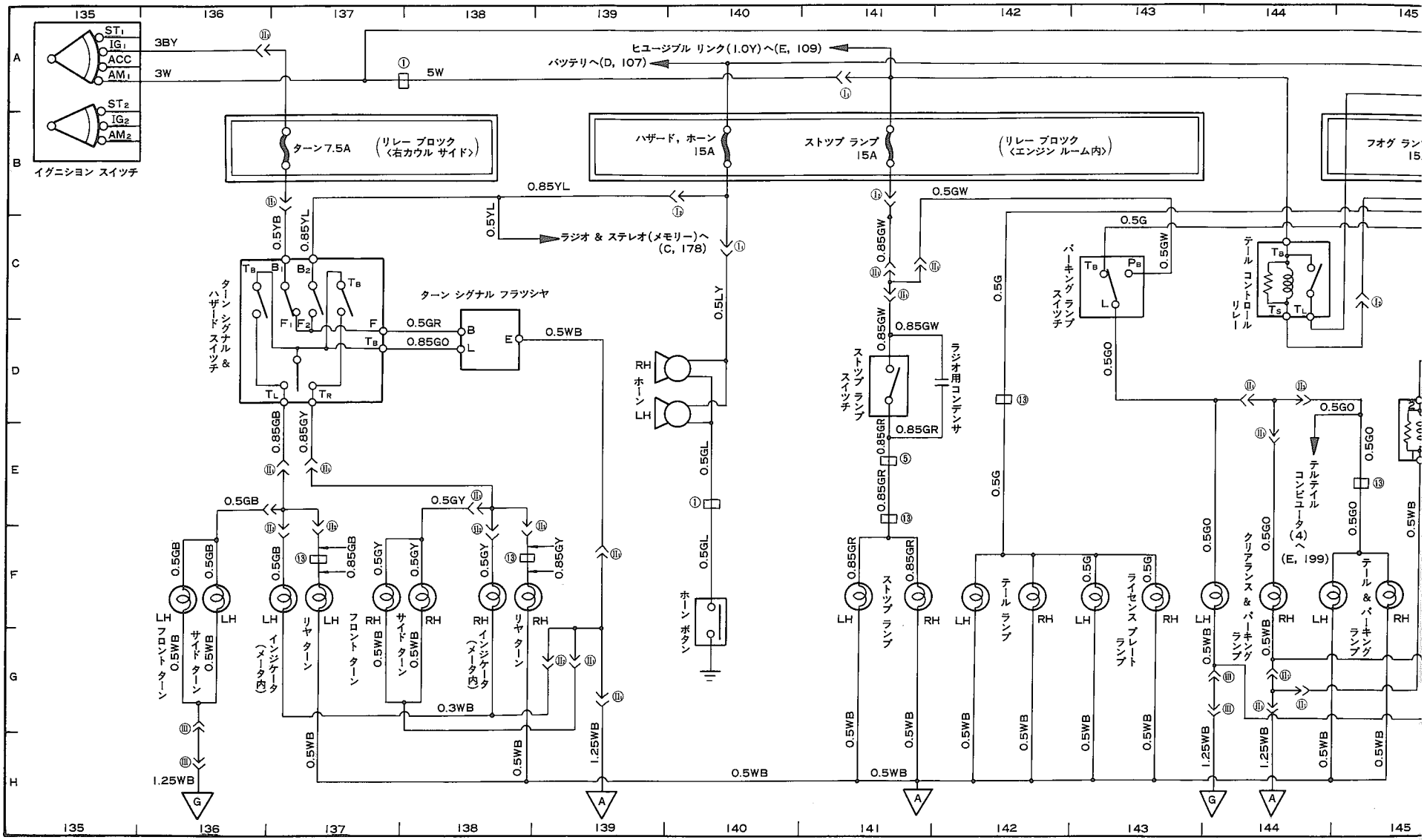

注1：クルーズ コンピュータ(DiM)へ(F, 176)
またはドライブ コンピュータ キーボード (8)へ(D, 193)

無断複製禁止

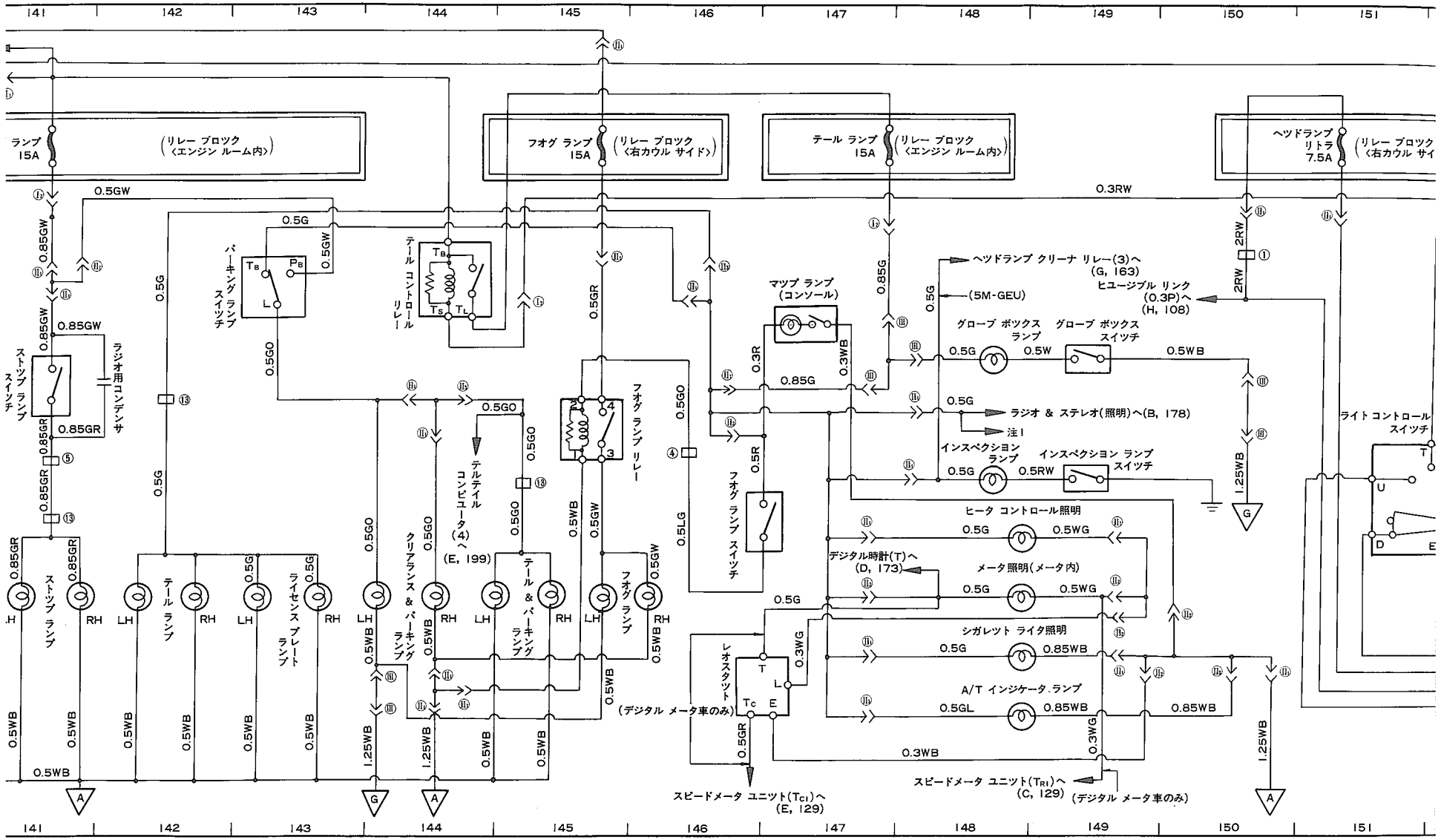

141
142
143
144
145
146
147
148
149
150
151
ランプ 15A
(リレー ブロック 〈エンジン ルーム内〉)
フオグ ランプ 15A
(リレー ブロック 〈右カウル サイド〉)
テール ランプ 15A
(リレー ブロック 〈エンジン ルーム内〉)
ヘツドランプ リトラ 7.5A
(リレー ブロック 〈右カウル サイ
0.5GW
0.3RW
0.85GW
0.5G
0.5GR
0.85G
2RW
パーキング ランプ スイツチ
テール コントロール リレー
ヘツドランプ クリーナ リレー(3)へ (G, 163)
ヒユージブル リンク (0.3P)へ (H, 108)
(5M-GEU)
マツプ ランプ (コンソール)
グローブ ボツクス ランプ
グローブ ボツクス スイツチ
0.5W
0.5WB
0.3R
0.3WB
ストツプ ランプ スイツチ
ラジオ用コンデンサ
0.85GR
0.5GO
ラジオ & ステレオ(照明)へ(B, 178)
注1
インスペクション ランプ
インスペクション ランプ スイツチ
0.5RW
1.25WB
ライト コントロール スイツチ
フオグ ランプ リレー
テルテイル コンピユータ(4)へ (E, 199)
0.5R
0.5LG
ヒータ コントロール照明
0.5WG
デジタル時計(T)へ (D, 173)
メータ照明(メータ内)
シガレツト ライタ照明
0.85WB
A/T インジケータ ランプ
0.5GL
0.3WG
ストツプ ランプ
テール ランプ
ライセンス プレート ランプ
クリアランス & パーキング ランプ
テール & パーキング ランプ
フオグ ランプ
LH
RH
0.5WB
1.25WB
レオスタツト
(デジタル メータ車のみ)
0.5GR
スピードメータ ユニツト(Tc1)へ (E, 129)
スピードメータ ユニツト(TR1)へ (C, 129)
(デジタル メータ車のみ)
A
G

無断複製禁止

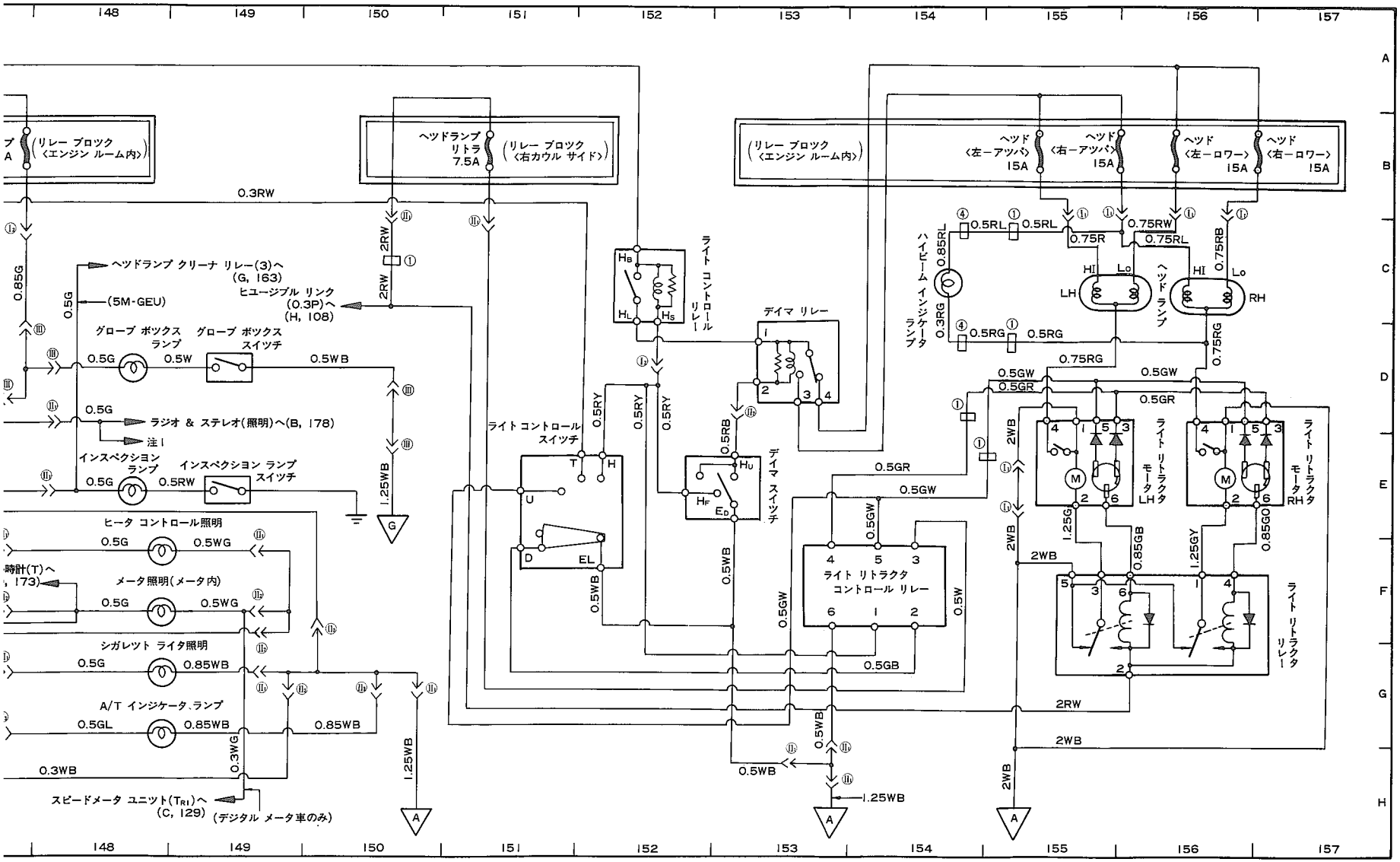

148
149
150
151
152
153
154
155
156
157
A
B
C
D
E
F
G
H
(リレー ブロック 〈エンジン ルーム内〉)
ヘッドランプ リトラ 7.5A
(リレー ブロック 〈右カウル サイド〉)
(リレー ブロック 〈エンジン ルーム内〉)
ヘッド 〈左ーアツパ〉 15A
ヘッド 〈右ーアツパ〉 15A
ヘッド 〈左ーロワー〉 15A
ヘッド 〈右ーロワー〉 15A
0.3RW
0.85G
0.5G
ヘッドランプ クリーナ リレー(3)へ (G, 163)
(5M-GEU)
ヒユージブル リンク (0.3P)へ (H, 108)
グローブ ボックス ランプ
グローブ ボックス スイッチ
0.5G
0.5W
0.5WB
ラジオ & ステレオ(照明)へ(B, 178)
注1
インスペクション ランプ
インスペクション ランプ スイッチ
0.5G
0.5RW
1.25WB
ヒータ コントロール照明
0.5G
0.5WG
時計(T)へ
, 173)
メータ照明(メータ内)
0.5G
0.5WG
シガレット ライタ照明
0.5G
0.85WB
A/T インジケータ、ランプ
0.5GL
0.85WB
0.85WB
0.3WG
0.3WB
1.25WB
スピードメータ ユニット(TR1)へ (C, 129)
(デジタル メータ車のみ)
2RW
2RW
ライト コントロール リレー
HB
HL
HS
ライト コントロール スイッチ
T
H
U
D
EL
0.5RY
0.5RY
0.5RY
0.5WB
0.5WB
デイマ リレー
デイマ スイッチ
HU
HF
ED
0.5RB
0.5GR
0.5GW
0.5GW
0.5GW
0.5W
ライト リトラクタ コントロール リレー
0.5GB
0.5WB
0.5WB
1.25WB
ハイビーム インジケータ ランプ
0.85RL
0.3RG
0.5RL
0.5RL
0.75R
0.75RW
0.75RL
0.75RB
0.5RG
0.5RG
0.75RG
0.75RG
ヘッド ランプ
HI
Lo
LH
RH
0.5GW
0.5GW
0.5GR
0.5GR
2WB
2WB
2WB
ライト リトラクタ モータ LH
ライト リトラクタ モータ RH
1.25G
0.85GB
1.25GY
0.85GO
ライト リトラクタ リレー
2RW
2WB
2WB

無断複製禁止

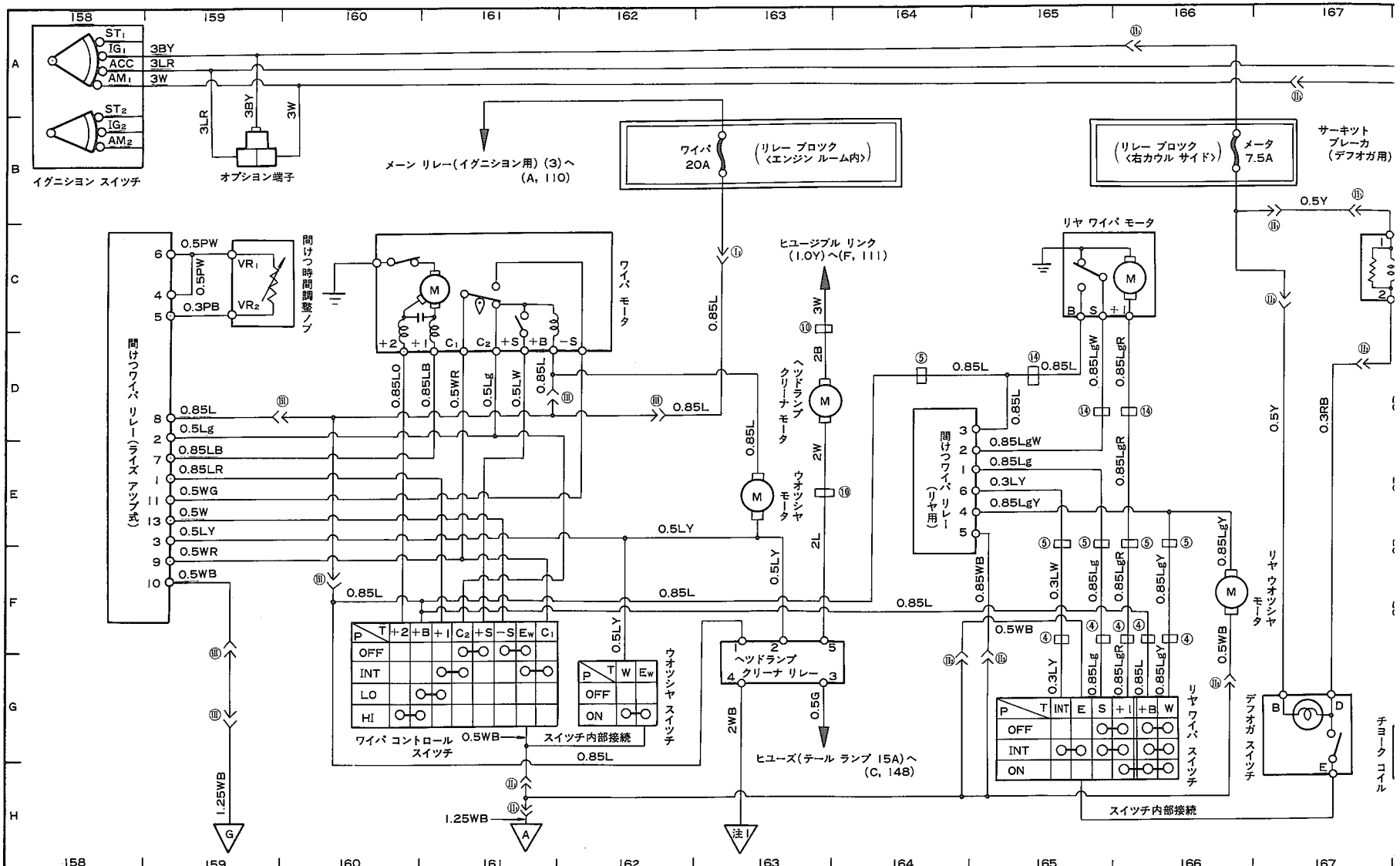

注1：5M-GEU Ⓐ　注2：テルテイル コンビユータなしのとき　注3：テルテイル コンビユータつき車　注4：ドライブ ナビゲータつき車は0.5R　注5：ドライブ ナビゲータつき車は0.5RW

無断複製禁止

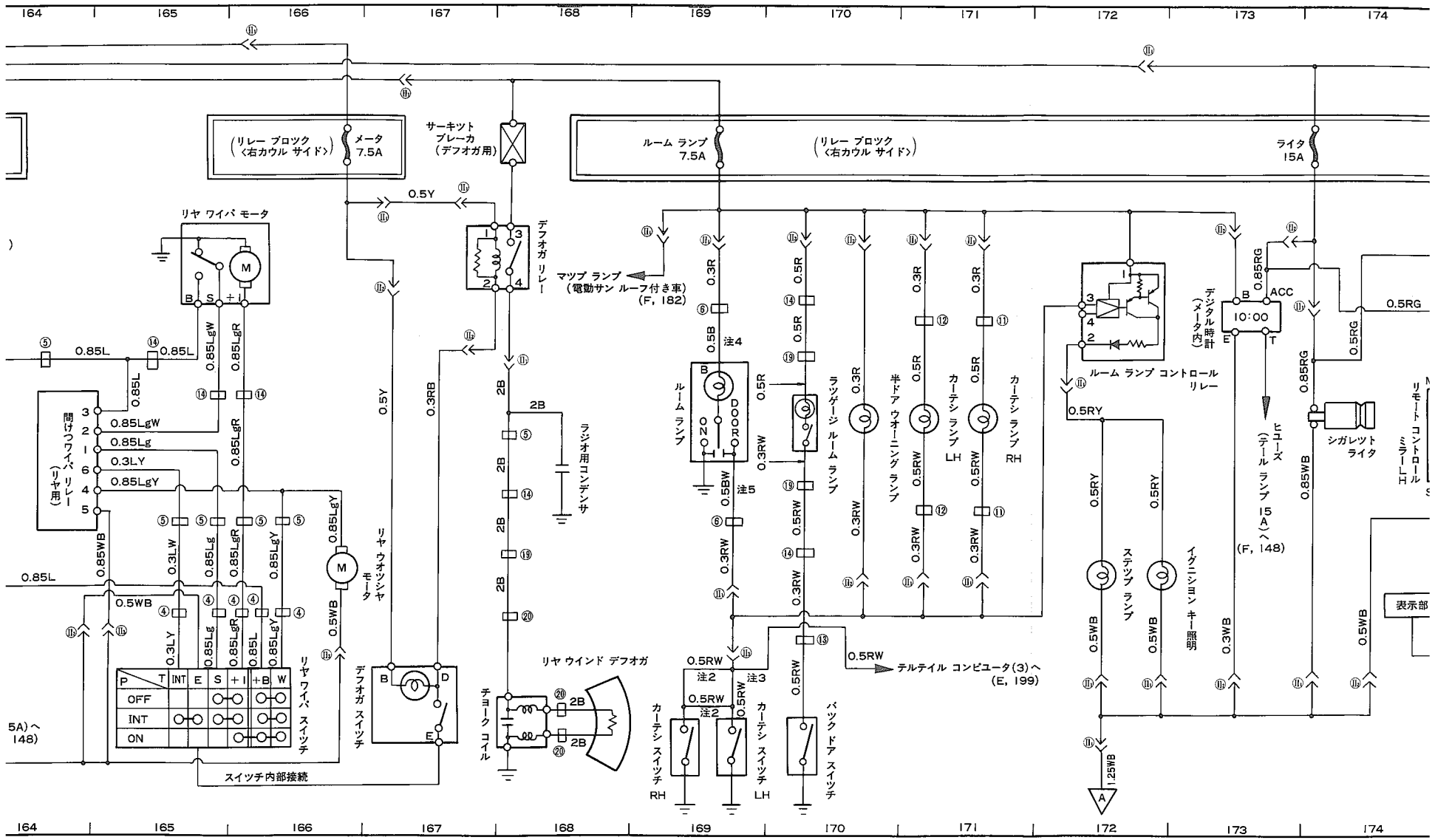

164
165
166
167
168
169
170
171
172
173
174
リレー ブロック
〈右カウル サイド〉
メータ
7.5A
サーキット
ブレーカ
(デフオガ用)
ルーム ランプ
7.5A
リレー ブロック
〈右カウル サイド〉
ライタ
15A
リヤ ワイパ モータ
デフオガ リレー
マツプ ランプ
(電動サン ルーフ付き車)
(F, 182)
ルーム ランプ
ラツゲージ ルーム ランプ
半ドア ウオーニング ランプ
カーテシ ランプ LH
カーテシ ランプ RH
ルーム ランプ コントロール リレー
デジタル時計
(メータ内)
10:00
ヒユーズ
(テール ランプ 15A)へ
(F, 148)
シガレツト ライタ
リモート コントロール ミラーLH
間けつワイパ リレー
(リヤ用)
リヤ ウオツシヤ モータ
ラジオ用コンデンサ
リヤ ウインド デフオガ
チョーク コイル
デフオガ スイツチ
リヤ ワイパ スイツチ
スイツチ内部接続
カーテシ スイツチ RH
カーテシ スイツチ LH
バツク ドア スイツチ
テルテイル コンピユータ(3)へ
(E, 199)
ステツプ ランプ
イグニシヨン キー照明
表示部
5A)へ
148)
ゲータつき車は0.5RW

無断複製禁止

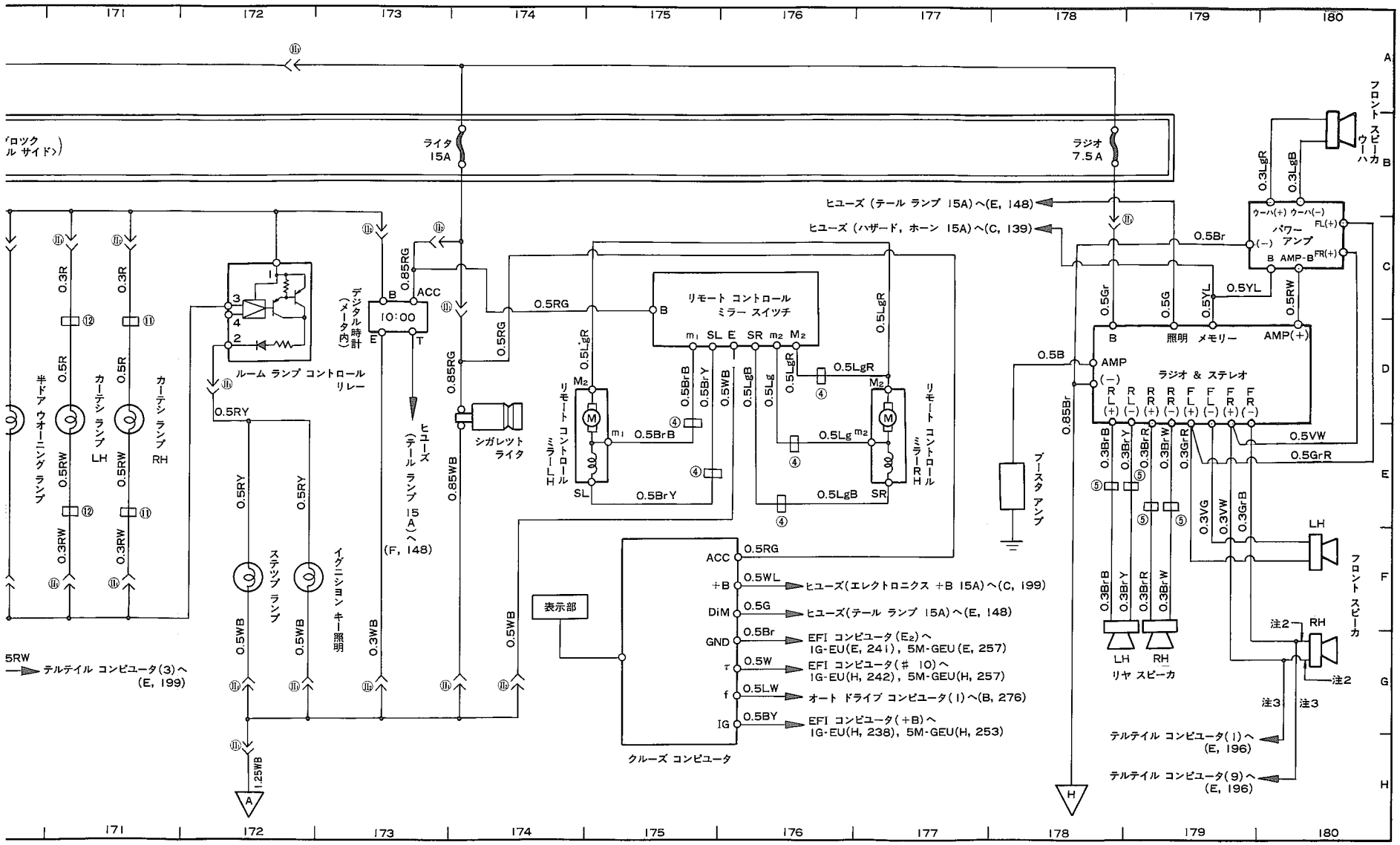
ライタ 15A
ラジオ 7.5A
ヒユーズ (テール ランプ 15A)へ(E, 148)
ヒユーズ (ハザード, ホーン 15A)へ(C, 139)
ルーム ランプ コントロール リレー
デジタル時計 (メータ内)
10:00
ヒユーズ (テール ランプ 15A)へ (F, 148)
シガレット ライタ
リモート コントロール ミラー スイッチ
リモート コントロール ミラーLH
リモート コントロール ミラーRH
ブースタ アンプ
ラジオ & ステレオ
照明 メモリー
パワー アンプ
フロント スピーカ ウーハ
フロント スピーカ
リヤ スピーカ
半ドア ウオーニング ランプ
カーテシ ランプ LH
カーテシ ランプ RH
ステップ ランプ
イグニション キー照明
表示部
クルーズ コンピュータ
ACC
+B
DiM
GND
τ
f
IG
ヒユーズ(エレクトロニクス +B 15A)へ(C, 199)
ヒユーズ(テール ランプ 15A)へ(E, 148)
EFI コンピュータ(E2)へ IG-EU(E, 241), 5M-GEU(E, 257)
EFI コンピュータ(# 10)へ IG-EU(H, 242), 5M-GEU(H, 257)
オート ドライブ コンピュータ(1)へ(B, 276)
EFI コンピュータ(+B)へ IG-EU(H, 238), 5M-GEU(H, 253)
テルテイル コンピュータ(3)へ (E, 199)
テルテイル コンピュータ(1)へ (E, 196)
テルテイル コンピュータ(9)へ (E, 196)
注2
注3

無断複製禁止

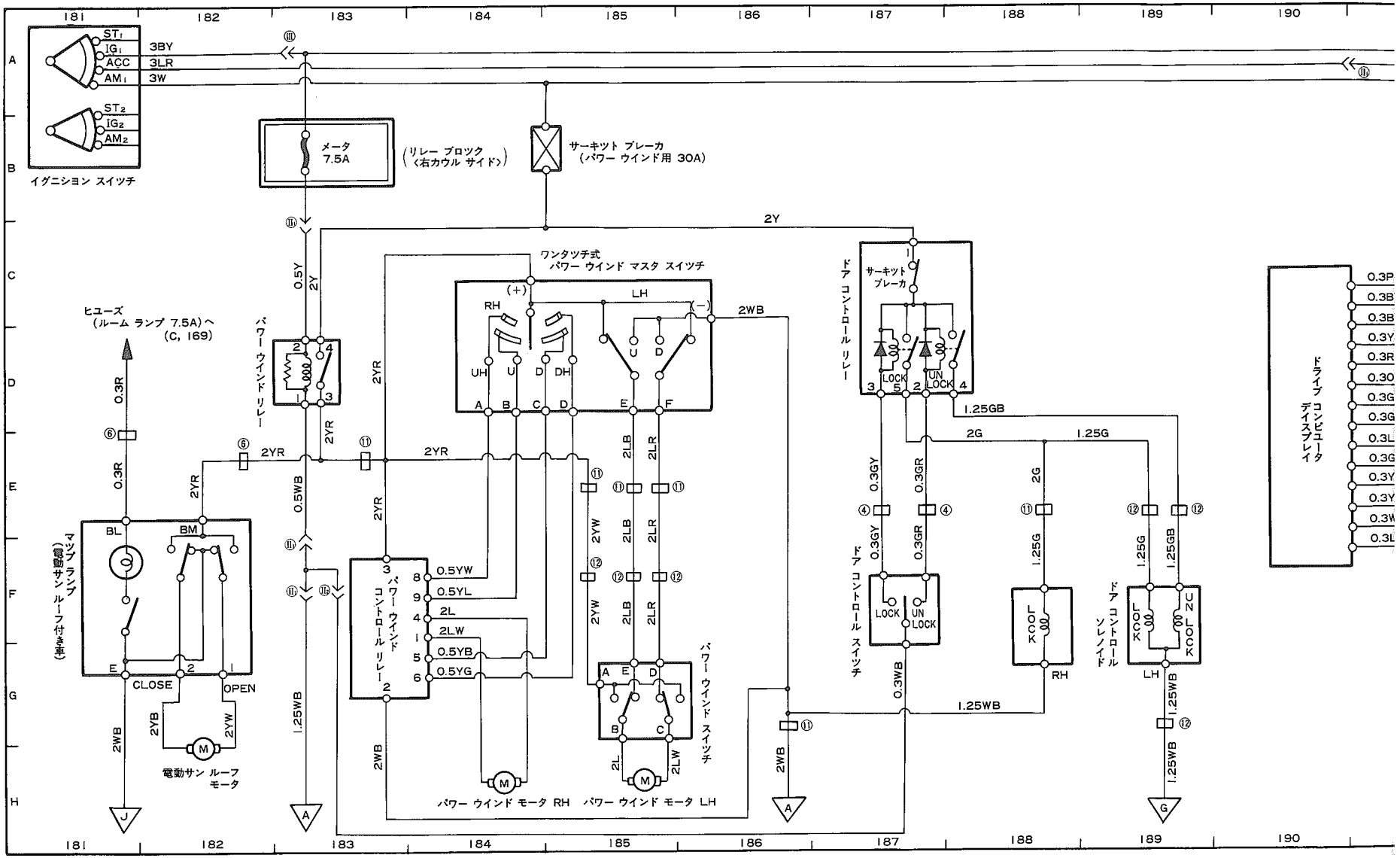
イグニション スイッチ
ST1
IG1
ACC
AM1
ST2
IG2
AM2
3BY
3LR
3W
メータ
7.5A
リレー ブロック
〈右カウル サイド〉
サーキット ブレーカ
（パワー ウインド用 30A）
2Y
0.5Y
ワンタッチ式
パワー ウインド マスタ スイッチ
(+)
(−)
RH
LH
UH
U
D
DH
2WB
ヒューズ
（ルーム ランプ 7.5A）へ
（C, 169）
パワー ウインド リレー
0.3R
2YR
0.5WB
マップ ランプ
（電動サンルーフ付き車）
BL
BM
E
2
1
CLOSE
OPEN
2YB
2YW
電動サン ルーフ
モータ
2WB
1.25WB
パワー ウインド コントロール リレー
0.5YW
0.5YL
2L
2LW
0.5YB
0.5YG
パワー ウインド スイッチ
2YW
2LB
2LR
パワー ウインド モータ RH
パワー ウインド モータ LH
ドア コントロール リレー
サーキット ブレーカ
LOCK
UN LOCK
1.25GB
2G
1.25G
0.3GY
0.3GR
ドア コントロール スイッチ
ドア コントロール ソレノイド
1.25GB
ドライブ コンビュータ ディスプレイ
0.3P
0.3B
0.3B
0.3Y
0.3R
0.3O
0.3G
0.3G
0.3L
0.3G
0.3Y
0.3Y
0.3W
0.3L

無断複製禁止

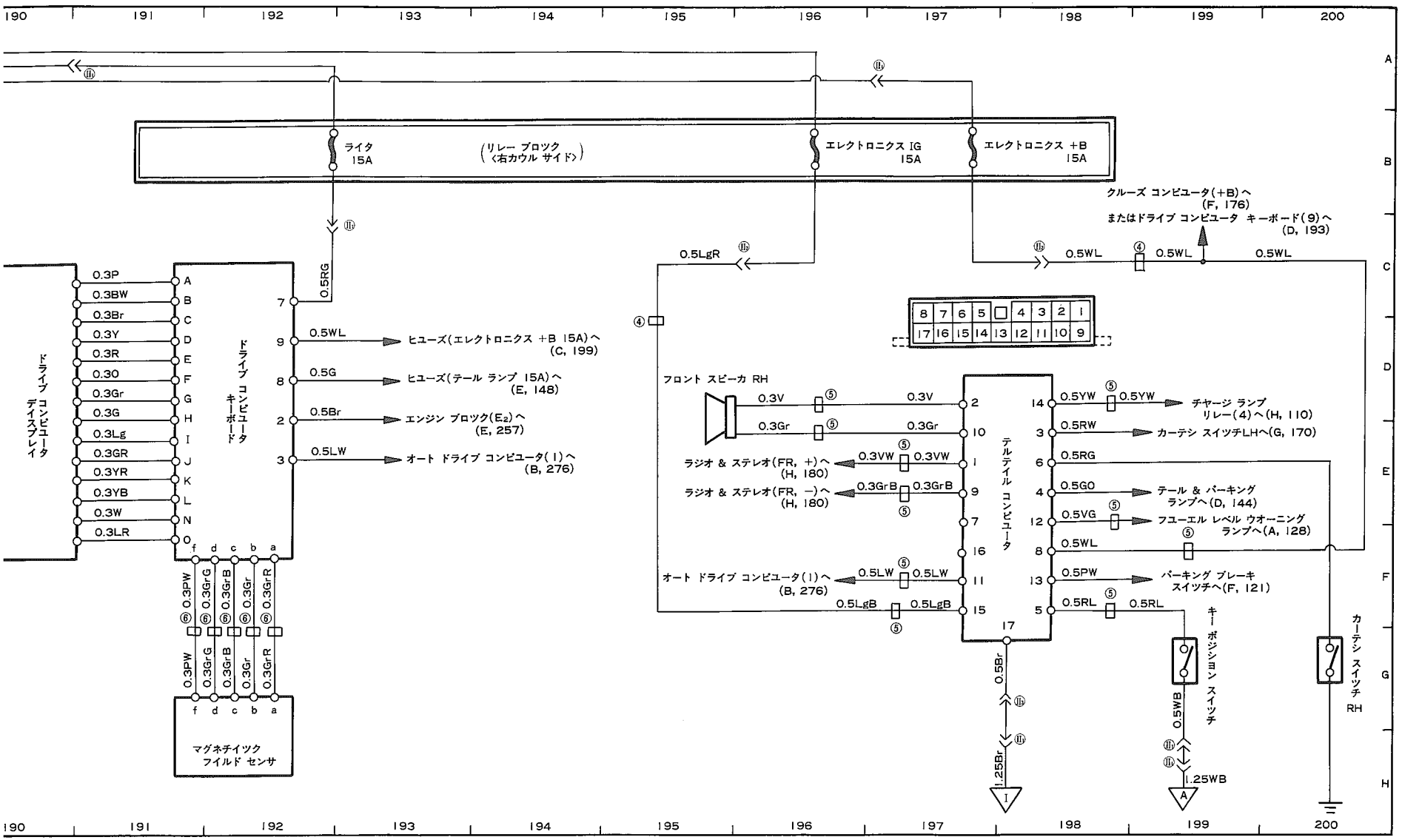
190 191 192 193 194 195 196 197 198 199 200
A B C D E F G H
ライタ 15A
(リレー ブロック <右カウル サイド>)
エレクトロニクス IG 15A
エレクトロニクス +B 15A
クルーズ コンピュータ(+B)へ (F, 176)
またはドライブ コンピュータ キーボード(9)へ (D, 193)
0.5LgR
0.5WL
0.5WL
0.5WL
ドライブ コンピュータ ディスプレイ
0.3P
0.3BW
0.3Br
0.3Y
0.3R
0.3O
0.3Gr
0.3G
0.3Lg
0.3GR
0.3YR
0.3YB
0.3W
0.3LR
ドライブ コンピュータ キーボード
0.5RG
0.5WL
ヒユーズ(エレクトロニクス +B 15A)へ (C, 199)
0.5G
ヒユーズ(テール ランプ 15A)へ (E, 148)
0.5Br
エンジン ブロック(E_2)へ (E, 257)
0.5LW
オート ドライブ コンピュータ(1)へ (B, 276)
8 7 6 5 4 3 2 1
17 16 15 14 13 12 11 10 9
フロント スピーカ RH
0.3V
0.3Gr
0.3VW
0.3GrB
ラジオ & ステレオ(FR, +)へ (H, 180)
ラジオ & ステレオ(FR, −)へ (H, 180)
オート ドライブ コンピュータ(1)へ (B, 276)
0.5LW
0.5LgB
テルテイル コンピュータ
0.5YW
チャージ ランプ リレー(4)へ(H, 110)
0.5RW
カーテシ スイッチLHへ(G, 170)
0.5RG
0.5GO
テール & パーキング ランプへ(D, 144)
0.5VG
フユーエル レベル ウオーニング ランプへ(A, 128)
0.5WL
0.5PW
パーキング ブレーキ スイッチへ(F, 121)
0.5RL
0.5Br
1.25Br
キー ポジション スイッチ
0.5WB
1.25WB
カーテシ スイッチ RH
f d c b a
0.3PW
0.3GrG
0.3GrB
0.3Gr
0.3GrR
マグネチイツク フイルド センサ

無断複製禁止

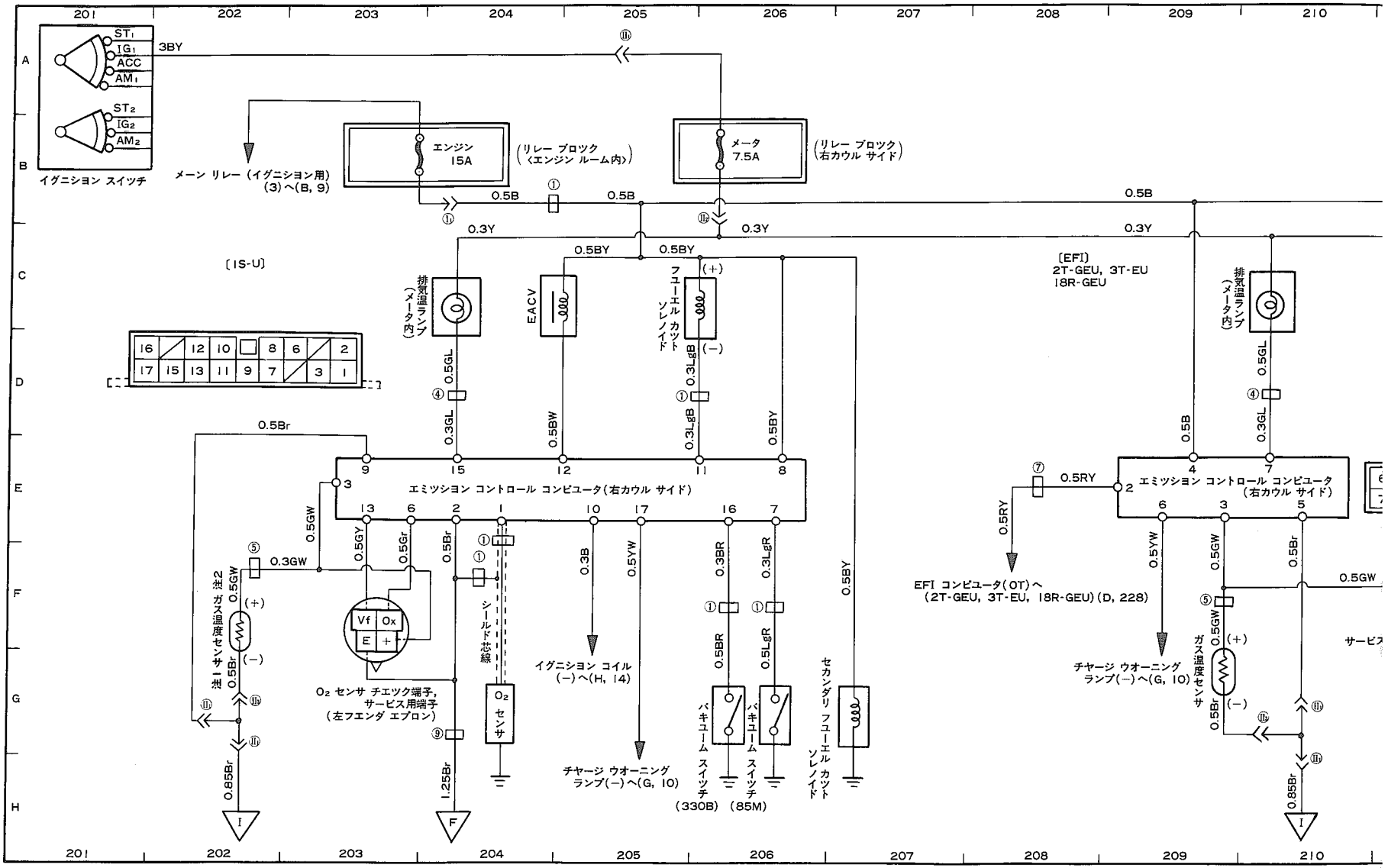

注1：クーペ車は0.3Br，注2：クーペ車は0.3GW

無断複製禁止

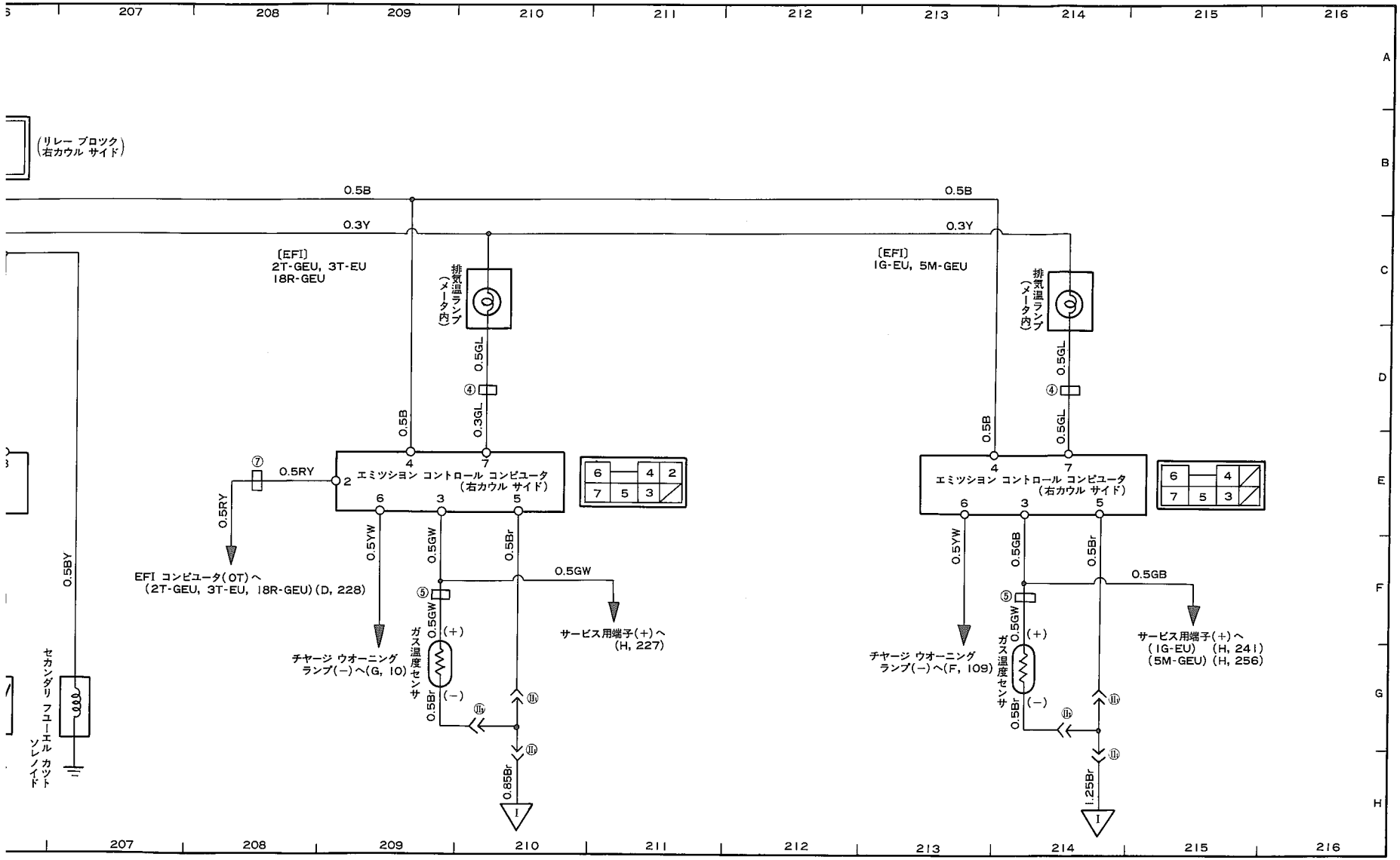
207
208
209
210
211
212
213
214
215
216
A
B
C
D
E
F
G
H
(リレー ブロック)
(右カウル サイド)
0.5B
0.3Y
〔EFI〕
2T-GEU, 3T-EU
18R-GEU
排気温ランプ
(メータ内)
0.5GL
0.3GL
④
⑦
0.5RY
エミツシヨン コントロール コンピュータ
(右カウル サイド)
EFI コンピュータ(OT)へ
(2T-GEU, 3T-EU, 18R-GEU)(D, 228)
0.5YW
0.5GW
0.5Br
0.5GW
⑤
ガス温度センサ
(+)
(−)
0.5Br
チヤージ ウオーニング
ランプ(−)へ(G, 10)
サービス用端子(+)へ
(H, 227)
0.85Br
Ⅰ
〔EFI〕
1G-EU, 5M-GEU
0.5GB
チヤージ ウオーニング
ランプ(−)へ(F, 109)
サービス用端子(+)へ
(1G-EU) (H, 241)
(5M-GEU) (H, 256)
1.25Br
0.5BY
セカンダリ フユーエル カツト
ソレノイド

無断複製禁止

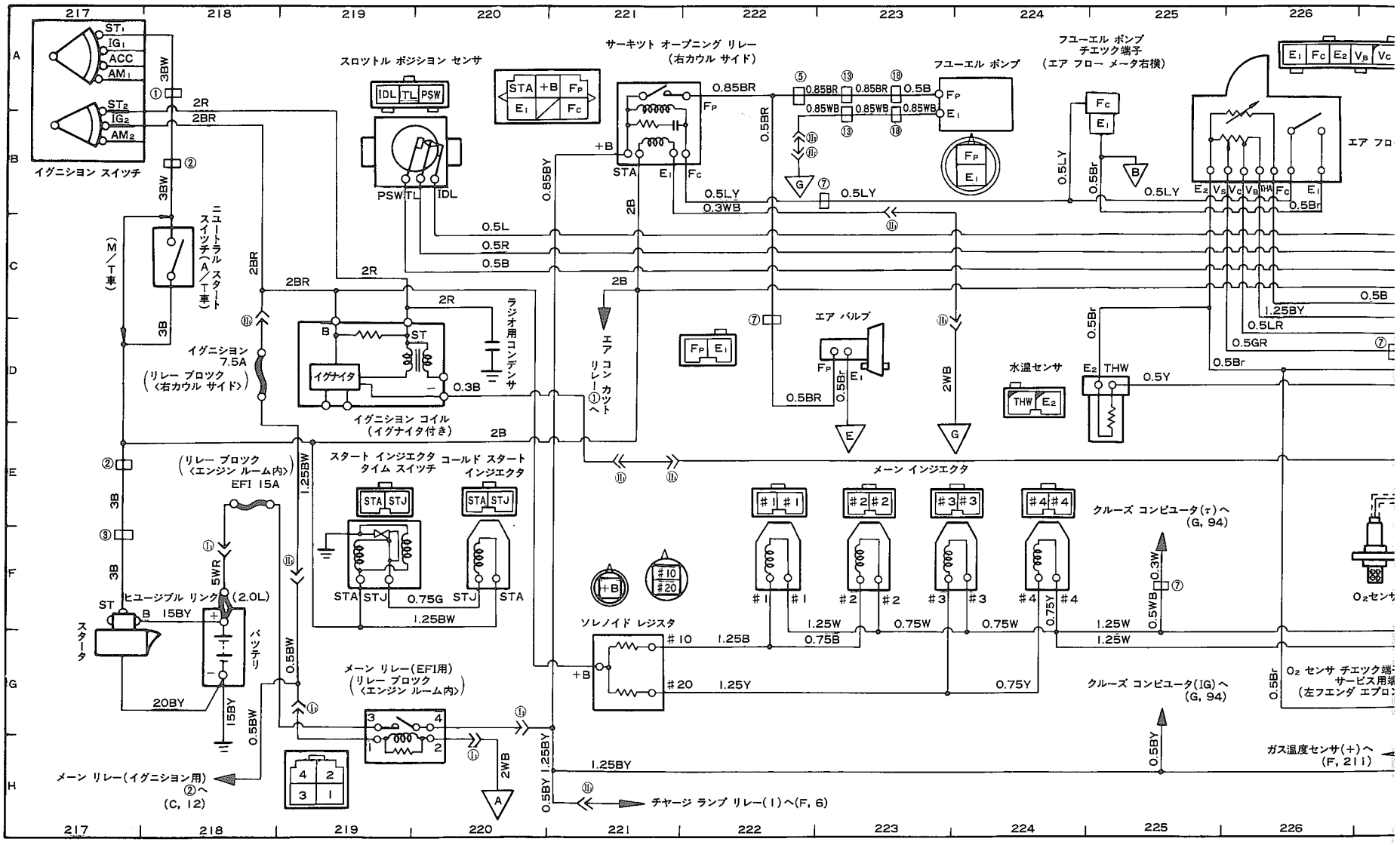
イグニション スイッチ
スロットル ポジション センサ
サーキット オープニング リレー
（右カウル サイド）
フユーエル ポンプ
フユーエル ポンプ
チエツク端子
（エア フロー メータ右横）
ニュートラル スタート スイッチ（A／T車）
M／T車
イグニション 7.5A
（リレー ブロック〈右カウル サイド〉）
イグナイタ
ラジオ用コンデンサ
イグニション コイル
（イグナイタ付き）
エア コン カット リレー①へ
エア バルブ
水温センサ
スタート インジエクタ タイム スイツチ
コールド スタート インジエクタ
メーン インジエクタ
（リレー ブロック〈エンジン ルーム内〉）
EFI 15A
ヒユージブル リンク (2.0L)
バッテリ
スタータ
ソレノイド レジスタ
メーン リレー(EFI用)
（リレー ブロック〈エンジン ルーム内〉）
メーン リレー(イグニション用)
②へ
(C, 12)
クルーズ コンピユータ(τ)へ
(G, 94)
クルーズ コンピユータ(IG)へ
(G, 94)
O₂センサ
O₂ センサ チエツク端子
サービス用端子
（左フエンダ エプロン）
ガス温度センサ(+)へ
(F, 211)
チヤージ ランプ リレー(1)へ(F, 6)

無断複製禁止

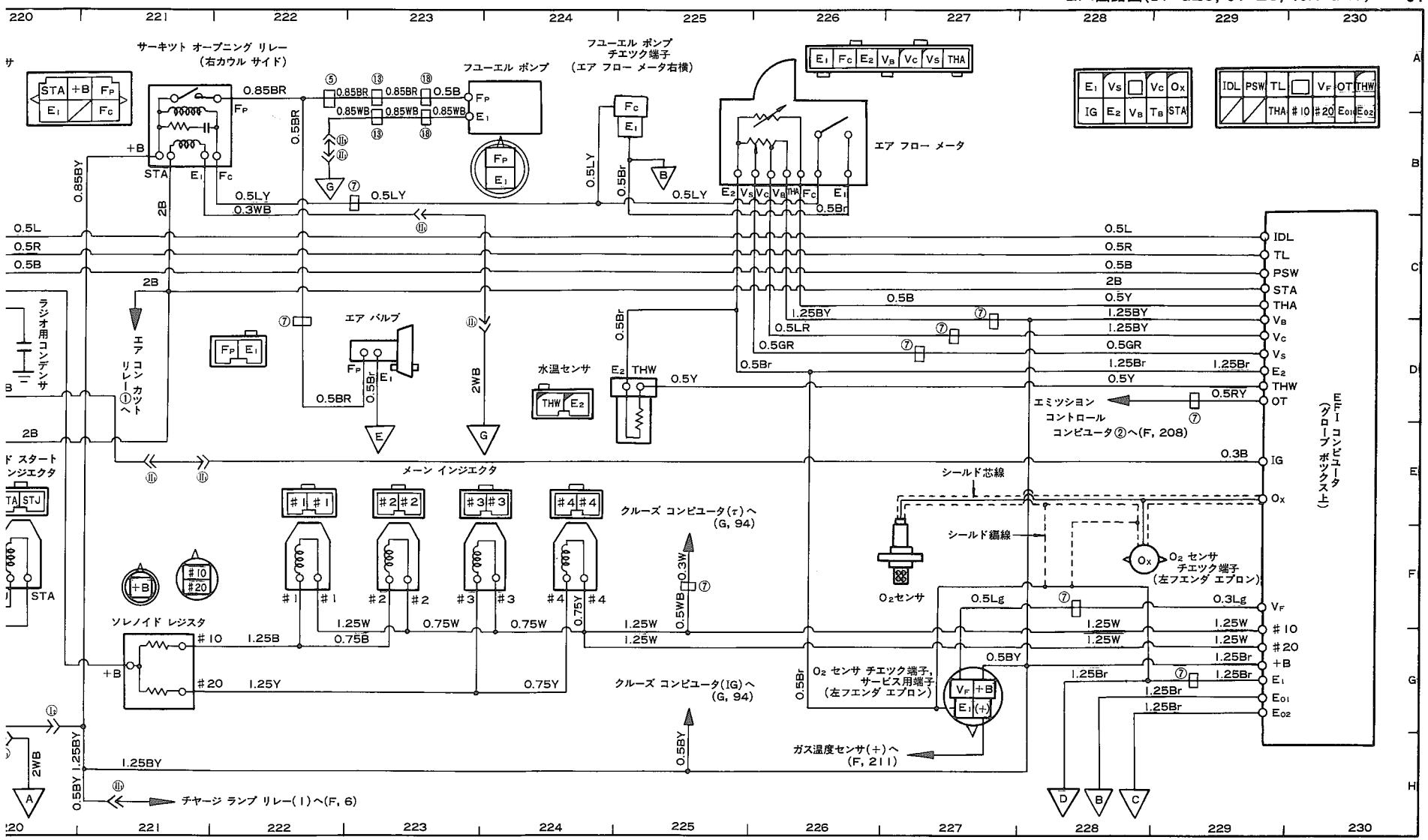
サーキット オープニング リレー
(右カウル サイド)
フユーエル ポンプ
フユーエル ポンプ
チエツク端子
(エア フロー メータ右横)
エア フロー メータ
エア バルブ
水温センサ
エミツシヨン
コントロール
コンピユータ②へ(F, 208)
EFI コンピユータ
(グローブ ボツクス上)
ラジオ用コンデンサ
エア コン カツト
リレー①へ
メーン インジエクタ
シールド芯線
シールド編線
クルーズ コンピユータ(τ)へ
(G, 94)
O₂センサ
O₂ センサ
チエツク端子
(左フエンダ エプロン)
ソレノイド レジスタ
クルーズ コンピユータ(IG)へ
(G, 94)
O₂ センサ チエツク端子,
サービス用端子
(左フエンダ エプロン)
ガス温度センサ(+)へ
(F, 211)
チヤージ ランプ リレー(1)へ(F, 6)
IDL
TL
PSW
STA
THA
VB
VC
VS
E2
THW
OT
IG
OX
VF
#10
#20
+B
E1
E01
E02

無断複製禁止

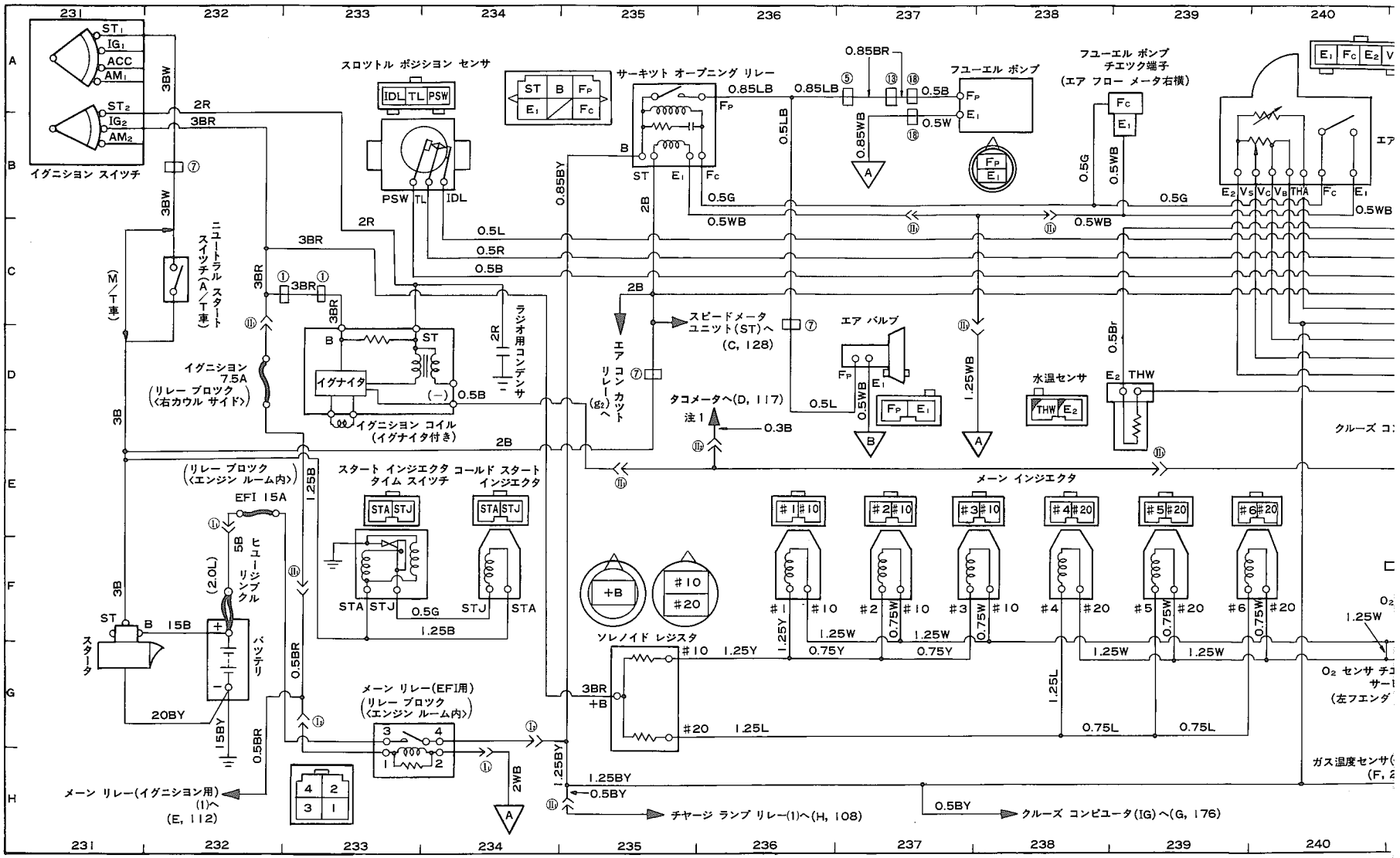

注1：デジタル メータはスピードメータ ユニット(IG−)へ(F, 129)

無断複製禁止

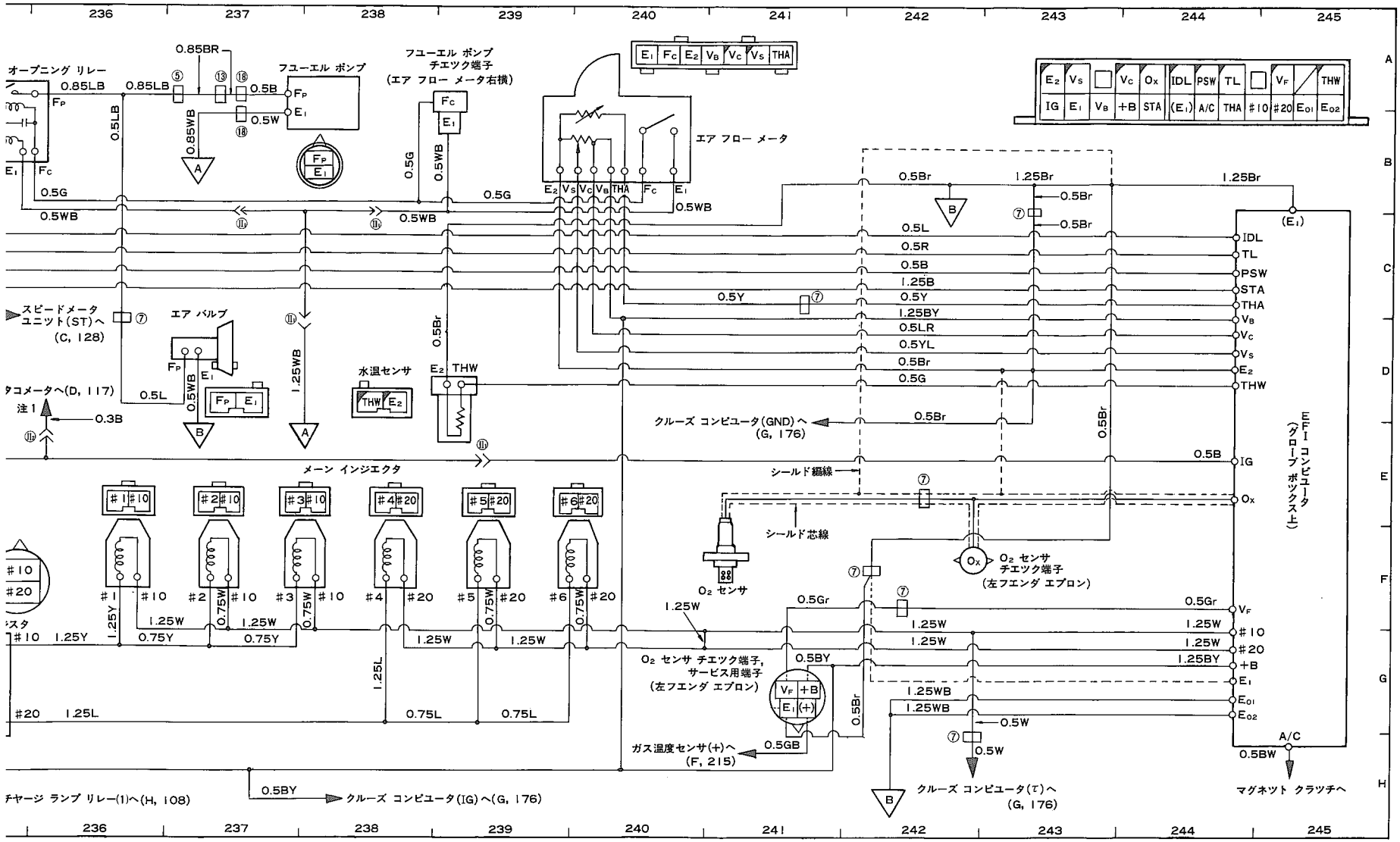
236
237
238
239
240
241
242
243
244
245
A
B
C
D
E
F
G
H
オープニング リレー
0.85BR
0.85LB
0.5B
0.5W
0.85WB
0.5LB
フユーエル ポンプ
フユーエル ポンプ チエック端子 (エア フロー メータ右横)
エア フロー メータ
E1 Fc E2 VB Vc Vs THA
E2 Vs Vc VB THA Fc E1
0.5G
0.5WB
0.5Br
1.25Br
0.5L
0.5R
0.5B
1.25B
0.5Y
1.25BY
0.5LR
0.5YL
0.5G
スピードメータ ユニット(ST)へ (C, 128)
エア バルブ
水温センサ
THW
タコメータへ(D, 117)
注1
0.3B
1.25WB
クルーズ コンビユータ(GND)へ (G, 176)
メーン インジエクタ
#1 #10
#2 #10
#3 #10
#4 #20
#5 #20
#6 #20
1.25Y
0.75Y
1.25W
0.75W
1.25L
0.75L
シールド編線
シールド芯線
O2 センサ
O2 センサ チエック端子 (左フエンダ エプロン)
O2 センサ チエック端子, サービス用端子 (左フエンダ エプロン)
0.5Gr
0.5BY
0.5GB
ガス温度センサ(+)へ (F, 215)
0.5W
クルーズ コンビユータ(τ)へ (G, 176)
0.5BW
マグネツト クラツチへ
A/C
IDL
TL
PSW
STA
THA
VB
Vc
Vs
E2
THW
IG
Ox
VF
#10
#20
+B
E1
E01
E02
EFI コンピュータ (グローブ ボックス上)
E2 Vs Vc Ox IDL PSW TL VF THW
IG E1 VB +B STA (E1) A/C THA #10 #20 E01 E02
0.5BY
クルーズ コンビユータ(IG)へ(G, 176)
チヤージ ランプ リレー(1)へ(H, 108)

無断複製禁止

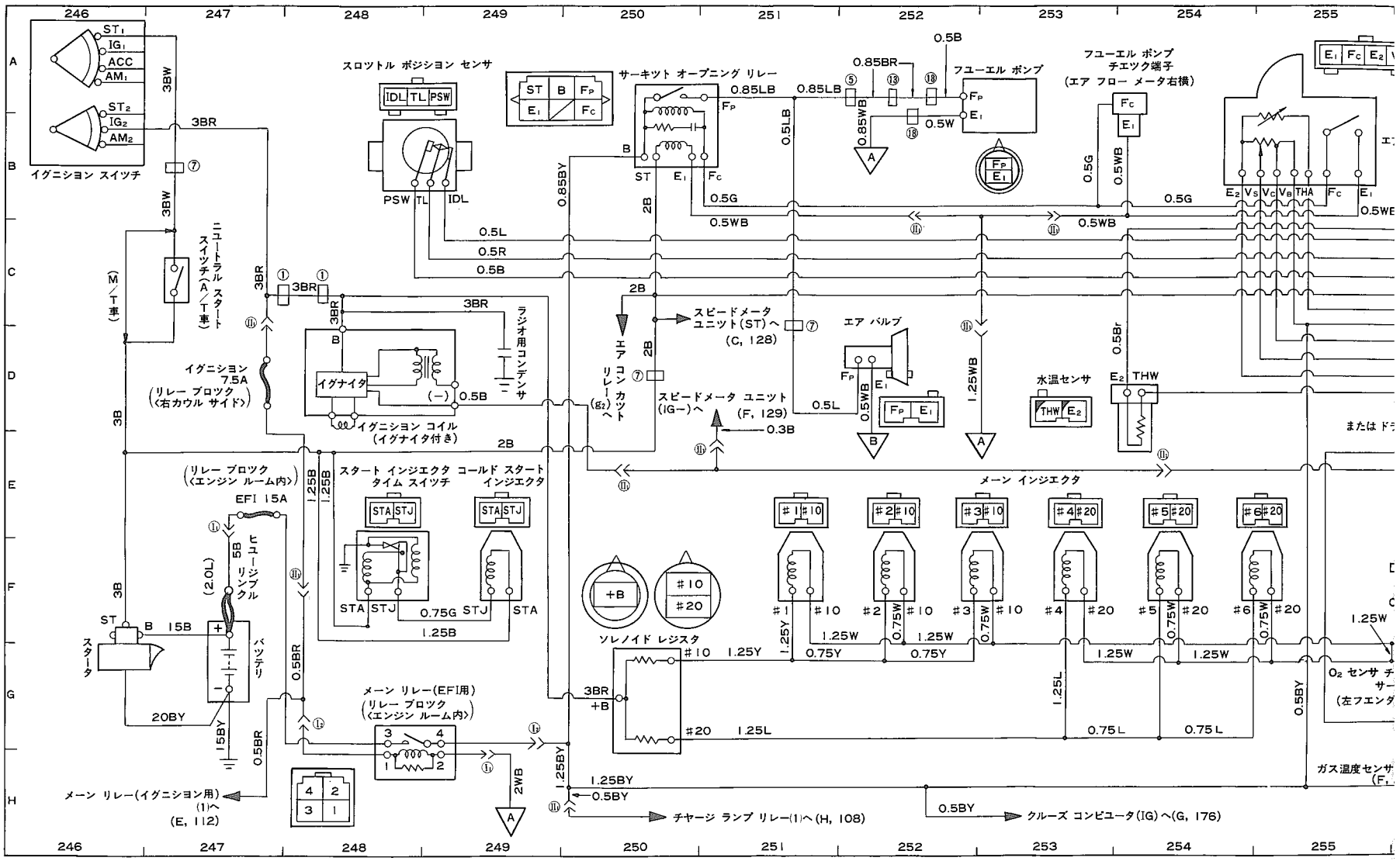
イグニション スイッチ
スロットル ポジション センサ
サーキット オープニング リレー
フユーエル ポンプ
フユーエル ポンプ チエツク端子 (エア フロー メータ右横)
ニュートラル スタート スイッチ(A/T車)
(M/T車)
イグニション 7.5A (リレー ブロック〈右カウル サイド〉)
イグナイタ
イグニション コイル (イグナイタ付き)
ラジオ用コンデンサ
エア コン カット リレー(g2)へ
スピードメータ ユニット(ST)へ (C, 128)
スピードメータ ユニット(IG−)へ (F, 129)
エア バルブ
水温センサ
(リレー ブロック〈エンジン ルーム内〉)
EFI 15A
ヒユージブル リンク
スタータ
バツテリ
スタート インジエクタ タイム スイツチ
コールド スタート インジエクタ
メーン インジエクタ
ソレノイド レジスタ
メーン リレー(EFI用) (リレー ブロック〈エンジン ルーム内〉)
メーン リレー(イグニション用)(1)へ (E, 112)
チヤージ ランプ リレー(1)へ(H, 108)
クルーズ コンピユータ(IG)へ(G, 176)
O2 センサ
ガス温度センサ

無断複製禁止

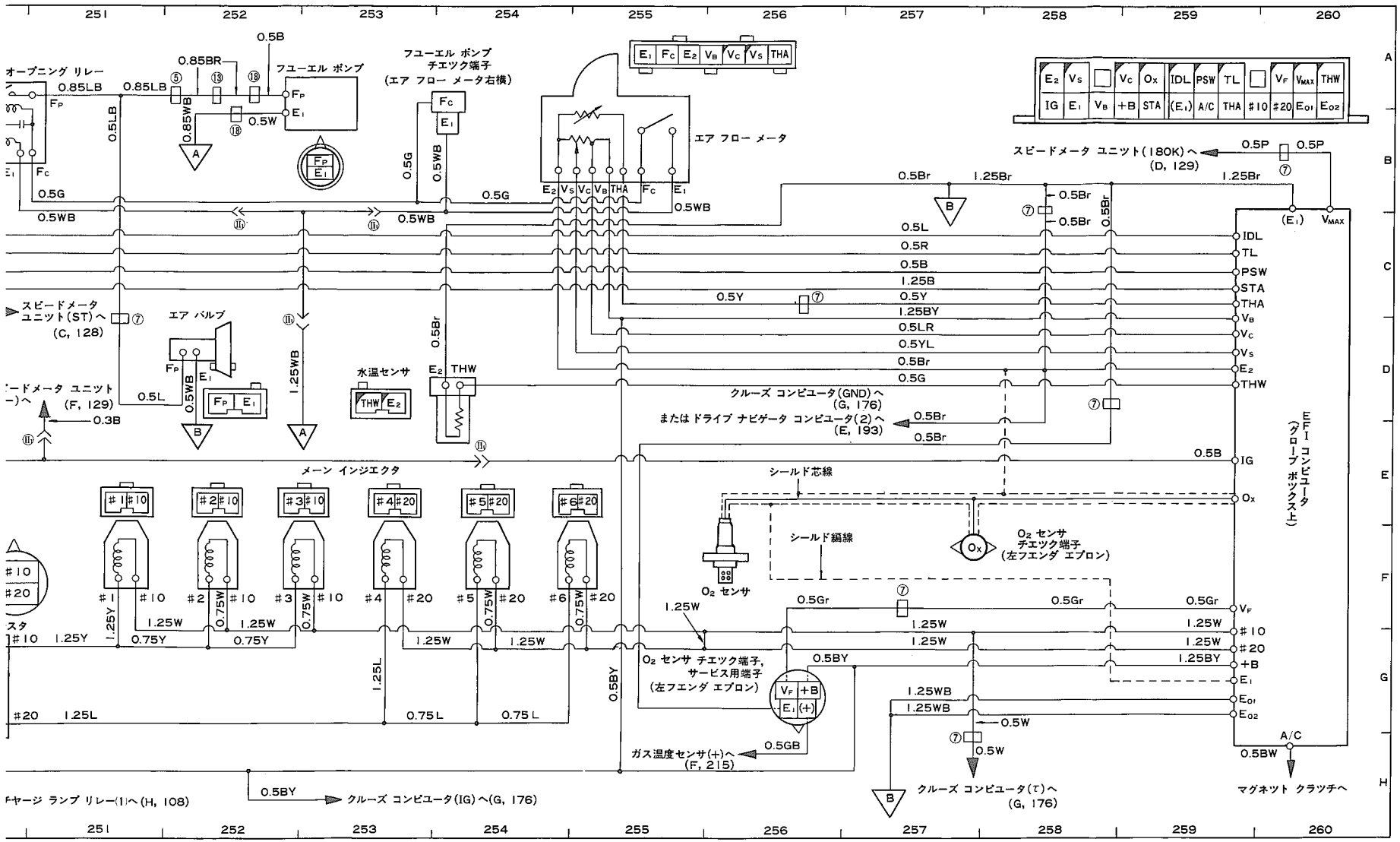

オープニング リレー
フユーエル ポンプ
フユーエル ポンプ チエツク端子 (エア フロー メータ右横)
エア フロー メータ
スピードメータ ユニット(180K)へ (D, 129)
スピードメータ ユニット(ST)へ (C, 128)
エア バルブ
水温センサ
クルーズ コンピユータ(GND)へ (G, 176)
またはドライブ ナビゲータ コンピユータ(2)へ (E, 193)
メーン インジエクタ
シールド芯線
シールド編線
O2 センサ
O2 センサ チエツク端子 (左フエンダ エプロン)
O2 センサ チエツク端子, サービス用端子 (左フエンダ エプロン)
ガス温度センサ(+)へ (F, 215)
クルーズ コンピユータ(IG)へ(G, 176)
クルーズ コンピユータ(τ)へ (G, 176)
マグネツト クラツチへ
EFI コンピユータ (グローブ ボツクス上)

無断複製禁止

オーバードライブ回路図（A40D，A42DL，A43DL型）　34

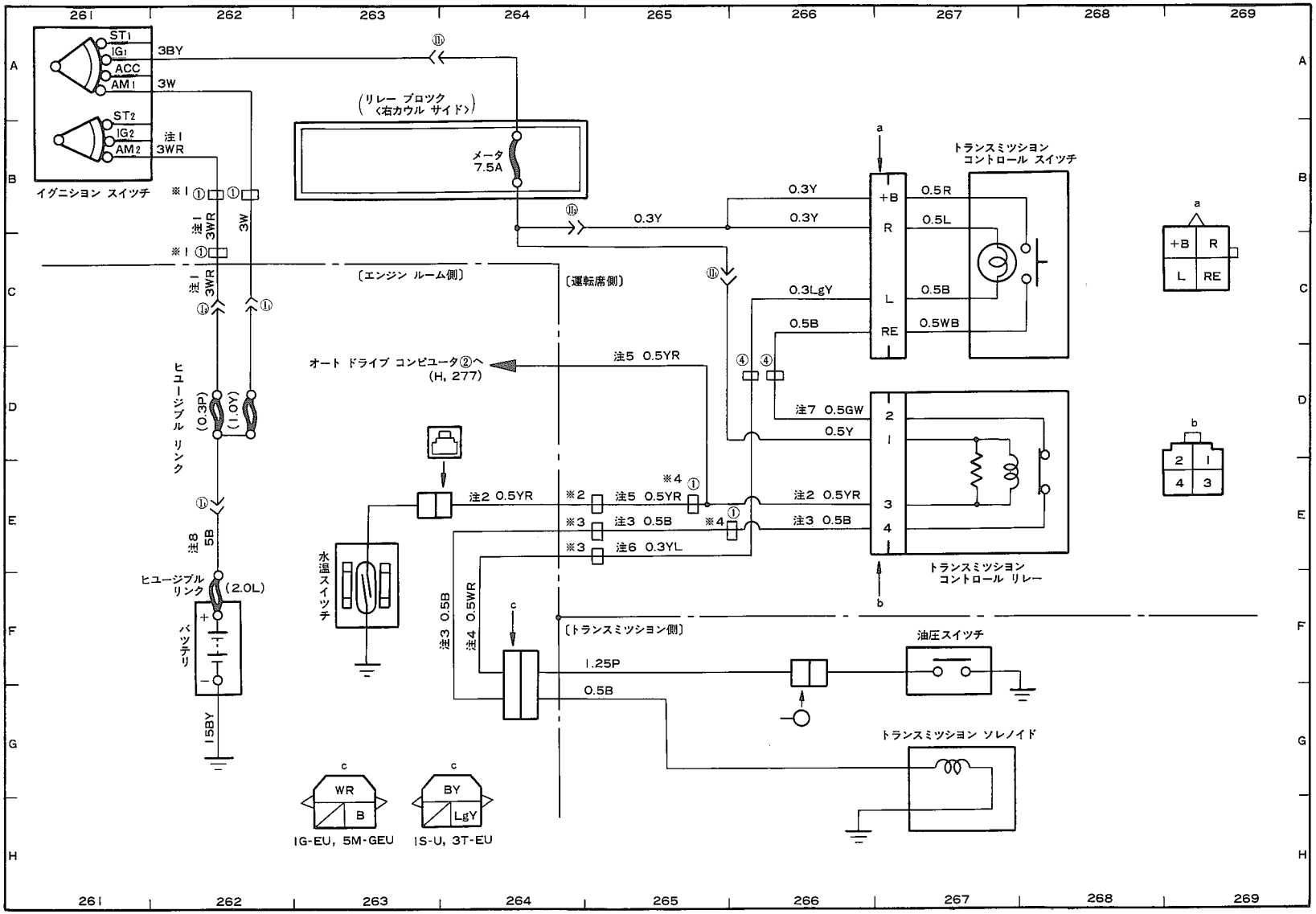

注1：IS-U，3T-EUは2WR　注2：IS-U，3T-EUは0.5BW　注3：IS-U，3T-EUは0.5BY　注4：IG-EUは0.5YL，IS-U，3T-EUは0.3LgY　注5：IS-U，3T-EUは0.3BW
注6：IS-U，3T-EUは0.3LgY　注7：IS-U，3T-EUは0.5B　注8：IS-U，3T-EUは5W
※1：IS-U，3T-EUはなし　※2：IG-EU，5M-GEUは⑦，3T-EUは②，IS-Uはなし　※3：IG-EU，5M-GEUは⑦，3T-EUは②，IS-Uは⑧　※4：IG-EU，5M-GEUはなし

無断複製禁止

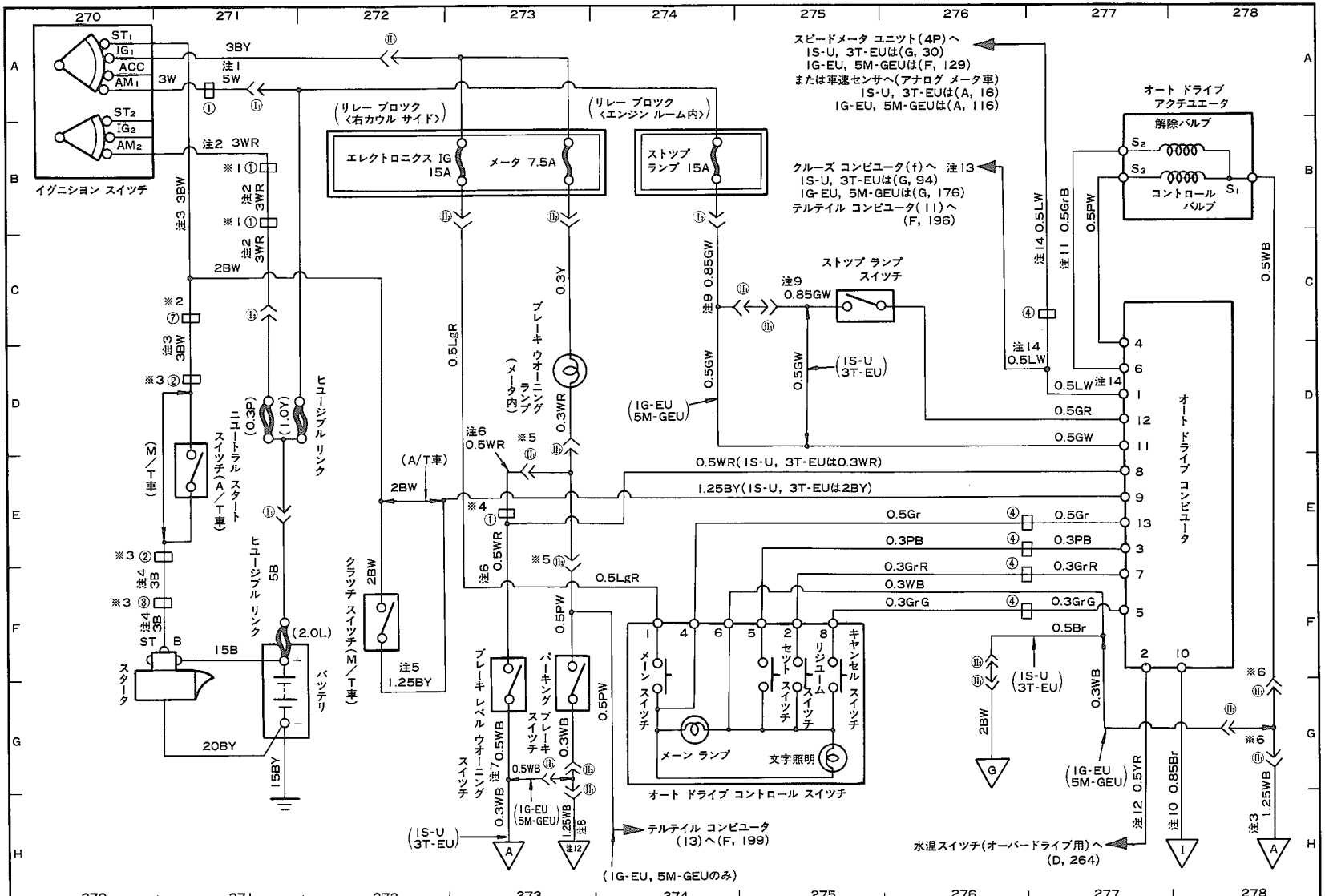

注1：IS-U, 3T-EUは3W
注2：IS-U, 3T-EUは2WR
注3：IS-Uは2BW
注4：IS-Uは2B
注5：IS-U, 3T-EUは2BY
注6：IS-U, 3T-EUは0.3WR
注7：IS-U, 3T-EUは0.3WB
注8：IS-U, 3T-EUは0.85W
注9：IS-U, 3T-EUは0.85GR
注10：IS-U, 3T-EUは0.5GrY
注11：IS-U, 3T-EUは0.3BW
注12：IS-U, 3T-EUは Ⓒ, IG-EU, 5M-GEUは Ⓐ
注13：またはドライブ コンピュータ キーボード(3)へ 5M-GEU(E, 193)
注14：IS-U, 3T-EUは0.3LW
※1：IS-U, 3T-EUはなし
※2：IS-Uは⑧, 3T-EUは①
※3：IS-U, IG-EU, 5M-GEUはなし
※4：IG-EU, 5M-GEUはなし
※5：IS-U, 3T-EUは⑪
※6：IS-U, 3T-EUは⑩

無断複製禁止

エア コン回路図(1S-U〈除く寒冷地仕様車〉, 2T-GEU, 3T-EU, 18R-GEU)　36

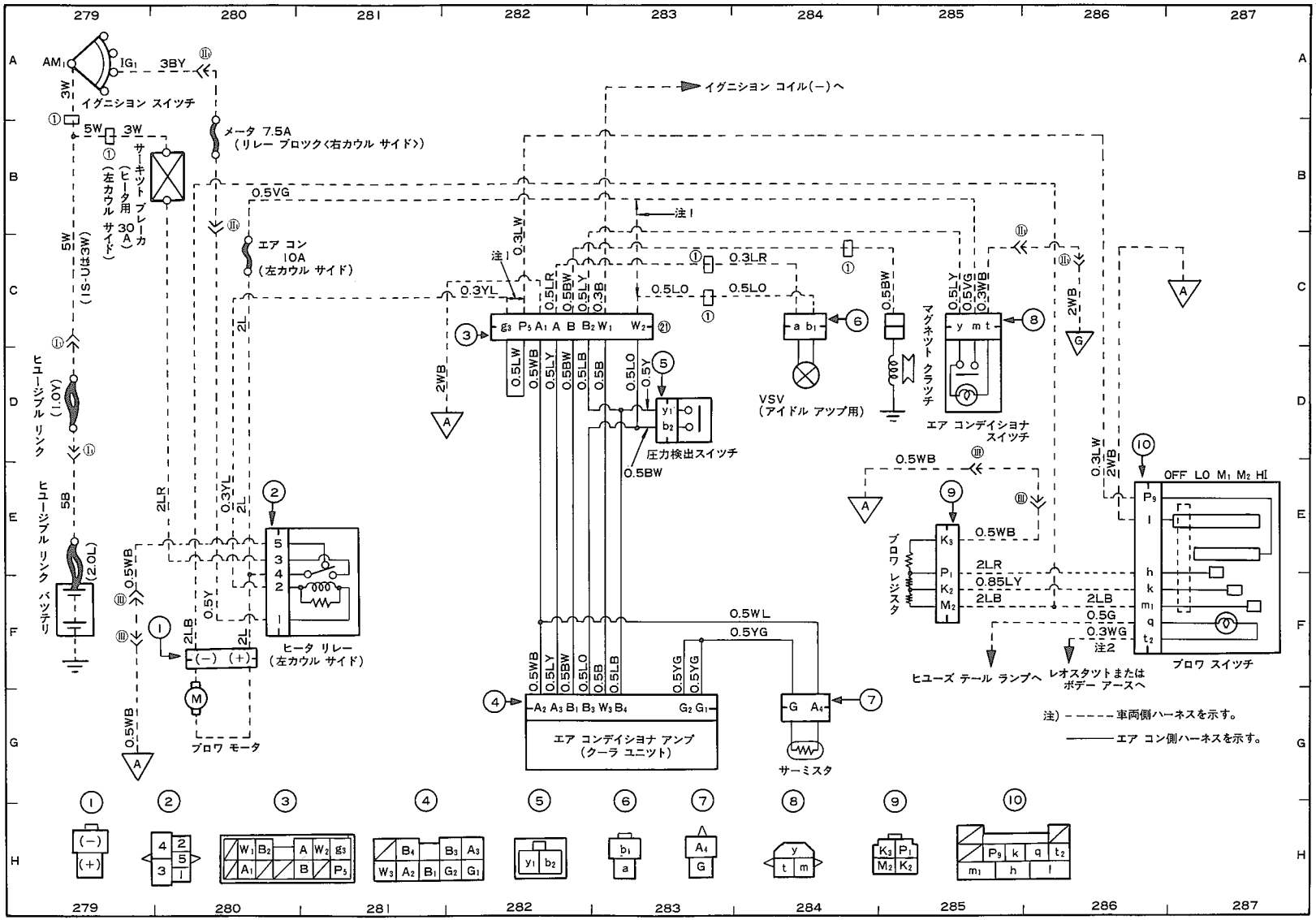

注1：エア コンなしのとき短絡　注2：レオスタットなしは0.3WB

無断複製禁止

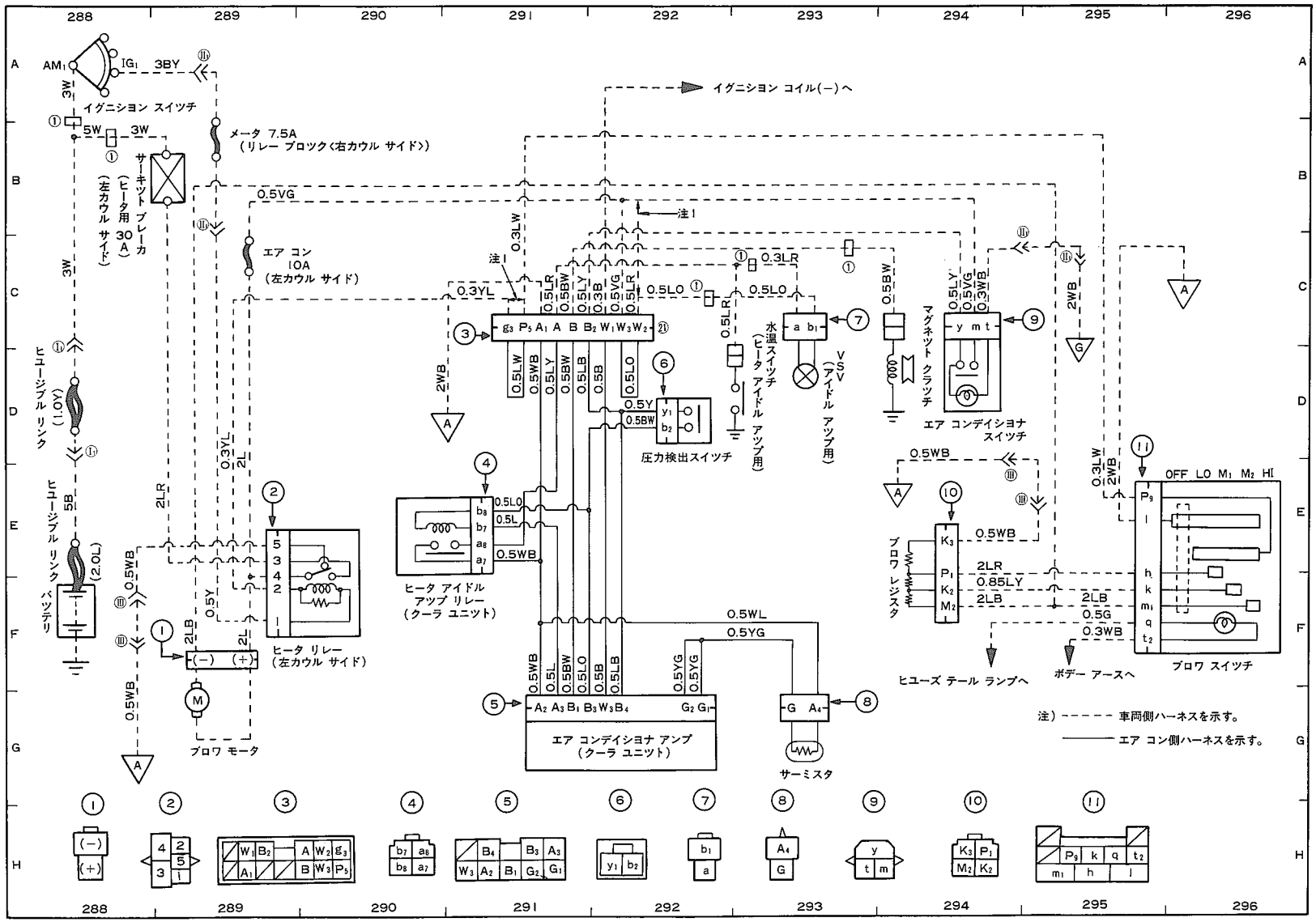

注1：エア コンなしのとき短絡

無断複製禁止

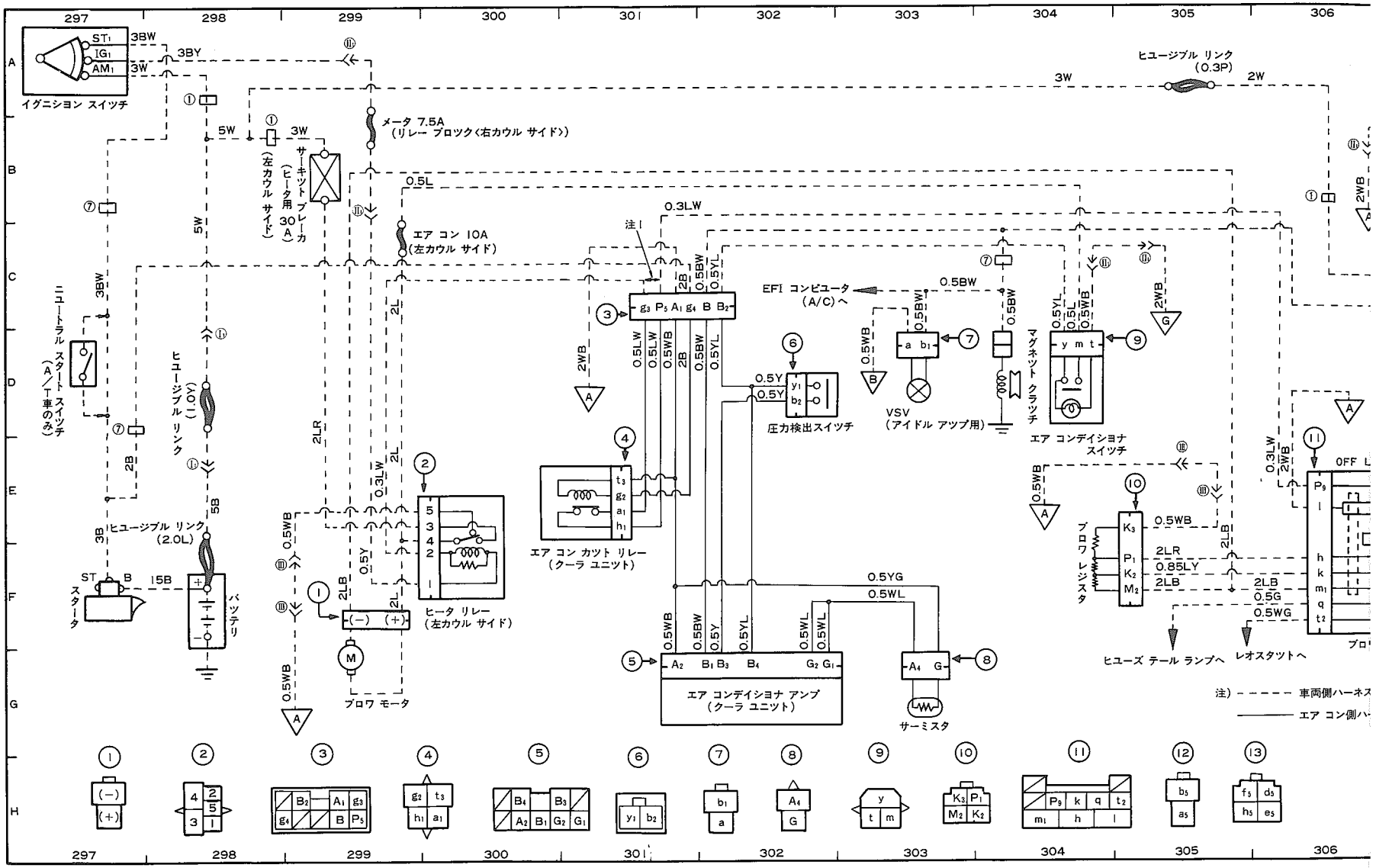

注1：エア コンなしのとき接続

無断複製禁止

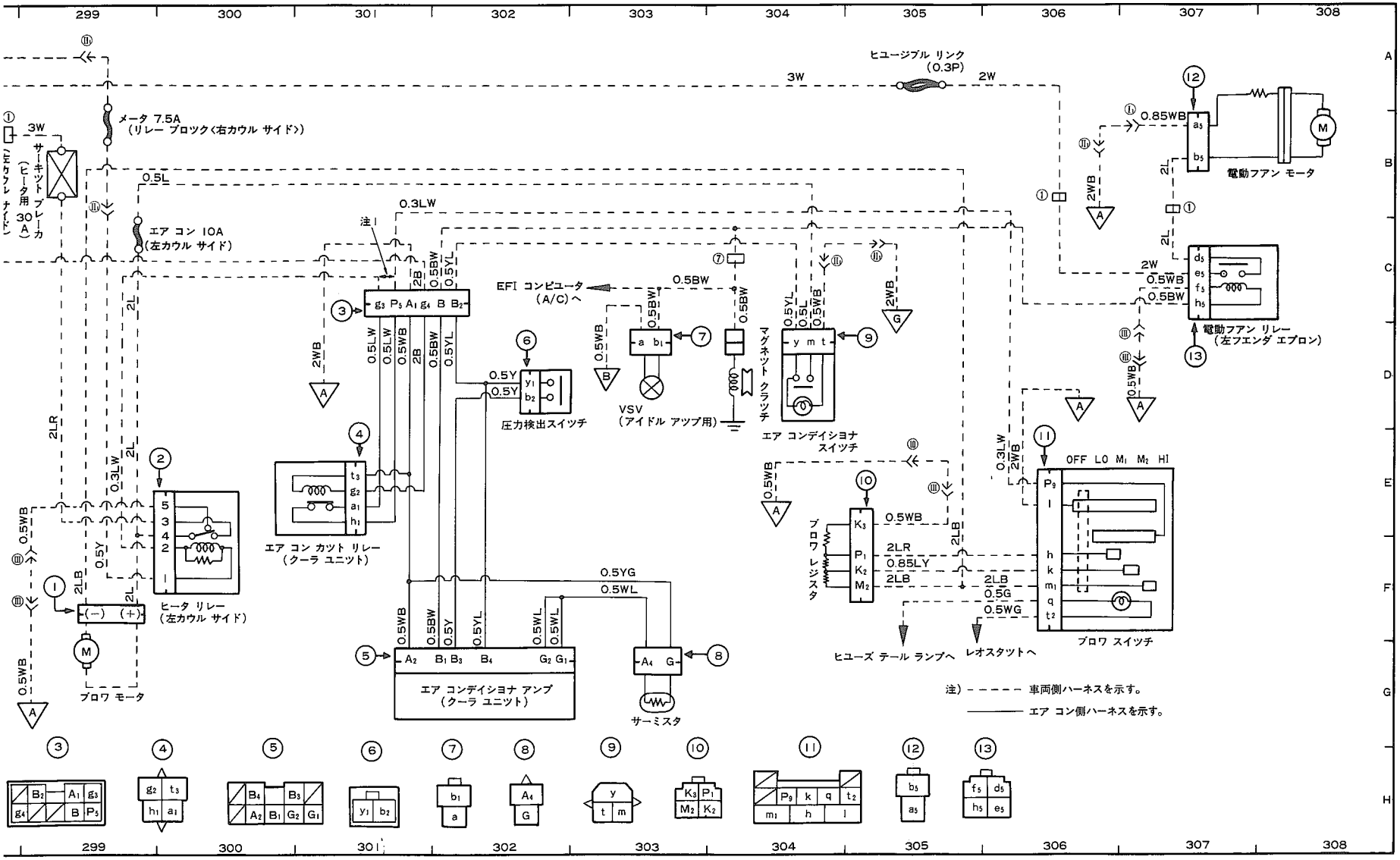
299
300
301
302
303
304
305
306
307
308
A
B
C
D
E
F
G
H
ヒューズ ブル リンク (0.3P)
メータ 7.5A (リレー ブロック〈右カウル サイド〉)
サーキット ブレーカ (ヒータ用 30A)
エア コン 10A (左カウル サイド)
注1
EFI コンピュータ (A/C)へ
圧力検出スイッチ
VSV (アイドル アップ用)
マグネット クラッチ
エア コンデイショナ スイッチ
エア コン カット リレー (クーラ ユニット)
ヒータ リレー (左カウル サイド)
ブロワ モータ
エア コンデイショナ アンプ (クーラ ユニット)
サーミスタ
ブロワ レジスタ
ブロワ スイッチ
OFF LO M1 M2 HI
電動ファン モータ
電動ファン リレー (左フエンダ エプロン)
ヒューズ テール ランプへ
レオスタットへ
注) ----- 車両側ハーネスを示す。
——— エア コン側ハーネスを示す。

無断複製禁止

オー

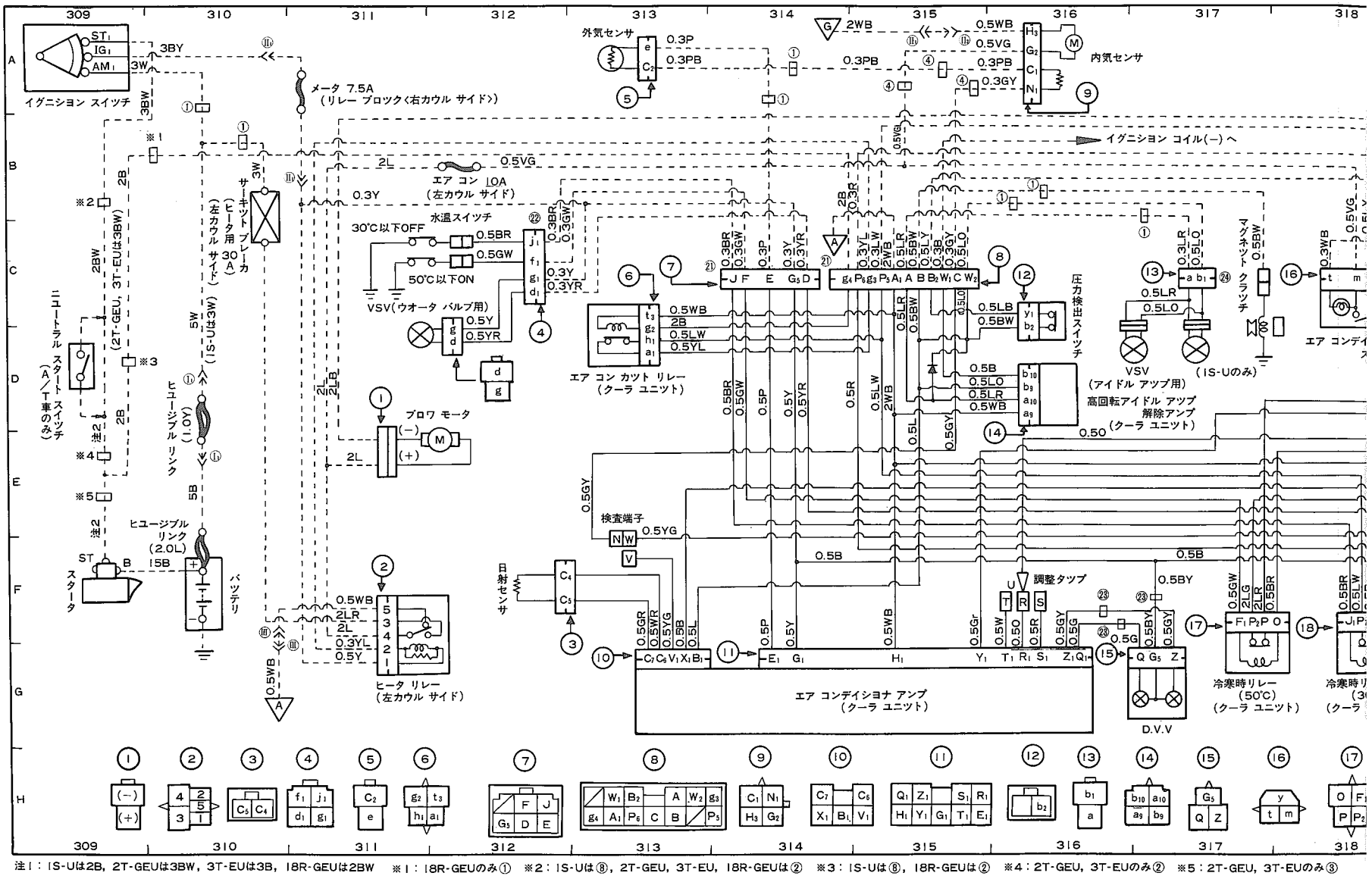

注1：1S-Uは2B，2T-GEUは3BW，3T-EUは3B，18R-GEUは2BW　※1：18R-GEUのみ①　※2：1S-Uは⑧，2T-GEU，3T-EU，18R-GEUは②　※3：1S-Uは⑧，18R-GEUは②　※4：2T-GEU，3T-EUのみ②　※5：2T-GEU，3T-EUのみ③

無断複製禁止

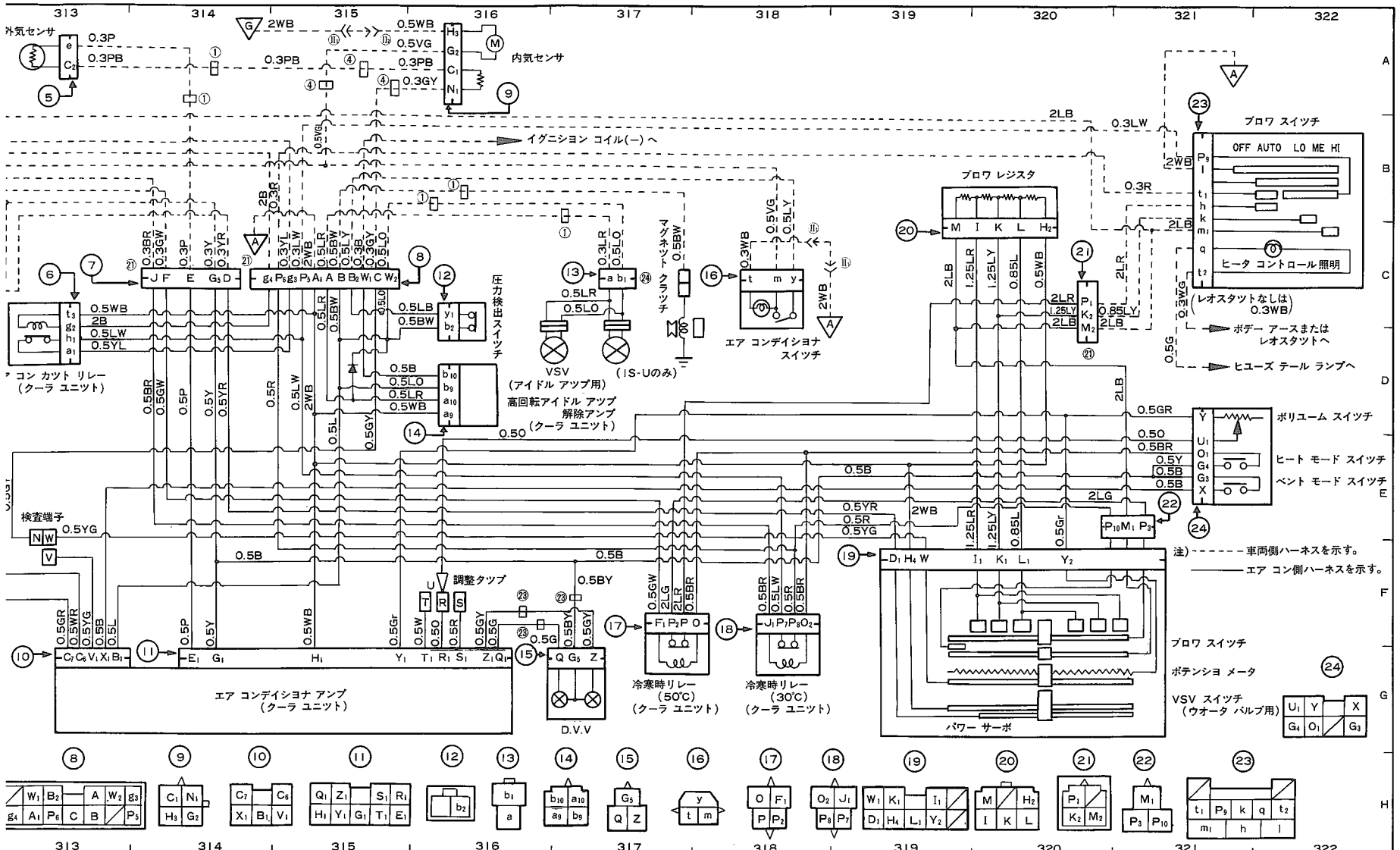

※3：1S-Uは⑧，18R-GEUは② ※4：2T-GEU，3T-EUのみ② ※5：2T-GEU，3T-EUのみ③

無断複製禁止

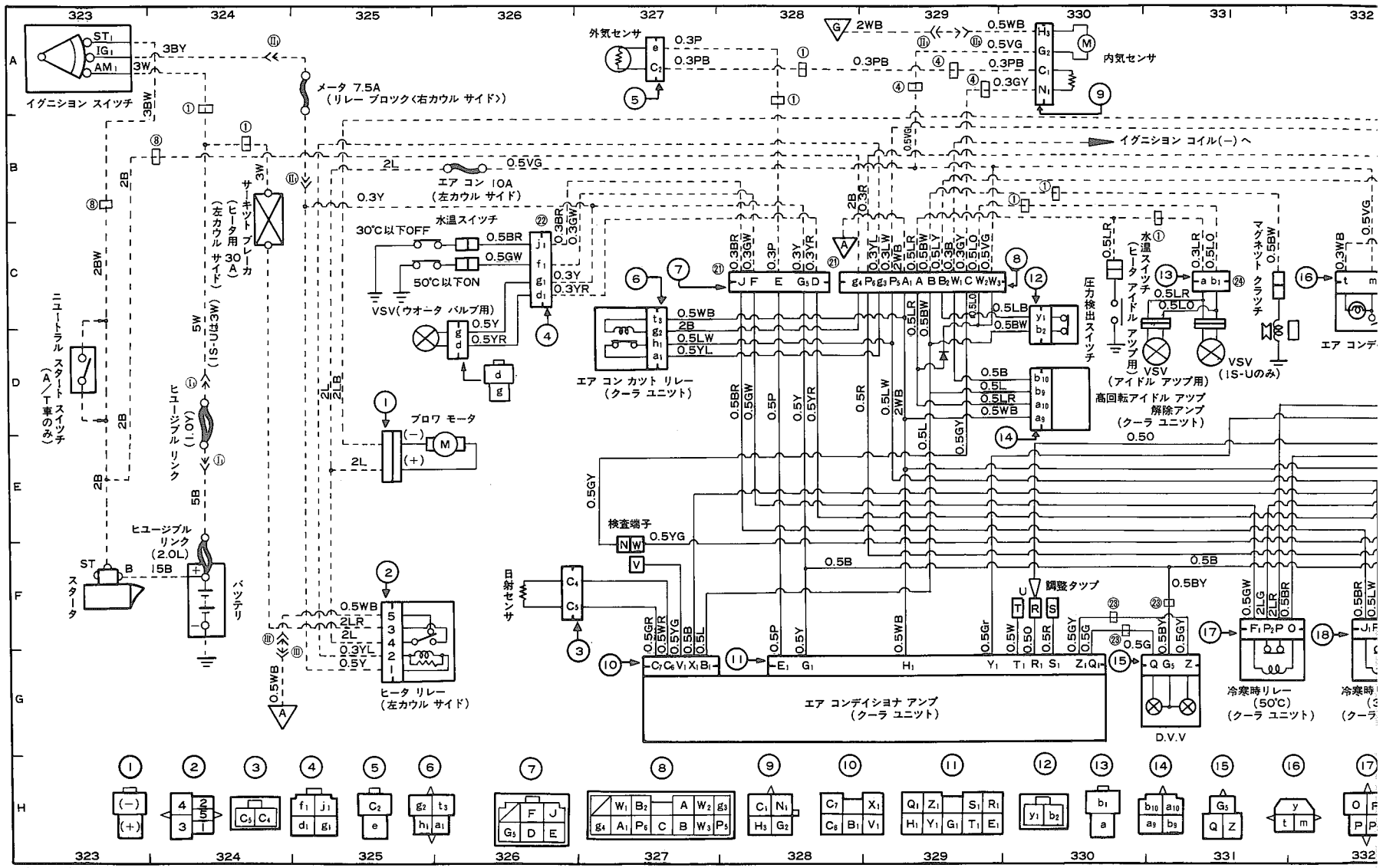
イグニション スイッチ
メータ 7.5A
（リレー ブロック〈右カウル サイド〉）
外気センサ
内気センサ
イグニション コイル(−)へ
エア コン 10A
（左カウル サイド）
水温スイッチ
30℃以下OFF
50℃以下ON
VSV(ウオータ バルブ用)
サーキット ブレーカ
（ヒータ用 30A）
（左カウル サイド）
ニュートラル スタート スイッチ
（A/T車のみ）
ヒユージブル リンク (I.O)
ヒユージブル リンク (2.0L)
スタータ
バッテリ
ブロワ モータ
ヒータ リレー
（左カウル サイド）
エア コン カット リレー
（クーラ ユニット）
圧力検出スイッチ
水温スイッチ
（ヒータ アイドル アップ用）
VSV
（アイドル アップ用）
VSV
（IS-Uのみ）
マグネット クラッチ
高回転アイドル アップ
解除アンプ
（クーラ ユニット）
検査端子
調整タップ
エア コンデイショナ アンプ
（クーラ ユニット）
D.V.V
冷寒時リレー
（50℃）
（クーラ ユニット）

無断複製禁止

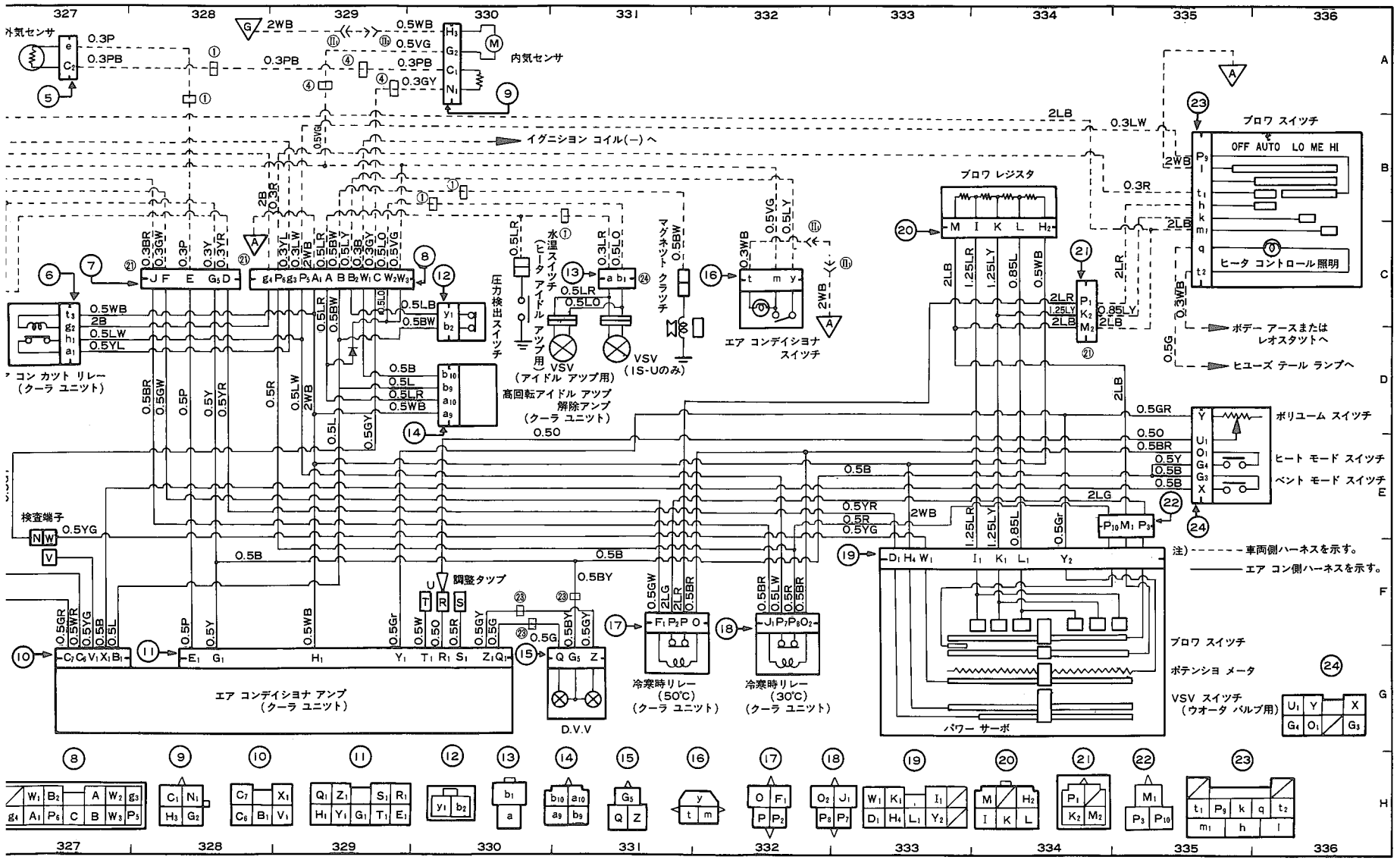
外気センサ
内気センサ
イグニション コイル(−)へ
ブロワ スイッチ
OFF AUTO LO ME HI
ヒータ コントロール照明
ブロワ レジスタ
ボデー アースまたは
レオスタットへ
ヒューズ テール ランプへ
ポリューム スイッチ
ヒート モード スイッチ
ベント モード スイッチ
コン カット リレー
(クーラ ユニット)
圧力検出スイッチ
水温スイッチ(ヒータ アイドル アップ用)
VSV
(アイドル アップ用)
VSV
(IS-Uのみ)
マグネット クラッチ
エア コンデイショナ スイッチ
高回転アイドル アップ 解除アンプ
(クーラ ユニット)
検査端子
調整タップ
エア コンデイショナ アンプ
(クーラ ユニット)
D.V.V
冷寒時リレー
(50℃)
(クーラ ユニット)
冷寒時リレー
(30℃)
(クーラ ユニット)
パワー サーボ
ブロワ スイッチ
ポテンショ メータ
VSV スイッチ
(ウオータ バルブ用)
注) 車両側ハーネスを示す。
エア コン側ハーネスを示す。

無断複製禁止

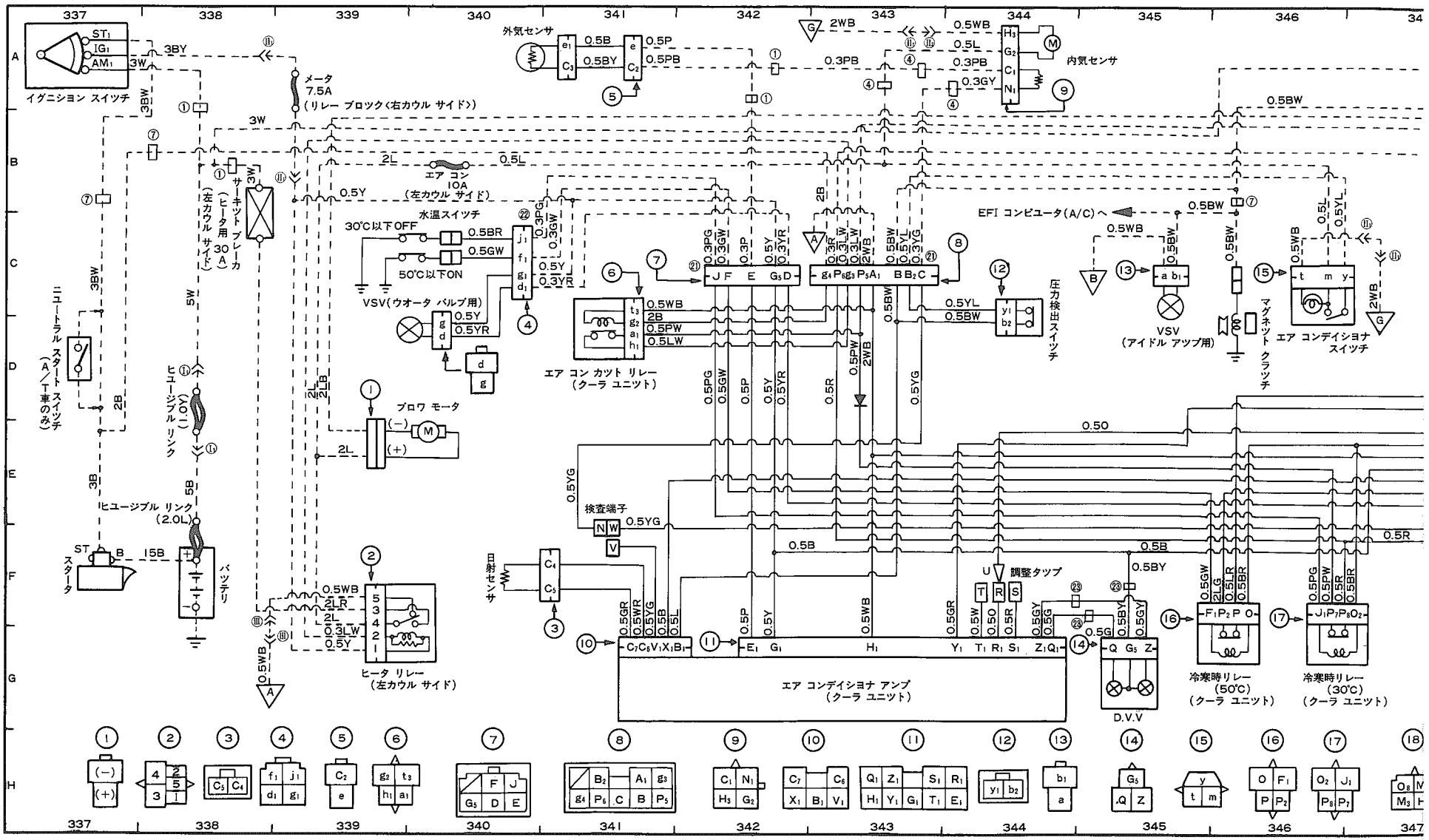
イグニション スイッチ
ST1 IG1 AM1
メータ 7.5A
（リレー ブロック〈右カウル サイド〉）
サーキット ブレーカ（ヒータ用 30A）
（左カウル サイド）
エア コン 10A
（左カウル サイド）
水温スイッチ
30℃以下OFF
50℃以下ON
VSV（ウオータ バルブ用）
エア コン カット リレー（クーラ ユニット）
ブロワ モータ
ヒータ リレー（左カウル サイド）
ヒューズブル リンク（40A）
ヒューズブル リンク（2.0L）
ニュートラル スタート スイッチ（A／T車のみ）
スタータ
バッテリ
検査端子
外気センサ
内気センサ
日射センサ
圧力検出スイッチ
EFI コンピュータ（A/C）へ
VSV（アイドル アップ用）
マグネット クラッチ
エア コンデイショナ スイッチ
調整タップ
エア コンデイショナ アンプ（クーラ ユニット）
D.V.V
冷寒時リレー（50℃）（クーラ ユニット）
冷寒時リレー（30℃）（クーラ ユニット）

無断複製禁止

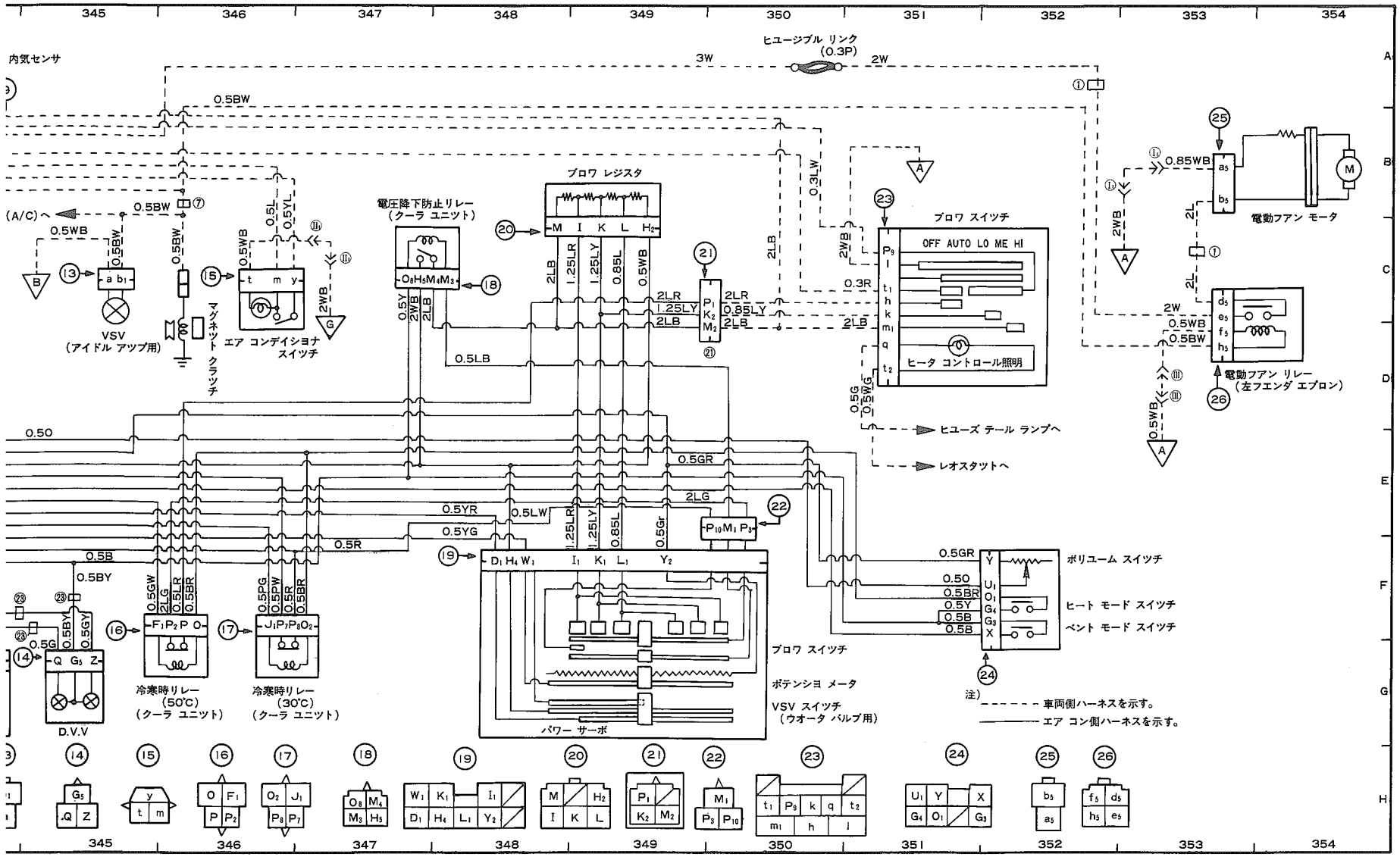

内気センサ
ヒユージブル リンク (0.3P)
3W
2W
0.5BW
(A/C)へ
VSV (アイドル アツプ用)
マグネット クラツチ
エア コンデイショナ スイツチ
電圧降下防止リレー (クーラ ユニツト)
ブロワ レジスタ
ブロワ スイツチ
OFF AUTO LO ME HI
ヒータ コントロール照明
ヒユーズ テール ランプへ
レオスタツトへ
電動フアン モータ
電動フアン リレー (左フエンダ エプロン)
ボリユーム スイツチ
ヒート モード スイツチ
ベント モード スイツチ
ブロワ スイツチ
ポテンシヨ メータ
VSV スイツチ (ウオータ バルブ用)
パワー サーボ
冷寒時リレー (50℃) (クーラ ユニツト)
冷寒時リレー (30℃) (クーラ ユニツト)
D.V.V
注) 車両側ハーネスを示す。
エア コン側ハーネスを示す。

無断複製禁止

ワイヤ ハーネス構成図

クーペ

リフトバック

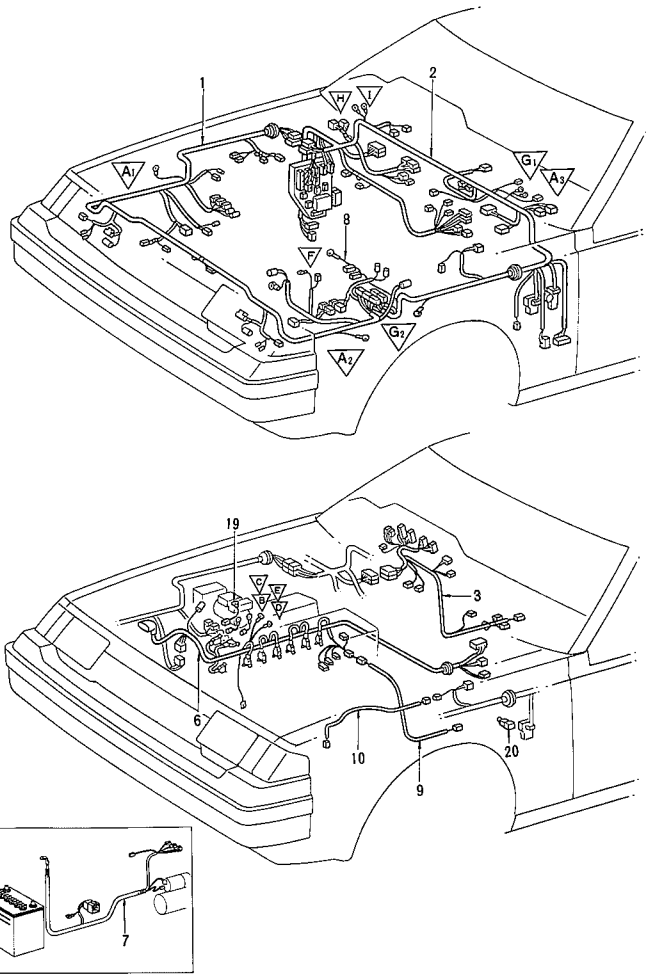

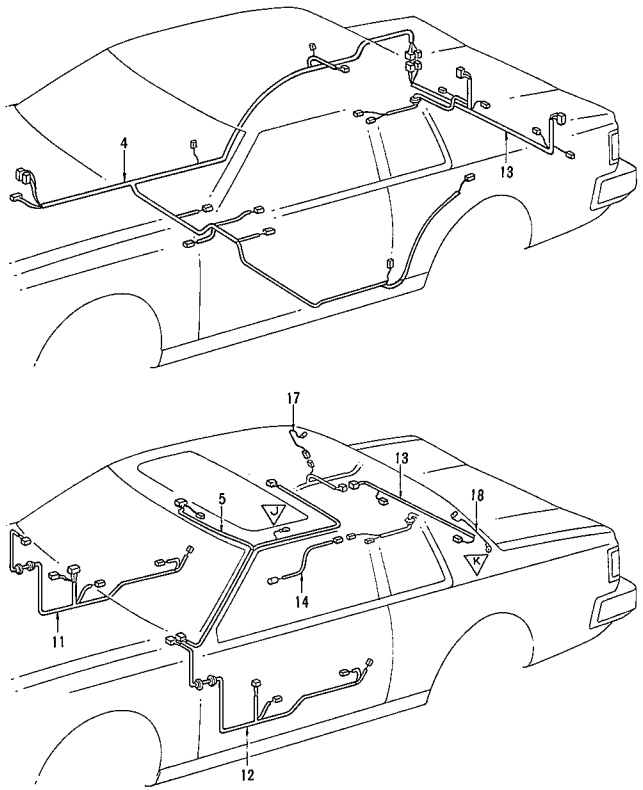



無断複製禁止

リフトバック

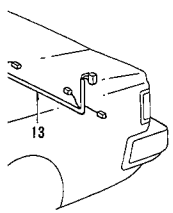

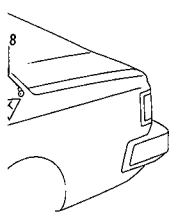

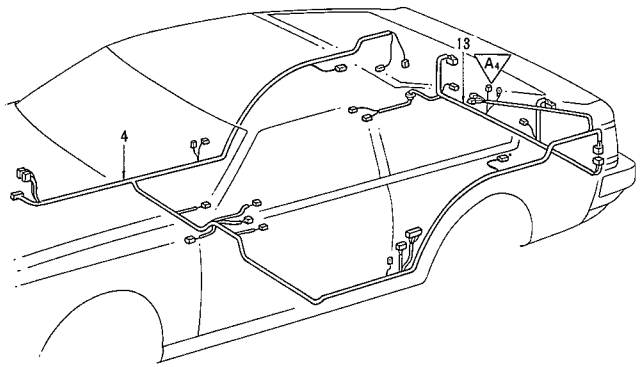

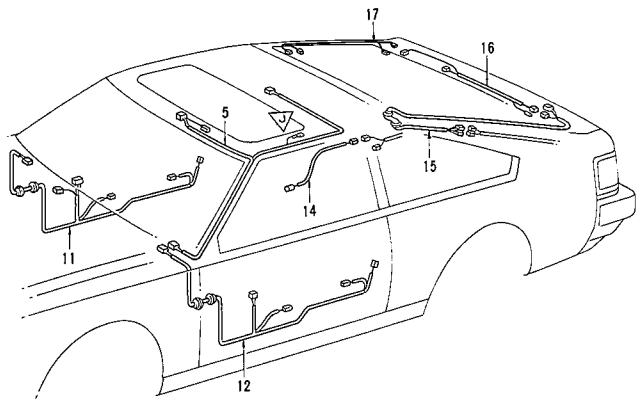

1 ……ワイヤ，エンジン ルーム メイン(図1-1，2)
2 ……ワイヤ，カウル(図2-1，2，3，4)
3 ……ワイヤリング サブ ASSY，インストルメント パネル(図3-1，2，3)
4 ……ワイヤ，フロア(図7-1，2)
5 ……ワイヤ，ルーフ(図8-1，2，3)
6 ……ワイヤ，エンジン(図9-1，2，3，4，5)
7 ……ワイヤ，エンジン，No.2(図10-1，2，3)
8 ……ワイヤ，エンジン，No.3(図11-1は図2-1内)
9 ……ワイヤ，トランスミッション(図12-1は図9-2，図10-1内，図12-2は図9-4，5内)
10 ……ワイヤ，ウオッシャ(図13-1は図2-3，4内)
11 ……ワイヤリング サブ ASSY，フロント ドア，ライト(図14-1は図2-1，2内，図14-2)
12 ……ワイヤリング サブ ASSY，フロント ドア，レフト(図15-1は図2-1，2内，図15-2)
13 ……ワイヤ，ラゲージ ルーム(図16-1，2，3)
14 ……ワイヤ，フレーム(図17-1は図16-1，3内)
15 ……ワイヤ，バック ドア，No.1(図18-1)
16 ……ワイヤ，バック ドア，No.2(図19-1)
17 ……ワイヤ，リヤ ウインド デフオガ(図20-1は図7-1内，図20-2は図19-1内)
18 ……ワイヤ サブ ASSY，リヤ ウインド デフオガ アース(図21-1)
19 ……ワイヤ サブ ASSY，イグニション コイル
20 ……ワイヤ，リレー(図2-1内)

無断複製禁止

ワイヤ ハーネス接続図適用表(その1)

図番	車種 / 名称	クーペ										リフトバック													
		E-SA60-BCKFS	E-SA60-BCMSS	E-SA60-BCPSS	E-TA61-BCMXF	E-TA61-BCMQF	E-TA63-BCMSE	E-TA63-BCPSE	E-TA63-BCMZE	E-TA63-BCPZE	E-RA63-BCMQF	E-SA60-BLKFS	E-SA60-BLMSS	E-SA60-BLPSS	E-TA61-BLMXF	E-TA61-BLMQF	E-TA63-BLMSE	E-TA63-BLPSE	E-TA63-BLMZE	E-TA63-BLPZE	E-RA63-BLMQF	E-GA61-BLMNE	E-GA61-BLMSE	E-GA61-BLPSE	E-GA61-BLMQE	E-GA61-BLPQE	E-MA61-BLMQF	E-MA61-BLPQF
1−	ワイヤ, エンジン ルーム メイン	1	←	←	←	←	←	←	←	←	←	←	←	←	←	←	←	←	←	←	←	2	←	←	←	←	←	←
2−	ワイヤ, カウル	1	←	←	2	←	←	←	←	←	←	1	←	←	2	←	←	←	←	←	←	3	←	←	←	←	4	←
3−	ワイヤリング サブ ASSY, インストルメント パネル	1	←	←	←	1/2	1	←	1/2	←	←	1	←	←	←	1/2	1	←	1/2	←	←	3	←	←	←	←	←	←
4−	ブロック ASSY, リレー (エンジン ルーム内)	1	←	←	←	←	←	←	←	←	←	←	←	←	←	←	←	←	←	←	←	←	←	←	←	←	←	←
5−	ブロック ASSY, リレー (右カウル サイド)	1	←	←	←	←	←	←	←	←	←	←	←	←	←	←	←	←	←	←	←	←	←	←	←	←	←	←
6−	ブロック ASSY, リレー (左カウル サイド)	1	←	←	←	←	←	←	←	←	←	←	←	←	←	←	←	←	←	←	←	←	←	←	←	←	←	←
7−	ワイヤ, フロア	1	←	←	←	←	←	←	←	←	←	2	←	←	←	←	←	←	←	←	←	←	←	←	←	←	←	←
8−	ワイヤ, ルーフ	1	←	←	1/2	←	←	←	←	←	←	1	←	←	1/2	←	←	←	←	←	←	←	←	←	←	←	1/2/3	←
9−	ワイヤ, エンジン				1	←	2	←	←	←	3				1	←	2	←	←	←	3	4	←	←	←	←	5	←
10−	ワイヤ, エンジン, No.2	1	←	←	2	←	←	←	←	←	3	1	←	←	2	←	←	←	←	←	3							
11−	ワイヤ, エンジン, No.3 (図2-1内)	1	←	←								1	←	←														
12−	ワイヤ, トランスミツシヨン ※1	1	←				1		1			1	←				1		1			2	←		2		2	
13−	ワイヤ, ウオツシヤ (ヘツドランプ クリーナ付き車) (図2-4内)																									1	←
14−	ワイヤリング サブ ASSY, フロント ドア, ライト (パワー ウインドなし車) (図2-1,2内)		1	←		1	←	←	←	←	←		1	←		1	←	←	←	←	←							
14−	ワイヤリング サブ ASSY, フロント ドア, ライト (パワー ウインド付き車)					2			2	←	←					2			2	←	←	←	←	←	←	←	←	←

※1：図12-1は図9-2, 図10-1内, 図12-2は図9-4,5内

無断複製禁止

ワイヤ ハーネス接続図適用表(その2)

図番	車種 / 名称	クーペ										リフトバック													
		E-SA60-BCKFS	E-SA60-BCMSS	E-SA60-BCPSS	E-TA61-BCMXF	E-TA61-BCMQF	E-TA63-BCMSE	E-TA63-BCPSE	E-TA63-BCMZE	E-TA63-BCPZE	E-RA63-BCMQF	E-SA60-BLKFS	E-SA60-BLMSS	E-SA60-BLPSS	E-TA61-BLMXF	E-TA61-BLMQF	E-TA63-BLMSE	E-TA63-BLPSE	E-TA63-BLMZE	E-TA63-BLPZE	E-RA63-BLMQF	E-GA61-BLMNE	E-GA61-BLMSE	E-GA61-BLPSE	E-GA61-BLMQE	E-GA61-BLPQE	E-MA61-BLMQF	E-MA61-BLPQF
15−	ワイヤリング サブ ASSY，フロント ドア，レフト（パワー ウインドなし車）（図2-1,2内）		1	←		1	←	←	←	←	←		1	←		1	←	←	←	←	←							
15−	ワイヤリング サブ ASSY，フロント ドア，レフト（パワー ウインド付き車）					2			2	←	←					2			2	←	←	←	←	←	←	←	←	←
16−	ワイヤ，ラツゲージ ルーム	1	1 2	←	←	←	←	←	←	←	←	3	←	←	←	←	←	←	←	←	←	←	←	←	←	←	←	←
17−	ワイヤ，フレーム（図16-1,3内）				1	←	←	←	←	←	←				1	←	←	←	←	←	←	←	←	←	←	←	←	←	←
18−	ワイヤ，バツク ドア，No.1											1	←	←	←	←	←	←	←	←	←	←	←	←	←	←	←	←
19−	ワイヤ，バツク ドア，No.2											1	←	←	←	←	←	←	←	←	←	←	←	←	←	←	←	←
20−	ワイヤ，リヤ ウインド デフオガ ※2	1	←	←	←	←	←	←	←	←	←	2	←	←	←	←	←	←	←	←	←	←	←	←	←	←	←	←
21−	ワイヤ サブ ASSY，リヤ ウインド デフオガ アース	1	←	←	←	←	←	←	←	←	←																	
22−	ハーネス サブ ASSY，クーラ ワイヤリング（エア コン用）	2	←	←	1	←	←	←	←	←	←	2	←	←	1	←	←	←	←	←	←	3	←	←	←	←	←	←
22−	ハーネス サブ ASSY，クーラ ワイヤリング（オート エア コン用）	4 5	←	←	4	←	←	←	←	←	←	4 5	←	←	4	←	←	←	←	←	←	6	←	←	←	←	←	←
23−	ハーネス サブ ASSY，クーラ ワイヤリング No.2(オート エア コン用)	1	←	←	←	←	←	←	←	←	←	←	←	←	←	←	←	←	←	←	←	←	←	←	←	←	←	←
24−	ハーネス サブ ASSY，クーラ ワイヤリング No.3(オート エア コン用)	1	←	←	←	←	←	←	←	←	←	←	←	←	←	←	←	←	←	←	←	←	←	←	←	←	←	←
25−	ハーネス サブ ASSY，クーラ ワイヤリング No.4(オート エア コン用)	1	←	←								1	←	←														

※2：図20-1は図7-1内，図20-2は図19-1内

無断複製禁止