配線図の見方

1.車両総配線図の見方

車両総配線図はヒユーズを基点とする各機能回路に分離し，各ワイヤ ハーネス間機能単位で理解しやすくするように表わしています。また車両総配線図の中に次のような内容も含めて利用しやすく工夫してあります。

(1) 機能部品索引

各機能部品が車両総配線図上のどこに記載されているかを表わしています。

(2) リレーおよびコンピユータ関係の車両取り付け位置について

リレーおよびコンピユータ関係は車両の取り付け位置を表わしています。

(3) ワイヤ ハーネス間の接続の説明

ワイヤ ハーネスとワイヤ ハーネスの接続がある場合，車両総配線図上に記号で記載し，その結合ワイヤ ハーネスの名称を表にして説明しています。

(4) ワイヤ ハーネスとリレー ブロツク間の接続の説明

ワイヤ ハーネスとリレー ブロツクの接続がある場合，車両総配線図上に記号で記載し，その結合を表にして説明しています。

(5) ボデー アース方法の説明

ボデー アース方法の表現は，直接ボデー アース(⏚)する場合と，ワイヤ ハーネスにてボデー アースする場合とを区別しています。ワイヤ ハーネスでのボデー アースは記号を用いてアース箇所を区別し，その箇所を表にして説明しています。

無断複製禁止

(1) 機能部品索引

部品名称	総配線図上の場所 SA,TA,RA系	GA, MA系
圧力検出スイッチ (注1)	D－283	
圧力検出スイッチ (注2)	D－292	
圧力検出スイッチ (注3)		D－302
圧力検出スイッチ (注4)	C－316	
圧力検出スイッチ (注5)	C－330	
圧力検出スイッチ (注6)		C－344
EACV (1S－U)	C－204	
EFIコンピュータ (2T-GEU,3T-EU,18R-GEU)	E－280	
EFIコンピュータ (1G－EU)		E－245
EFIコンピュータ (5M－GEU)		E－260
イグニションキー照明	F－79	F－173
イグニションコイル(イグナイタ付き)(2T-GEU)	E－11	
イグニションコイル(イグナイタ付き)(1S-U,3T-EU,18R-GEU)	E－13	
イグニションコイル(イグナイタ付き)(1G－EU)		G－113
イグニションコイル(イグナイタ付き)(5M－GEU)		G－114
イグニションスイッチ	A－1	A－106
インスペクションランプ	E－51	E－148
インスペクションランプスイッチ	E－51	E－149
ウオータテンパラチヤゲージ	B－18	B－118
ウオータテンパラチヤセンダゲージ	G－18 F－29	G－118 F－127
ウオータテンパラチヤユニット	D－35	D－133
ウオッシャスイッチ	G－68	G－162
ウオッシャモータ	E－63	
ウオッシャモータ (ライズアップ式)	E－69	E－163
エアコンカットリレー (注3)		E－301
エアコンカットリレー (注4)	D－313	
エアコンカットリレー (注5)	D－327	
エアコンカットリレー (注6)		D－341
エアコンデイシヨナアンプ (注1)	G－283	
エアコンデイシヨナアンプ (注2)	G－292	
エアコンデイシヨナアンプ (注3)		G－302
エアコンデイシヨナアンプ (注4)	G－315	
エアコンデイシヨナアンプ (注5)	G－329	
エアコンデイシヨナアンプ (注6)		G－343
エアコンデイシヨナスイッチ (注1)	D－285	
エアコンデイシヨナスイッチ (注2)	D－294	
エアコンデイシヨナスイッチ (注3)		D－304
エアコンデイシヨナスイッチ (注4)	C－318	
エアコンデイシヨナスイッチ (注5)	C－332	
エアコンデイシヨナスイッチ (注6)		C－346
エアバルブ (2T-GEU,3T-EU,18R-GEU)	D－223	
エアバルブ (1G－EU)		D－237
エアバルブ (5M－GEU)		D－252
エアフローメータ (2T-GEU,3T-EU,18R-GEU)	B－226	
エアフローメータ (1G－EU)		B－204
エアフローメータ (5M－GEU)		B－255

部品名称	総配線図上の場所 SA,TA,RA系	GA, MA系
A/T インジケータランプ	G－151	G－148
エミッションコントロールコンピュータ (1S－U)	E－204	
エミッションコントロールコンピュータ (2T-GEU,3T-EU,18R-GEU)	E－209	
エミッションコントロールコンピュータ (1G－EU,5M－GEU)		E－214
オイルプレッシャウオーニングランプ	D－26	D－125
オイルプレッシャゲージ	B－19	B－119
オイルプレッシャスイッチ	F－26	F－125
オイルプレッシャセンダゲージ	G－19	G－119
O_2 センサ (1S－U)	G－204	
O_2 センサ (2T-GEU,3T-EU,18R-GEU)	F－227	
O_2 センサ (1G－EU)		F－241
O_2 センサ (5M－GEU)		E－256
O_2 センサチエツク端子 (1S－U)	F－203	
O_2 センサチエツク端子 (2T-GEU,3T-EU,18R-GEU)	G－227 F－229	
O_2 センサチエツク端子 (1G－EU)		C－241 F－242
O_2 センサチエツク端子 (5M－GEU)		C－256 F－257
オートドライブアクチユエータ	B－278	B－278
オートドライブコントロールスイッチ	G－275	G－275
オートドライブコンピュータ	E－278	E－278
オーバーヒートウオーニングランプ		D－123
オールタネータ (1S－U)	D－7	
オールタネータ (1C レギユレータ付き)	G－5	D－108
オプション端子	C－1	B－159
カーテシスイッチ (LH)	H－75	H－169
カーテシスイッチ (RH)	H－75	H－169 G－200
カーテシランプ (LH)	D－77	D－171
カーテシランプ (RH)	D－77	D－171
外気センサ (注4)	A－313	
外気センサ (注5)	A－327	
外気センサ (注6)		A－340
ガス温度センサ (1S－U)	F－202	
ガス温度センサ (2T-GEU,3T-EU,18R-GEU)	F－209	
ガス温度センサ (1G－EU,5M－GEU)		F－214
間けつ時間調整ノブ	C－66	C－160
間けつワイパリレー	E－61	
間けつワイパリレー (ライズアップ式)	D－65	D－158
間けつワイパリレー (リヤ用)	E－70	E－164
キーポジションスイッチ		G－199
クラツチスイッチ		F－272
クリアランス＆パーキングランプ (LH)	F－47	F－144
クリアランス＆パーキングランプ (RH)	F－47	F－144
クルーズコンピュータ	G－93	G－175
グローブボツクススイッチ	D－51	D－149
グローブボツクスランプ	D－51	D－148

注1：エアコン〈1S－U除く寒冷地仕様車，2T－GEU,3T－EU,18R－GEU〉

注2：エアコン〈寒冷地仕様車のみ〉

注3：エアコン〈1G－EU,5M－GEU〉

注4：オートエアコン〈1S－U除く寒冷地仕様車，2T－GEU,3T－EU,18R－GEU〉

注5：オートエアコン〈寒冷地仕様車のみ〉

注6：オートエアコン〈1G－EU,5M－GEU〉

無断複製禁止

部品名称	総配線図上の場所 SA,TA,RA系	GA,MA系
検査端子 (注4)	E－313	
検査端子 (注5)	E－327	
検査端子 (注6)		F－341
高回転アイドル アップ解除アンプ (注4)	D－316	
高回転アイドル アップ解除アンプ (注5)	D－330	
コールド スタート インジェクタ(2T-GEU,3T-EU,18R-GEU)	F－220	
コールド スタート インジェクタ (1G－EU)		F－234
コールド スタート インジェクタ (5M－GEU)		F－249
サーキット オープニング リレー(2T-GEU,3T-EU,18R-GEU)	B－221	
サーキット オープニング リレー (1G－EU)		B－235
サーキット オープニング リレー(5M－GEU)		B－250
サーキット ブレーカ (デフオガ用)	B－74	B－168
サーキット ブレーカ (パワー ウインド用)	B－86	B－185
サーキット ブレーカ(ヒータ用 30A)(注1)	B－280	
サーキット ブレーカ(ヒータ用 30A)(注2)	B－289	
サーキット ブレーカ(ヒータ用 30A)(注3)		B－299
サーキット ブレーカ(ヒータ用 30A)(注4)	B－310	
サーキット ブレーカ(ヒータ用 30A)(注5)	C－324	
サーキット ブレーカ(ヒータ用 30A)(注6)		C－338
サービス用端子 (1S－U)	F－203	
サービス用端子(2T-GEU,3T-EU,18R-GEU)	G－227	
サービス用端子 (1G－EU)		G－107
サービス用端子 (5M－GEU)		G－122
サーミスタ (注1)	G－284	
サーミスタ (注2)	G－293	
サーミスタ (注3)		G－303
最高速度検出スイッチ	B－16	B－116
サイド ターン シグナル ランプ (LH)		F－136
サイド ターン シグナル ランプ (RH)		F－137
シガレット ライタ	D－81	D－174
シガレット ライタ照明	G－51	G－148
車速センサ	B－17	B－117
水温スイッチ (オーバードライブ用)	F－263	F－263
水温スイッチ(30℃) (注4)	C－312	
水温スイッチ(30℃) (注5)	C－325	
水温スイッチ(30℃) (注6)		C－339
水温スイッチ(50℃) (注4)	C－312	
水温スイッチ(50℃) (注5)	C－325	
水温スイッチ(50℃) (注6)		C－339
水温スイッチ(ヒータ アイドル アップ用)(注2)	D－292	
水温スイッチ(ヒータ アイドル アップ用)(注5)	C－330	
水温センサ(EFI用) (2T-GEU,3T-EU,18R-GEU)	D－224	
水温センサ(EFI用) (1G－EU)		D－239
水温センサ(EFI用) (5M－GEU)		D－254
スタータ	G－2	G－106

部品名称	総配線図上の場所 SA,TA,RA系	GA,MA系
スタート インジェクタ タイム スイッチ(2T-GEU,3T-EU,18R-GEU)	F－219	
スタート インジェクタ タイム スイッチ (1G－EU)		F－233
スタート インジェクタ タイム スイッチ (5M－GEU)		F－248
ステップ ランプ	F－78	F－172
ストップ ランプ (LH)	F－43	F－141
ストップ ランプ (RH)	F－43	F－141
ストップ ランプ スイッチ	D－43	D－141
スピード ウオーニング スイッチ (アナログ メータ車)	E－16	E－116
スピード ウオーニング スイッチ (デジタル メータ車)	E－31	E－128
スピード メータ ユニット	D－32	D－130
スロットル ポジション センサ(2T-GEU,3T-EU,18R-GEU)	B－219	
スロットル ポジション センサ (1G－EU)		B－233
スロットル ポジション センサ (5M－GEU)		B－248
セカンダリ フューエル カット ソレノイド(1S－U)	G－207	
ゼネレータ レギュレータ (1S－U)	D－5	
速度警報用リード スイッチ	B－17	B－116
ソレノイド レジスタ(2T-GEU,3T-EU,18R-GEU)	G－221	
ソレノイド レジスタ (1G－EU)		G－235
ソレノイド レジスタ (5M－GEU)		G－250
ターン シグナル & ハザード スイッチ	D－39	C－136
ターン シグナル インジケータ ランプ(LH)	F－39	F－137
ターン シグナル インジケータ ランプ(RH)	F－40	F－138
ターン シグナル フラッシャ	D－40	D－138
タコメータ	B－17	B－117
タコメータ ユニット	F－35	F－133
チャージ ウオーニング ランプ	G－13	G－110
チャージ ランプ リレー	G－7	G－108
チャイム	C－15 D－28	C－115 D－126
調整タップ (注4)	F－316	
調整タップ (注5)	F－330	
調整タップ (注6)		F－344
チョーク コイル	G－73	G－168
D.V.V (注4)	G－317	
D.V.V (注5)	G－331	
D.V.V (注6)		G－345
デイマ スイッチ	E－54	E－153
デイマ リレー	D－55	D－153
テール & パーキング ランプ (LH)	F－46	F－145
テール & パーキング ランプ (RH)	F－47	F－145
テール コントロール リレー	C－47	C－144
テール ランプ (LH)	F－44	F－142
テール ランプ (RH)	F－45	F－142
デジタル時計	C－80	C－173

注1：エア コン〈1S－U 除く 寒冷地仕様車, 2T－GEU,3T－EU,18R－GEU〉
注2：エア コン〈寒冷地仕様車のみ〉
注3：エア コン〈1G－EU,5M－GEU〉
注4：オート エア コン〈1S－U 除く 寒冷地仕様車 2T－GEU,3T－EU,18R－GEU〉
注5：オート エア コン〈寒冷地仕様車のみ〉
注6：オート エア コン〈1G－EU,5M－GEU〉

無断複製禁止

部品名称	総配線図上の場所 SA,TA,RA系	GA,MA系
デフオガ スイツチ	G－73	G－167
デフオガ リレー	C－74	C－168
テルテイル コンピユータ		E－198
電圧降下防止リレー (注6)		C－347
電動サン ルーフ モータ	H－84	H－182
電動フアン モータ (注3)		B－308
電動フアン モータ (注6)		B－354
電動フアン リレー (注3)		C－307
電動フアン リレー (注6)		D－353
電熱チヨーク	E－9	
ドア コントロール スイツチ	F－90	F－187
ドア コントロール ソレノイド (LH)	F－92	F－189
ドア コントロール ソレノイド (RH)	F－91	F－188
ドア コントロール リレー	C－90	C－187
時計	C－79	
ドライブ コンピユータ キーボード		D－192
ドライブ コンピユータ デイスプレイ		D－190
トランスミツシヨン コントロール スイツチ	C－268	C－268
トランスミツシヨン コントロール リレー	E－268	E－268
トランスミツシヨン ソレノイド	G－267	G－267
内気センサ (注4)	A－316	
内気センサ (注5)	A－330	
内気センサ (注6)		A－344
日射センサ (注4)	F－312	
日射センサ (注5)	F－326	
日射センサ (注6)		F－340
ニユートラル スタート スイツチ	D－2	E－106
パーキング ブレーキ スイツチ	G－20 F－25	G－120 F－123
パーキング ランプ スイツチ	C－46	C－143
排気温ランプ (1S－U)	C－204	
排気温ランプ (2T-GEU,3T-EU,18R-GEU)	C－210	
排気温ランプ (1G－EU,5M－GEU)		C－214
ハイ ビーム インジケータ ランプ	C－56	C－154
バキユーム スイツチ (1S－U)	G－206	
バツク アツプ ランプ (LH)	G－16	G－116
バツク アツプ ランプ (RH)	G－16	G－116
バツク アツプ ランプ スイツチ	E－14	D－114
バツク ドア スイツチ	H－76	H－170
バツテリ	G－3	H－107
パワー アンプ	D－99	C－180
パワー ウインド コントロール リレー	F－87	F－183
パワー ウインド スイツチ	F－88	G－185
パワー ウインド モータ (LH)	G－88	H－185
パワー ウインド モータ (RH)	G－87	H－184
パワー ウインド リレー	D－86	D－183

部品名称	総配線図上の場所 SA,TA,RA系	GA,MA系
パワー サーボ (注4)	G－320	
パワー サーボ (注5)	G－334	
パワー サーボ (注6)		G－349
半ドア ウオーニング ランプ	D－77	D－170
ヒータ アイドル アツプ リレー (注2)	E－290	
ヒータ コントロール照明	F－51	F－148
ヒータ リレー (注1)	F－281	
ヒータ リレー (注2)	F－290	
ヒータ リレー (注3)		F－300
ヒータ リレー (注4)	F－311	
ヒータ リレー (注5)	F－325	
ヒータ リレー (注6)		G－339
ヒート モード スイツチ (注4)	E－321	
ヒート モード スイツチ (注5)	E－335	
ヒート モード スイツチ (注6)		F－352
ピツク アツプ コイル	F－11	
ヒート モード スイツチ (注4)	E－321	
ヒート モード スイツチ (注5)	E－335	
ヒート モード スイツチ (注6)		F－352
ヒユージブル リンク	E－3	F－107
ヒユージブル リンク(0.3P) (注3)		A－305
ヒユージブル リンク(0.3P) (注6)		A－350
ヒユーズ(EFI 15A)(2T-GEU,3T-EU,18R-GEU)	E－218	
ヒユーズ(EFI 15A) (1G－EU)		E－232
ヒユーズ(EFI 15A) (5M－GEU)		E－247
ヒユーズ (イグニシヨン 7.5A)	B－12	B－112
ヒユーズ(エア コン 10A) (注1)	C－280	
ヒユーズ(エア コン 10A) (注2)	C－289	
ヒユーズ(エア コン 10A) (注3)		C－299
ヒユーズ(エア コン 10A) (注4)	B－312	
ヒユーズ(エア コン 10A) (注5)	B－326	
ヒユーズ(エア コン 10A) (注6)		B－340
ヒユーズ (エレクトロニクス IG 15A)	B－273	B－195 B－273
ヒユーズ (エレクトロニクス +B 15A)	B－96	B－197
ヒユーズ (エンジン 15A)	B－5	B－109
ヒユーズ (ストツプ ランプ 15A)	B－43	B－141
ヒユーズ (ターン 7.5A)	B－39	B－137
ヒユーズ (チヤージ 7.5A)	B－6	B－110
ヒユーズ (テール ランプ 15A)	B－50	B－147
ヒユーズ (ハザード, ホーン 15A)	B－42	B－140
ヒユーズ (ヘツド〈左－アツパ〉15A)	B－57	B－155
ヒユーズ (ヘツド〈左－ロワー〉15A)	B－58	B－156
ヒユーズ (ヘツド〈右－アツパ〉15A)	B－57	B－155
ヒユーズ (ヘツド〈右－ロワー〉15A)	B－59	B－157
ヒユーズ (ヘツドランプ リトラ 7.5A)	B－53	B－151
ヒユーズ (フオグ ランプ 15A)		B－145
ヒユーズ (メータ 7.5A)	B－14 B－25	B－114 B－123
ヒユーズ (ライタ 15A)	B－80	B－173

注1：エア コン〈1S－U 除く寒冷地仕様車, 2T－GEU,3T－EU,18R－GEU〉

注2：エア コン〈寒冷地仕様車のみ〉

注3：エア コン〈1G－EU,5M－GEU〉

注4：オート エア コン〈1S－U 除く寒冷地仕様車, 2T－GEU,3T－EU,18R－GEU〉

注5：オート エア コン〈寒冷地仕様車のみ〉

注6：オート エア コン〈1G－EU,5M－GEU〉

無断複製禁止

部品名称	総配線図上の場所 SA,TA,RA系	GA,MA系
ヒューズ（ラジオ 7.5A）	B－97	B－178
ヒューズ（ルーム ランプ 7.5A）	B－75	B－169
ヒューズ（ワイパ 20A）	B－69	B－163
VSV(アイドル アップ用)（注1）	D－284	
VSV(アイドル アップ用)（注2）	D－293	
VSV(アイドル アップ用)（注3）		D－303
VSV(アイドル アップ用)（注4）	C－317	
VSV(アイドル アップ用)（注5）	C－331	
VSV(アイドル アップ用)（注6）		C－345
VSV(ウオータ バルブ用)（注4）	D－312	
VSV(ウオータ バルブ用)（注5）	D－325	
VSV(ウオータ バルブ用)（注6）		D－339
ブースタ アンプ	E－96	E－178
フオグ ランプ（LH）	G－48	F－145
フオグ ランプ（RH）	G－48	F－146
フオグ ランプ スイツチ	F－48	F－146
フオグ ランプ リレー		E－145
フユーエル拡大スイツチ	B－35	A－133
フユーエル カツト ソレノイド（1S－U）	C－205	
フユーエル ゲージ	B－18	B－118
フユーエル ゲージ ユニット	B－35	B－133
フユーエル センダ ゲージ	E－28 G－18	E－126 G－118
フユーエル ポンプ（2T－GEU,3T－EU,18R－GEU）	A－224	
フユーエル ポンプ（1G－EU）		A－238
フユーエル ポンプ（5M－GEU）		A－253
フユーエル ポンプ チエック端子(2T-GEU,3T-EU,18R-GEU)	B－225	
フユーエル ポンプ チエック端子（1G－EU）		B－239
フユーエル ポンプ チエック端子(5M－GEU)		B－254
フユーエル レベル ウオーニング スイツチ	G－19	G－119
フユーエル レベル ウオーニング ランプ	B－19 D－27	B－119 D－125
ブレーキ ウオーニング ランプ	B－20 D－26	B－120 D－124
ブレーキ レベル ウオーニング スイツチ	G－20 F－26	G－120 F－124
ブロワ スイツチ（注1）	E－287	
ブロワ スイツチ（注2）	E－296	
ブロワ スイツチ（注3）		E－307
ブロワ スイツチ（注4）	B－322	
ブロワ スイツチ（注5）	B－336	
ブロワ スイツチ（注6）		C－351
ブロワ モータ（注1）	G－280	
ブロワ モータ（注2）	G－289	
ブロワ モータ（注3）		G－299
ブロワ モータ（注4）	E－312	
ブロワ モータ（注5）	E－325	
ブロワ モータ（注6）		E－340
ブロワ レジスタ（注1）	E－285	
ブロワ レジスタ（注2）	E－294	
ブロワ レジスタ（注3）		E－304
ブロワ レジスタ（注4）	B－320	
ブロワ レジスタ（注5）	B－334	
ブロワ レジスタ（注6）		B－349
フロント スピーカ（ウーハ）	E－98	B－180
フロント スピーカ（LH）	F－98	F－180
フロント スピーカ（RH）	G－98	G－180 D－195
フロント ターン シグナル ランプ(LH)	F－38	F－136
フロント ターン シグナル ランプ(RH)	F－40	F－137
ヘツドランプ（LH）	C－57	C－156
ヘツドランプ（RH）	C－58	C－156
ヘツドランプ クリーナ モータ		D－163
ヘツドランプ クリーナ リレー		G－163
ベント モード スイツチ（注4）	E－321	
ベント モード スイツチ（注5）	E－335	
ベント モード スイツチ（注6）		F－352
ホーン（LH）	D－42	D－140
ホーン（RH）	D－42	D－140
ホーン ボタン	G－42	F－140
ボルト メータ	B－19	B－119
ボリューム スイツチ（注4）	D－321	
ボリューム スイツチ（注5）	D－335	
ボリューム スイツチ（注6）		F－352
マグネテイツク フイルド センサ	H－104	H－192
マグネツト クラツチ（注1）	D－285	
マグネツト クラツチ（注2）	D－294	
マグネツト クラツチ（注3）		D－304
マグネツト クラツチ（注4）	C－318	
マグネツト クラツチ（注5）	D－331	
マグネツト クラツチ（注6）		D－346
マツプ ランプ		D－147
マツプ ランプ(電動サン ルーフ付き車)	F－84	F－182
メータ照明	F－51	F－148
メーン インジエクタ (2T-GEU,3T-EU,18R-GEU)	F－223	
メーン インジエクタ（1G－EU）		F－238
メーン インジエクタ（5M－GEU）		F－253
メーン リレー(EFI用) (2T-GEU,3T-EU,18R-GEU)	G－219	
メーン リレー(EFI用)（1G－EU）		G－233
メーン リレー(EFI用)（5M－GEU）		G－248
メーン リレー(イグニション用)	D－9	D－112
モータ アンテナ コントロール リレー	D－100	
モータ アンテナ	G－100	
油圧スイツチ	F－267	F－267
ライセンス プレート ランプ（LH）	F－45	F－143
ライセンス プレート ランプ（RH）	F－46	F－143

注1：エア コン〈1S－U 除く 寒冷地仕様車, 2T－GEU,3T－EU,18R－GEU〉
注2：エア コン〈寒冷地仕様車のみ〉
注3：エア コン〈1G－EU,5M－GEU〉
注4：オート エア コン〈1S－U 除く 寒冷地仕様車, 2T－GEU,3T－EU,18R－GEU〉
注5：オート エア コン〈寒冷地仕様車のみ〉
注6：オート エア コン〈1G－EU,5M－GEU〉

無断複製禁止

部品名称	総配線図上の場所 SA,TA,RA系	GA,MA系
ライト コントロール スイツチ	E－53	E－151
ライト コントロール リレー	C－54	C－152
ライト リトラクタ コントロール リレー	F－55	F－154
ライト リトラクタ モータ (LH)	E－57	E－155
ライト リトラクタ モータ (RH)	E－58	E－157
ライト リトラクタ リレー	F－58	F－156
ラジオ & ステレオ	D－97	D－179
ラジオ用コンデンサ (イグニシヨン コイル用)	D－10	E－114 E－115
ラジオ用コンデンサ(ストツプ ランプ スイツチ用)	D－44	D－142
ラジオ用コンデンサ (デフオガ スイツチ用)	D－74	E－168
ラツゲージ ルーム ランプ	D－73	D－170
リモート コントロール ミラー (LH)	D－93	E－174
リモート コントロール ミラー (RH)	D－95	E－177
リモート コントロール ミラー スイツチ	C－94	C－175
リヤ ウインド デフオガ	G－75	G－168
リヤ ウオツシヤ モータ	F－73	F－166
リヤ スピーカ (LH)	G－97	G－179
リヤ スピーカ (RH)	G－97	G－179
リヤ ターン シグナル ランプ (LH)	F－39	F－137
リヤ ターン シグナル ランプ (RH)	F－40	F－138
リヤ ワイパ スイツチ	G－72	G－166
リヤ ワイパ モータ	C－72	C－165
ルーム ランプ	D－75	D－169
ルーム ランプ コントロール リレー	C－78	D－172
冷寒時リレー(30℃) (注4)	G－318	
冷寒時リレー(30℃) (注5)	G－332	
冷寒時リレー(30℃) (注6)		G－346
冷寒時リレー(50℃) (注4)	G－317	
冷寒時リレー(50℃) (注5)	G－331	
冷寒時リレー(50℃) (注6)		G－346
レオスタツト	G－49	G－146
ワイパ コントロール スイツチ	G－62	
ワイパ コントロール スイツチ(ライズ アツプ式)	G－67	G－161
ワイパ モータ	D－62	
ワイパ モータ (ライズ アツプ式)	C－67	C－161
ワンタツチ式パワー ウインド マスタ スイツチ	C－88	C－185

注4：オート エア コン〈1S－U 除く寒冷地仕様車, 2T－GEU, 3T－EU, 18R－GEU〉

注5：オート エア コン〈寒冷地仕様車のみ〉

注6：オート エア コン〈1G－EU, 5M－GEU〉

無断複製禁止

(2) リレーおよびコンピュータ関係の車両取り付け位置について

部品名称	車両取り付け位置	該当ワイヤハーネス	総配線図上の場所 SA,TA,RA系	総配線図上の場所 GA,MA系
EFI コンピュータ	グローブボックス上	図2 ワイヤ，カウル 図9 ワイヤ，エンジン	E－280	
EFI コンピュータ (1G－EU)	グローブボックス上	図2 ワイヤ，カウル 図9 ワイヤ，エンジン		E－245
EFI コンピュータ (5M－GEU)	グローブボックス上	図2 ワイヤ，カウル 図9 ワイヤ，エンジン		E－260
エア コン カット リレー (注3)	クーラ ユニット	図22-3 ハーネス サブ ASSY，クーラワイヤリング		E－301
エア コン カット リレー (注4)	クーラ ユニット	図22-4 ハーネス サブ ASSY，クーラワイヤリング	D－313	
エア コン カット リレー (注5)	クーラ ユニット	図22-5 ハーネス サブ ASSY，クーラワイヤリング	D－327	
エア コン カット リレー (注6)	クーラ ユニット	図22-6 ハーネス サブ ASSY，クーラワイヤリング		D－341
エア コンデイショナ アンプ (注1)	クーラ ユニット	図22-1 ハーネス サブ ASSY，クーラワイヤリング	G－283	
エア コンデイショナ アンプ (注2)	クーラ ユニット	図22-2 ハーネス サブ ASSY，クーラワイヤリング	G－292	
エア コンデイショナ アンプ (注3)	クーラ ユニット	図22-3 ハーネス サブ ASSY，クーラワイヤリング		G－302
エア コンデイショナ アンプ (注4)	クーラ ユニット	図22-4 ハーネス サブ ASSY，クーラワイヤリング	G－315	
エア コンデイショナ アンプ (注5)	クーラ ユニット	図22-5 ハーネス サブ ASSY，クーラワイヤリング	G－329	
エア コンデイショナ アンプ (注6)	クーラ ユニット	図22-6 ハーネス サブ ASSY，クーラワイヤリング		G－343
エミツシヨン コントロール コンピユータ (1S－U)	グローブボックス上	図2 ワイヤ，カウル	E－204	
エミツシヨン コントロール コンピユータ (2T-GEU,3T-EU,18R-GEU)	右カウル サイド	図2 ワイヤ，カウル	E－209	
エミツシヨン コントロール コンピユータ	右カウル サイド	図2 ワイヤ，カウル		E－214
オート ドライブ コンピユータ	左カウル サイド	図2 ワイヤ，カウル	E－278	E－278
間けつワイパ リレー	左カウル サイド	図2 ワイヤ，カウル	E－61	
間けつワイパ リレー (ライズ アップ式)	左カウル サイド	図2 ワイヤ，カウル	D－65	D－158
間けつワイパ リレー (リヤ用)	左リヤ クオータ	図7 ワイヤ，フロア	E－70	E－164
クルーズ コンピユータ	インストルメントパネル中央	図2 ワイヤ，カウル	G－93	G－175
高回転アイドルアップ解除アンプ (注4)	クーラ ユニット	図22-4 ハーネス サブ ASSY，クーラワイヤリング	D－316	

注1：エア コン〈1S－U 除く寒冷地仕様車，2T－GEU,3T－EU,18R－GEU〉

注2：エア コン〈寒冷地仕様車のみ〉

注3：エア コン〈1G－EU,5M－GEU〉

注4：オート エア コン〈1S－U 除く寒冷地仕様車，2T－GEU,3T－EU,18R－GEU〉

注5：オート エア コン〈寒冷地仕様車のみ〉

注6：オート エア コン〈1G－EU,5M－GEU〉

無断複製禁止

部品名称	車両取り付け位置	該当ワイヤハーネス	総配線図上の場所	
			SA,TA,RA系	GA,MA系
高回転アイドルアップ解除アンプ (注5)	クーラ ユニット	図22-5 ハーネス サブ ASSY，クーラ ワイヤリング	D－330	
サーキットオープニング リレー	右カウル サイド	図2 ワイヤ，カウル	B－221	
サーキット オープニング リレー (1G－EU)	右カウル サイド	図2 ワイヤ，カウル		B－235
サーキット オープニング リレー (5M－GEU)	右カウル サイド	図2 ワイヤ，カウル		B－250
ゼネレータ レギュレータ (1S－U)	左フエンダ エプロン	図1 ワイヤ，エンジン ルーム メイン	D－5	
ターン シグナル フラッシャ	右カウル サイド	図2 ワイヤ，カウル	D－40	D－138
チャージ ランプ リレー	リレー ブロック (右カウル サイド)	図5 ブロック ASSY，リレー (右カウル サイド)	G－7	G－108
デイマ リレー	リレー ブロック (エンジン ルーム内)	図4 ブロック ASSY，リレー (エンジン ルーム内)	D－55	D－153
テール コントロール リレー	リレー ブロック (エンジン ルーム内)	図4 ブロック ASSY，リレー (エンジン ルーム内)	C－47	C－144
デフオガ リレー	リレー ブロック (右カウル サイド)	図5 ブロック ASSY，リレー (右カウル サイド)	C－74	C－168
テルテイル コンピユータ	右リヤ クオータ	図7 ワイヤ，フロア		E－198
電圧降下防止リレー (注6)	クーラ ユニット	図22-6 ハーネス サブ ASSY，クーラ ワイヤリング		C－347
電動ファン リレー (注3)	左フエンダ エプロン	図2-3,4 ワイヤ，カウル		C－307
電動ファン リレー (注6)	左フエンダ エプロン	図2-3,4 ワイヤ，カウル		D－353
ドア コントロール リレー	ブレーキ ペダル ブラケット	図2 ワイヤ，カウル	C－90	C－187
ドライブ コンピユータ キーボード	インストルメント パネル中央	図2 ワイヤ，カウル		D－192
トランスミッション コントロール リレー	ブレーキ ペダル ブラケット	図2 ワイヤ，カウル	E－268	E－268
パワー ウインド コントロール リレー	右ドア インナ	図14 ワイヤリング サブ ASSY フロント ドア，ライト	F－87	F－183
パワー ウインド リレー	右カウル サイド	図2 ワイヤ，カウル	D－86	D－183
ヒータ アイドル アップ リレー (注2)	クーラ ユニット	図22-2 ハーネス サブ ASSY，クーラ ワイヤリング	E－290	
ヒータ リレー (注1)	左カウル サイド	図2-1,2 ワイヤ，カウル	F－281	
ヒータ リレー (注2)	左カウル サイド	図2-1 ワイヤ，カウル	F－290	

注1：エア コン〈1S－U 除く寒冷地仕様車，2T－GEU,3T－EU,18R－GEU〉

注2：エア コン〈寒冷地仕様車のみ〉

注3：エア コン〈1G－EU,5M－GEU〉

注5：オート エア コン〈寒冷地仕様車のみ〉

注6：オート エア コン〈1G－EU,5M－GEU〉

無断複製禁止

部品名称	車両取り付け位置	該当ワイヤハーネス		総配線図上の場所	
				SA,TA,RA系	GA,MA系
ヒータ リレー (注3)	左カウル サイド	図2-3,4	ワイヤ, カウル		F−300
ヒータ リレー (注4)	左カウル サイド	図2-1,2	ワイヤ, カウル	F−311	
ヒータ リレー (注5)	左カウル サイド	図2-1	ワイヤ, カウル	F−325	
ヒータ リレー (注6)	左カウル サイド	図2-3,4	ワイヤ, カウル		G−339
フオグ ランプ リレー	右カウル サイド	図2	ワイヤ, カウル		E−145
ヘツドランプ クリーナ リレー	右フエンダ エプロン	図2	ワイヤ, カウル		G−163
メーン リレー (EFI用)	リレー ブロツク (エンジン ルーム内)	図4	ブロツク ASSY, リレー (エンジン ルーム内)	G−219	
メーン リレー (1G−EU)	リレー ブロツク (エンジン ルーム内)	図4	ブロツク ASSY, リレー (エンジン ルーム内)		F−233
メーン リレー (5M−GEU)	リレー ブロツク (エンジン ルーム内)	図4	ブロツク ASSY, リレー (エンジン ルーム内)		G−248
メーン リレー (イグニション用)	リレー ブロツク (エンジン ルーム内)	図4	ブロツク ASSY, リレー (エンジン ルーム内)	D−9	D−112
ライト コントロール リレー	リレー ブロツク (エンジン ルーム内)	図4	ブロツク ASSY, リレー (エンジン ルーム内)	C−54	C−152
ライト リトラクタ コントロール リレー	ブレーキ ペダル ブラケツト	図2	ワイヤ, カウル	F−55	F−154
ライト リトラクタ リレー	ラジエータ サポート アツパ左側	図1	ワイヤ, エンジン ルーム メイン	F−58	
ライト リトラクタ リレー	インスペクションランプ ブラケツト共締め	図1	ワイヤ, エンジン ルーム メイン		F−156
ルーム ランプ コントロール リレー	リレー ブロツク (右カウル サイド)	図5	ブロツク ASSY, リレー (右カウル サイド)	C−78	D−172
冷寒時リレー(30℃) (注4)	クーラ ユニツト	図22-4	ハーネス サブ ASSY, クーラ ワイヤリング	G−318	
冷寒時リレー(30℃) (注5)	クーラ ユニツト	図22-5	ハーネス サブ ASSY, クーラ ワイヤリング	G−332	
冷寒時リレー(30℃) (注6)	クーラ ユニツト	図22-6	ハーネス サブ ASSY, クーラ ワイヤリング		G−346
冷寒時リレー(50℃) (注4)	クーラ ユニツト	図22-4	ハーネス サブ ASSY, クーラ ワイヤリング	G−317	
冷寒時リレー(50℃) (注5)	クーラ ユニツト	図22-5	ハーネス サブ ASSY, クーラ ワイヤリング	G−331	
冷寒時リレー(50℃) (注6)	クーラ ユニツト	図22-6	ハーネス サブ ASSY, クーラ ワイヤリング		G−346

注3：エア コン〈1G−EU,5M−GEU〉

注4：オート エア コン〈1S−U 除く寒冷地仕様車, 2T−GEU,3T−EU,18R−GEU〉

注5：オート エア コン〈寒冷地仕様車のみ〉

注6：オート エア コン〈1G−EU,5M−GEU〉

無断複製禁止

(3) ワイヤ ハーネス間の接続の説明

表　示　例	意　味
ヒユーズ (ワイパ 20A)へ (B, 161)	回路図を簡略にするためのものである。 (B,161)は縦がA～H，横が1～354までの番号を示し，その箇所と接続されていることを示す。
①	コネクタを表わす。(直接，部品側のコネクタと接続される箇所は除く) ①～㉔の番号はコネクタ位置を示す番号で，ワイヤ ハーネス接続図表でも共通使用してある。(下表参照)

番号	結合ワイヤ ハーネス	
①	図1 ワイヤ，エンジン ルーム メイン	図2 ワイヤ，カウル
②	図1 ワイヤ，エンジン ルーム メイン	図9 ワイヤ，エンジン
③	図1 ワイヤ，エンジン ルーム メイン	図10 ワイヤ，エンジン，No.2
④	図2 ワイヤ，カウル	図3 ワイヤリング サブ ASSY，インストルメント パネル
⑤	図2 ワイヤ，カウル	図7 ワイヤ，フロア
⑥	図2 ワイヤ，カウル	図8 ワイヤ，ルーフ
⑦	図2 ワイヤ，カウル	図9 ワイヤ，エンジン
⑧	図2 ワイヤ，カウル	図10 ワイヤ，エンジン，No.2
⑨	図2-1 ワイヤ，カウル	図11-1 ワイヤ，エンジン，No.3
⑩	図2 ワイヤ，カウル	図13 ワイヤ，ウオツシヤ
⑪	図2 ワイヤ，カウル	図14 ワイヤリング サブ ASSY，フロント ドア，ライト
⑫	図2 ワイヤ，カウル	図15 ワイヤリング サブ ASSY，フロント ドア，レフト
⑬	図7 ワイヤ，フロア	図16 ワイヤ，ラツゲージ ルーム
⑭	図7 ワイヤ，フロア	図18 ワイヤ，バツク ドア，No.1
⑮	図7-1 ワイヤ，フロア	図20-1 ワイヤ，リヤ ウインド，No.1
⑯	図9 ワイヤ，エンジン	図12 ワイヤ，トランスミツシヨン
⑰	図10-1 ワイヤ，エンジン，No.2	図12 ワイヤ，トランスミツシヨン
⑱	図16 ワイヤ，ラツゲージ ルーム	図17 ワイヤ，フレーム
⑲	図18 ワイヤ，バツク ドア，No.1	図19 ワイヤ，バツク ドア，No.2
⑳	図19 ワイヤ，バツク ドア，No.2	図20-2 ワイヤ，リヤ ウインド デフオガ
㉑	図2 ワイヤ，カウル	図22 ハーネス サブ ASSY，クーラ ワイヤリング

無断複製禁止

番号	結合ワイヤ	ハーネス
㉒	図2　ワイヤ，カウル	図23　ハーネス サブ ASSY，クーラ ワイヤリング No.2
㉓	図22　ハーネス サブ ASSY，クーラ ワイヤリング	図24　ハーネス サブ ASSY，クーラ ワイヤリング No.3
㉔	図1　ワイヤ，エンジン ルーム メイン	図25　ハーネス サブ ASSY，クーラ ワイヤリング No.4

(4) ワイヤ ハーネスとリレー ブロック間の接続の説明

表示例	意味
⑪ リレー ブロック側　ワイヤ ハーネス側	ワイヤ ハーネスのコネクタとリレー ブロックの接続を表わす。（直接，リレー等のコネクタと接続される箇所は除く） ⑪～Ⅲの番号はコネクタ位置を示す番号で，ワイヤ ハーネス接続図表でも共通使用してある。（下表参照）

番号	結合ワイヤ	ハーネス
⑪	図4　ブロック ASSY，リレー（エンジン ルーム内）	図1　ワイヤ，エンジン ルーム メイン
⑫	図4　ブロック ASSY，リレー（エンジン ルーム内）	図2　ワイヤ，カウル
⑬	図5　ブロック ASSY，リレー（右カウル サイド）	図2　ワイヤ，カウル
⑭	図5　ブロック ASSY，リレー（右カウル サイド）	図3　ワイヤ，インストルメント パネル
⑮	図5　ブロック ASSY，リレー（右カウル サイド）	図7　ワイヤ，フロア
Ⅲ	図6　ブロック ASSY，リレー（左カウル サイド）	図2　ワイヤ，カウル

無断複製禁止

(5) ボデー アース方法の説明

表　　示　　例	意　　味
	アース箇所を示す。同記号の▽は同じ箇所でボデー アースされていることを示し，▽のないアース記号(⏚)はワイヤ ハーネスによるボデー アースではなく，接続される部品側でボデー アースがとられていることを表わす。 Ⓐ ～ Ⓚ の記号はワイヤ ハーネス構成図，ワイヤ ハーネス接続図でも共通使用してある。 下表のマーク Ⓐ₁ ～ Ⓐ₄，Ⓖ₁ ～ Ⓖ₂ はワイヤ ハーネス間において接続しているので車両総配線図上においては，それぞれボデー アース Ⓐ，Ⓖ で表わす。（下表参照）

注）リレー ブロック間のボデー アースを表わす。

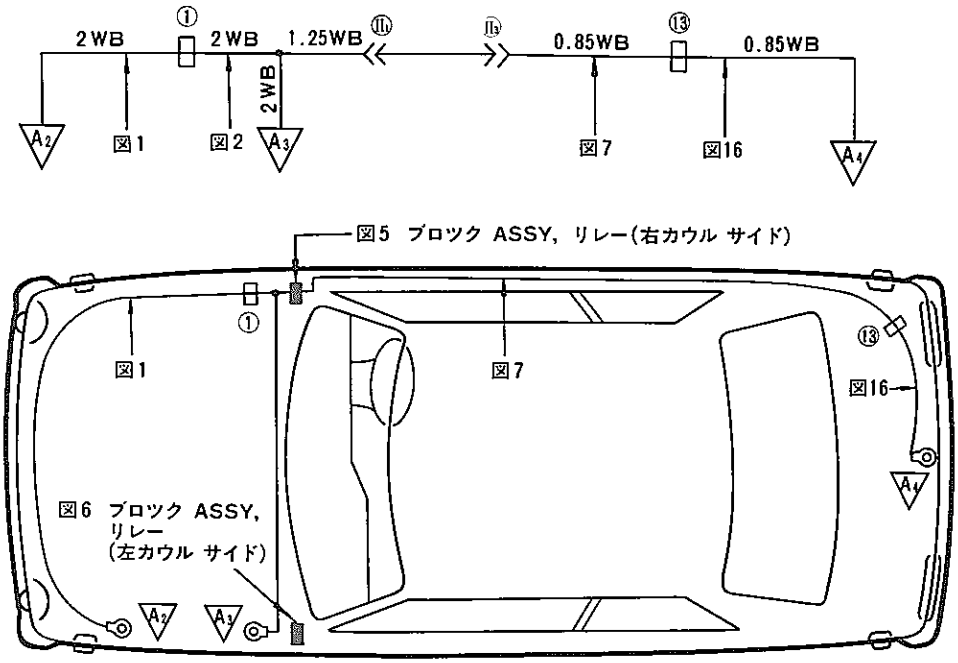

マーク	ボデー アース箇所	該当ワイヤ ハーネス
Ⓐ₁	右フエンダ エプロン (1S−U,2T−GEU,3T−EU,18R−GEU)	図1　ワイヤ，エンジン ルーム メイン
Ⓐ₂	左フエンダ エプロン (1G−EU, 5M−GEU)	図1　ワイヤ，エンジン ルーム メイン
Ⓐ₃	左カウル サイド	図2　ワイヤ，カウル
Ⓐ₄	ロア バック パネル	図16　ワイヤ，ラツゲージ ルーム
Ⓑ	エンジン ブロック	図9　ワイヤ，エンジン
Ⓒ	エンジン ブロック	図9　ワイヤ，エンジン

無断複製禁止

マーク	ボデー アース箇所	該当ワイヤ ハーネス
D	エンジン ブロック	図9 ワイヤ, エンジン
E	エンジン ブロック	図9 ワイヤ, エンジン
F	エンジン ブロック	図11 ワイヤ, エンジン, No.3
G_1	左カウル サイド	図2 ワイヤ, カウル
G_2	左フエンダ エプロン	図2 ワイヤ, カウル
H	右カウル サイド	図2 ワイヤ, カウル
I	右カウル サイド	図2 ワイヤ, カウル
J	サンルーフ ブラケット共締め	図8 ワイヤ, ルーフ
K	左リヤ クオータ	図21 ワイヤ サブ ASSY, リヤ ウインド デフオガ アース

無断複製禁止

2．ワイヤ ハーネス接続表の見方

① マーク	② 記号		③ 線径	④ 線色	⑤ 接続	⑥	⑧ ロケ	⑦ 接続		ロケ
	A_{10}	A_{10}'	0.5	GB	ライト リトラクタ コントロール リレー(2)	↓	D-5	ライト コントロール スイッチ (D)	↓	E-8
	J_2	J_2'	2	RW	ヒユージブル リンク (0.3P)	①	A-11	ヒューズ (ヘッドランプ リトラ 7.5A)	⑪	C-14
△		P_{2C}	2	YR	P_{2A}～P_{2B}に接続			マップ ランプ(電動サン ルーフ付き)(BM)	⑥	B-1

① マーク欄

各型式の接続図表を1つにまとめてあるので，符号により型式を分類してある。マークのないものは全型式共通である。

② 記号欄

接続図中の各コネクタの端子記号を示す。

③ 線径欄

ワイヤ ハーネスの呼び径を示す。下表のように規定されている。

呼び径	許容電流(A)	素線数／素線径 (mm)	外径 (mm)	仕上げ外径 (mm)
0.3	8	7／0.26	0.8	1.8
0.5	9	7／0.32	1.0	2.2
0.85	12	11／0.32	1.2	2.4
1.25	15	16／0.32	1.5	2.7
2	20	26／0.32	1.9	3.1
3	27	41／0.32	2.4	3.8

注）N0.5は，線径が0.5mmで電線の被覆にナイロンを使用している。

④ 線色欄

記号	R	W	L	G	Y	B	O	Lg	Br	P	V	Gr
線色	赤	白	青	緑	黄	黒	橙	黄緑	茶	桃	紫	灰

電線が2色から構成されているものは，2文字の記号で示され，最初の記号が電線被覆の地色を示し第2の記号がマーキングの色を示します。たとえばBWの記号は黒の地色に白色の細線マーキングがある電線を表わす。

無断複製禁止

⑤ 接 続 欄

接続欄の左側と右側がワイヤ ハーネスで接続されている。左側が記号欄 左側端子の接続相手を示し，右側が記号欄 右側端子の接続相手を示す。

例1（接続表1行目）

記号欄A_{10}の端子は，A_{10}'の端子と呼び径0.5mm，線色緑黒のワイヤ ハーネスで接続されており，それぞれA_{10}端子はライト リトラクタ コルトロール リレー（2）へ，A_{10}'端子はライト コントロール スイツチ(D)に接続される。

例2（接続表2行目）

記号欄J_2の端子は，J_2'の端子と呼び径2mm，線色赤白のワイヤ ハーネスで接続されており，それぞれJ_2端子はヒユージブル リンク(0.3P)へ，J_2'端子はヒユーズ(ヘツドランプ リトラ 7.5A)に接続される。

例3（接続表3行目）

記号欄P_{2C}の端子は，マツプ ランプ(電動サン ルーフ付き)(BM)へ接続されており，その片側はP_{2A}～P_{2B}を結ぶワイヤ ハーネスの途中に接続される。ワイヤ ハーネスの呼び径は2mm，線色は黄赤である。またマーク欄に△があるので特定車種にしか使用されない。（マークの説明は接続図中に記載されている。）

⑥ コネクタ番号

接続図中のコネクタの番号。接続相手のコネクタを図中に表示してある。

⑦ リレー ブロツク番号

接続図中のリレー ブロツクの番号。接続相手のリレー ブロツクを図中に表示してある。

⑧ ロ ケ 欄

コネクタ数の多いワイヤ ハーネスについては，自分の見たい端子が接続図中のどこにあるかを探しやすくするために，ロケーシヨンが併記されている。ロケ欄の記号は接続図に縦横に引かれた線の位置で，最初のA，B，C…が縦方向に，次の1，2，3…が横方向の位置を示す。

無断複製禁止