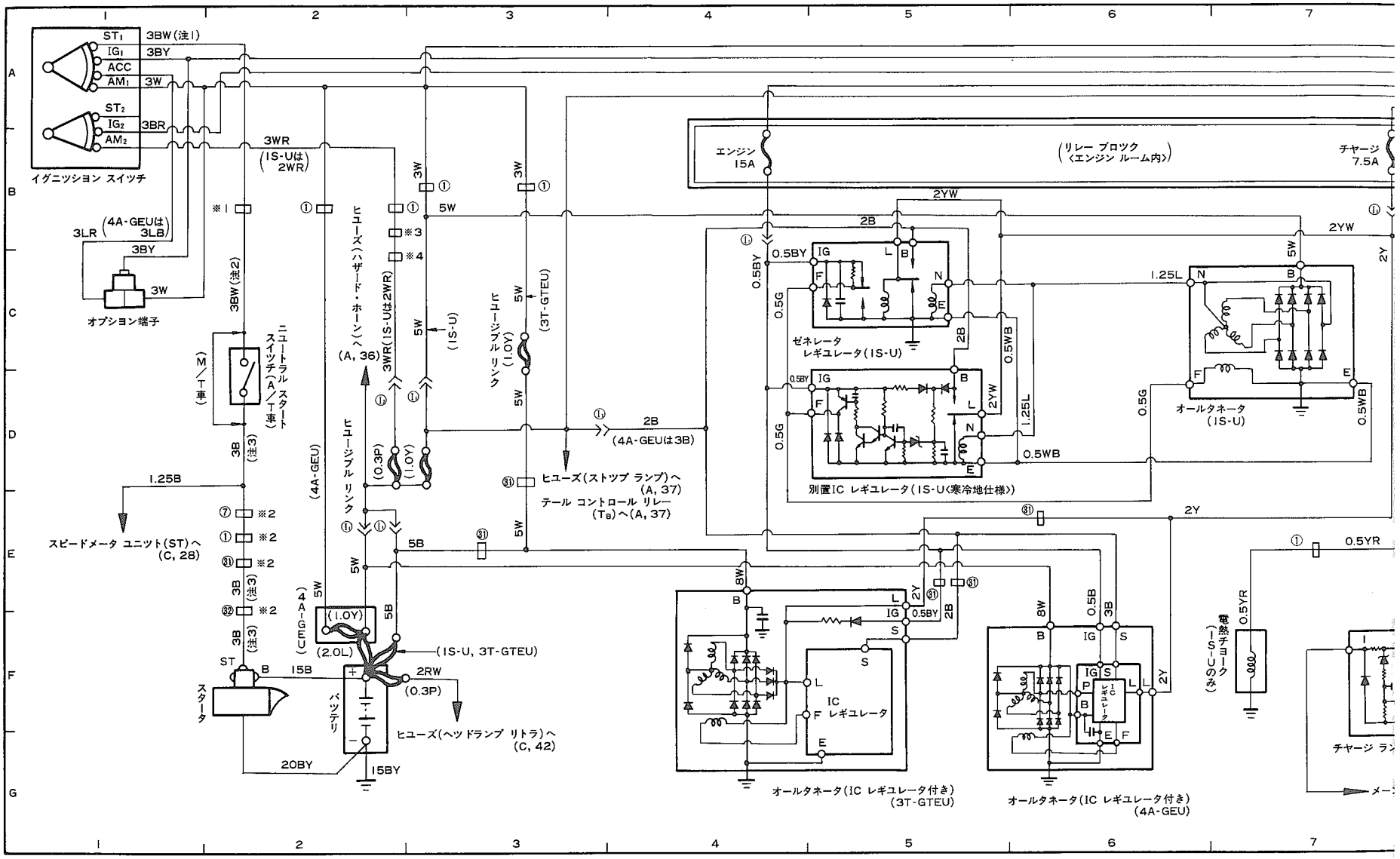

注1：IS-Uは2BW　　注2：IS-Uは2BW, 4A-GEUは3B　　注3：IS-Uは2B

※1：IS-U, 4A-GEUは⑧, 3T-GTEUは⑦　　※2：3T-GTEUのみ　　※3：IS-U, 3T-GTEUのみ①　　※4：3T-GTEUのみ①

無断複製禁止

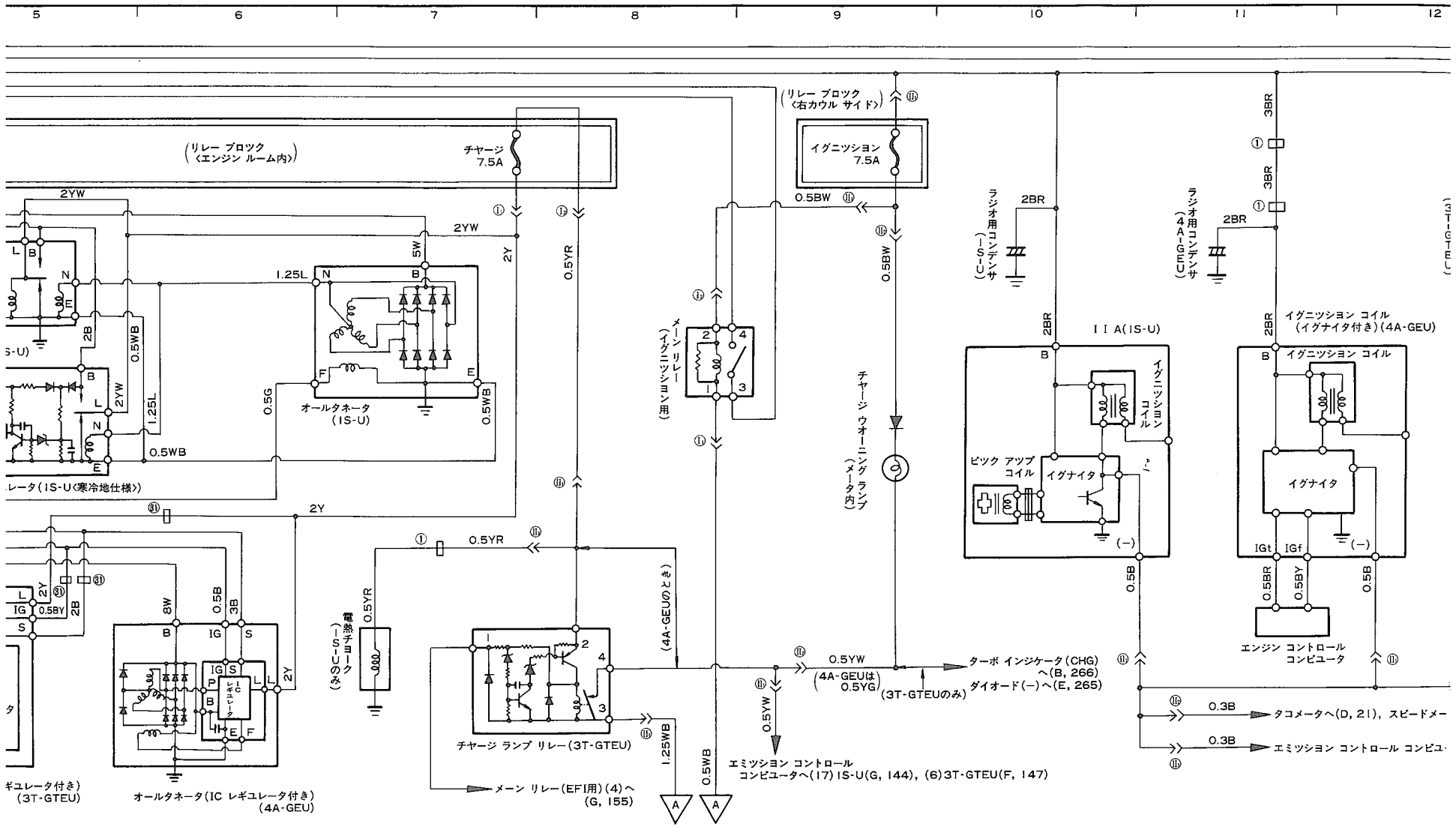

(リレー ブロック〈エンジン ルーム内〉)
チャージ 7.5A
(リレー ブロック〈右カウル サイド〉)
イグニッション 7.5A
2YW
2Y
0.5YR
0.5BW
1.25L
5W
2B
0.5WB
0.5G
オールタネータ (1S-U)
レータ(1S-U〈寒冷地仕様〉)
メーン リレー (イグニッション用)
チャージ ウオーニング ランプ (メータ内)
ラジオ用コンデンサ (1S-U)
ラジオ用コンデンサ (4A-GEU)
2BR
3BR
II A(1S-U)
イグニッション コイル
ピック アップ コイル
イグナイタ
イグニッション コイル (イグナイタ付き)(4A-GEU)
イグニッション コイル
IGt
IGf
0.5BR
0.5BY
0.5B
エンジン コントロール コンピュータ
0.3B
タコメータへ(D, 21), スピードメー
エミッション コントロール コンピュ
0.5YW
(4A-GEUは 0.5YG)
(3T-GTEUのみ)
ターボ インジケータ(CHG)へ(B, 266)
ダイオード(−)へ(E, 265)
エミッション コントロール コンピュータへ(17) 1S-U(G, 144), (6)3T-GTEU(F, 147)
(4A-GEUのとき)
電熱チョーク (1S-Uのみ)
チャージ ランプ リレー(3T-GTEU)
1.25WB
メーン リレー(EFI用)(4)へ (G, 155)
8W
3B
IC レギュレータ
オールタネータ(IC レギュレータ付き) (4A-GEU)
ギュレータ付き) (3T-GTEU)

無断複製禁止

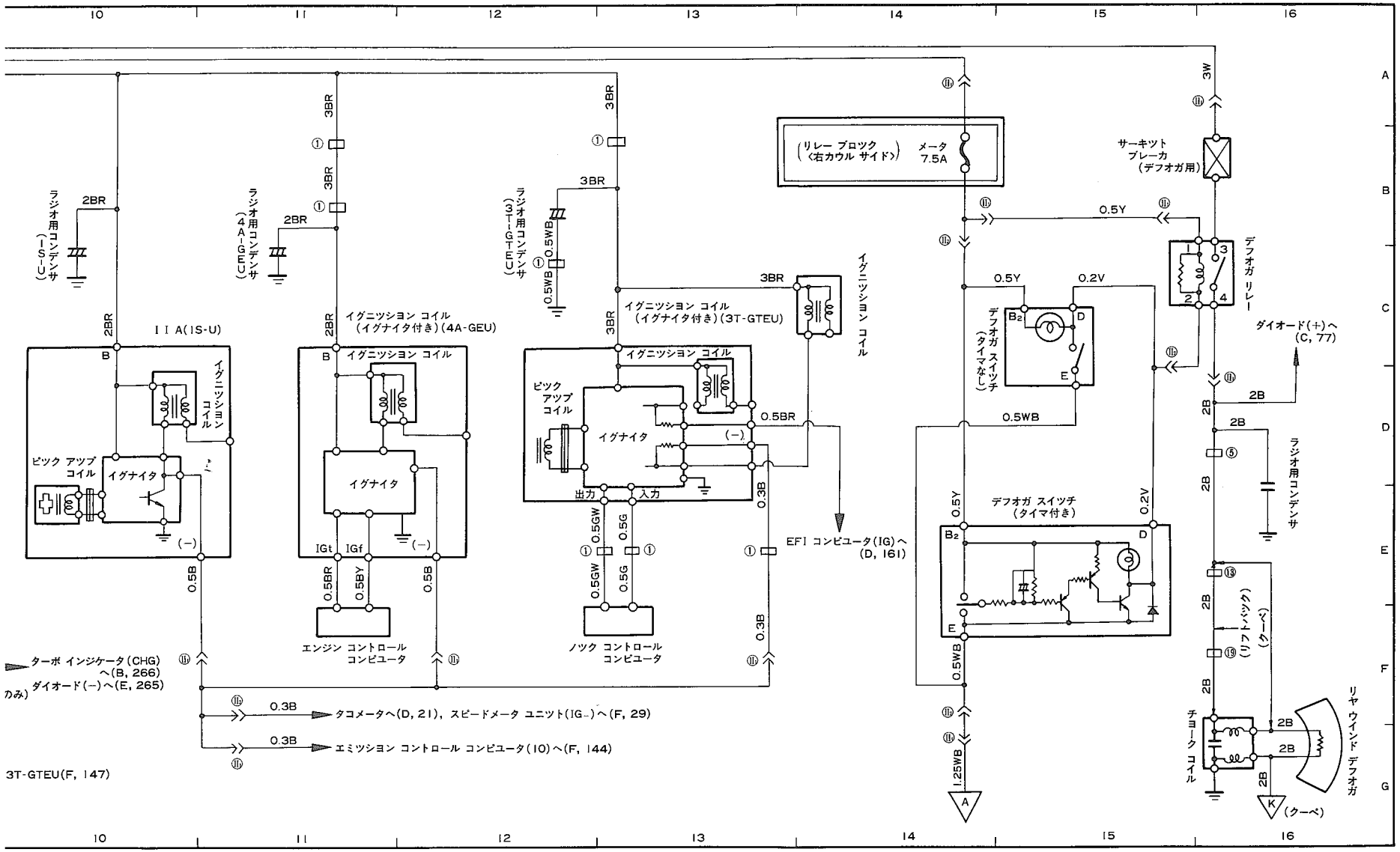
10
11
12
13
14
15
16
A
B
C
D
E
F
G
ラジオ用コンデンサ (1S-U)
2BR
II A(1S-U)
イグニッション コイル
ピック アップ コイル
イグナイタ
(−)
0.5B
ラジオ用コンデンサ (4A-GEU)
3BR
イグニッション コイル (イグナイタ付き)(4A-GEU)
IGt
IGf
0.5BR
0.5BY
エンジン コントロール コンピュータ
ラジオ用コンデンサ (3T-GTEU)
0.5WB
イグニッション コイル (イグナイタ付き)(3T-GTEU)
0.5BR
出力
入力
0.5GW
0.5G
0.3B
ノック コントロール コンピュータ
EFI コンピュータ(IG)へ (D, 161)
(リレー ブロック <右カウル サイド>)
メータ 7.5A
3W
サーキット ブレーカ (デフオガ用)
0.5Y
0.2V
デフオガ リレー
デフオガ スイッチ (タイマなし)
デフオガ スイッチ (タイマ付き)
ダイオード(+)へ (C, 77)
2B
ラジオ用コンデンサ
(リフトバック) (クーペ)
チョーク コイル
リヤ ウインド デフオガ
(クーペ)
1.25WB
ターボ インジケータ(CHG)へ(B, 266)
ダイオード(−)へ(E, 265)
タコメータへ(D, 21), スピードメータ ユニット(IG−)へ(F, 29)
エミッション コントロール コンピュータ(10)へ(F, 144)
3T-GTEU(F, 147)

無断複製禁止

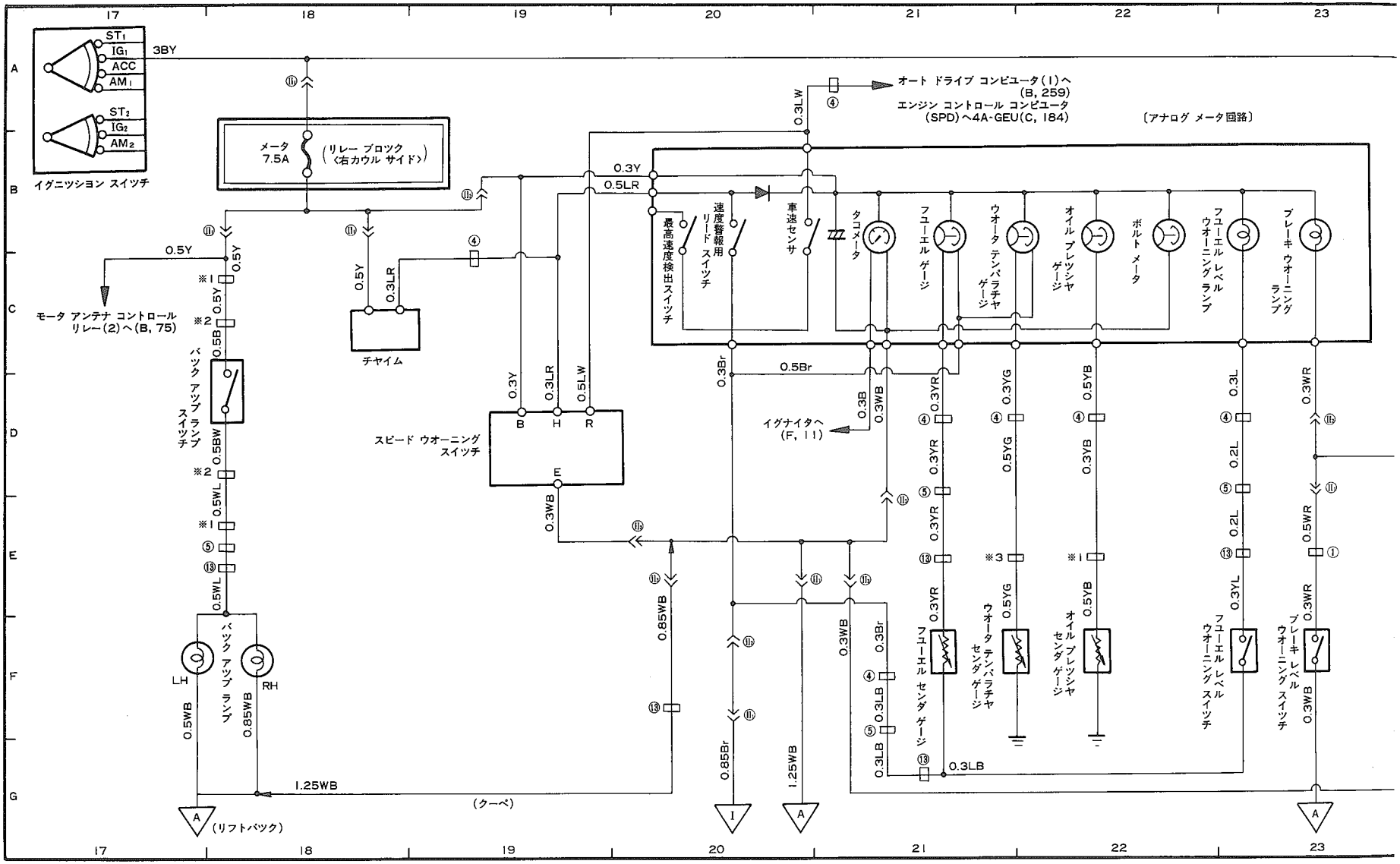

※1：IS-Uは⑧, 4A-GEU, 3T-GTEUは⑦　※2：IS-Uは⑰, 3T-GTEUは⑯, 4A-GEUはなし
※3：4A-GEU, 3T-GTEUは⑦, IS-Uはなし

無断複製禁止

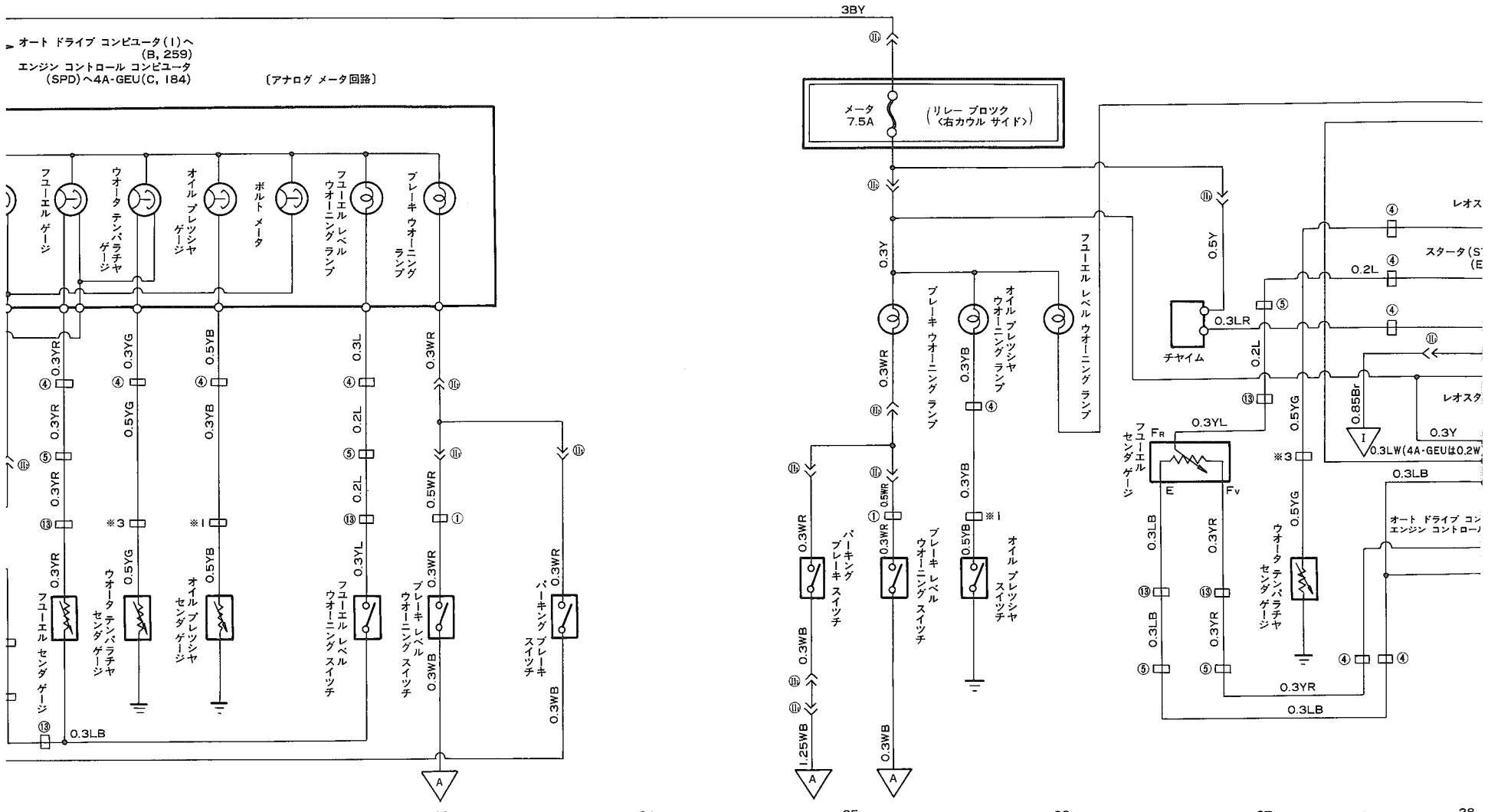

21
22
23
24
25
26
27
28
3BY
オート ドライブ コンピュータ(1)へ
(B, 259)
エンジン コントロール コンピュータ
(SPD)へ4A-GEU(C, 184)
〔アナログ メータ回路〕
メータ
7.5A
(リレー ブロック
〈右カウル サイド〉)
フューエル ゲージ
ウオータ テンパラチャ ゲージ
オイル プレッシャ ゲージ
ボルト メータ
フューエル レベル ウオーニング ランプ
ブレーキ ウオーニング ランプ
フューエル センダ ゲージ
ウオータ テンパラチャ センダ ゲージ
オイル プレッシャ センダ ゲージ
フューエル レベル ウオーニング スイッチ
ブレーキ レベル ウオーニング スイッチ
パーキング ブレーキ スイッチ
ブレーキ ウオーニング ランプ
オイル プレッシャ ウオーニング ランプ
フューエル レベル ウオーニング ランプ
パーキング ブレーキ スイッチ
ブレーキ レベル ウオーニング スイッチ
オイル プレッシャ スイッチ
チャイム
フューエル センダ ゲージ
ウオータ テンパラチャ センダ ゲージ
0.3LB
0.3YR
0.3YG
0.5YB
0.3L
0.3WR
0.2L
0.5WR
0.3YL
0.3WB
1.25WB
0.5Y
0.3LR
0.3YL
0.85Br
0.3LW(4A-GEUは0.2W)
0.3LB
0.3YR
0.3LB
0.3YR
0.3LB

無断複製禁止

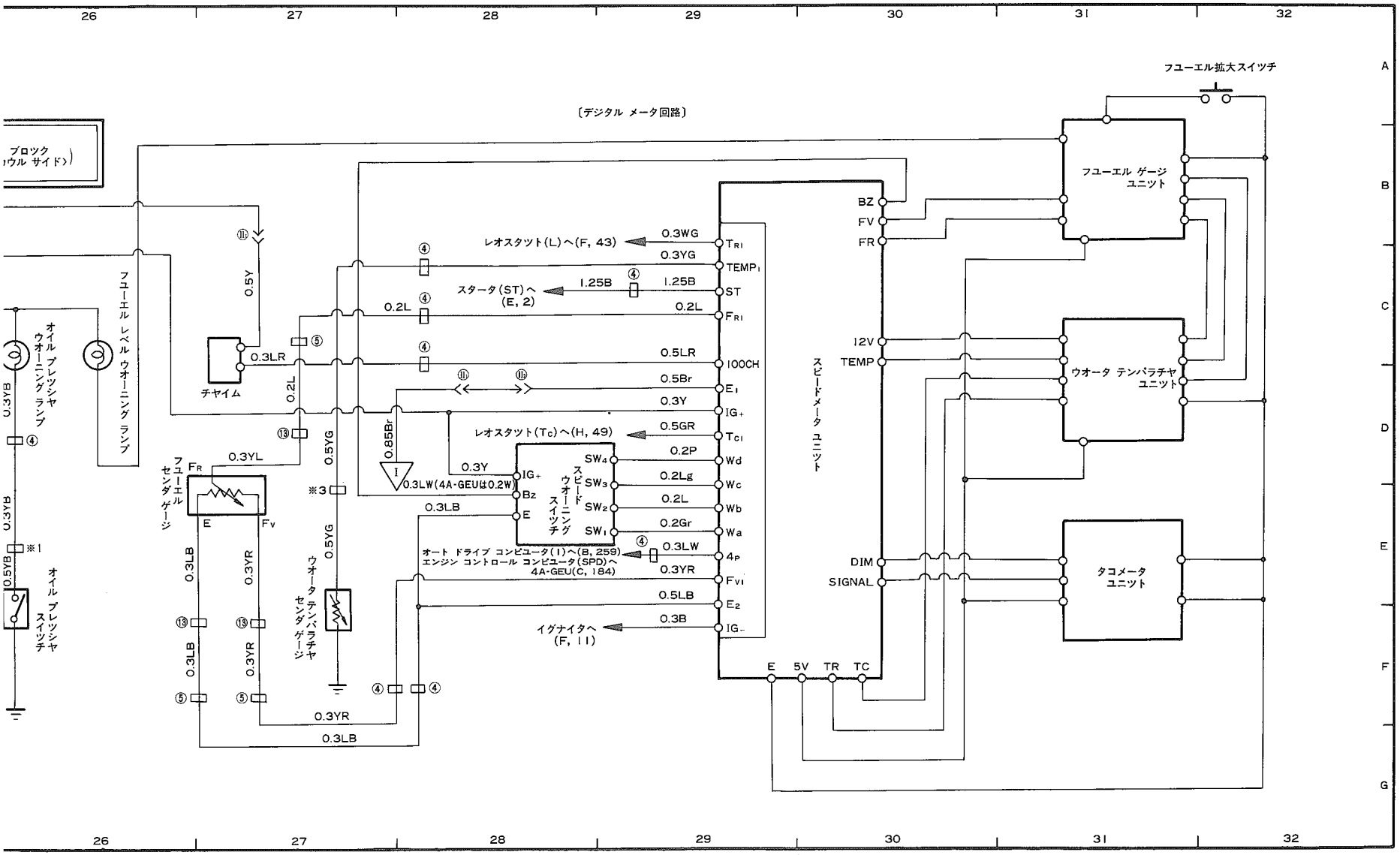
26
27
28
29
30
31
32
A
B
C
D
E
F
G
フユーエル拡大スイッチ
〔デジタル メータ回路〕
ブロック
(ウル サイド)
フユーエル ゲージ ユニット
ウオータ テンパラチヤ ユニット
タコメータ ユニット
スピードメータ ユニット
BZ
FV
FR
12V
TEMP
DIM
SIGNAL
E
5V
TR
TC
レオスタット(L)へ(F, 43)
スタータ(ST)へ (E, 2)
レオスタット(Tc)へ(H, 49)
イグナイタへ (F, 11)
オート ドライブ コンピュータ(1)へ(B, 259)
エンジン コントロール コンピュータ(SPD)へ 4A-GEU(C, 184)
TRI
TEMPI
ST
FRI
100CH
E1
IG+
Tci
Wd
Wc
Wb
Wa
4P
FVI
E2
IG-
SW4
SW3
SW2
SW1
スピード ウオーニング スイッチ
IG+
Bz
E
0.3WG
0.3YG
1.25B
0.2L
0.5LR
0.5Br
0.3Y
0.5GR
0.2P
0.2Lg
0.2L
0.2Gr
0.3LW
0.3YR
0.5LB
0.3B
0.85Br
0.3LW(4A-GEUは0.2W)
0.3LB
0.5Y
0.3LR
0.2L
0.3YL
0.5YG
0.3YB
0.5YB
0.3YR
フユーエル レベル ウオーニング ランプ
オイル プレッシヤ ウオーニング ランプ
チヤイム
フユーエル センダ ゲージ
ウオータ テンパラチヤ センダ ゲージ
オイル プレッシヤ スイッチ
FR
FV
※1
※3

無断複製禁止

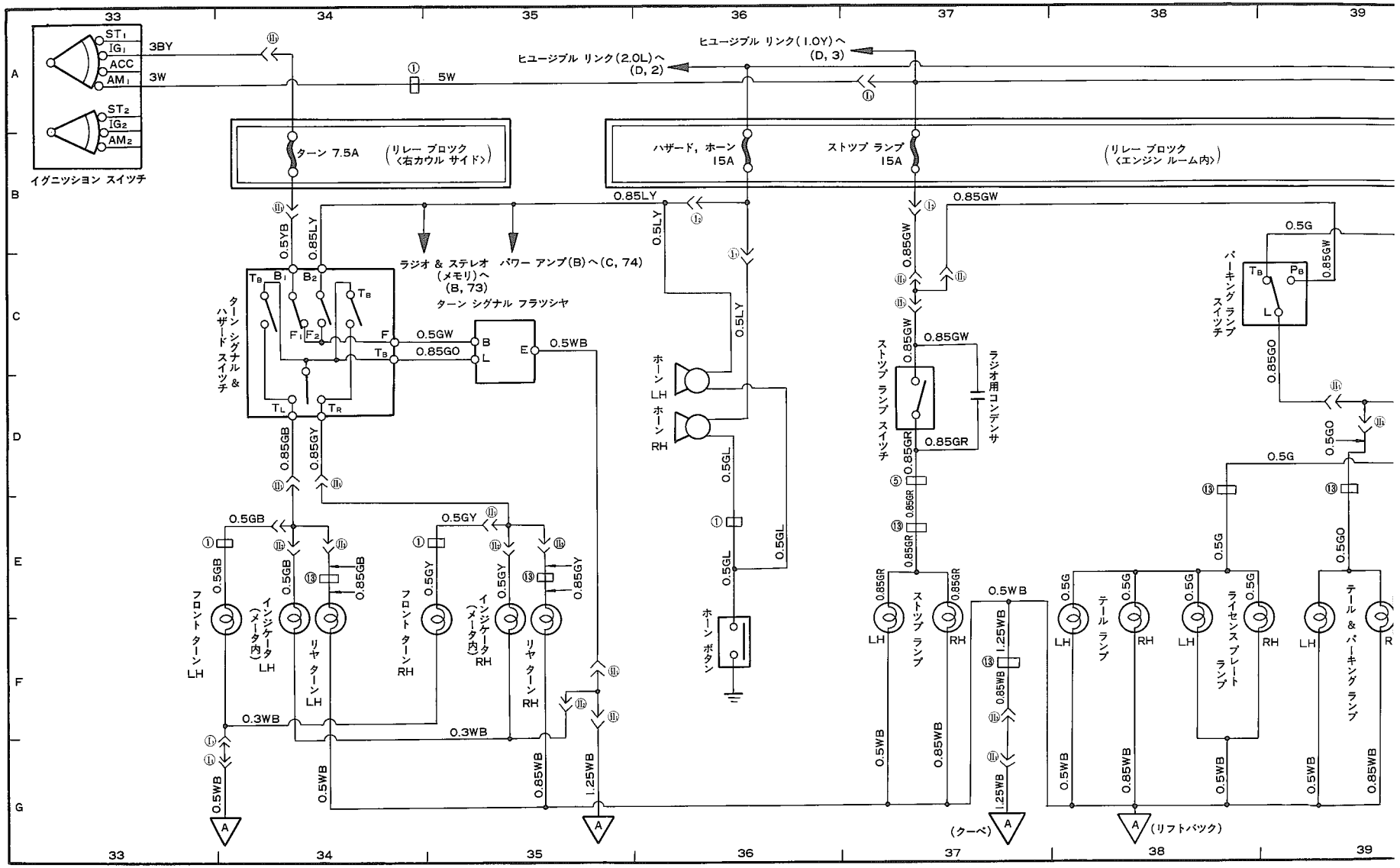
イグニッション スイッチ
ST1
IG1
ACC
AM1
ST2
IG2
AM2
3BY
3W
5W
ヒユージブル リンク(2.0L)へ (D, 2)
ヒユージブル リンク(1.0Y)へ (D, 3)
ターン 7.5A
(リレー ブロック <右カウル サイド>)
ハザード, ホーン 15A
ストップ ランプ 15A
(リレー ブロック <エンジン ルーム内>)
ラジオ & ステレオ パワー アンプ(B)へ(C, 74)
(メモリ)へ (B, 73)
ターン シグナル フラッシャ
ターン シグナル & ハザード スイッチ
ホーン LH
ホーン RH
ホーン ボタン
ストップ ランプ スイッチ
ラジオ用コンデンサ
バーキング ランプ スイッチ
フロント ターン LH
インジケータ (メータ内) LH
リヤ ターン LH
フロント ターン RH
インジケータ (メータ内) RH
リヤ ターン RH
ストップ ランプ LH
ストップ ランプ RH
テール ランプ LH
テール ランプ RH
ライセンス プレート ランプ LH
ライセンス プレート ランプ RH
テール & バーキング ランプ LH
テール & バーキング ランプ R
(クーペ)
(リフトバック)
0.5YB
0.85LY
0.5LY
0.85GW
0.5G
0.85GO
0.5GW
0.5WB
0.85GB
0.85GY
0.5GB
0.5GY
0.5GL
0.85GR
0.3WB
0.5WB
0.85WB
1.25WB

無断複製禁止

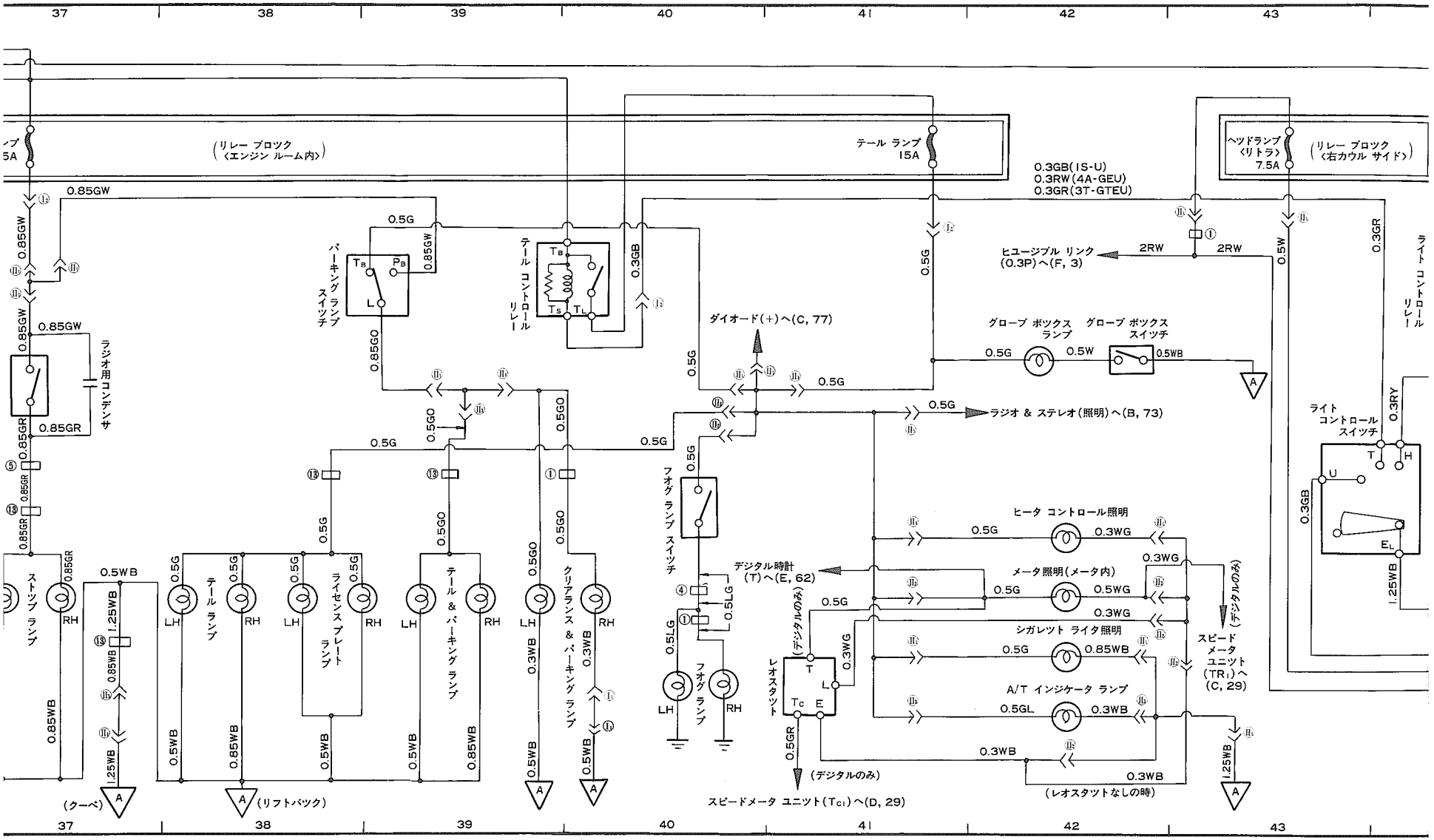

37
38
39
40
41
42
43
(リレー ブロック 〈エンジン ルーム内〉)
テール ランプ 15A
ヘッドランプ 〈リトラ〉 7.5A
(リレー ブロック 〈右カウル サイド〉)
0.3GB(1S-U)
0.3RW(4A-GEU)
0.3GR(3T-GTEU)
0.85GW
0.85GR
0.85GO
0.5G
0.3GB
0.3GR
0.5W
0.3RY
1.25WB
0.85WB
0.5WB
0.3WB
0.5GO
0.5LG
0.5GL
0.3WG
0.5WG
0.85WB
0.5GR
2RW
ヒユージブル リンク (0.3P)へ(F, 3)
ライト コントロール リレー
パーキング ランプ スイッチ
テール コントロール リレー
ダイオード(+)へ(C, 77)
グローブ ボックス ランプ
グローブ ボックス スイッチ
ラジオ用コンデンサ
ラジオ & ステレオ(照明)へ(B, 73)
ライト コントロール スイッチ
フオグ ランプ スイッチ
ヒータ コントロール照明
メータ照明(メータ内)
シガレット ライタ照明
A/T インジケータ ランプ
デジタル時計 (T)へ(E, 62)
(デジタルのみ)
スピード メータ ユニット (TR1)へ (C, 29)
レオスタット
(デジタルのみ)
スピードメータ ユニット(Tc1)へ(D, 29)
(レオスタットなしの時)
ストップ ランプ
テール ランプ
ライセンス プレート ランプ
テール & パーキング ランプ
クリアランス & パーキング ランプ
フオグ ランプ
(クーペ)
(リフトバック)
LH
RH

無断複製禁止

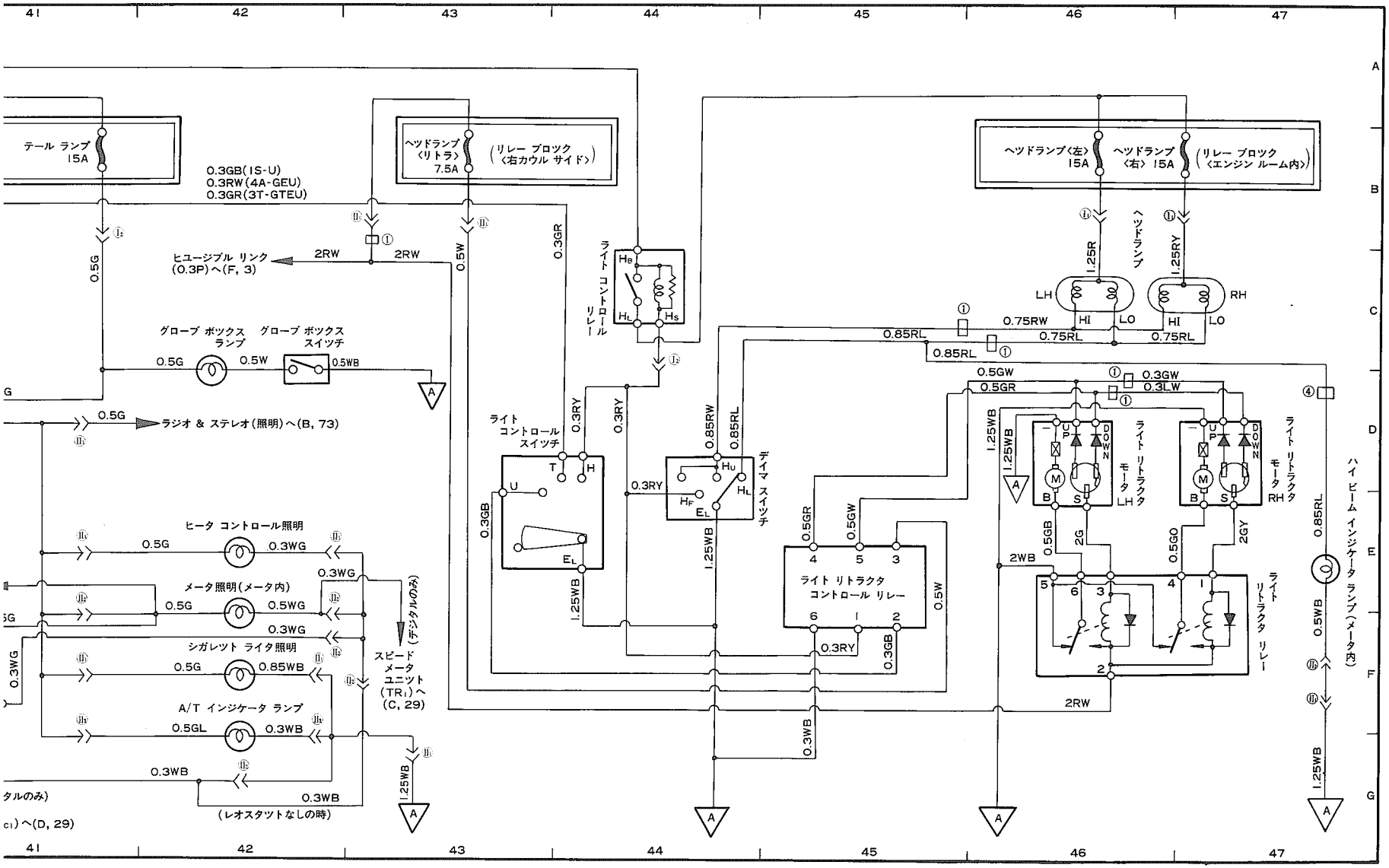
テール ランプ 15A
ヘッドランプ <リトラ> 7.5A
(リレー ブロック <右カウル サイド>)
ヘッドランプ <左> 15A
ヘッドランプ <右> 15A
(リレー ブロック <エンジン ルーム内>)
0.3GB(1S-U)
0.3RW(4A-GEU)
0.3GR(3T-GTEU)
ヒユージブル リンク (0.3P)へ(F, 3)
グローブ ボックス ランプ
グローブ ボックス スイッチ
ライト コントロール リレー
ライト コントロール スイッチ
デイマ スイッチ
ヘッドランプ
LH
RH
HI
LO
ラジオ & ステレオ(照明)へ(B, 73)
ヒータ コントロール照明
メータ照明(メータ内)
シガレット ライタ照明
A/T インジケータ ランプ
スピード メータ ユニット (TR1)へ (C, 29)
(デジタルのみ)
(レオスタットなしの時)
ライト リトラクタ コントロール リレー
ライト リトラクタ モータ LH
ライト リトラクタ モータ RH
ライト リトラクタ リレー
ハイ ビーム インジケータ ランプ(メータ内)
タルのみ)
c1)へ(D, 29)

無断複製禁止

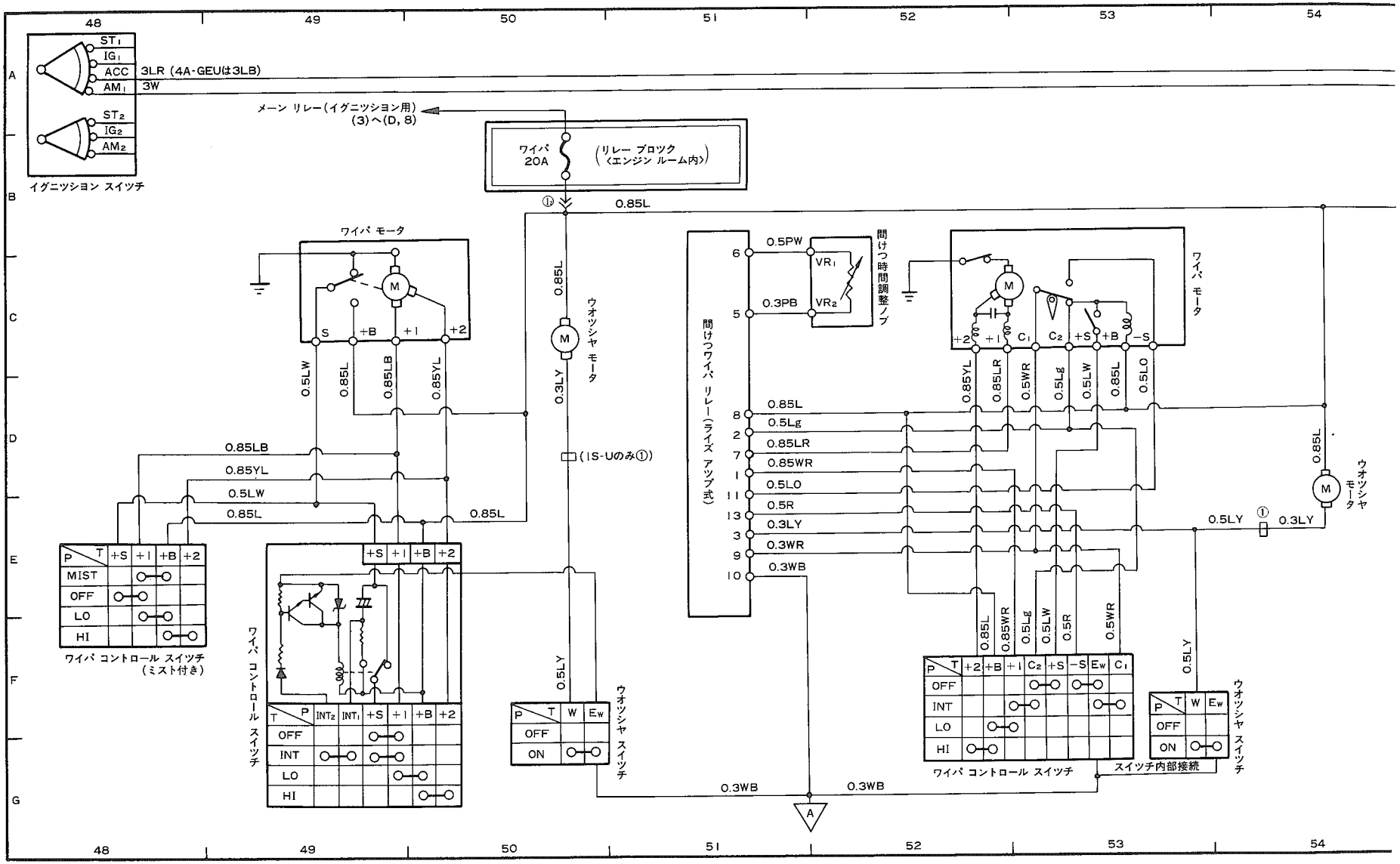

注1：パワー ウインド付き車は0.5R　　注2：パワー ウインド付き車は0.5RW

無断複製禁止

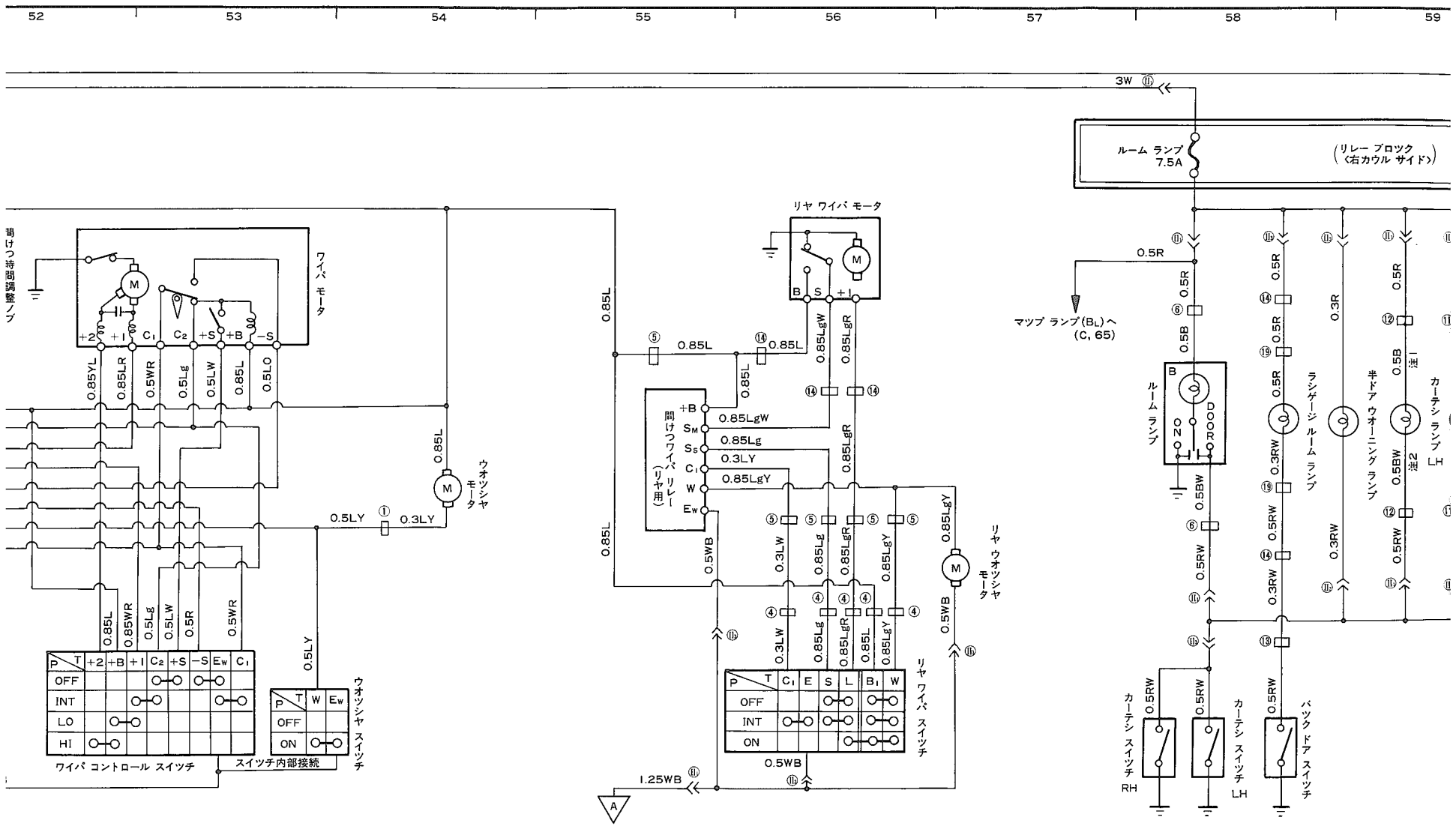
52
53
54
55
56
57
58
59
3W
ルーム ランプ 7.5A
(リレー ブロック〈右カウル サイド〉)
0.5R
マップ ランプ(BL)へ (C, 65)
ルーム ランプ
ラジエージ ルーム ランプ
半ドア ウオーニング ランプ
カーテシ ランプ LH
注1
注2
0.5B
0.3R
0.3RW
0.5RW
0.5BW
カーテシ スイッチ RH
カーテシ スイッチ LH
バック ドア スイッチ
リヤ ワイパ モータ
リヤ ウオッシャ モータ
間けつワイパ リレー(リヤ用)
リヤ ワイパ スイッチ
ウオッシャ スイッチ
ワイパ コントロール スイッチ
スイッチ内部接続
ワイパ モータ
ウオッシャ モータ
間けつ時間調整ヘブ
0.85L
0.85LgW
0.85LgR
0.85Lg
0.3LY
0.85LgY
0.3LW
0.5WB
1.25WB
0.85YL
0.85LR
0.5WR
0.5Lg
0.5LW
0.85LO
0.5LO
0.5LY
0.3LY
0.85WR
0.5R
A

無断複製禁止

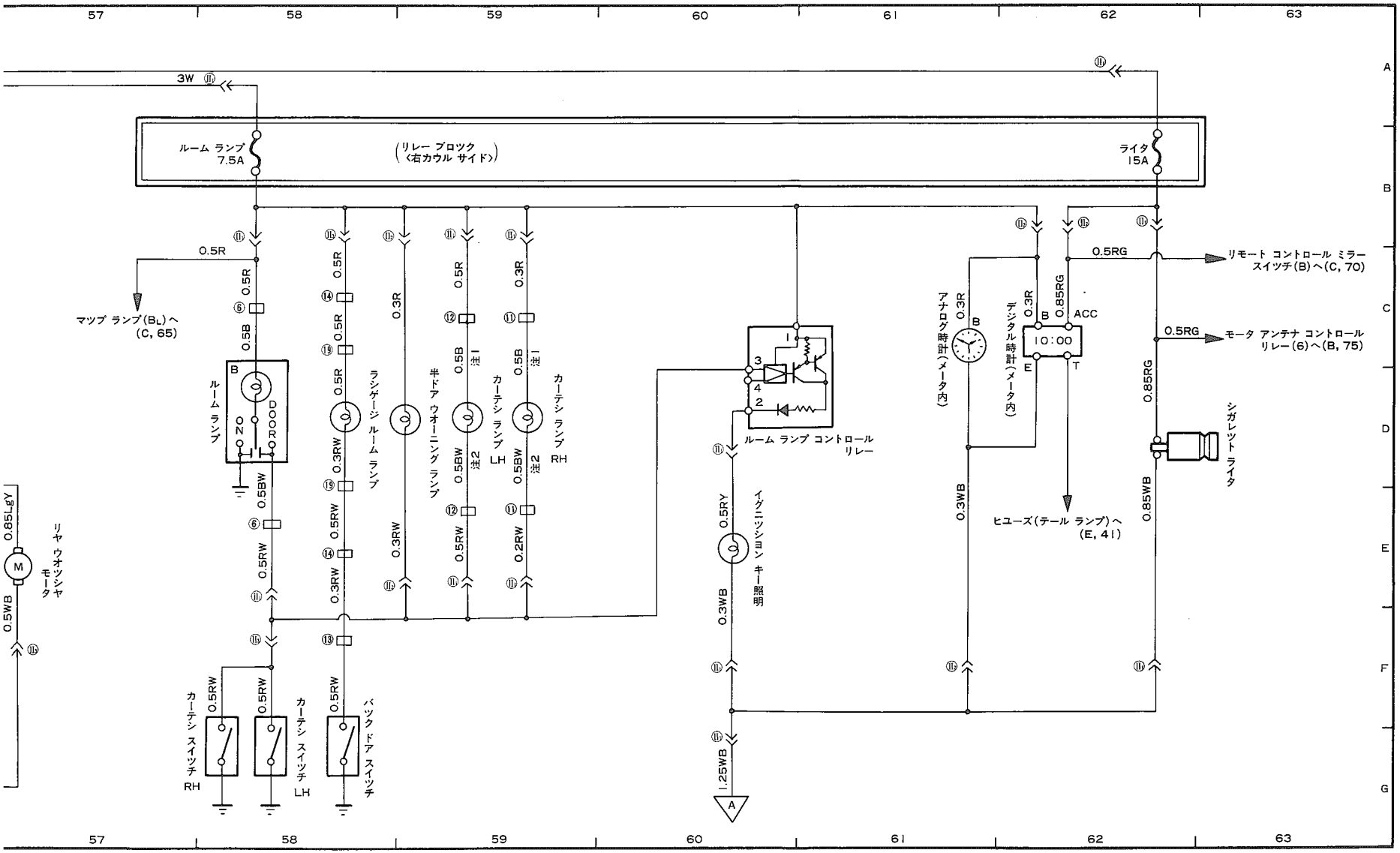
57
58
59
60
61
62
63
A
B
C
D
E
F
G
3W
ルーム ランプ 7.5A
(リレー ブロック <右カウル サイド>)
ライタ 15A
0.5R
マップ ランプ(BL)へ (C, 65)
ルーム ランプ
ラジゲージ ルーム ランプ
半ドア ウオーニング ランプ
カーテシ ランプ LH
カーテシ ランプ RH
注1
注2
0.5RG
リモート コントロール ミラー スイッチ(B)へ(C, 70)
モータ アンテナ コントロール リレー(6)へ(B, 75)
アナログ時計(メータ内)
デジタル時計(メータ内)
10:00
ACC
ヒューズ(テール ランプ)へ (E, 41)
シガレット ライタ
ルーム ランプ コントロール リレー
イグニッション キー照明
リヤ ウオッシャ モータ
カーテシ スイッチ RH
カーテシ スイッチ LH
バック ドア スイッチ

無断複製禁止

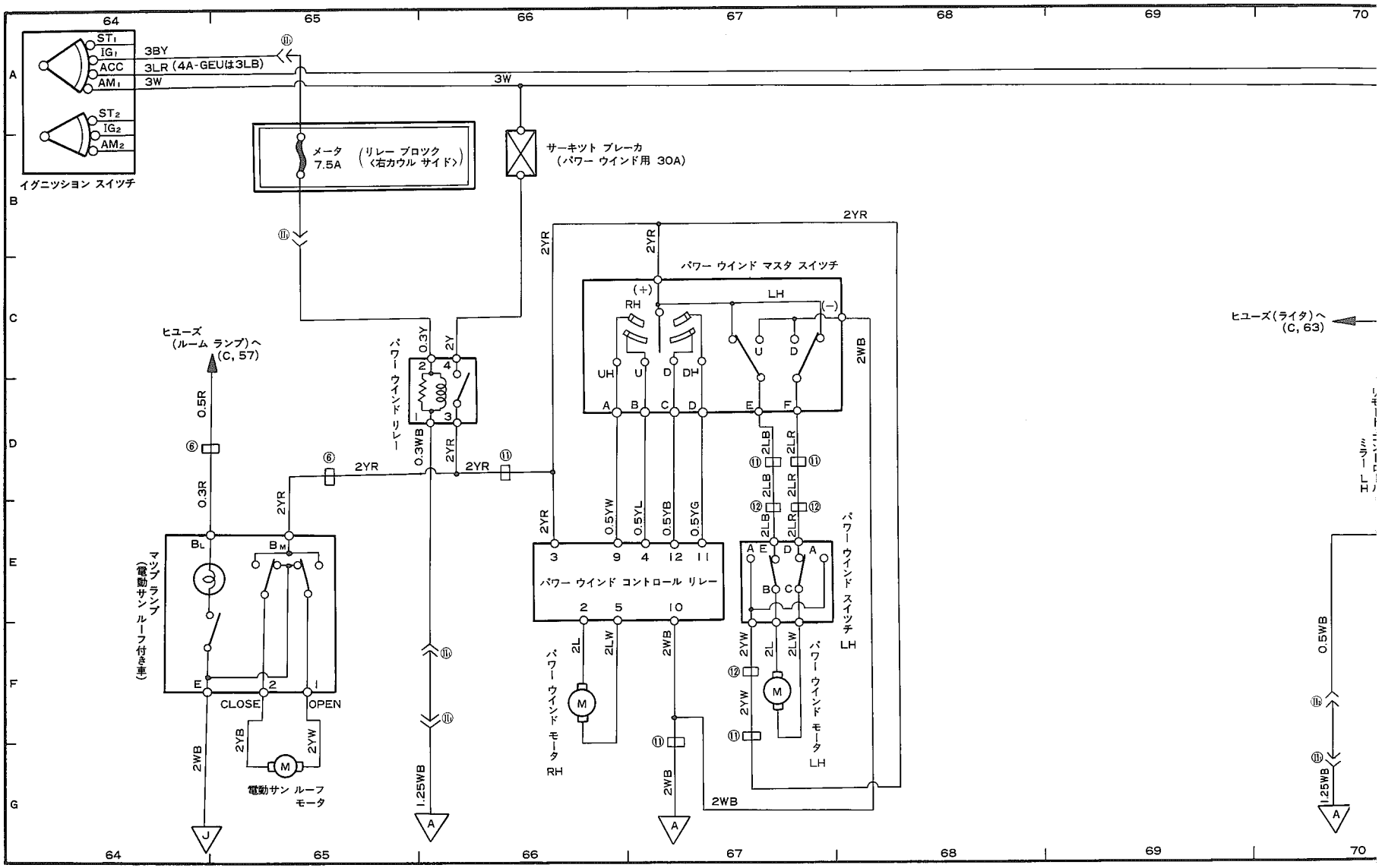

※1：フエンダ ミラー付き車は①，ドア ミラー付き車は⑪　※2：ドア ミラー付き車のみ⑫

無断複製禁止

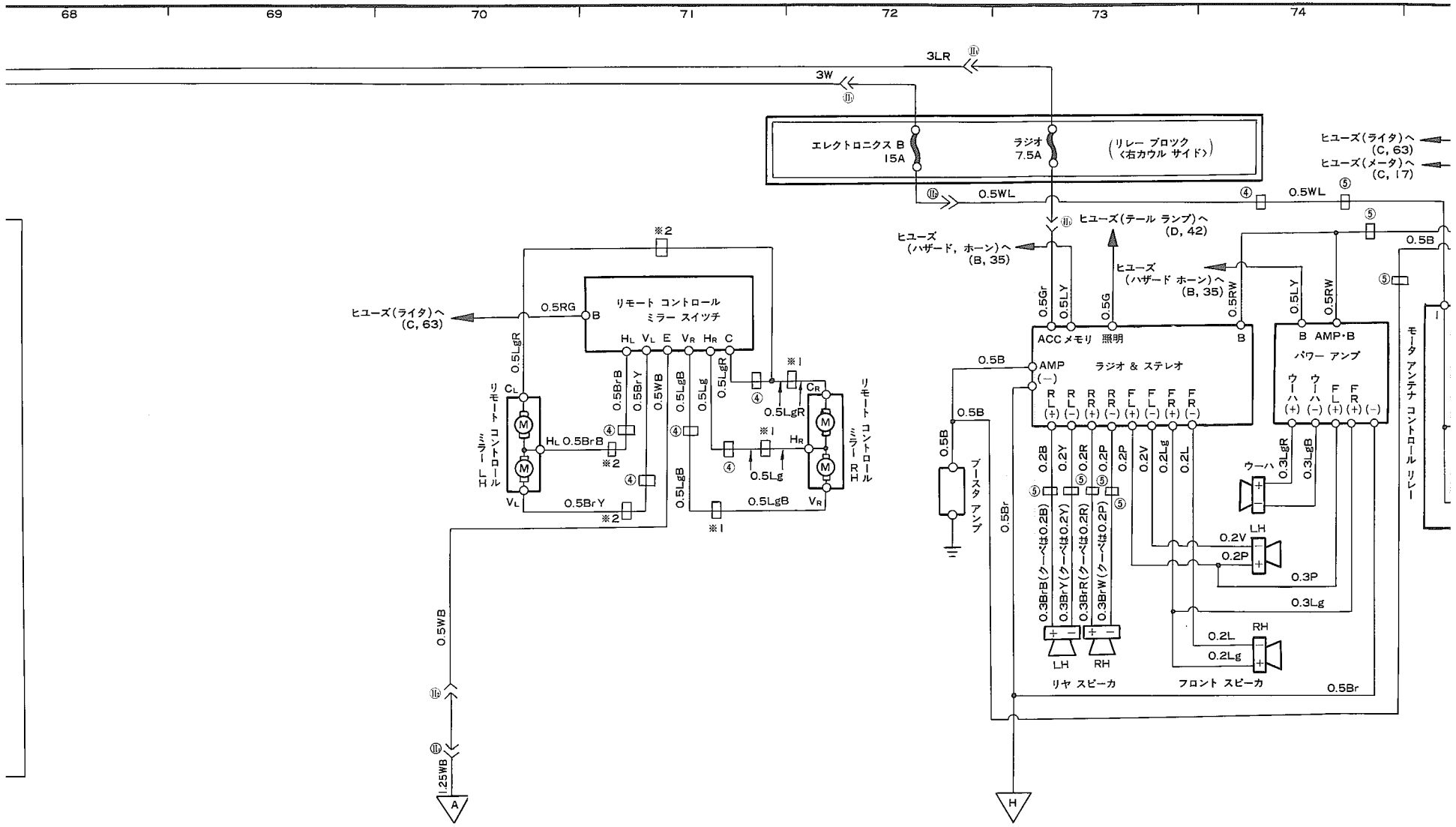
68
69
70
71
72
73
74
3LR
3W
エレクトロニクス B
15A
ラジオ
7.5A
(リレー ブロック
〈右カウル サイド〉)
ヒューズ(ライタ)へ
(C, 63)
ヒューズ(メータ)へ
(C, 17)
0.5WL
ヒューズ(テール ランプ)へ
(D, 42)
ヒューズ
(ハザード, ホーン)へ
(B, 35)
ヒューズ
(ハザード ホーン)へ
(B, 35)
0.5Gr
0.5LY
0.5G
0.5RW
0.5LY
0.5RW
0.5B
※2
ヒューズ(ライタ)へ
(C, 63)
0.5RG
リモート コントロール
ミラー スイッチ
B
HL VL E VR HR C
0.5LgR
※1
CL
CR
0.5BrB
0.5BrY
0.5WB
0.5LgB
0.5Lg
0.5LgR
0.5LgR
リモート コントロール
ミラー LH
HL 0.5BrB
※2
※1
HR
0.5Lg
VL
0.5BrY
※2
0.5LgB
0.5LgB
※1
VR
リモート コントロール
ミラー RH
ACC メモリ
照明
B
B AMP・B
パワー アンプ
0.5B
AMP
(−)
ラジオ & ステレオ
RR (+) RR (−) RR (+) RR (−) FL (+) FL (−) FR (+) FR (−)
ウーハ (+) ウーハ (−) FL (+) FR (+) (−)
0.5B
0.5B
ブースタ アンプ
0.5Br
0.2B
0.2Y
0.2R
0.2P
0.2P
0.2V
0.2Lg
0.2L
0.3L gB
ウーハ
0.3BrB(クーペは0.2B)
0.3BrY(クーペは0.2Y)
0.3BrR(クーペは0.2R)
0.3BrW(クーペは0.2P)
0.2V
LH
0.2P
0.3P
0.3Lg
RH
0.2L
0.2Lg
LH
RH
リヤ スピーカ
フロント スピーカ
0.5Br
モータ アンテナ コントロール リレー
0.5WB
1.25WB
A
H

無断複製禁止

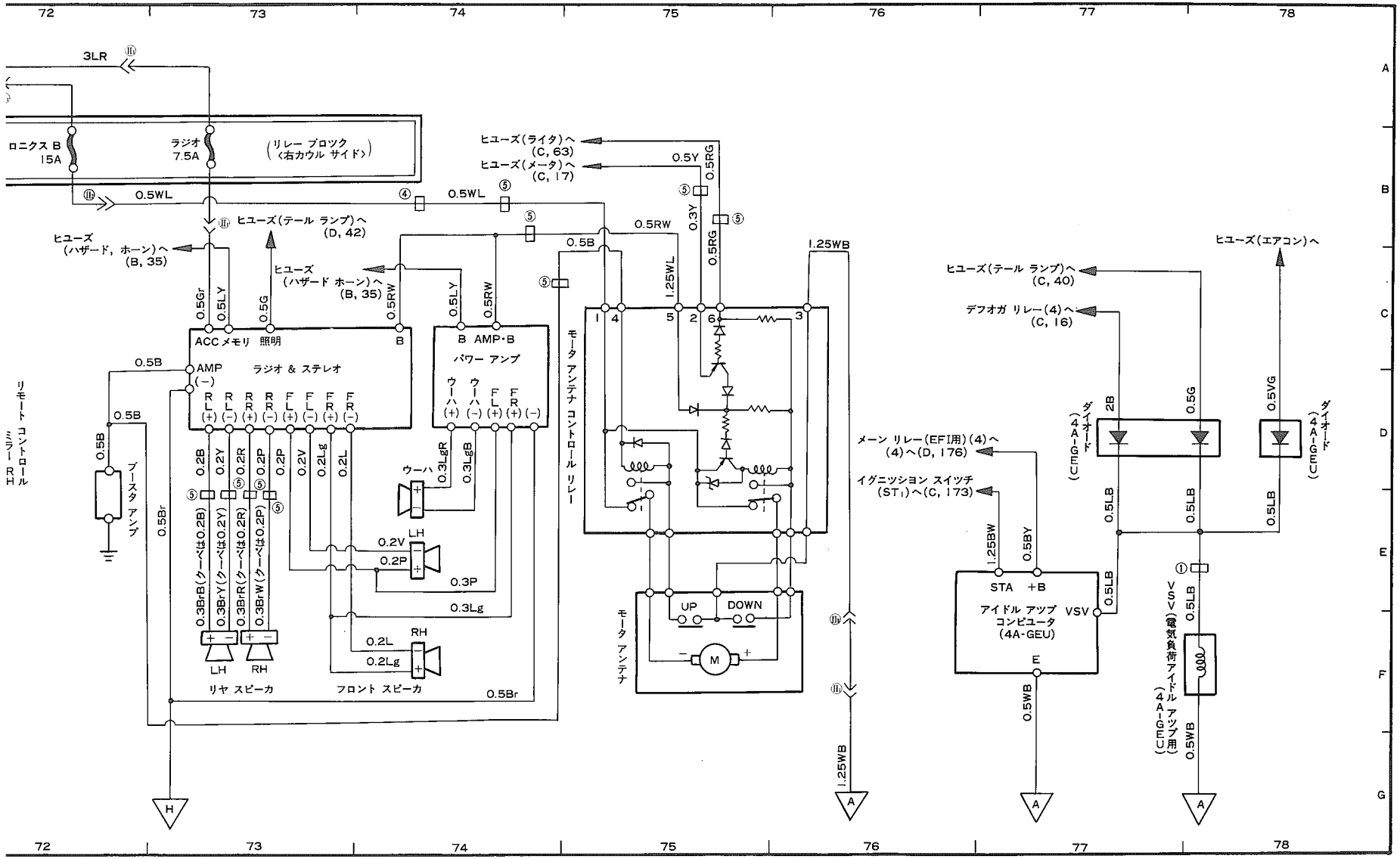
72
73
74
75
76
77
78
A
B
C
D
E
F
G
3LR
ロニクス B
15A
ラジオ
7.5A
(リレー ブロック
<右カウル サイド>)
0.5WL
ヒューズ(ライタ)へ
(C, 63)
ヒューズ(メータ)へ
(C, 17)
0.5Y
0.5RG
0.3Y
ヒューズ(テール ランプ)へ
(D, 42)
ヒューズ
(ハザード, ホーン)へ
(B, 35)
ヒューズ
(ハザード ホーン)へ
(B, 35)
0.5B
0.5RW
1.25WL
1.25WB
0.5Gr
0.5LY
0.5G
ACC メモリ 照明
B
B AMP・B
パワー アンプ
AMP
(−)
ラジオ & ステレオ
RR (+)
RR (−)
RR (+)
RR (−)
FL (+)
FL (−)
FR (+)
FR (−)
ウーハ (+)
ウーハ (−)
FL (+)
FR (+) (−)
モータ アンテナ コントロール リレー
リモート コントロール ミラー RH
ブースタ アンプ
0.5Br
0.2B
0.2Y
0.2R
0.2P
0.2V
0.2Lg
0.2L
0.3LgR
0.3LgB
0.3Br・B(クーペは0.2B)
0.3Br・Y(クーペは0.2Y)
0.3Br・R(クーペは0.2R)
0.3Br・W(クーペは0.2P)
ウーハ
LH
RH
0.3P
0.3Lg
リヤ スピーカ
フロント スピーカ
モータ アンテナ
UP
DOWN
M
ヒューズ(テール ランプ)へ
(C, 40)
デフォガ リレー(4)へ
(C, 16)
メーン リレー(EFI用)(4)へ
(4)へ(D, 176)
イグニッション スイッチ
(ST1)へ(C, 173)
ヒューズ(エアコン)へ
2B
0.5G
0.5VG
0.5LB
1.25BW
0.5BY
STA
+B
アイドル アップ
コンピュータ
(4A-GEU)
VSV
E
0.5WB
VSV(電気負荷アイドル アップ用)
(4A-GE(C))
ダイオード
(4A-GE(C))
ダイオード
(4A-GE(C))
H
A

無断複製禁止

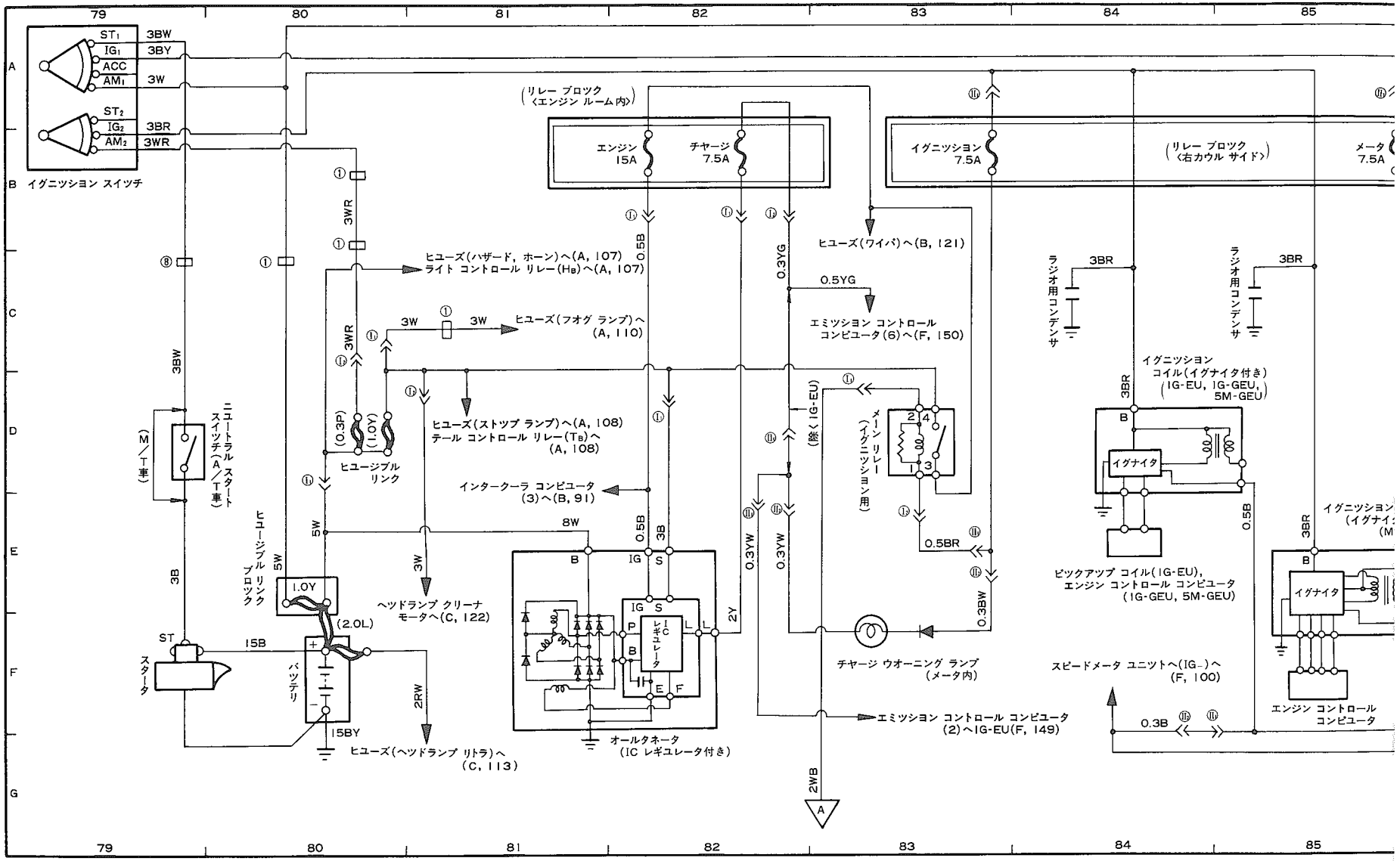

※1：IG-EU, IG-GEU, 5M-GEUは⑰

無断複製禁止

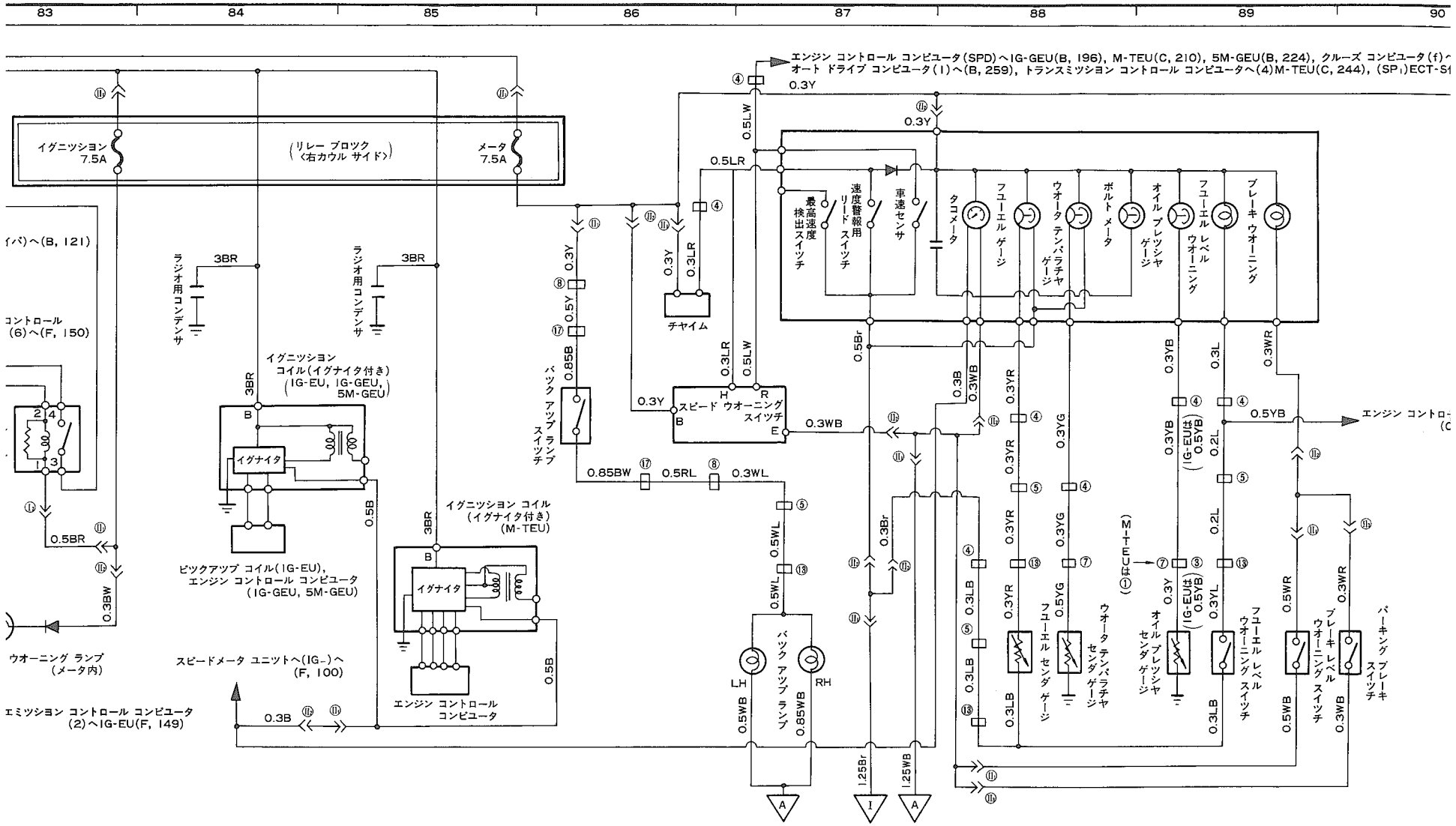
83
84
85
86
87
88
89
90
エンジン コントロール コンピュータ(SPD)へIG-GEU(B, 196), M-TEU(C, 210), 5M-GEU(B, 224), クルーズ コンピュータ(f)へ
オート ドライブ コンピュータ(1)へ(B, 259), トランスミッション コントロール コンピュータへ(4)M-TEU(C, 244), (SP1)ECT-S
イグニッション 7.5A
(リレー ブロック 〈右カウル サイド〉)
メータ 7.5A
イパ)へ(B, 121)
コントロール (6)へ(F, 150)
ラジオ用コンデンサ
3BR
イグニッション コイル(イグナイタ付き) (IG-EU, IG-GEU, 5M-GEU)
イグナイタ
ピックアップ コイル(IG-EU), エンジン コントロール コンピュータ (IG-GEU, 5M-GEU)
イグニッション コイル (イグナイタ付き) (M-TEU)
エンジン コントロール コンピュータ
ウオーニング ランプ (メータ内)
エミッション コントロール コンピュータ (2)へIG-EU(F, 149)
スピードメータ ユニットへ(IG-)へ (F, 100)
0.3B
0.5B
0.5BR
0.3BW
0.3Y
0.5Y
0.85B
バック アップ ランプ スイッチ
0.85BW
0.5RL
0.3WL
0.5WL
0.5WB
0.85WB
LH
RH
0.5LW
0.5LR
0.3LR
チャイム
スピード ウオーニング スイッチ
0.3WB
0.5Br
0.3Br
1.25Br
1.25WB
最高速度検出スイッチ
速度警報用リード スイッチ
車速センサ
タコメータ
フューエル ゲージ
ウオータ テンパラチャ ゲージ
ボルト メータ
オイル プレッシャ ゲージ
フューエル レベル ウオーニング
ブレーキ ウオーニング
0.3B
0.3WB
0.3YR
0.3YG
0.3YB
0.3L
0.3WR
0.5YB
0.2L
0.3LB
0.5YG
0.3YL
0.5WR
(IG-EUは 0.5YB)
(M-TEUは①)
フューエル センダ ゲージ
ウオータ テンパラチャ センダ ゲージ
オイル プレッシャ センダ ゲージ
フューエル レベル ウオーニング スイッチ
ブレーキ レベル ウオーニング スイッチ
パーキング ブレーキ スイッチ
エンジン コントロー
A
I

無断複製禁止

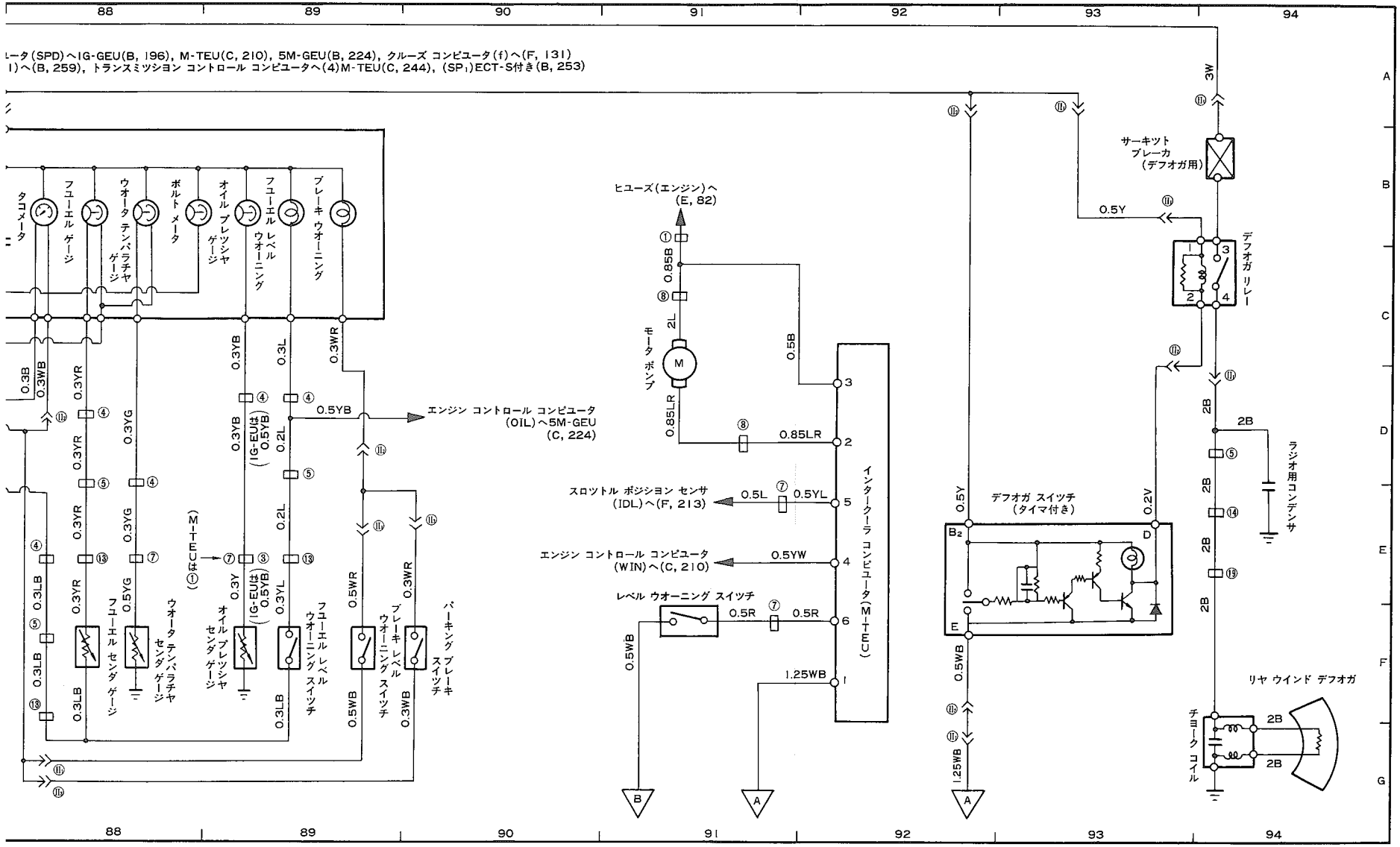
ータ(SPD)へIG-GEU(B, 196), M-TEU(C, 210), 5M-GEU(B, 224), クルーズ コンピュータ(f)へ(F, 131)
1)へ(B, 259), トランスミッション コントロール コンピュータへ(4)M-TEU(C, 244), (SP1)ECT-S付き(B, 253)
タコメータ
フューエル ゲージ
ウオータ テンパラチャ ゲージ
ボルト メータ
オイル プレッシャ ゲージ
フューエル レベル ウオーニング
ブレーキ ウオーニング
エンジン コントロール コンピュータ (OIL)へ5M-GEU (C, 224)
ヒューズ(エンジン)へ (E, 82)
モータ ポンプ
スロットル ポジション センサ (IDL)へ(F, 213)
エンジン コントロール コンピュータ (WIN)へ(C, 210)
レベル ウオーニング スイッチ
インタークーラ コンピュータ(M-TEU)
デフオガ スイッチ (タイマ付き)
サーキット ブレーカ (デフオガ用)
デフオガ リレー
ラジオ用コンデンサ
リヤ ウインド デフオガ
チョーク コイル
フューエル センダ ゲージ
ウオータ テンパラチャ センダ ゲージ
オイル プレッシャ センダ ゲージ
フューエル レベル ウオーニング スイッチ
ブレーキ レベル ウオーニング スイッチ
パーキング ブレーキ スイッチ
(M-TEUは①)
(IG-EUは0.5YB)
88
89
90
91
92
93
94
A
B
C
D
E
F
G

無断複製禁止

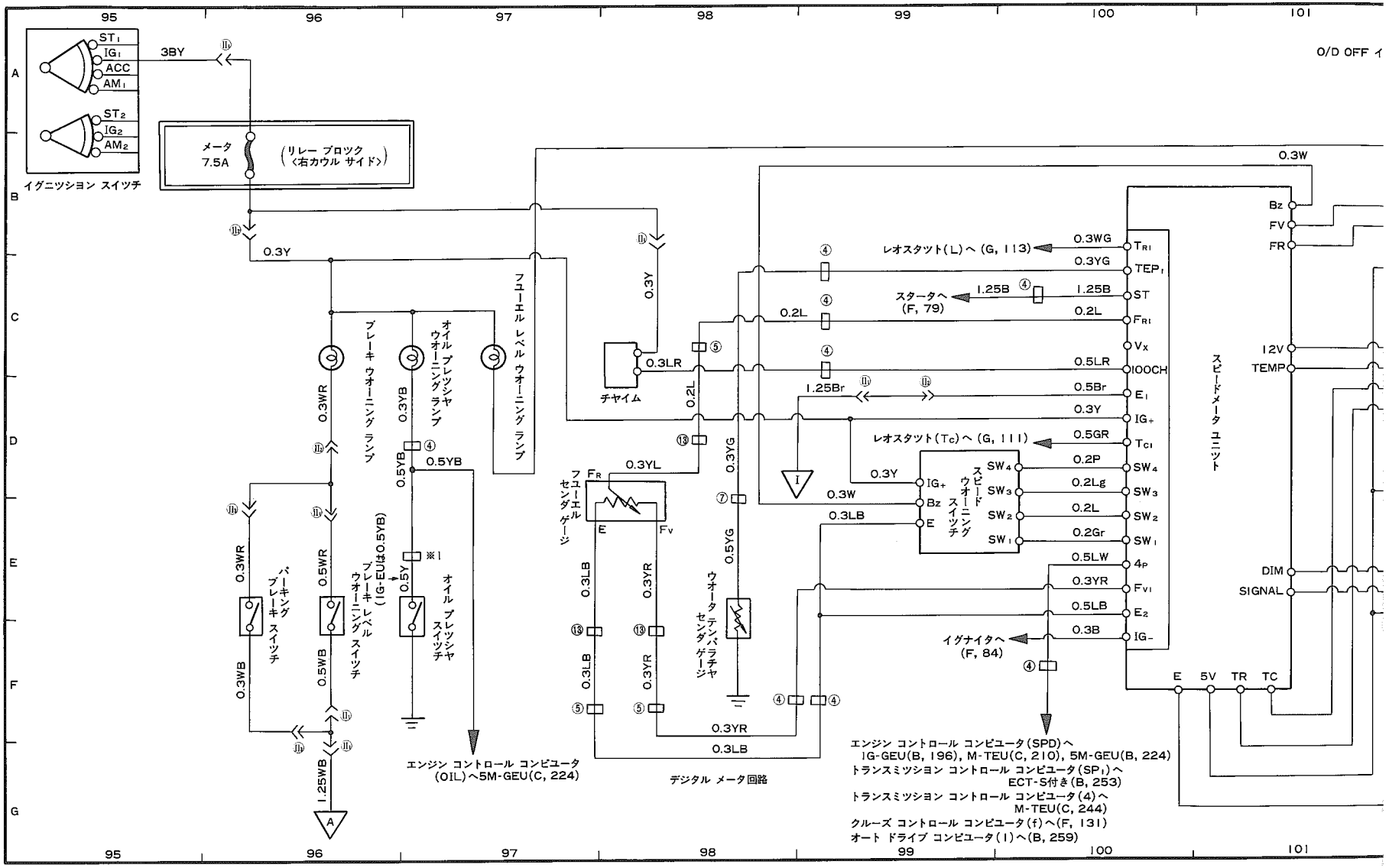

※1：IG-EU, IG-GEU, 5M-GEUは⑦, M-TEUは①

無断複製禁止

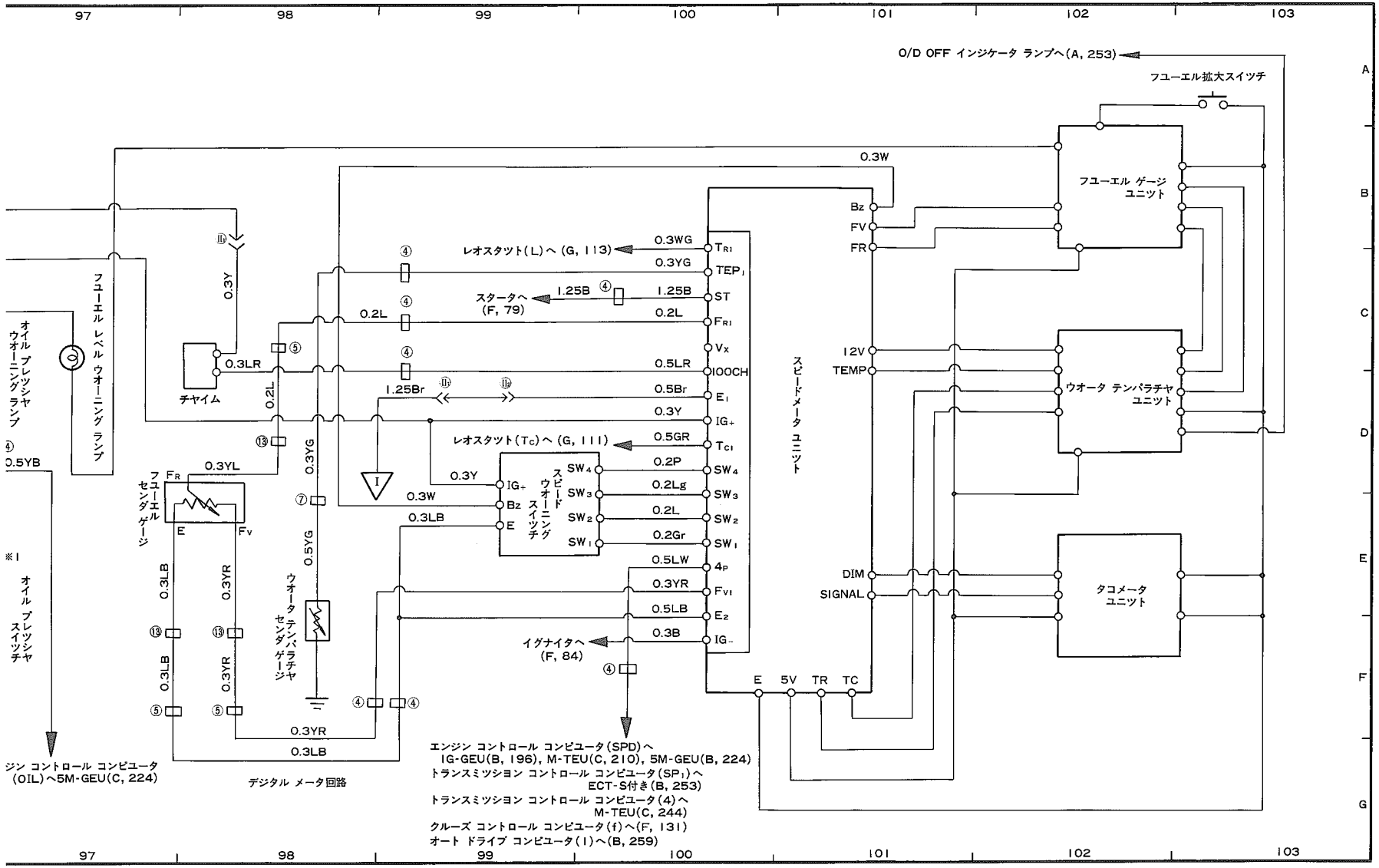
O/D OFF インジケータ ランプへ(A, 253)
フユーエル拡大スイッチ
フユーエル ゲージ ユニット
ウオータ テンパラチャ ユニット
タコメータ ユニット
スピードメータ ユニット
レオスタット(L)へ (G, 113)
スタータへ (F, 79)
レオスタット(Tc)へ (G, 111)
イグナイタへ (F, 84)
フユーエル レベル ウオーニング ランプ
オイル プレッシャ ウオーニング ランプ
オイル プレッシャ スイッチ
チャイム
フユーエル センダ ゲージ
ウオータ テンパラチャ センダ ゲージ
スピード ウオーニング スイッチ
デジタル メータ回路
ジン コントロール コンピユータ (OIL)へ5M-GEU(C, 224)
エンジン コントロール コンピユータ(SPD)へ IG-GEU(B, 196), M-TEU(C, 210), 5M-GEU(B, 224)
トランスミツシヨン コントロール コンピユータ(SP1)へ ECT-S付き(B, 253)
トランスミツシヨン コントロール コンピユータ(4)へ M-TEU(C, 244)
クルーズ コントロール コンピユータ(f)へ(F, 131)
オート ドライブ コンピユータ(1)へ(B, 259)

無断複製禁止

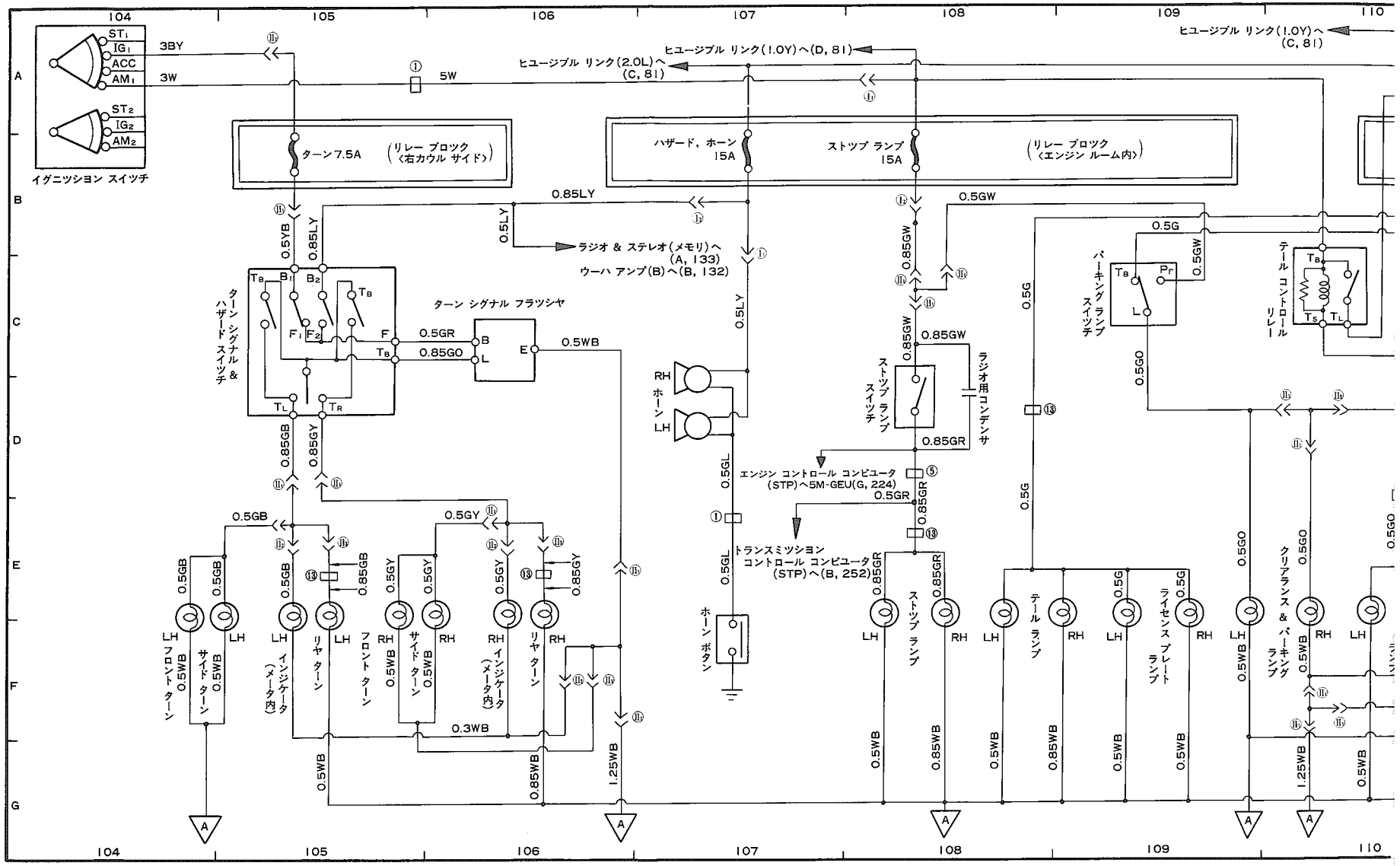
104
105
106
107
108
109
110
A
B
C
D
E
F
G
イグニッション スイッチ
ST1
IG1
ACC
AM1
ST2
IG2
AM2
3BY
3W
5W
ヒユージブル リンク(2.0L)へ (C, 81)
ヒユージブル リンク(1.0Y)へ(D, 81)
ヒユージブル リンク(1.0Y)へ (C, 81)
ターン 7.5A
(リレー ブロック <右カウル サイド>)
ハザード, ホーン 15A
ストップ ランプ 15A
(リレー ブロック <エンジン ルーム内>)
0.85LY
0.5LY
ラジオ & ステレオ(メモリ)へ (A, 133)
ウーハ アンプ(B)へ(B, 132)
0.5GW
0.85GW
0.5G
0.5GO
0.5YB
0.85LY
ターン シグナル & ハザード スイッチ
ターン シグナル フラッシャ
0.5GR
0.85GO
0.5WB
RH
ホーン
LH
0.85GB
0.85GY
0.5GB
0.5GY
0.5GL
エンジン コントロール コンピュータ (STP)へ5M-GEU(G, 224)
0.85GR
トランスミッション コントロール コンピュータ (STP)へ(B, 252)
ホーン ボタン
ストップ ランプ スイッチ
ラジオ用コンデンサ
バーキング ランプ スイッチ
テール コントロール リレー
フロント ターン
サイド ターン
インジケータ (メータ内)
リヤ ターン
ストップ ランプ
テール ランプ
ライセンス プレート ランプ
クリアランス & パーキング ランプ
0.5WB
0.3WB
0.85WB
1.25WB

無断複製禁止

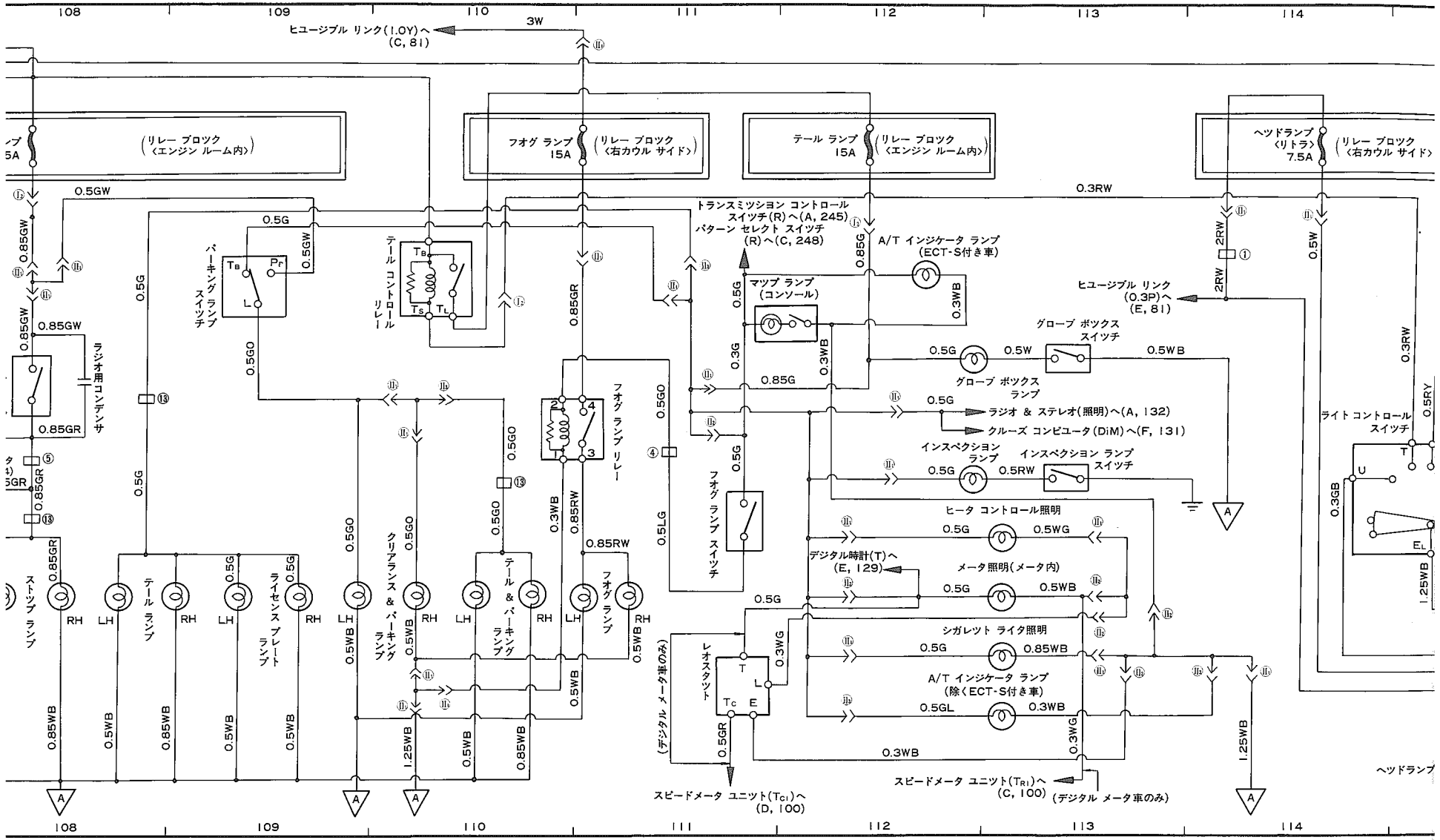

108
109
110
111
112
113
114
3W
ヒユージブル リンク(1.0Y)へ
(C, 81)
(リレー ブロック
〈エンジン ルーム内〉)
フオグ ランプ
15A
(リレー ブロック
〈右カウル サイド〉)
テール ランプ
15A
(リレー ブロック
〈エンジン ルーム内〉)
ヘツドランプ
〈リトラ〉
7.5A
(リレー ブロック
〈右カウル サイド〉)
0.5GW
0.3RW
0.85GW
0.5G
パーキング ランプ
スイツチ
テール コントロール
リレー
トランスミツシヨン コントロール
スイツチ(R)へ(A, 245)
パターン セレクト スイツチ
(R)へ(C, 248)
A/T インジケータ ランプ
(ECT-S付き車)
マツプ ランプ
(コンソール)
ヒユージブル リンク
(0.3P)へ
(E, 81)
グローブ ボツクス
スイツチ
グローブ ボツクス
ランプ
ラジオ用コンデンサ
フオグ ランプ リレー
ラジオ & ステレオ(照明)へ(A, 132)
クルーズ コンピユータ(DiM)へ(F, 131)
インスペクション
ランプ
インスペクション ランプ
スイツチ
ライト コントロール
スイツチ
フオグ ランプ スイツチ
ヒータ コントロール照明
デジタル時計(T)へ
(E, 129)
メータ照明(メータ内)
シガレツト ライタ照明
A/T インジケータ ランプ
(除くECT-S付き車)
ストツプ ランプ
テール ランプ
ライセンス プレート
ランプ
クリアランス & パーキング
ランプ
テール & パーキング
ランプ
フオグ ランプ
レオスタツト
(デジタル メータ車のみ)
スピードメータ ユニツト(TC1)へ
(D, 100)
スピードメータ ユニツト(TR1)へ
(C, 100)
(デジタル メータ車のみ)
ヘツドランプ

無断複製禁止

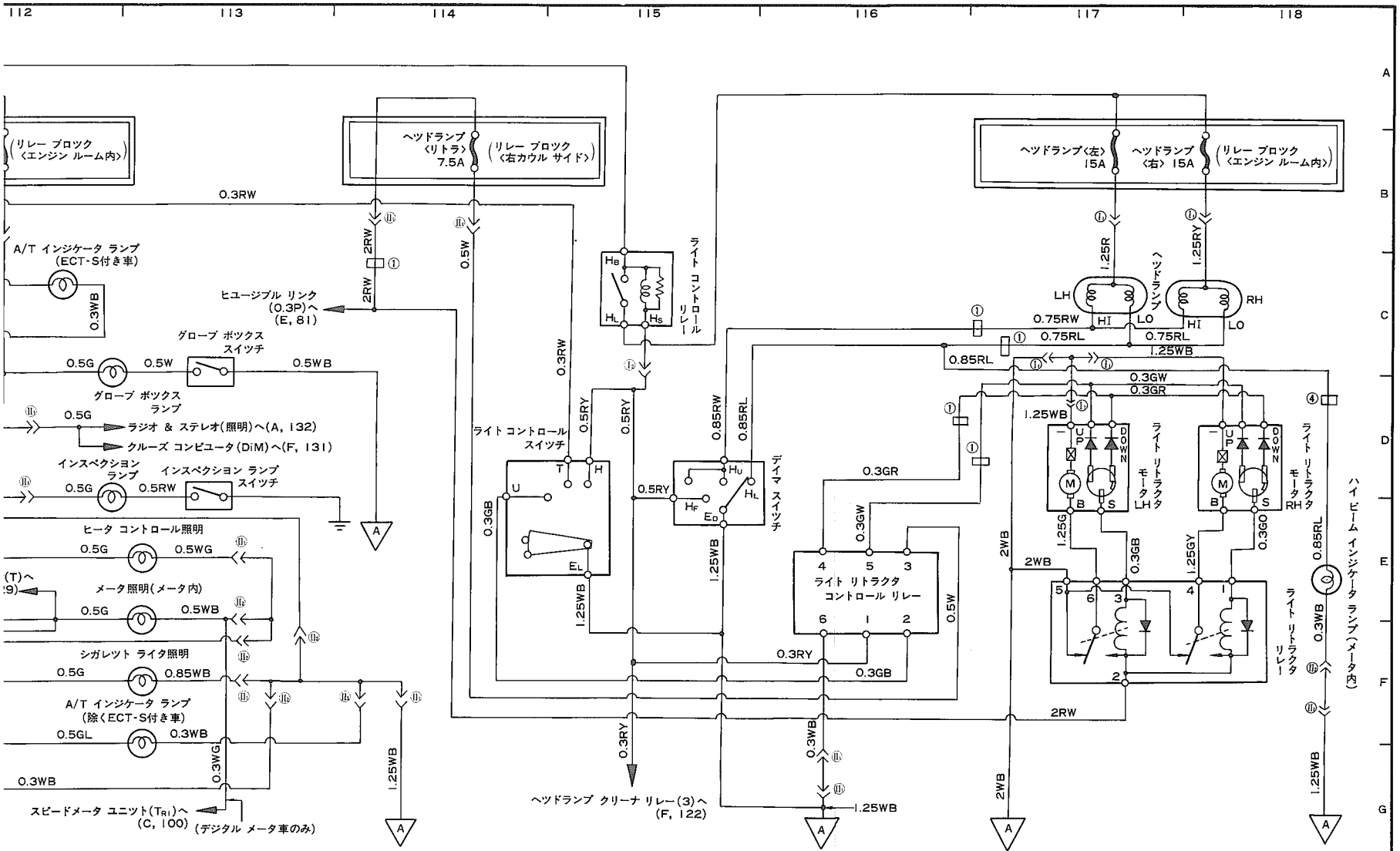
112
113
114
115
116
117
118
A
B
C
D
E
F
G
(リレー ブロック 〈エンジン ルーム内〉)
ヘッドランプ 〈リトラ〉 7.5A
(リレー ブロック 〈右カウル サイド〉)
ヘッドランプ〈左〉 15A
ヘッドランプ 〈右〉 15A
(リレー ブロック 〈エンジン ルーム内〉)
0.3RW
A/T インジケータ ランプ (ECT-S付き車)
0.3WB
ヒユージブル リンク (0.3P)へ (E, 81)
2RW
0.5W
グローブ ボックス スイッチ
0.5G
0.5W
0.5WB
グローブ ボックス ランプ
ラジオ & ステレオ(照明)へ(A, 132)
クルーズ コンピュータ(DiM)へ(F, 131)
インスペクション ランプ
インスペクション ランプ スイッチ
0.5G
0.5RW
ヒータ コントロール照明
0.5G
0.5WG
メータ照明(メータ内)
0.5G
0.5WB
シガレット ライタ照明
0.5G
0.85WB
A/T インジケータ ランプ (除くECT-S付き車)
0.5GL
0.3WB
0.3WG
0.3WB
スピードメータ ユニット(T_{RI})へ (C, 100)
(デジタル メータ車のみ)
1.25WB
A
ライト コントロール リレー
H_B
H_L
H_S
0.3RW
0.5RY
0.5RY
ライト コントロール スイッチ
T
H
U
E_L
0.3GB
1.25WB
0.85RW
0.85RL
デイマ スイッチ
H_U
H_L
H_F
E_D
0.5RY
1.25WB
0.3GR
0.3GW
ライト リトラクタ コントロール リレー
4 5 3
6 1 2
0.3RY
0.3GB
0.5W
0.3RY
ヘッドランプ クリーナ リレー(3)へ (F, 122)
0.3WB
1.25WB
A
1.25R
1.25RY
ヘッドランプ
LH
RH
HI
LO
0.75RW
0.75RL
0.75RL
1.25WB
0.85RL
0.3GW
0.3GR
1.25WB
ライト リトラクタ モータ LH
ライト リトラクタ モータ RH
UP
DOWN
M
B
S
1.25G
0.3GB
1.25GY
0.3GO
2WB
2WB
2RW
2WB
A
ライト リトラクタ リレー 1
0.85RL
0.3WB
1.25WB
A
ハイ ビーム インジケータ ランプ (メータ内)

無断複製禁止

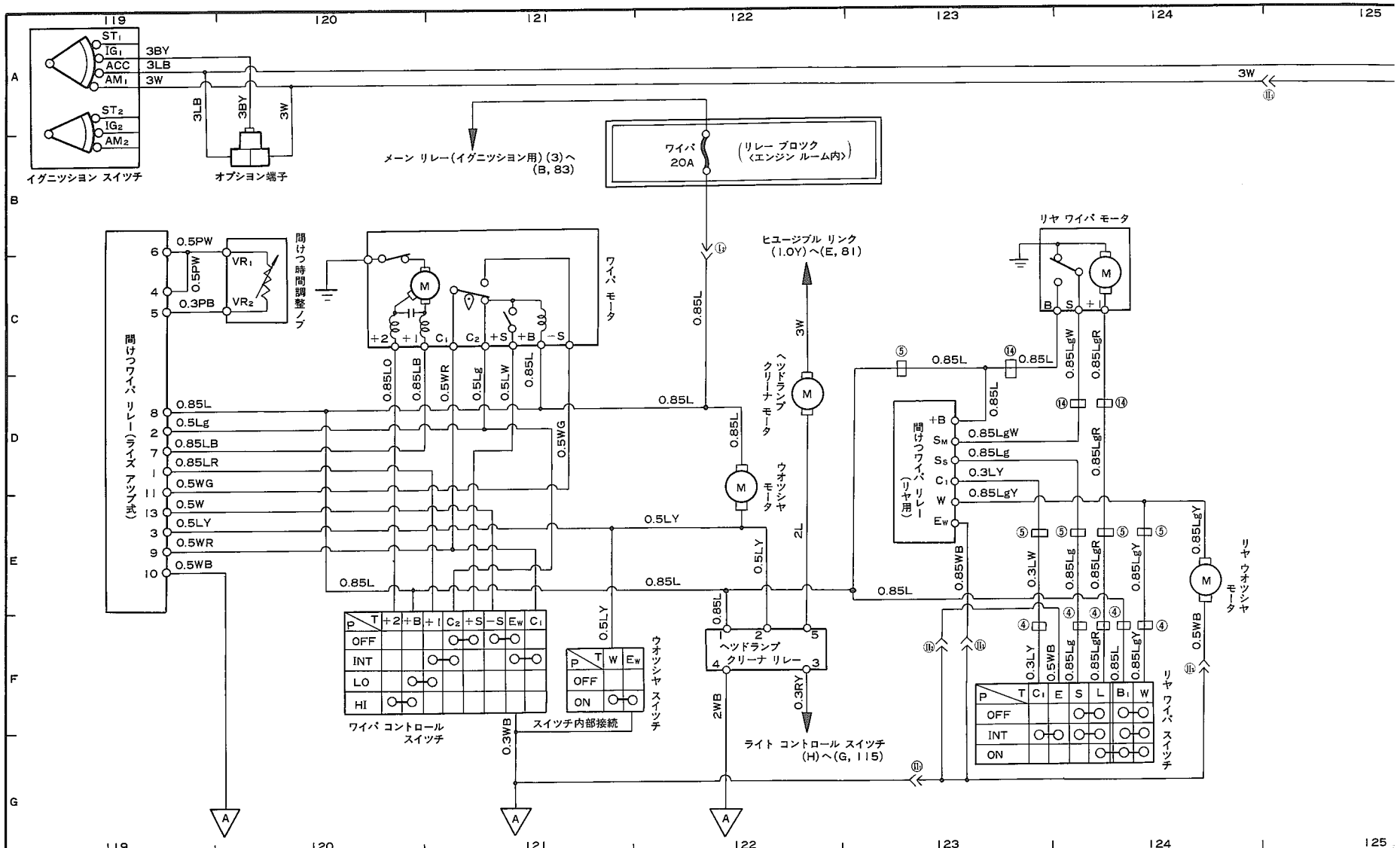

※1：フエンダ ミラー付き車は①，ドア ミラー付き車は⑪　※2：ドア ミラー付き車のみ ⑫

無断複製禁止

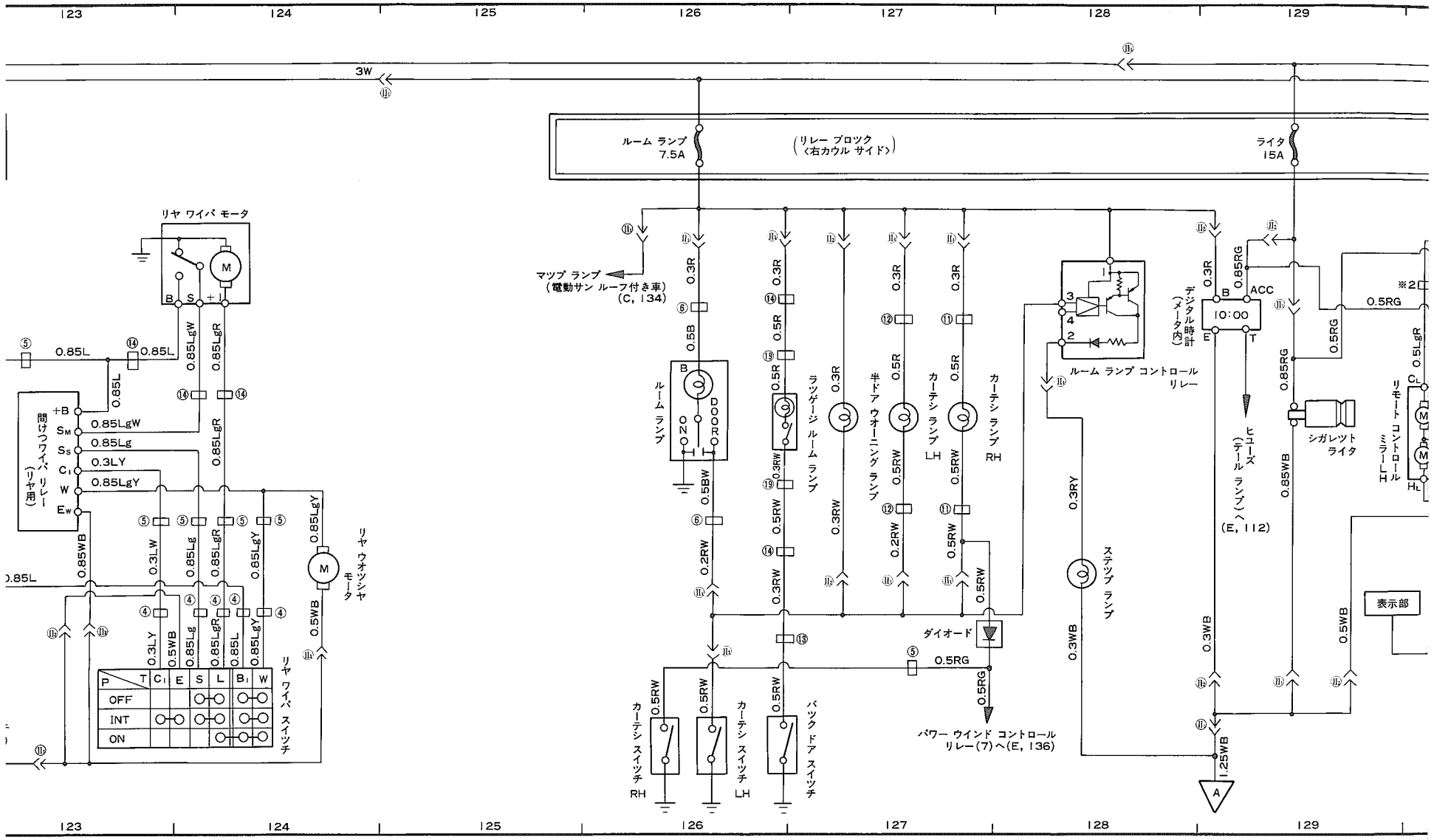
123
124
125
126
127
128
129
3W
ルーム ランプ 7.5A
(リレー ブロック <右カウル サイド>)
ライタ 15A
リヤ ワイパ モータ
間けつワイパ リレー (リヤ用)
リヤ ウオッシャ モータ
リヤ ワイパ スイッチ
P T C1 E S L B1 W
OFF
INT
ON
マツプ ランプ (電動サン ルーフ付き車) (C, 134)
ルーム ランプ
ラツゲージ ルーム ランプ
半ドア ウオーニング ランプ
カーテシ ランプ LH
カーテシ ランプ RH
ルーム ランプ コントロール リレー
デジタル時計 (メータ内)
10:00
ヒューズ (テール ランプ) (E, 112)
シガレツト ライタ
リモート コントロール ミラー LH
※2
ステップ ランプ
ダイオード
パワー ウインド コントロール リレー(7)へ(E, 136)
カーテシ スイツチ RH
カーテシ スイツチ LH
バツク ドア スイツチ
表示部
A

無断複製禁止

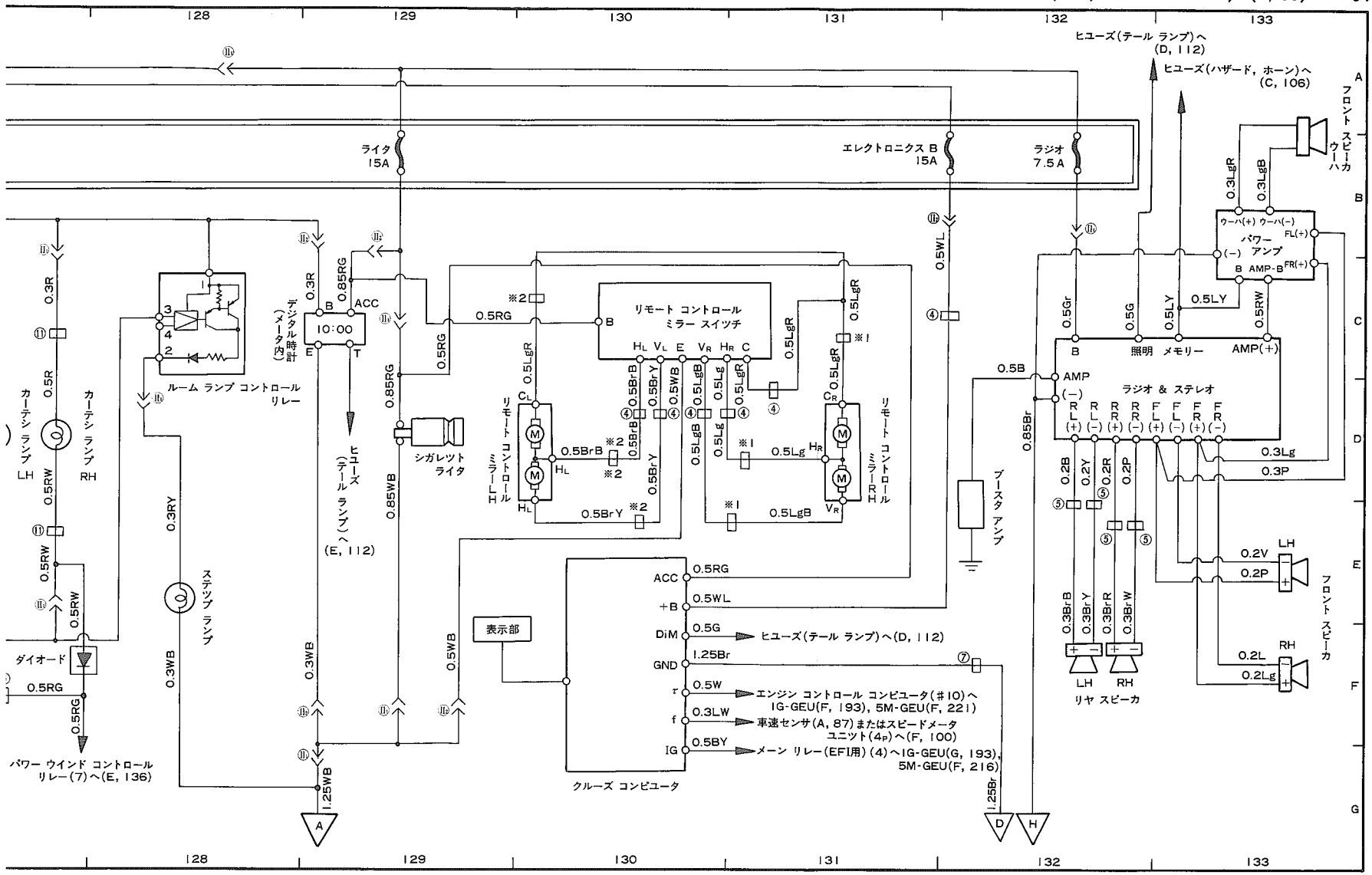

ライタ 15A
エレクトロニクス B 15A
ラジオ 7.5A
ヒユーズ(テール ランプ)へ (D, 112)
ヒユーズ(ハザード, ホーン)へ (C, 106)
フロント スピーカ ウーハ
パワー アンプ
ラジオ & ステレオ
照明 メモリー
AMP(+)
AMP
ブースタ アンプ
リヤ スピーカ
フロント スピーカ
リモート コントロール ミラー スイッチ
リモート コントロール ミラーLH
リモート コントロール ミラーRH
ルーム ランプ コントロール リレー
デジタル時計(メータ内)
10:00
ヒユーズ(テール ランプ)へ (E, 112)
シガレット ライタ
カーテシ ランプ LH
カーテシ ランプ RH
ステップ ランプ
ダイオード
パワー ウインド コントロール リレー(7)へ(E, 136)
表示部
クルーズ コンピユータ
ACC
+B
DiM
GND
τ
f
IG
ヒユーズ(テール ランプ)へ(D, 112)
エンジン コントロール コンピユータ(#10)へ IG-GEU(F, 193), 5M-GEU(F, 221)
車速センサ(A, 87)またはスピードメータ ユニット(4P)へ(F, 100)
メーン リレー(EFI用)(4)へIG-GEU(G, 193), 5M-GEU(F, 216)

無断複製禁止

車両総配線図(GA, M

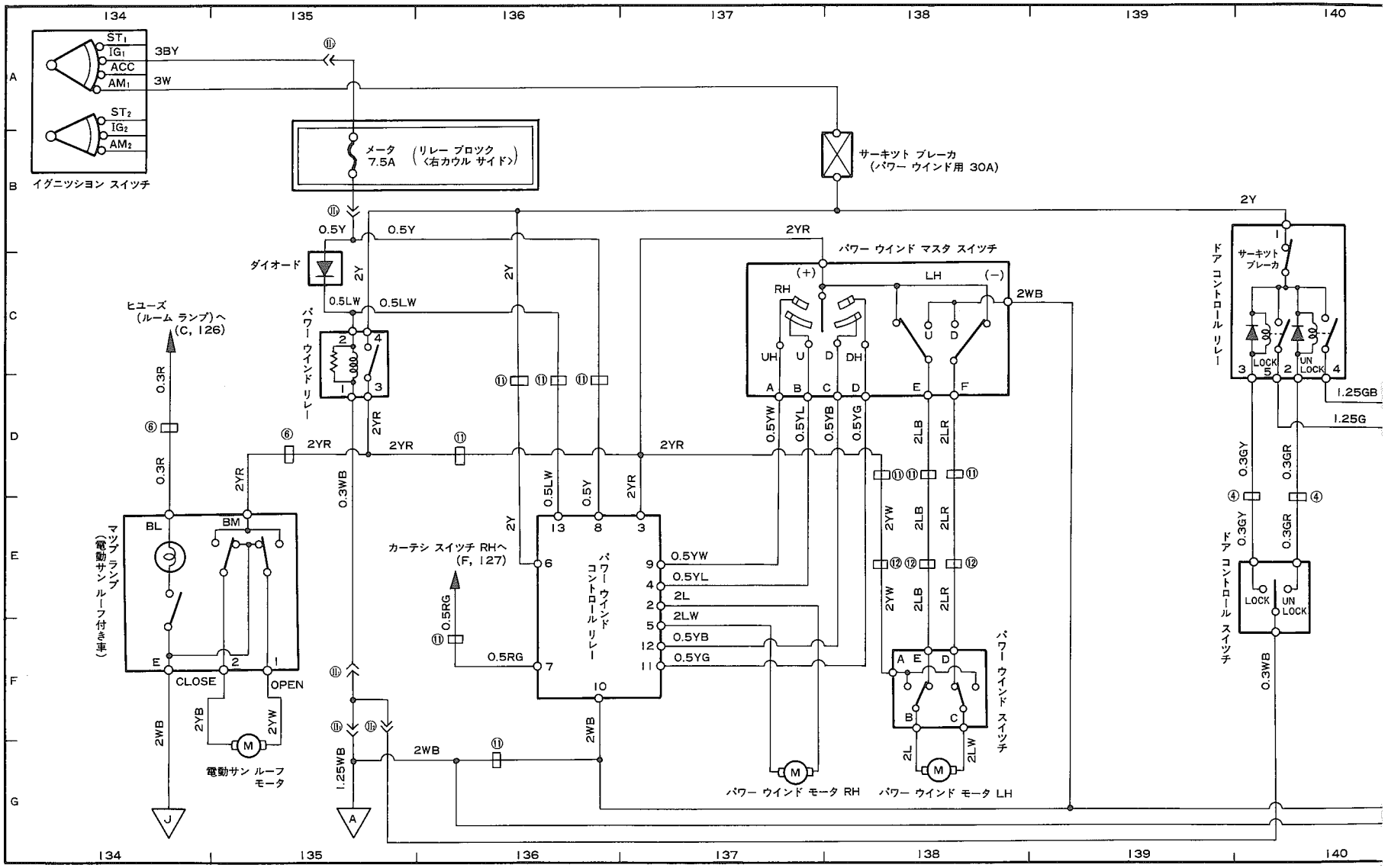

無断複製禁止

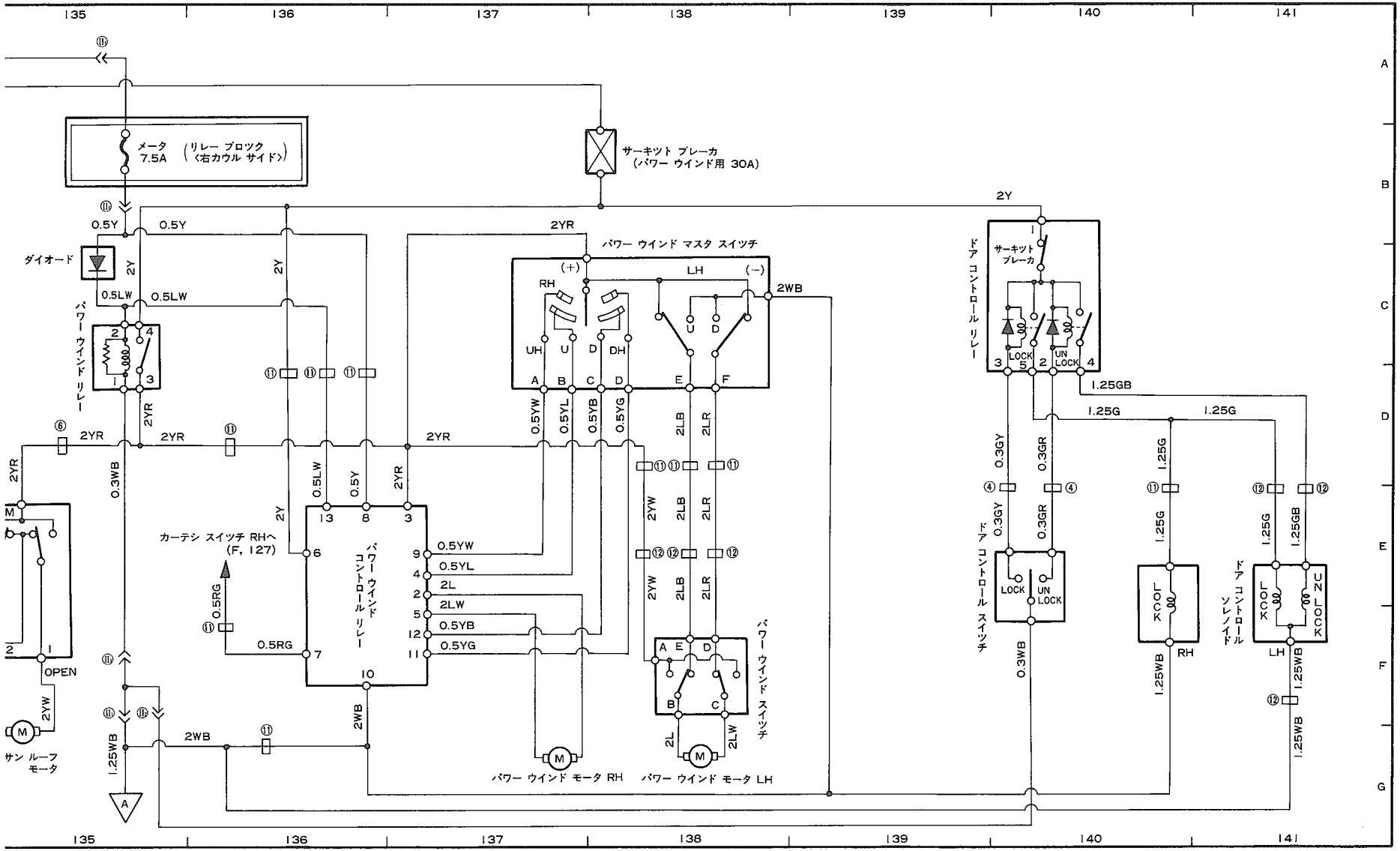

135
136
137
138
139
140
141
A
B
C
D
E
F
G
メータ 7.5A
(リレー ブロック 〈右カウル サイド〉)
サーキット ブレーカ (パワー ウインド用 30A)
ダイオード
パワー ウインド リレー
パワー ウインド マスタ スイッチ
RH
LH
UH
DH
2WB
2Y
2YR
0.5Y
0.5LW
0.3WB
0.5YW
0.5YL
0.5YB
0.5YG
2LB
2LR
2YW
2L
2LW
カーテシ スイッチ RHへ (F, 127)
0.5RG
パワー ウインド コントロール リレー
パワー ウインド スイッチ
パワー ウインド モータ RH
パワー ウインド モータ LH
OPEN
サン ルーフ モータ
1.25WB
ドア コントロール リレー
サーキット ブレーカ
LOCK
UN LOCK
1.25GB
1.25G
0.3GY
0.3GR
ドア コントロール スイッチ
ドア コントロール ソレノイド
KOOL

無断複製禁止

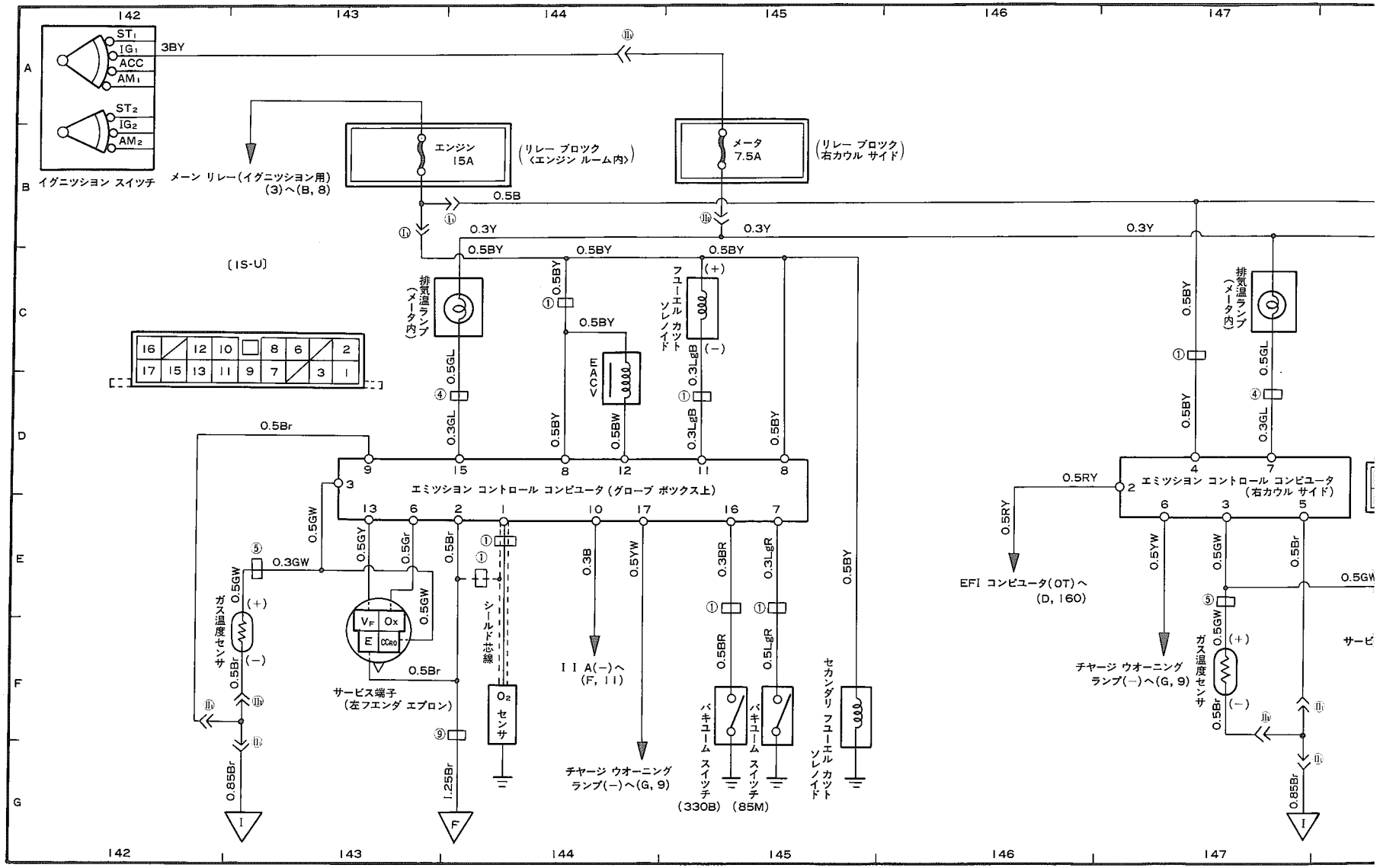
142
143
144
145
146
147
ST1
IG1
ACC
AM1
ST2
IG2
AM2
3BY
イグニッション スイッチ
メーン リレー(イグニッション用)
(3)へ(B, 8)
エンジン
15A
(リレー ブロック
〈エンジン ルーム内〉)
メータ
7.5A
(リレー ブロック
右カウル サイド)
0.5B
0.3Y
0.5BY
〔1S-U〕
排気温ランプ
(メータ内)
フューエル カット
ソレノイド
EACV
0.5GL
0.3GL
0.3L-gB
0.5BW
0.5Br
エミッション コントロール コンピュータ(グローブ ボックス上)
0.5GW
0.5GY
0.5Gr
0.5Br
0.3GW
ガス温度センサ
0.5BR
サービス端子
(左フエンダ エプロン)
シールド線
O2 センサ
0.85Br
1.25Br
0.3B
0.5YW
II A(−)へ
(F, 11)
チャージ ウオーニング
ランプ(−)へ(G, 9)
0.3BR
0.3L-gR
0.5LgR
バキューム
スイッチ
(330B)
(85M)
セカンダリ フューエル カット
ソレノイド
0.5RY
EFI コンピュータ(0T)へ
(D, 160)
エミッション コントロール コンピュータ
(右カウル サイド)
チャージ ウオーニング
ランプ(−)へ(G, 9)
サービ
A
B
C
D
E
F
G

無断複製禁止

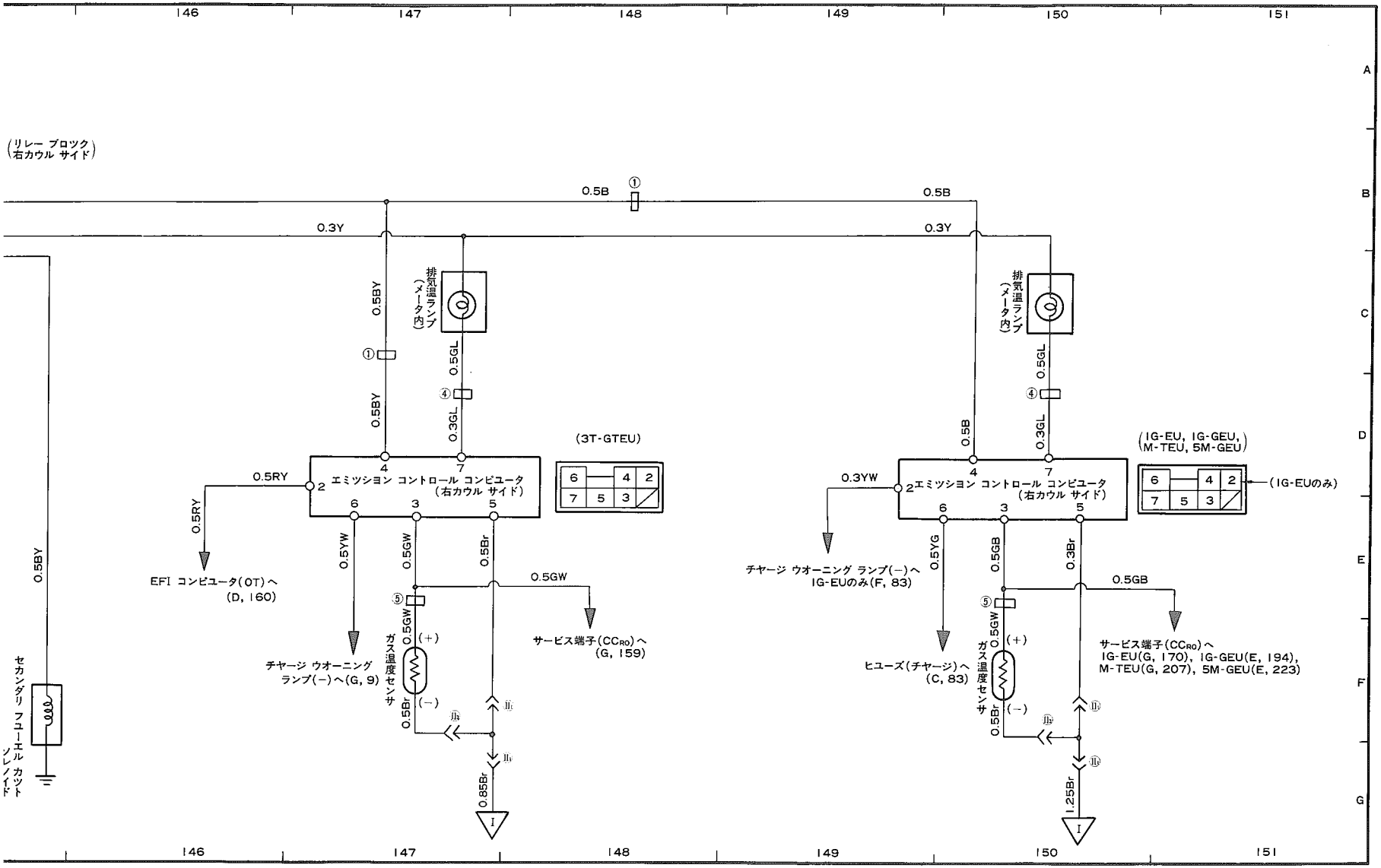
146
147
148
149
150
151
A
B
C
D
E
F
G
(リレー ブロック
右カウル サイド)
0.5B
①
0.3Y
0.5BY
排気温ランプ
(メータ内)
0.5GL
④
0.3GL
0.5BY
(3T-GTEU)
4
7
エミッション コントロール コンピュータ
(右カウル サイド)
2
0.5RY
6
3
5
0.5RY
0.5YW
0.5GW
0.5Br
EFI コンピュータ(0T)へ
(D, 160)
0.5GW
⑤
(+)
ガス温度センサ
(−)
0.5Br
Ⅱb
Ⅱc
Ⅱa
0.85Br
I
チャージ ウオーニング
ランプ(−)へ(G, 9)
サービス端子(CCRO)へ
(G, 159)
セカンダリ フューエル カット ソレノイド
0.5BY
0.5B
0.3Y
排気温ランプ
(メータ内)
0.5GL
④
0.3GL
0.5B
(IG-EU, IG-GEU,
M-TEU, 5M-GEU)
4
7
0.3YW
2
エミッション コントロール コンピュータ
(右カウル サイド)
6
3
5
(IG-EUのみ)
チャージ ウオーニング ランプ(−)へ
IG-EUのみ(F, 83)
0.5YG
0.5GB
0.3Br
0.5GB
⑤
0.5GW
(+)
ガス温度センサ
(−)
0.5Br
Ⅱb
Ⅱc
Ⅱa
1.25Br
I
ヒューズ(チャージ)へ
(C, 83)
サービス端子(CCRO)へ
IG-EU(G, 170), IG-GEU(E, 194),
M-TEU(G, 207), 5M-GEU(E, 223)

無断複製禁止

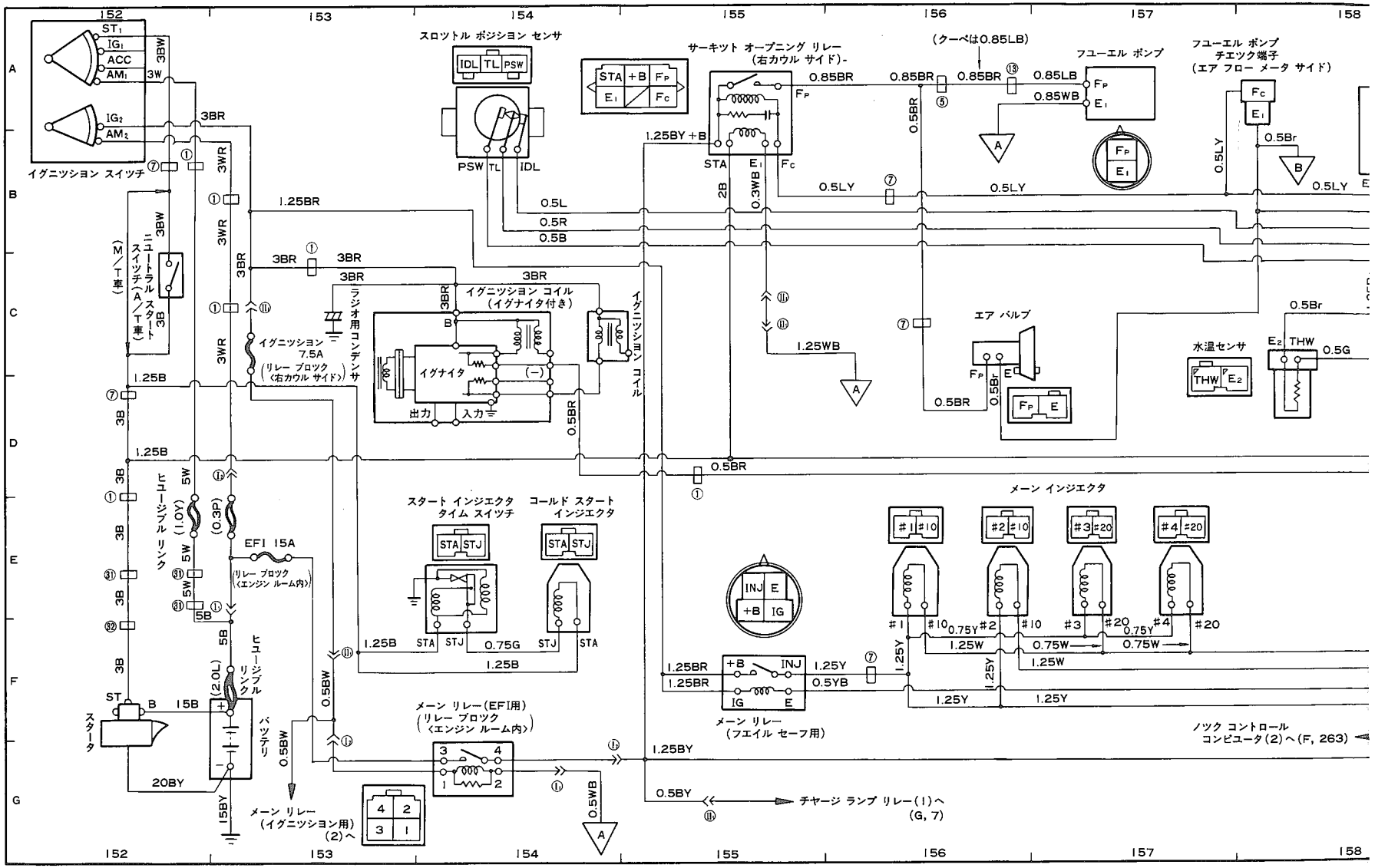

イグニッション スイッチ
ST1
IG1
ACC
AM1
IG2
AM2
スロットル ポジション センサ
IDL
TL
PSW
サーキット オープニング リレー
（右カウル サイド）
STA
+B
FP
E1
FC
（クーペは0.85LB）
フユーエル ポンプ
フユーエル ポンプ
チエック端子
（エア フロー メータ サイド）
ニュートラル スタート スイッチ（A/T車）
（M/T車）
イグニッション コイル
（イグナイタ付き）
イグナイタ
出力
入力
ラジオ用コンデンサ
イグニッション 7.5A
（リレー ブロック〈右カウル サイド〉）
イグニッション コイル
エア バルブ
水温センサ
THW
E2
ヒユージブル リンク
EFI 15A
（リレー ブロック〈エンジン ルーム内〉）
スタート インジエクタ タイム スイッチ
コールド スタート インジエクタ
メーン インジエクタ
INJ
メーン リレー
（フエイル セーフ用）
メーン リレー（EFI用）
（リレー ブロック〈エンジン ルーム内〉）
メーン リレー
（イグニッション用）
（2）へ
スタータ
バッテリ
ノック コントロール
コンピュータ（2）へ（F, 263）
チヤージ ランプ リレー（1）へ
（G, 7）

無断複製禁止

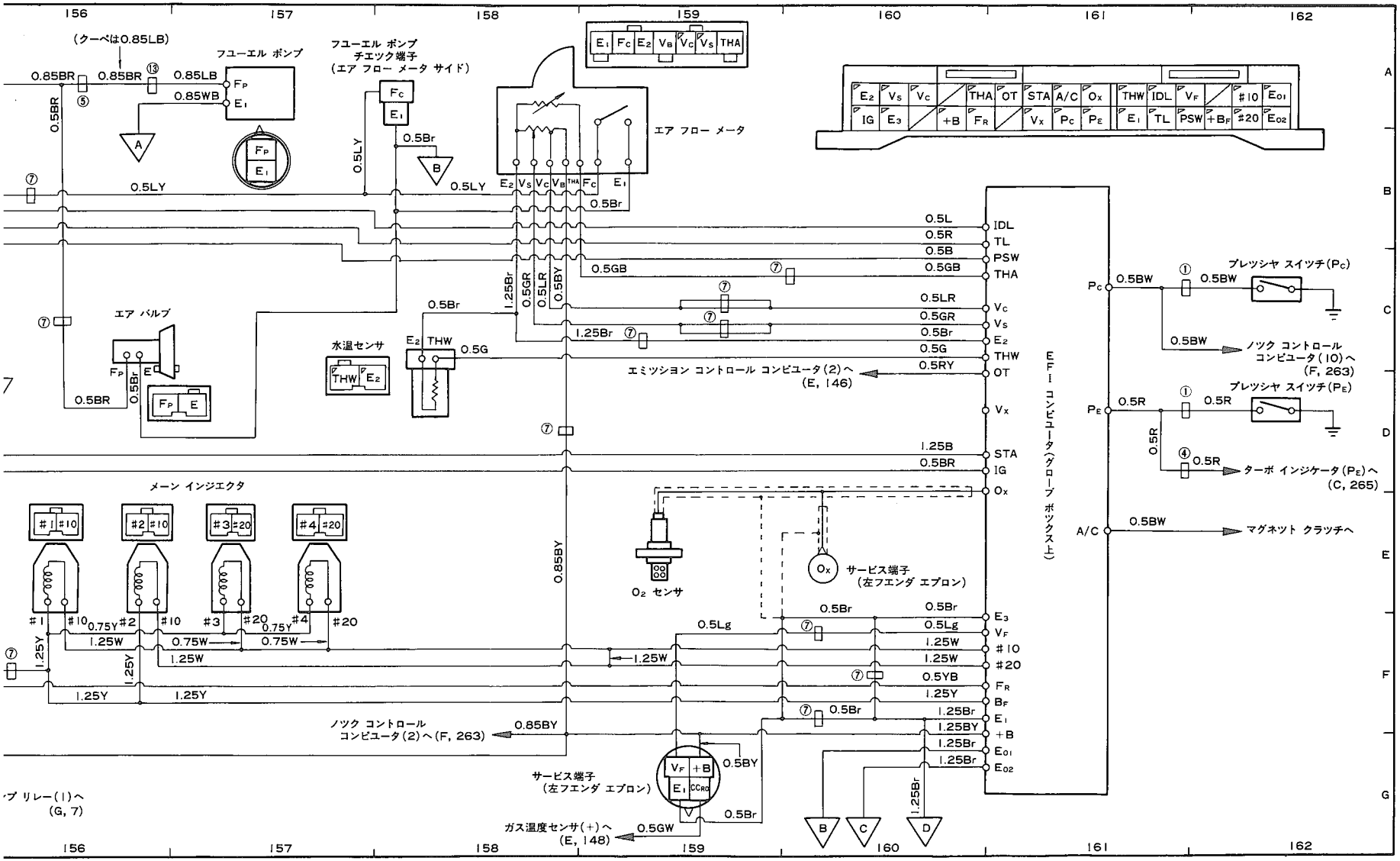
(クーペは0.85LB)
フユーエル ポンプ
フユーエル ポンプ チエック端子 (エア フロー メータ サイド)
エア フロー メータ
エア バルブ
水温センサ
メーン インジエクタ
O2 センサ
サービス端子 (左フエンダ エプロン)
ガス温度センサ(+)へ (E, 148)
ノック コントロール コンビユータ(2)へ(F, 263)
エミツシヨン コントロール コンビユータ(2)へ (E, 146)
EFI コンビユータ(グローブ ボックス上)
プレツシヤ スイツチ(PC)
プレツシヤ スイツチ(PE)
ノック コントロール コンビユータ(10)へ (F, 263)
ターボ インジケータ(PE)へ (C, 265)
マグネット クラッチへ
IDL
TL
PSW
THA
VC
VS
E2
THW
OT
VX
STA
IG
OX
E3
VF
#10
#20
FR
BF
E1
+B
EO1
EO2
PC
PE
A/C

無断複製禁止

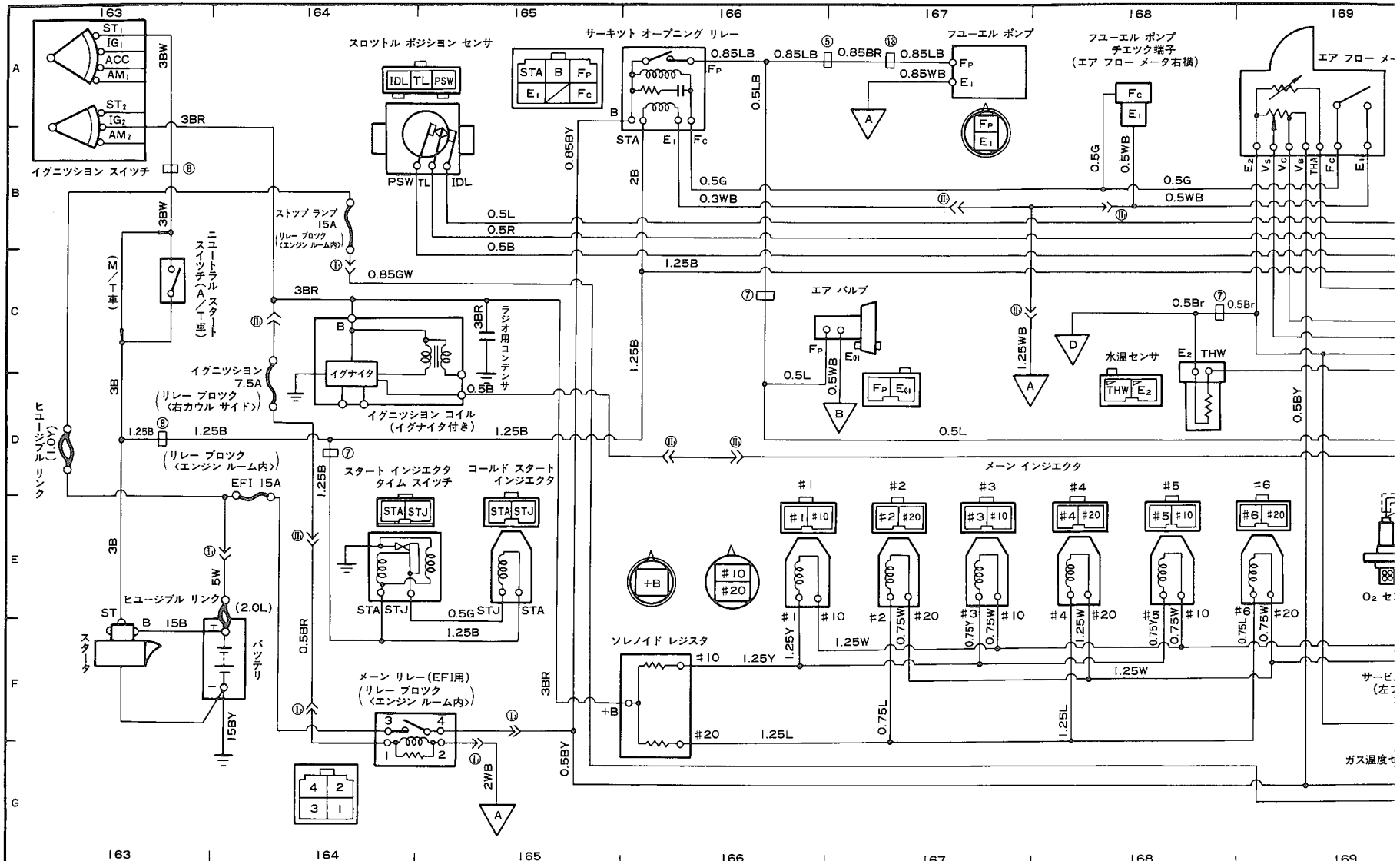
イグニッション スイッチ
スロットル ポジション センサ
サーキット オープニング リレー
フユーエル ポンプ
フユーエル ポンプ
チエック端子
（エア フロー メータ右横）
エア フロー メー
ストップ ランプ
15A
（リレー ブロック
〈エンジン ルーム内〉）
ニュートラル スタート
スイッチ（A／T車）
M／T車
イグニッション
7.5A
（リレー ブロック
〈右カウル サイド〉）
ヒユージブル リンク
（NO.1）
（リレー ブロック
〈エンジン ルーム内〉）
EFI 15A
ヒユージブル リンク
（2.0L）
スタータ
バッテリ
イグナイタ
ラジオ用コンデンサ
イグニッション コイル
（イグナイタ付き）
エア バルブ
水温センサ
スタート インジエクタ
タイム スイッチ
コールド スタート
インジエクタ
メーン インジエクタ
ソレノイド レジスタ
メーン リレー（EFI用）
（リレー ブロック
〈エンジン ルーム内〉）
ガス温度セ
サービ
（左
163
164
165
166
167
168
169
A
B
C
D
E
F
G

無断複製禁止

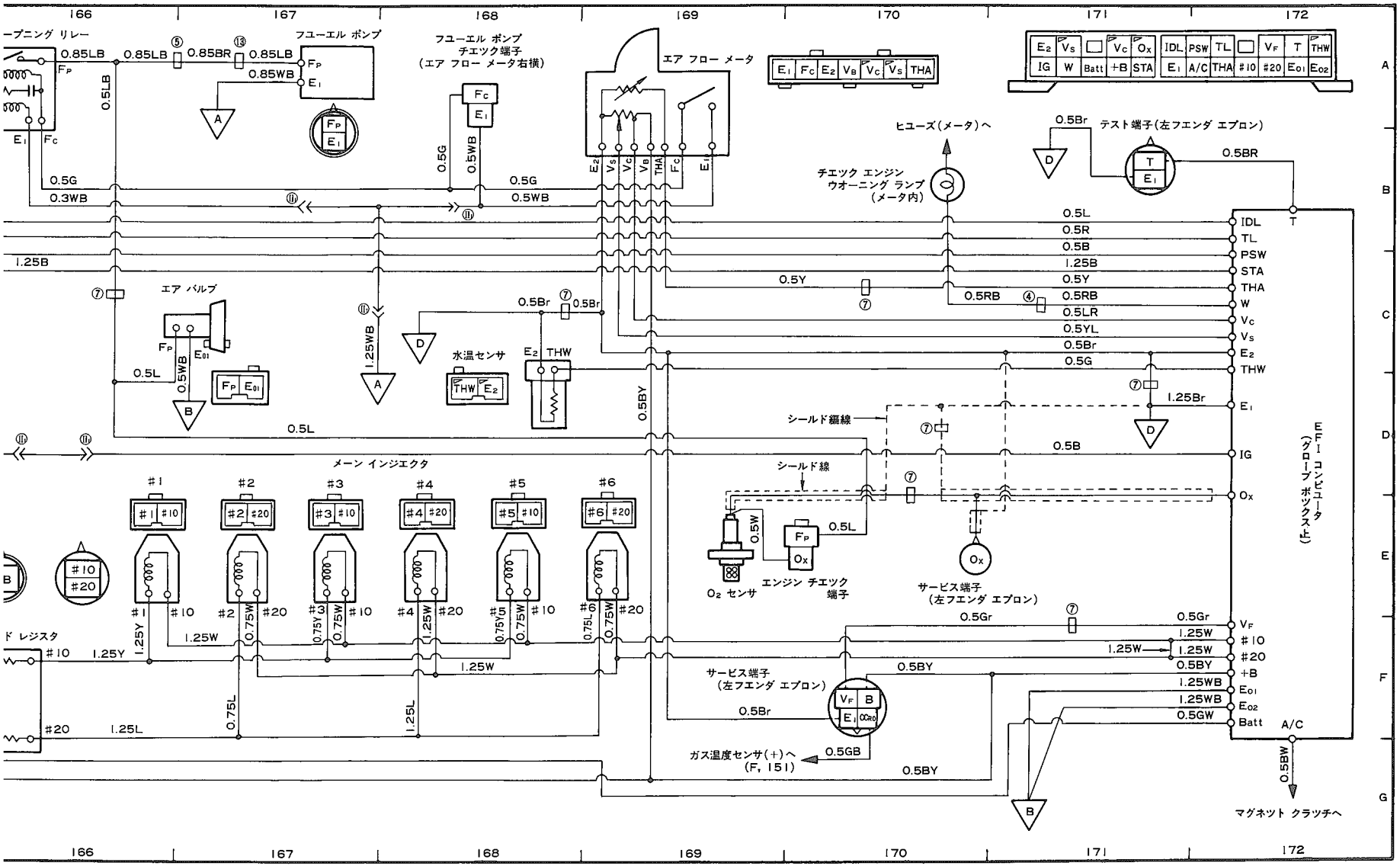

ープニング リレー
フユーエル ポンプ
フユーエル ポンプ チエツク端子 (エア フロー メータ右横)
エア フロー メータ
ヒユーズ(メータ)へ
テスト端子(左フエンダ エプロン)
チエツク エンジン ウオーニング ランプ (メータ内)
エア バルブ
水温センサ
シールド編線
シールド線
メーン インジエクタ
O2 センサ
エンジン チエツク 端子
サービス端子 (左フエンダ エプロン)
ド レジスタ
ガス温度センサ(+)へ (F, 151)
マグネツト クラツチへ
EFI コンピユータ (グローブ ボツクス上)
IDL
TL
PSW
STA
THA
W
Vc
Vs
E2
THW
E1
IG
Ox
VF
#10
#20
+B
E01
E02
Batt
A/C

無断複製禁止

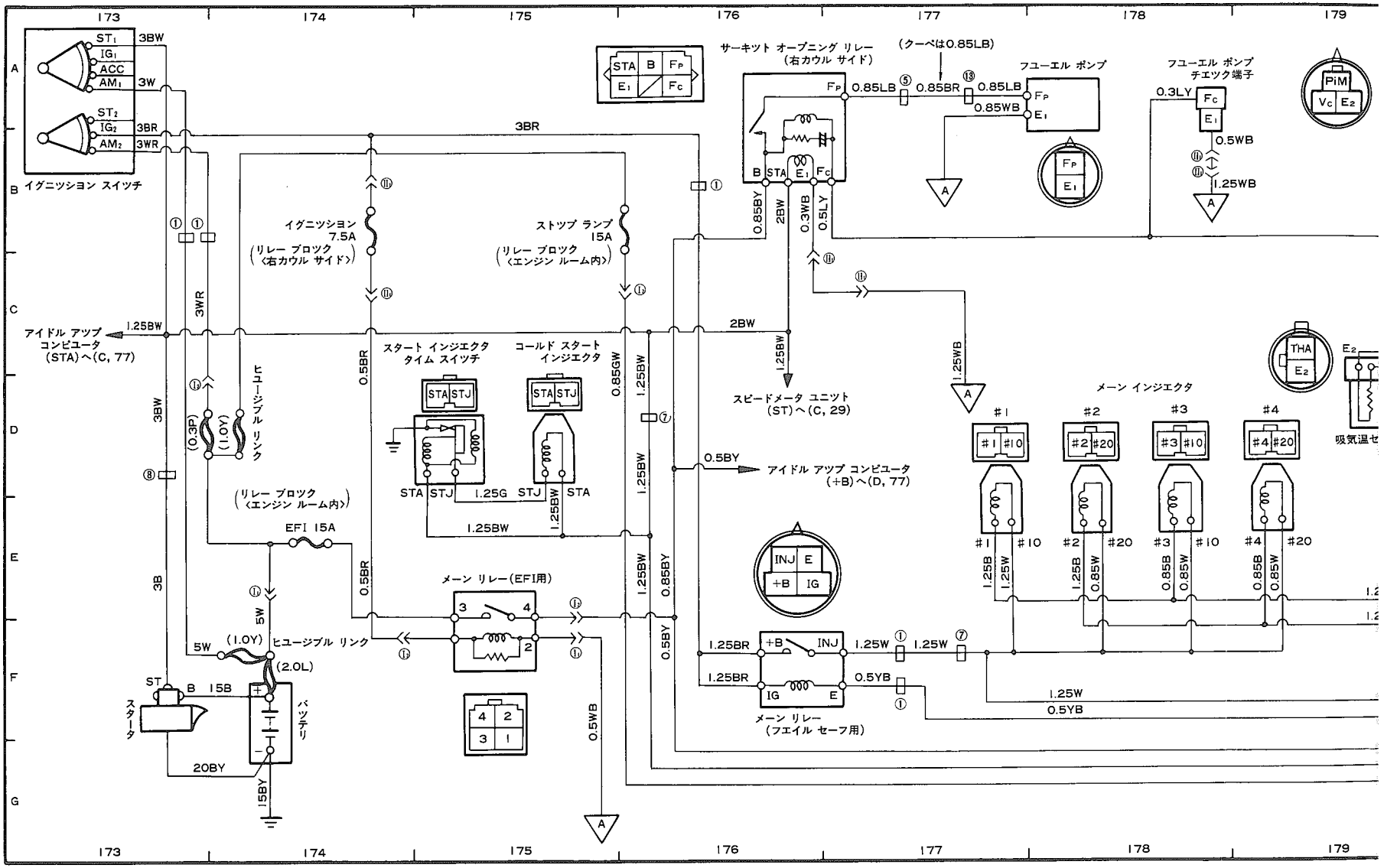
173
174
175
176
177
178
179
A
B
C
D
E
F
G
ST1
IG1
ACC
AM1
ST2
IG2
AM2
3BW
3W
3BR
3WR
イグニッション スイッチ
イグニッション 7.5A
(リレー ブロック〈右カウル サイド〉)
ストップ ランプ 15A
(リレー ブロック〈エンジン ルーム内〉)
アイドル アップ コンビュータ (STA)へ(C, 77)
1.25BW
ヒューズブル リンク
(0.3P)
(1.0Y)
3BW
(リレー ブロック〈エンジン ルーム内〉)
EFI 15A
3B
5W
(1.0Y)
(2.0L)
ST
B
15B
スターター
バッテリ
20BY
15BY
スタート インジェクタ タイム スイッチ
コールド スタート インジェクタ
STA
STJ
1.25G
0.5BR
0.85GW
1.25BW
メーン リレー(EFI用)
0.5WB
サーキット オープニング リレー (右カウル サイド)
STA
B
FP
E1
FC
(クーペは0.85LB)
フユーエル ポンプ
0.85LB
0.85BR
0.85WB
フユーエル ポンプ チエック端子
0.3LY
0.5WB
1.25WB
PIM
VC
E2
0.85BY
2BW
0.3WB
0.5LY
スピードメータ ユニット (ST)へ(C, 29)
0.5BY
アイドル アップ コンビュータ (+B)へ(D, 77)
THA
吸気温セ
メーン インジェクタ
#1
#2
#3
#4
#10
#20
1.25B
0.85B
0.85W
INJ
E
+B
IG
1.25BR
1.25W
0.5YB
メーン リレー (フエイル セーフ用)

無断複製禁止

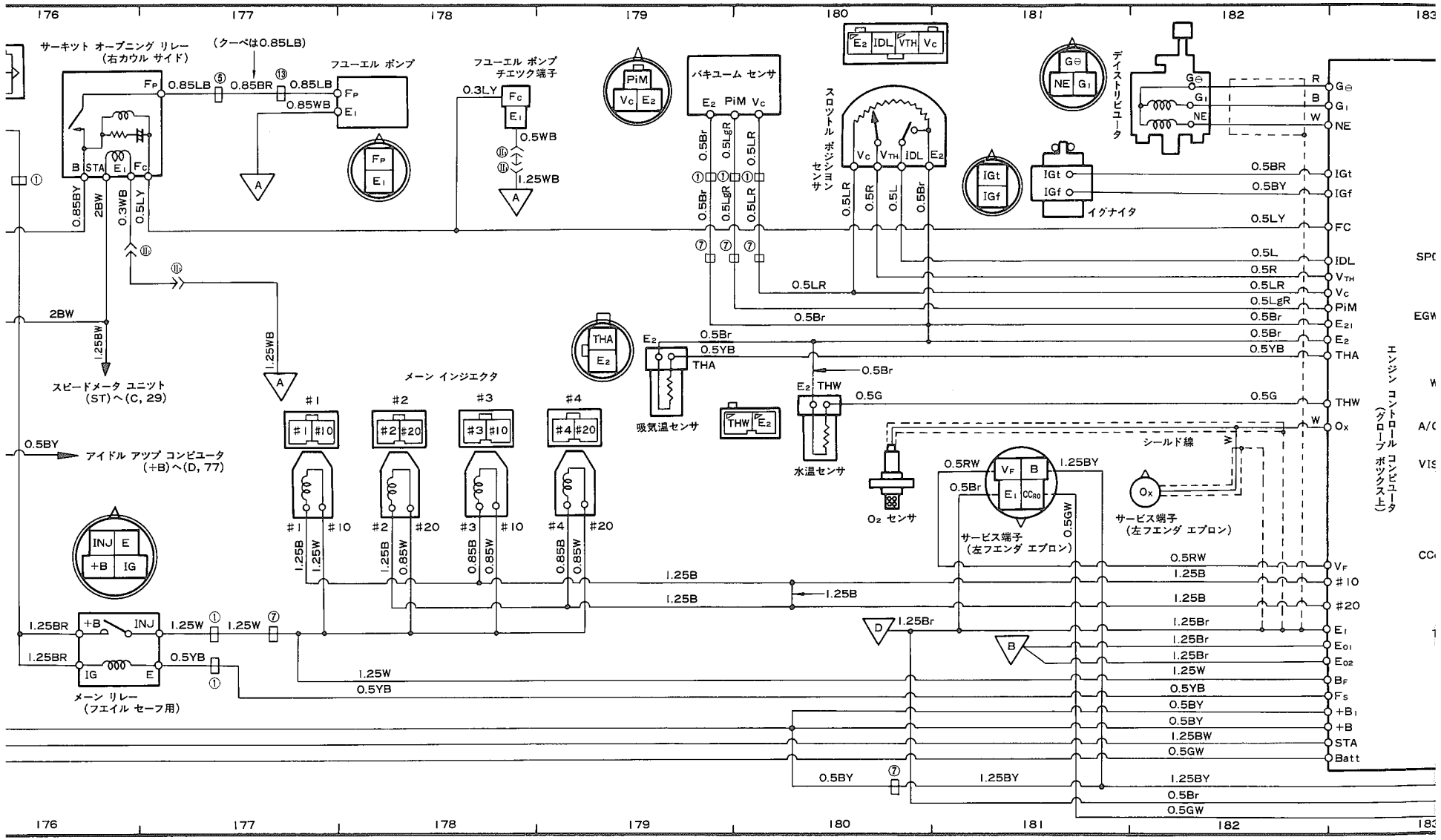

サーキット オープニング リレー
(右カウル サイド)
(クーペは0.85LB)
フユーエル ポンプ
フユーエル ポンプ
チエック端子
バキユーム センサ
スロットル ポジション センサ
デイストリビユータ
イグナイタ
スピードメータ ユニット
(ST)へ(C, 29)
アイドル アップ コンピユータ
(+B)へ(D, 77)
メーン インジエクタ
吸気温センサ
水温センサ
O2 センサ
シールド線
サービス端子
(左フエンダ エプロン)
サービス端子
(左フエンダ エプロン)
エンジン コントロール コンピユータ
(グローブ ボックス上)
メーン リレー
(フエイル セーフ用)

無断複製禁止

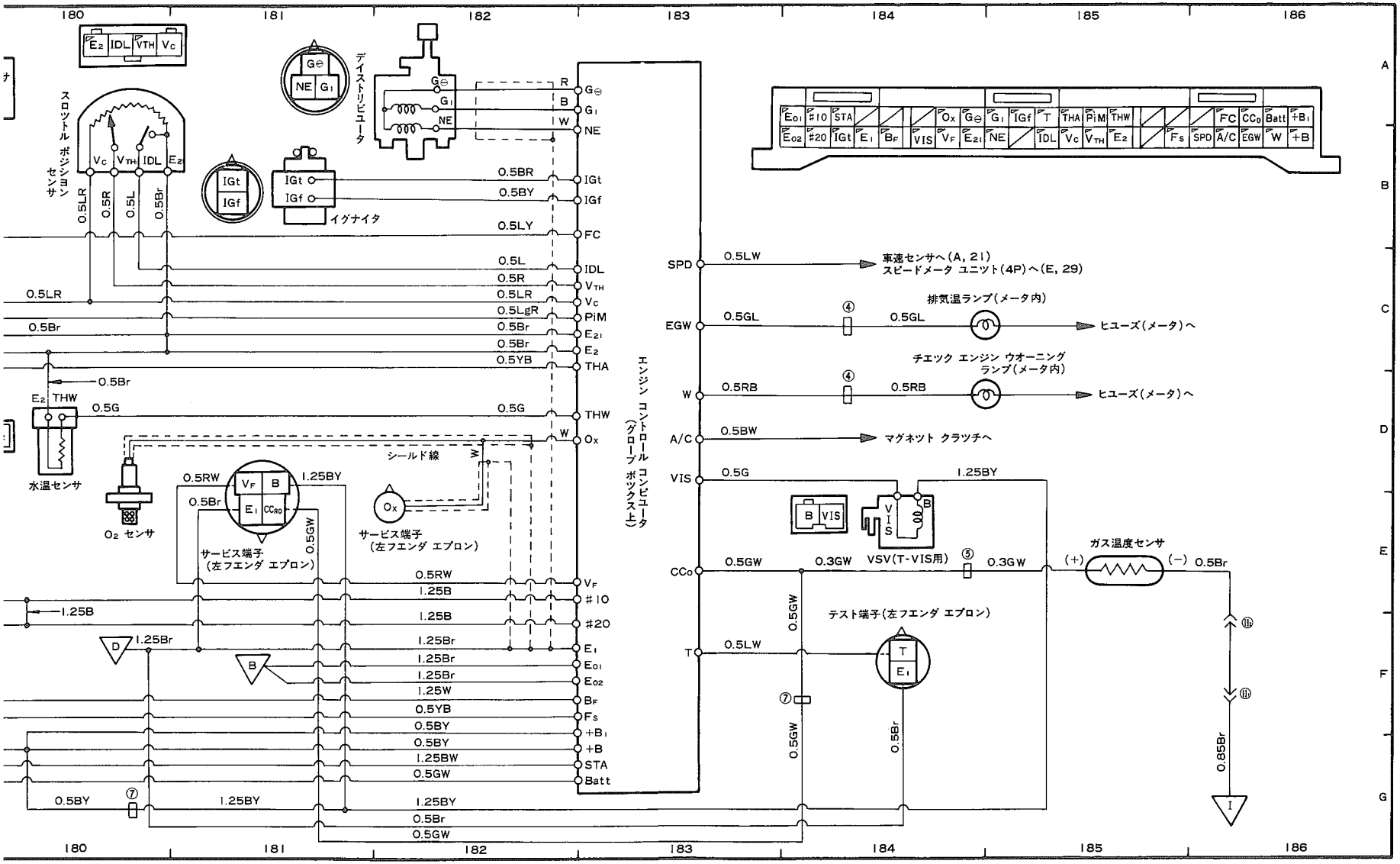
180
181
182
183
184
185
186
A
B
C
D
E
F
G
E2 IDL VTH Vc
スロットル ポジション センサ
Vc VTH IDL E2
0.5LR 0.5R 0.5L 0.5Br
G⊖ NE G1
ディストリビュータ
R B W
G⊖ G1 NE
IGt IGf
イグナイタ
0.5BR 0.5BY 0.5LY
IGt IGf FC
0.5L 0.5R 0.5LR 0.5LgR 0.5Br 0.5Br 0.5YB
IDL VTH Vc PiM E21 E2 THA
0.5Br
E2 THW
0.5G 0.5G
THW
W
Ox
水温センサ
O2 センサ
シールド線
0.5RW 0.5Br
VF B E1 CCRO
1.25BY
0.5GW
サービス端子 (左フエンダ エプロン)
サービス端子 (左フエンダ エプロン)
エンジン コントロール コンピュータ (グローブ ボックス上)
0.5RW 1.25B 1.25B 1.25Br 1.25Br 1.25Br 1.25W 0.5YB 0.5BY 0.5BY 1.25BW 0.5GW
VF #10 #20 E1 E01 E02 BF FS +B1 +B STA Batt
1.25B
D 1.25Br
B
0.5BY ⑦ 1.25BY
1.25BY 0.5Br 0.5GW
E01 #10 STA Ox G⊖ G1 IGf T THA PiM THW FC CCO Batt +B1
E02 #20 IGt E1 BF VIS VF E21 NE IDL Vc VTH E2 FS SPD A/C EGW W +B
SPD 0.5LW 車速センサへ(A, 21) スピードメータ ユニット(4P)へ(E, 29)
EGW 0.5GL ④ 0.5GL 排気温ランプ(メータ内) ヒユーズ(メータ)へ
W 0.5RB ④ 0.5RB チエツク エンジン ウオーニング ランプ(メータ内) ヒユーズ(メータ)へ
A/C 0.5BW マグネツト クラツチへ
VIS 0.5G 1.25BY
B VIS
VIS B
CCO 0.5GW 0.3GW VSV(T-VIS用) ⑤ 0.3GW
ガス温度センサ (+) (−) 0.5Br
T 0.5LW
0.5GW テスト端子(左フエンダ エプロン)
T E1
⑦ 0.5GW 0.5Br
⑮ ⑩ 0.85Br
I

無断複製禁止

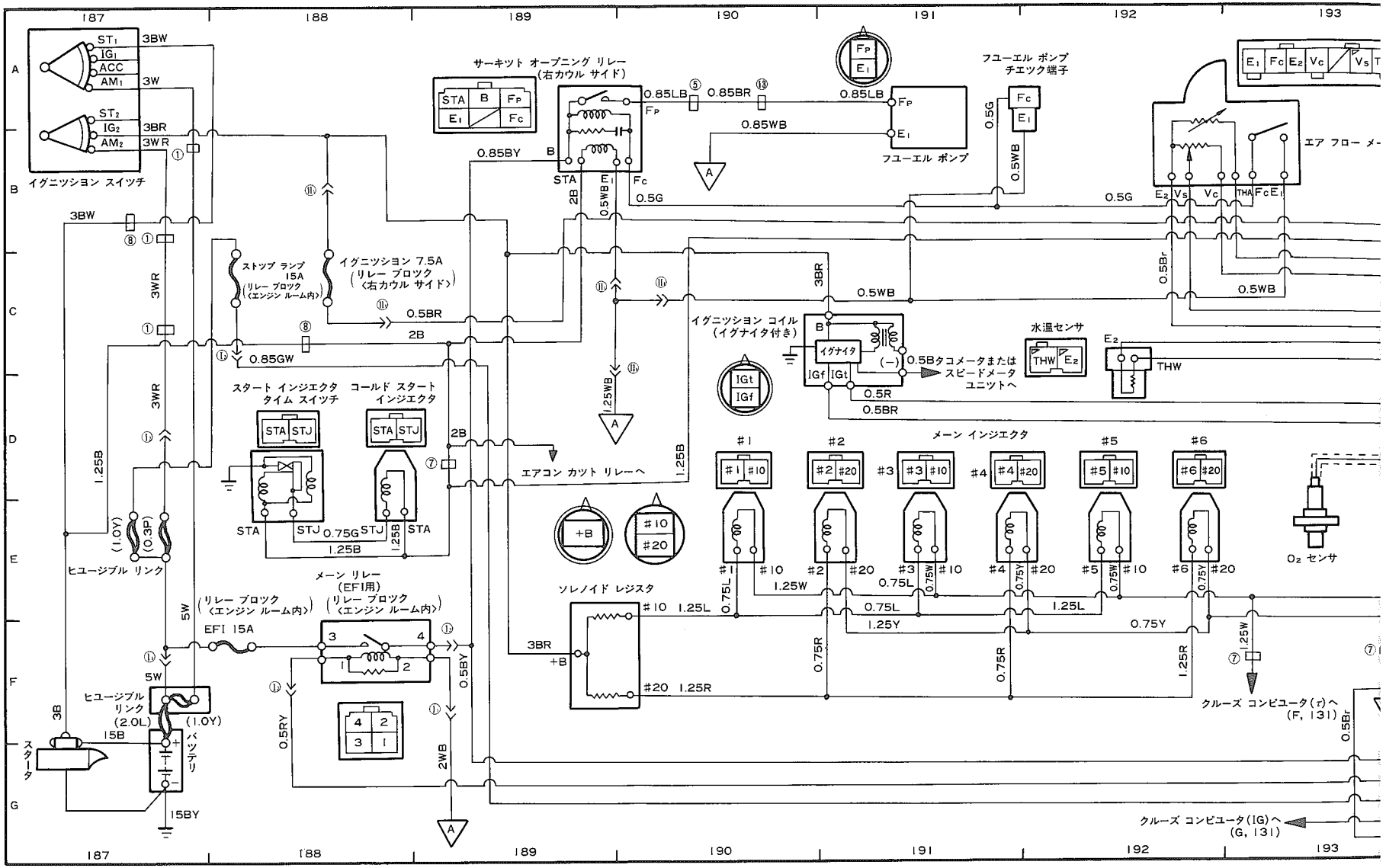
187
188
189
190
191
192
193
A
B
C
D
E
F
G
イグニッションスイッチ
ST1
IG1
ACC
AM1
ST2
IG2
AM2
3BW
3W
3BR
3WR
サーキット オープニング リレー
(右カウル サイド)
STA
B
FP
E1
Fc
0.85LB
0.85BR
0.85WB
0.85BY
フユーエル ポンプ
フユーエル ポンプ チエック端子
0.5G
0.5WB
エア フロー メー
E2
Vs
Vc
THA
ストップ ランプ 15A
(リレー ブロック〈エンジン ルーム内〉)
イグニッション 7.5A
(リレー ブロック〈右カウル サイド〉)
0.5BR
2B
0.85GW
3BR
0.5WB
0.5Br
イグニッション コイル
(イグナイタ付き)
イグナイタ
IGt
IGf
0.5Bタコメータまたは
スピードメータ
ユニットへ
水温センサ
THW
0.5R
0.5BR
スタート インジェクタ タイム スイッチ
コールド スタート インジェクタ
STJ
0.75G
1.25B
エアコン カット リレーへ
1.25WB
メーン インジェクタ
#1
#2
#3
#4
#5
#6
#10
#20
+B
ソレノイド レジスタ
1.25L
1.25W
0.75L
0.75Y
1.25Y
0.75R
1.25R
O2 センサ
ヒユージブル リンク
(1.0Y)
(0.3P)
メーン リレー
(EFI用)
(リレー ブロック〈エンジン ルーム内〉)
EFI 15A
5W
3B
15B
バッテリ
スタータ
15BY
0.5RY
0.5BY
2WB
クルーズ コンピユータ(τ)へ
(F, 131)
クルーズ コンピユータ(IG)へ
(G, 131)

無断複製禁止

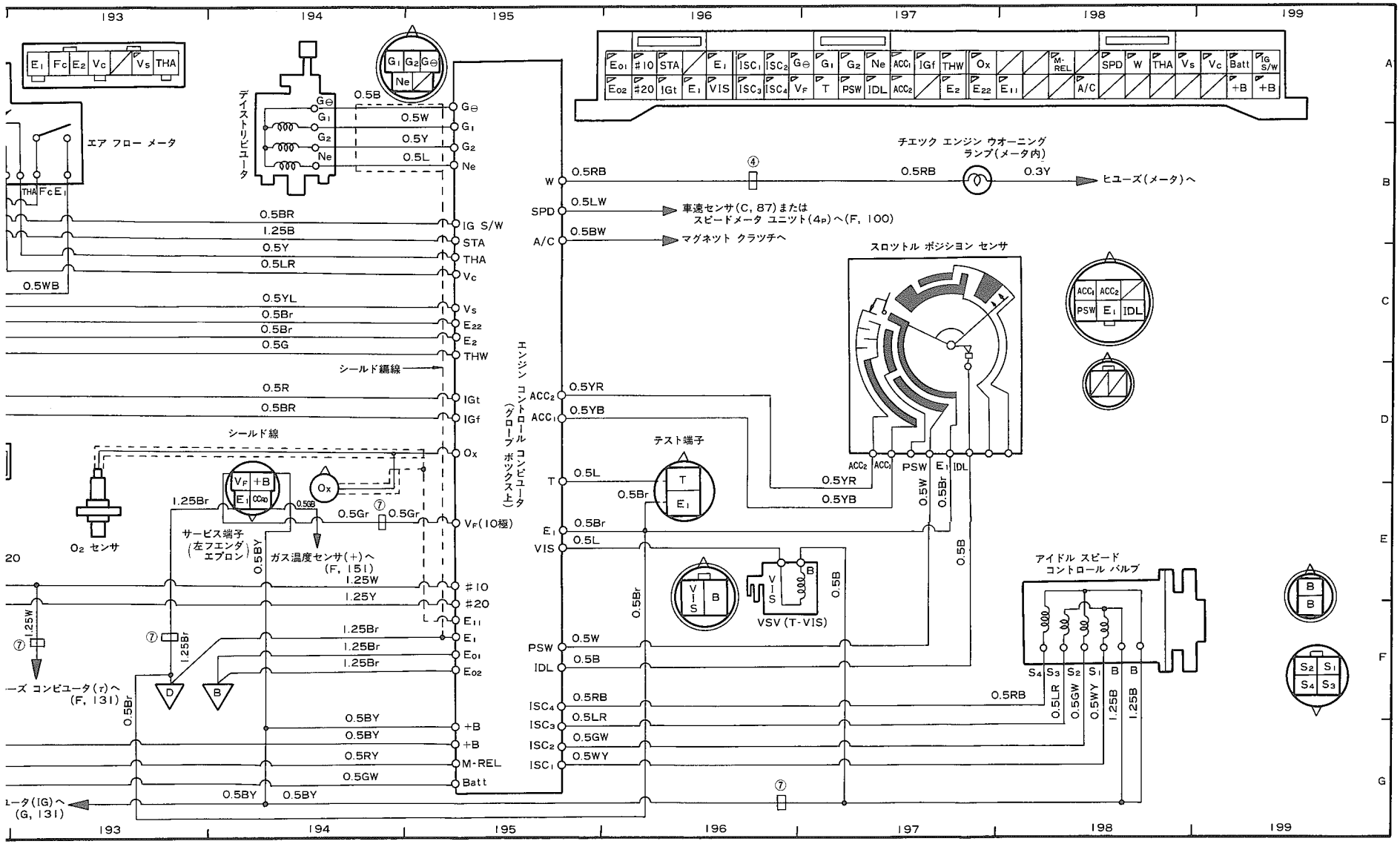
エア フロー メータ
デイストリビユータ
チエツク エンジン ウオーニング ランプ(メータ内)
ヒユーズ(メータ)へ
車速センサ(C, 87)または スピードメータ ユニツト(4P)へ(F, 100)
マグネツト クラツチへ
スロツトル ポジシヨン センサ
エンジン コントロール コンピユータ (グローブ ボツクス上)
シールド編線
シールド線
テスト端子
O2 センサ
サービス端子 (左フエンダ エプロン)
ガス温度センサ(+)へ (F, 151)
VSV (T-VIS)
アイドル スピード コントロール バルブ
ーズ コンピユータ(τ)へ (F, 131)
ユータ(IG)へ (G, 131)
193
194
195
196
197
198
199

無断複製禁止

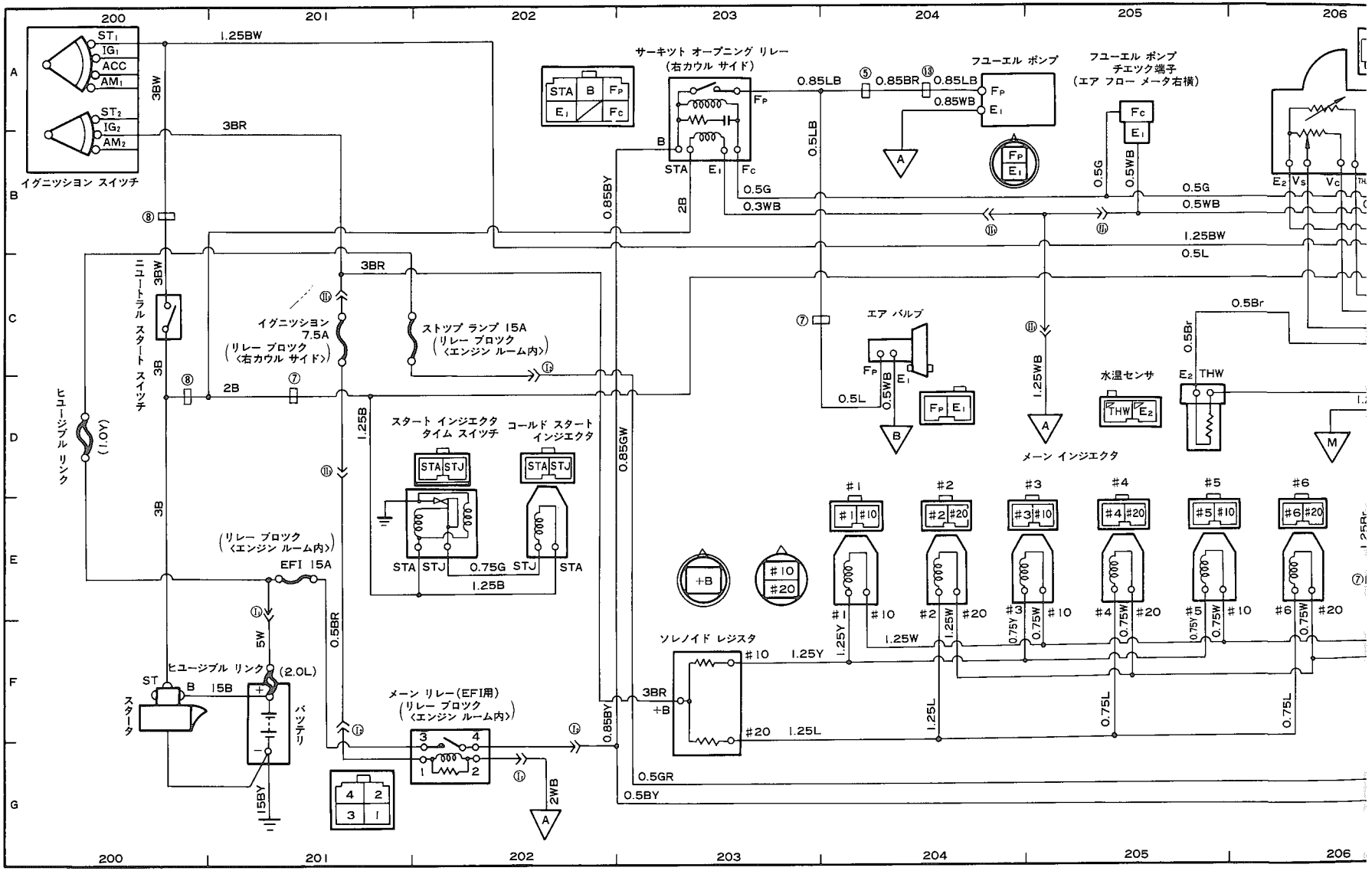
イグニッション スイッチ
ST1
IG1
ACC
AM1
ST2
IG2
AM2
1.25BW
3BW
3BR
ニュートラル スタート スイッチ
ヒューザブル リンク
(40A)
イグニッション 7.5A
(リレー ブロック <右カウル サイド>)
ストップ ランプ 15A
(リレー ブロック <エンジン ルーム内>)
スタート インジェクタ タイム スイッチ
コールド スタート インジェクタ
STA STJ
0.75G
1.25B
EFI 15A
5W
0.5BR
ヒューザブル リンク (2.0L)
ST
B
15B
スタータ
バッテリ
15BY
メーン リレー(EFI用)
(リレー ブロック <エンジン ルーム内>)
2WB
サーキット オープニング リレー
(右カウル サイド)
STA B FP E1 FC
0.85LB
0.85BR
0.85WB
フユーエル ポンプ
フユーエル ポンプ チエック端子
(エア フロー メータ右横)
0.5G
0.3WB
0.5WB
0.5LB
0.85BY
2B
エア バルブ
0.5L
1.25WB
水温センサ
THW E2
0.5Br
メーン インジェクタ
#1 #2 #3 #4 #5 #6
#10 #20
ソレノイド レジスタ
1.25Y
1.25W
0.75Y
0.75W
1.25L
0.75L
0.85GW
0.5GR
0.5BY
+B
E2 Vs Vc
200 201 202 203 204 205 206
A B C D E F G

無断複製禁止

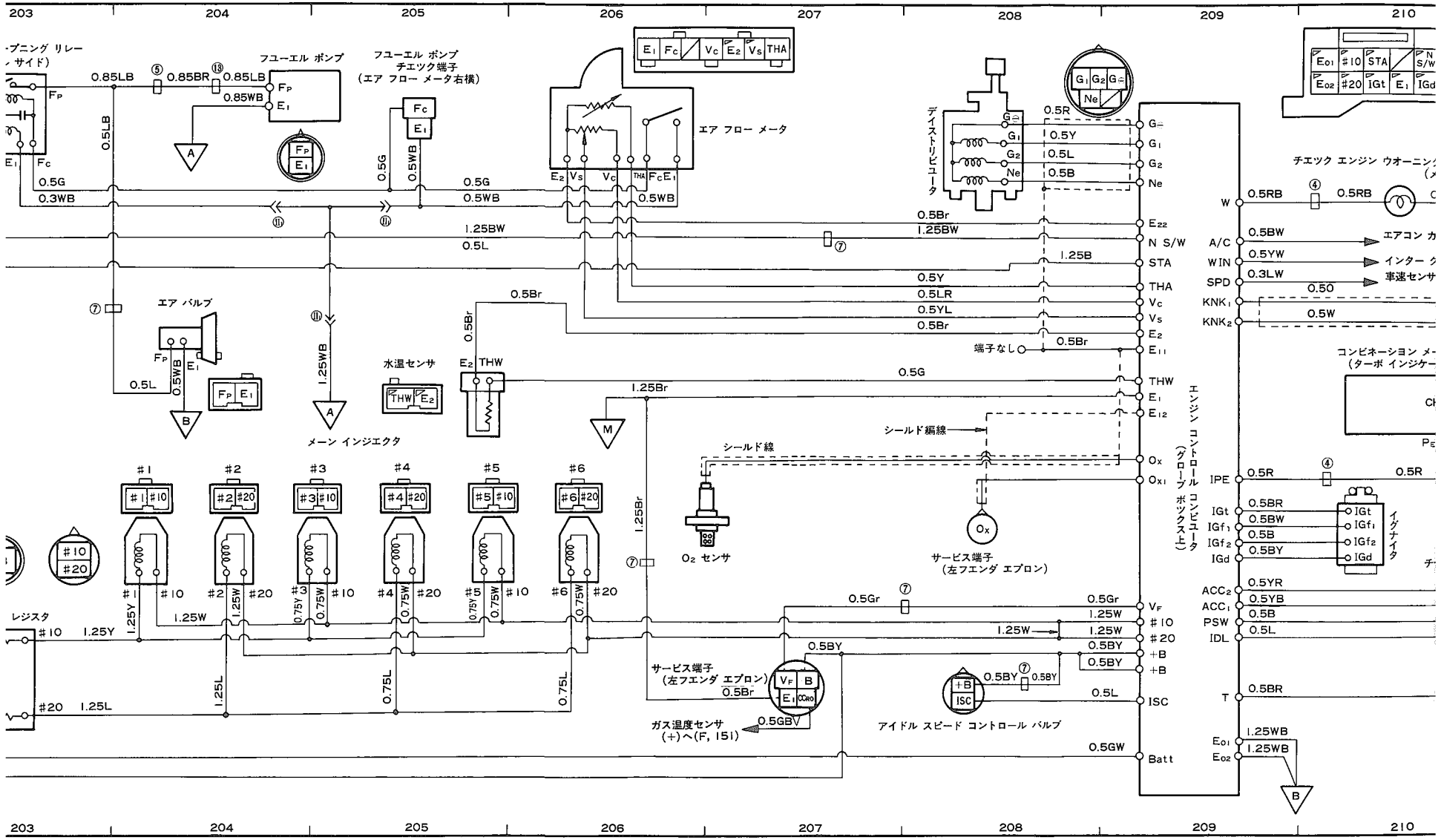

203
204
205
206
207
208
209
210
フユーエル ポンプ
フユーエル ポンプ
チエツク端子
(エア フロー メータ右横)
エア フロー メータ
ディストリビユータ
エア バルブ
メーン インジエクタ
水温センサ
端子なし
シールド編線
シールド線
O2 センサ
サービス端子
(左フエンダ エプロン)
エンジン コントロール コンピユータ
(グローブ ボックス上)
チエツク エンジン ウオーニング
エアコン カ
インター ク
車速センサ
コンビネーション メー
(ターボ インジケー
イグナイタ
レジスタ
サービス端子
(左フエンダ エプロン)
ガス温度センサ
(+)へ(F, 151)
アイドル スピード コントロール バルブ

無断複製禁止

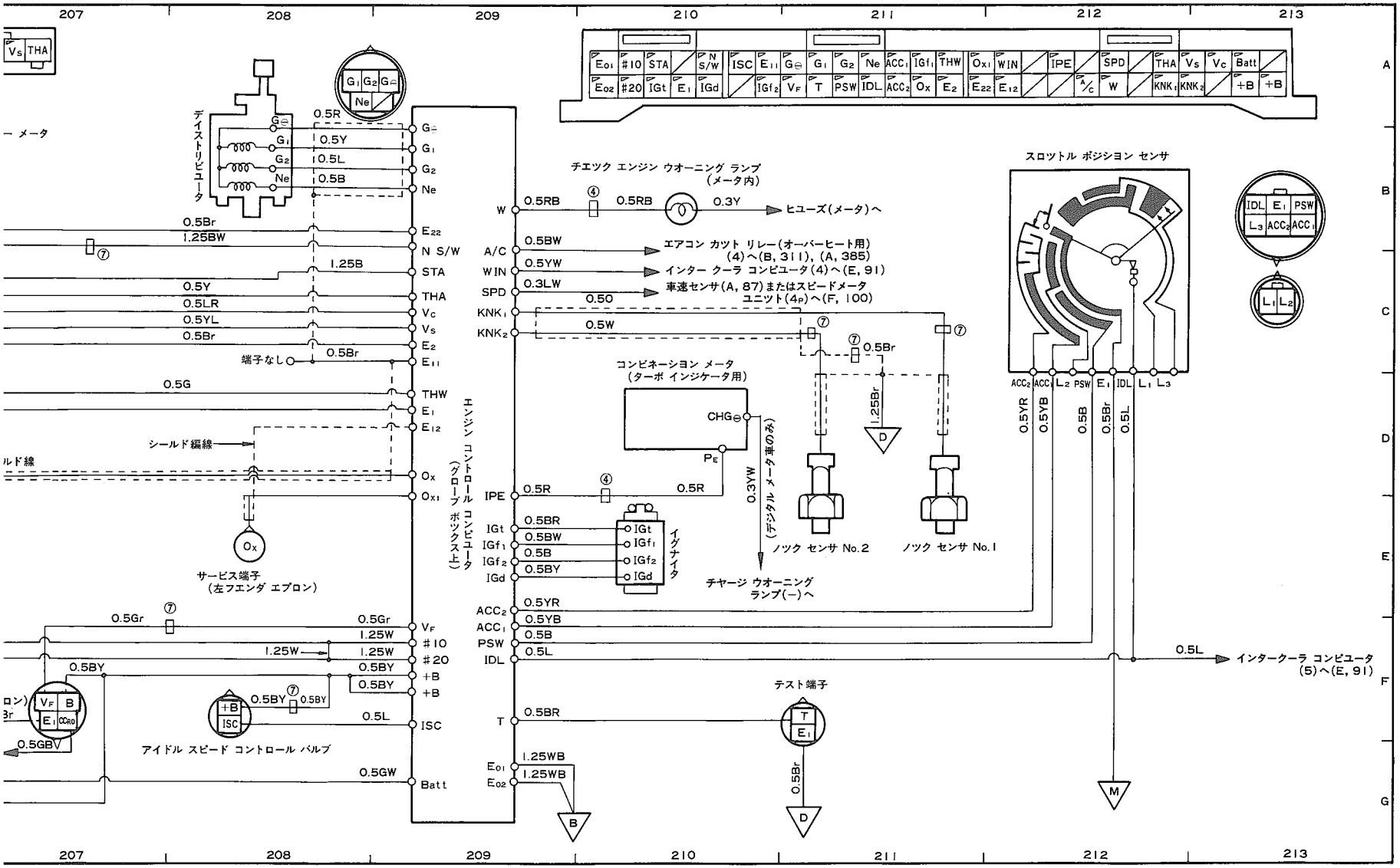

207
208
209
210
211
212
213
A
B
C
D
E
F
G
Vs THA
ー メータ
ディストリビユータ
G⊖ G1 G2 Ne
0.5R
0.5Y
0.5L
0.5B
0.5Br
1.25BW
1.25B
0.5Y
0.5LR
0.5YL
0.5Br
0.5Br
端子なし
0.5G
シールド編線
ルド線
Ox
サービス端子
(左フエンダ エプロン)
0.5Gr
0.5Gr
1.25W
1.25W
1.25W
0.5BY
0.5BY
0.5BY
0.5BY
0.5BY
0.5L
0.5GBV
0.5GW
アイドル スピード コントロール バルブ
+B ISC
G⊖ G1 G2 Ne
E22 N S/W STA THA Vc Vs E2 E11 THW E1 E12 Ox Ox1 VF #10 #20 +B +B ISC Batt
エンジン コントロール コンピユータ
(グローブ ボックス上)
W 0.5RB
0.5RB
0.3Y
ヒユーズ(メータ)へ
チエツク エンジン ウオーニング ランプ
(メータ内)
A/C 0.5BW
エアコン カツト リレー(オーバーヒート用)
(4)へ(B, 311), (A, 385)
WIN 0.5YW
インター クーラ コンピユータ(4)へ(E, 91)
SPD 0.3LW
車速センサ(A, 87)またはスピードメータ
ユニツト(4P)へ(F, 100)
0.50
KNK1 0.5W
KNK2
コンビネーシヨン メータ
(ターボ インジケータ用)
CHG⊖
PE
0.3YW
(デジタル メータ車のみ)
チヤージ ウオーニング
ランプ(−)へ
IPE 0.5R
0.5R
IGt 0.5BR
IGf1 0.5BW
IGf2 0.5B
IGd 0.5BY
イグナイタ
IGt IGf1 IGf2 IGd
ACC2 0.5YR
ACC1 0.5YB
PSW 0.5B
IDL 0.5L
T 0.5BR
E01 1.25WB
E02 1.25WB
B
0.5Br
1.25Br
D
ノツク センサ No.2
ノツク センサ No.1
スロツトル ポジシヨン センサ
ACC2 ACC1 L2 PSW E1 IDL L1 L3
0.5YR 0.5YB 0.5B 0.5Br 0.5L
0.5L
インタークーラ コンピユータ
(5)へ(E, 91)
テスト端子
T E1
0.5Br
D
M
IDL E1 PSW
L3 ACC2 ACC1
L1 L2

無断複製禁止

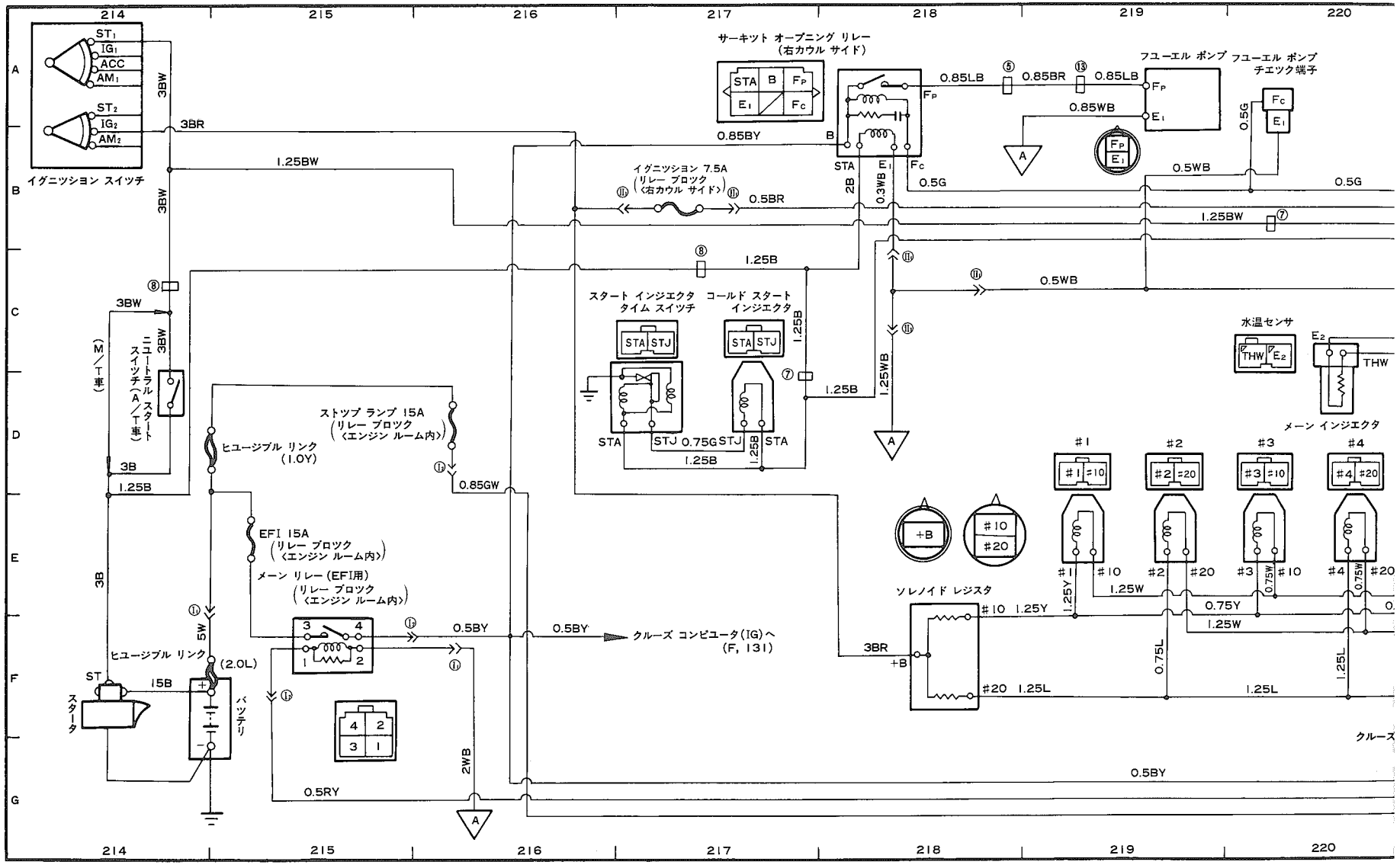
イグニッション スイッチ
ST1
IG1
ACC
AM1
ST2
IG2
AM2
3BW
3BR
1.25BW
M/T車
ニュートラル スタート スイッチ(A/T車)
3B
1.25B
ヒユージブル リンク (1.0Y)
ストップ ランプ 15A (リレー ブロック <エンジン ルーム内>)
0.85GW
EFI 15A (リレー ブロック <エンジン ルーム内>)
メーン リレー(EFI用) (リレー ブロック <エンジン ルーム内>)
5W
0.5BY
ヒユージブル リンク (2.0L)
ST
15B
スタータ
バッテリ
2WB
0.5RY
サーキット オープニング リレー (右カウル サイド)
STA B FP E1 FC
0.85BY
0.85LB
0.85BR
0.85WB
フユーエル ポンプ
フユーエル ポンプ チエック端子
0.5G
0.5WB
イグニッション 7.5A (リレー ブロック <右カウル サイド>)
0.5BR
2B
0.3WB
スタート インジエクタ タイム スイッチ
コールド スタート インジエクタ
STA STJ
0.75G
1.25B
1.25WB
水温センサ
THW E2
メーン インジエクタ
#1 #2 #3 #4
#10 #20
+B
ソレノイド レジスタ
1.25Y
1.25W
0.75Y
0.75W
0.75L
1.25L
クルーズ コンピュータ(IG)へ (F, 131)
クルーズ
A

無断複製禁止

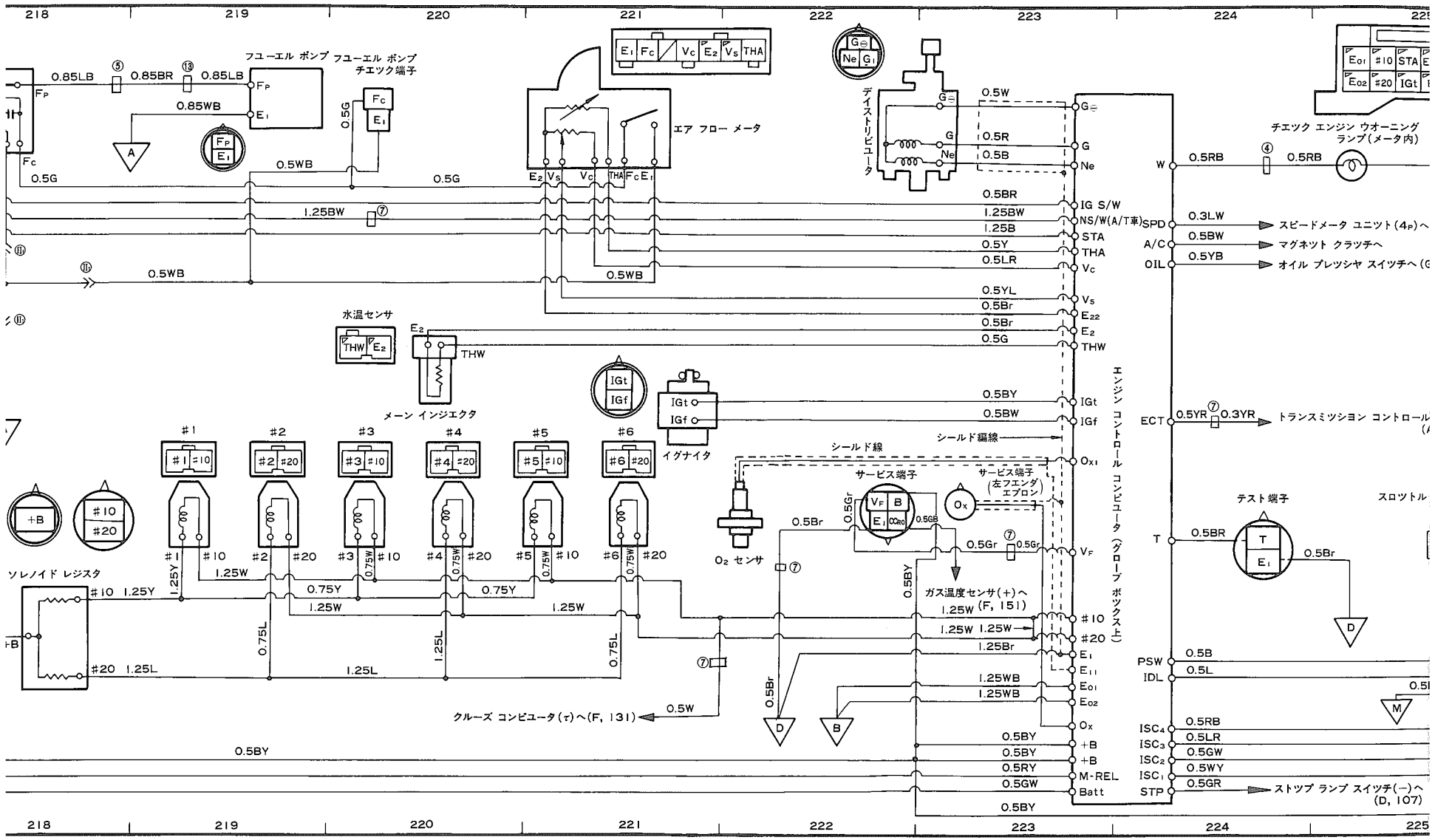
218
219
220
221
222
223
224
フユーエル ポンプ
フユーエル ポンプ チエツク端子
エア フロー メータ
水温センサ
メーン インジエクタ
イグナイタ
ソレノイド レジスタ
O2 センサ
ディストリビユータ
エンジン コントロール コンピユータ (グローブ ボックス上)
シールド線
シールド編線
サービス端子
サービス端子 (左フエンダ エプロン)
テスト端子
チエツク エンジン ウオーニング ランプ(メータ内)
スピードメータ ユニツト(4P)へ
マグネット クラツチへ
オイル プレツシヤ スイツチへ(G
トランスミツシヨン コントロール
ガス温度センサ(+)へ (F, 151)
クルーズ コンビユータ(T)へ(F, 131)
ストツプ ランプ スイツチ(−)へ (D, 107)
無断複製禁止

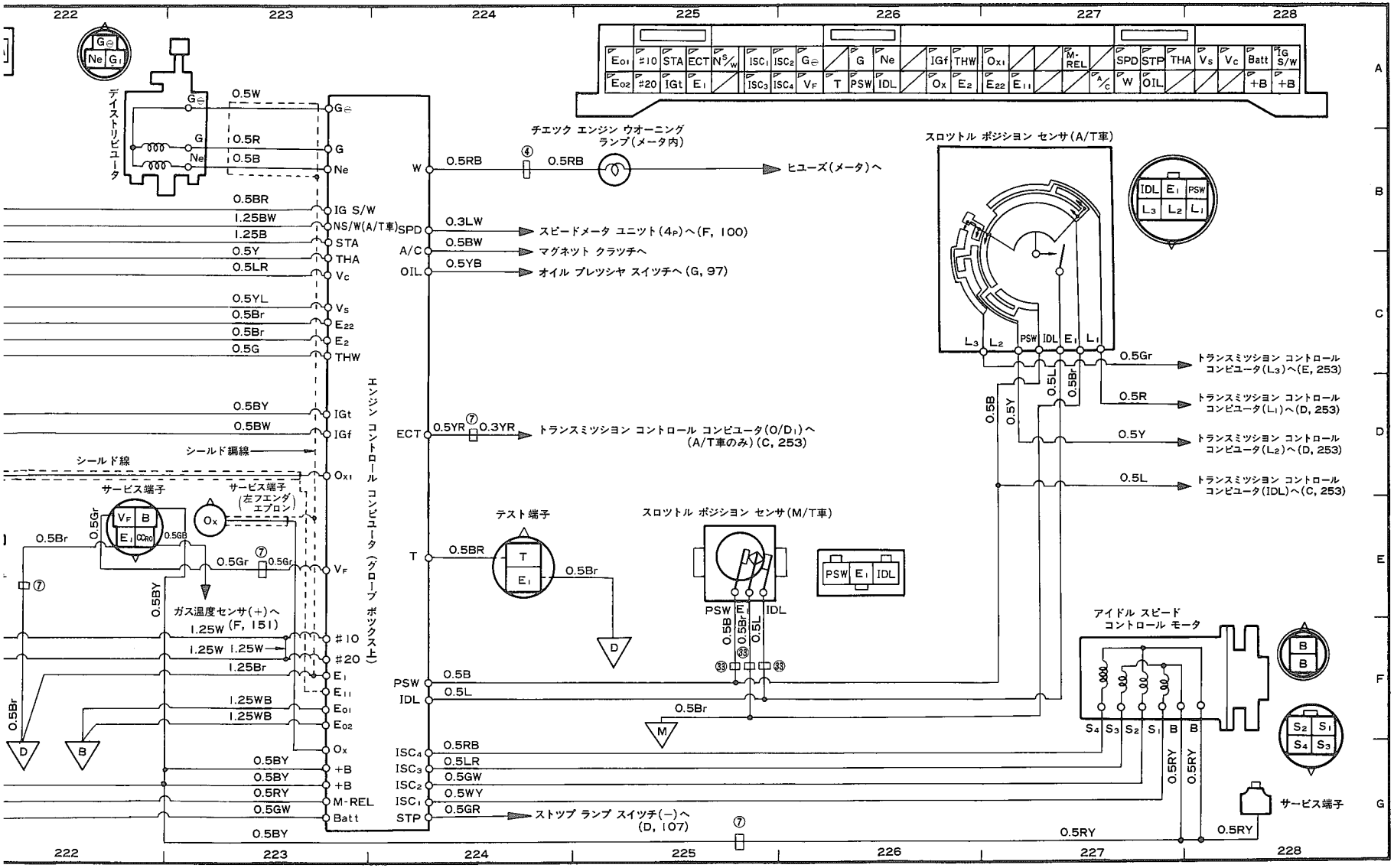
222
223
224
225
226
227
228
A
B
C
D
E
F
G
ディストリビュータ
0.5W
0.5R
0.5B
0.5BR
1.25BW
1.25B
0.5Y
0.5LR
0.5YL
0.5Br
0.5G
0.5BY
0.5BW
シールド線
シールド編線
サービス端子
サービス端子
(左フエンダエプロン)
0.5Gr
0.5GB
0.5Br
0.5BY
ガス温度センサ(+)へ
(F, 151)
1.25W
1.25Br
1.25WB
0.5BY
0.5RY
0.5GW
0.5BY
エンジン コントロール コンピュータ(グローブ ボックス上)
G⊖
G
Ne
IG S/W
NS/W(A/T車)
STA
THA
Vc
Vs
E22
E2
THW
IGt
IGf
Ox1
VF
#10
#20
E1
E11
Eo1
Eo2
Ox
+B
+B
M-REL
Batt
チエック エンジン ウオーニング ランプ(メータ内)
W
0.5RB
0.5RB
ヒユーズ(メータ)へ
SPD
0.3LW
スピードメータ ユニット(4P)へ(F, 100)
A/C
0.5BW
マグネット クラッチへ
OIL
0.5YB
オイル プレッシヤ スイッチへ(G, 97)
ECT
0.5YR
0.3YR
トランスミツシヨン コントロール コンピユータ(O/D1)へ
(A/T車のみ)(C, 253)
テスト端子
T
0.5BR
0.5Br
D
スロツトル ポジシヨン センサ(M/T車)
PSW
E1
IDL
0.5B
0.5Br
0.5L
M
PSW
IDL
0.5B
0.5L
ISC4
ISC3
ISC2
ISC1
STP
0.5RB
0.5LR
0.5GW
0.5WY
0.5GR
ストツプ ランプ スイツチ(−)へ
(D, 107)
スロツトル ポジシヨン センサ(A/T車)
IDL
E1
PSW
L3
L2
L1
0.5Gr
0.5R
0.5Y
0.5L
0.5B
0.5Y
0.5L
0.5Br
トランスミツシヨン コントロール コンピユータ(L3)へ(E, 253)
トランスミツシヨン コントロール コンピユータ(L1)へ(D, 253)
トランスミツシヨン コントロール コンピユータ(L2)へ(D, 253)
トランスミツシヨン コントロール コンピユータ(IDL)へ(C, 253)
アイドル スピード コントロール モータ
S4
S3
S2
S1
B
B
0.5RY
0.5RY
0.5RY
サービス端子

無断複製禁止

オーバードライブ回路図（A40D，A44D型）

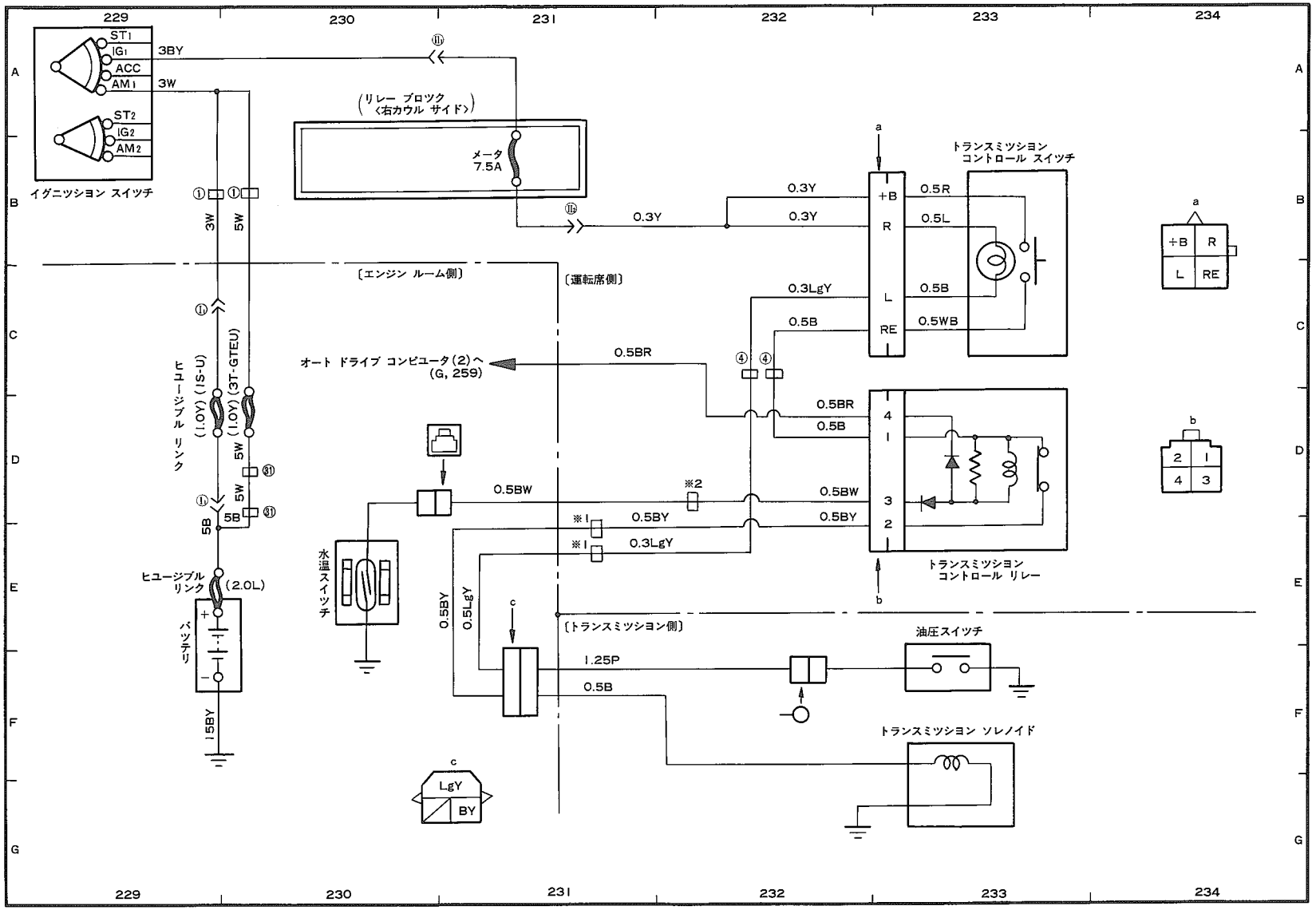

※1：1S-Uは⑧，3T-GTEUは⑦　　※2：3T-GTEUのみ⑦

無断複製禁止

オーバードライブ回路図（A42DL型）

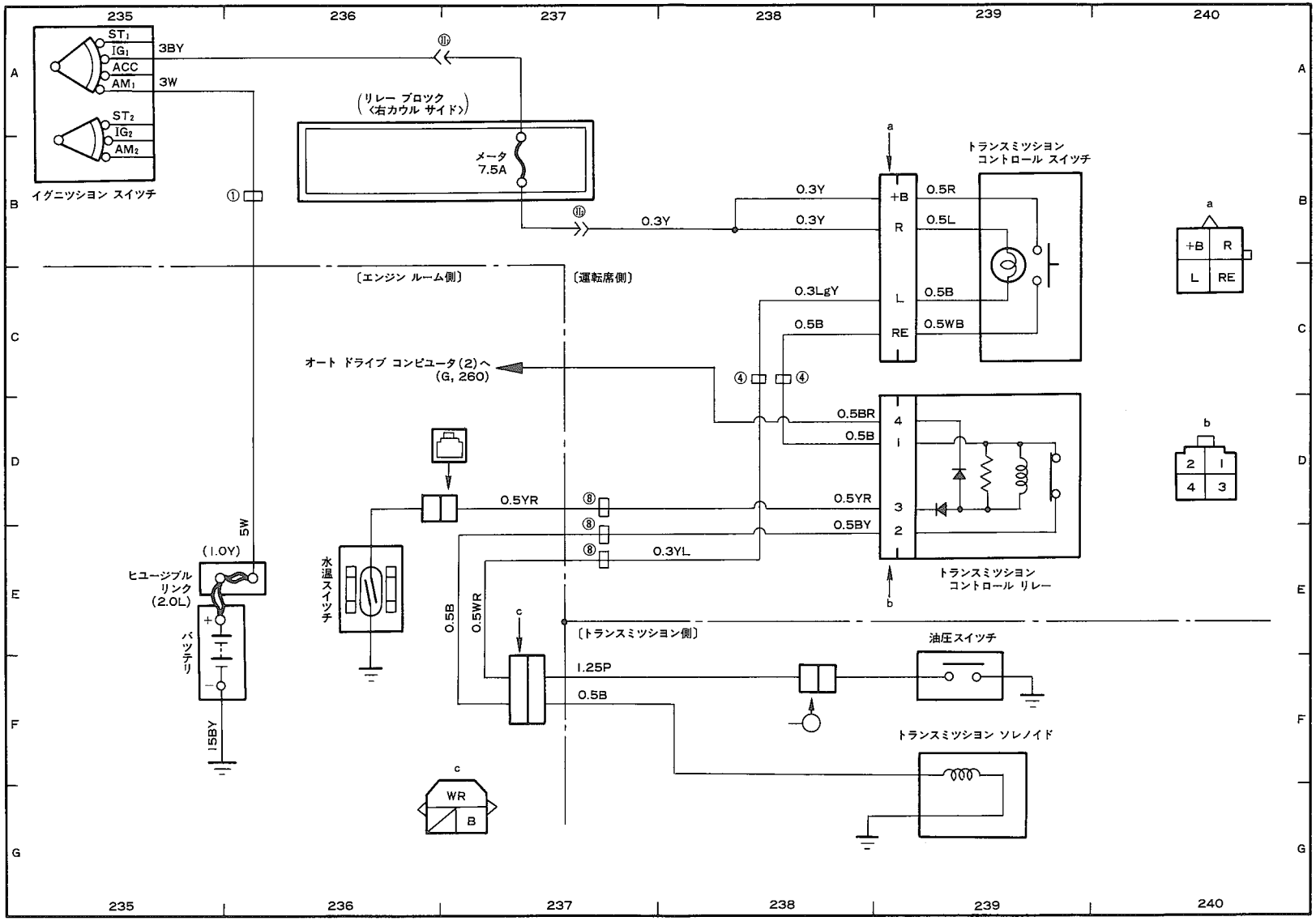

無断複製禁止

オーバードライブ回路図（A43D型）　42

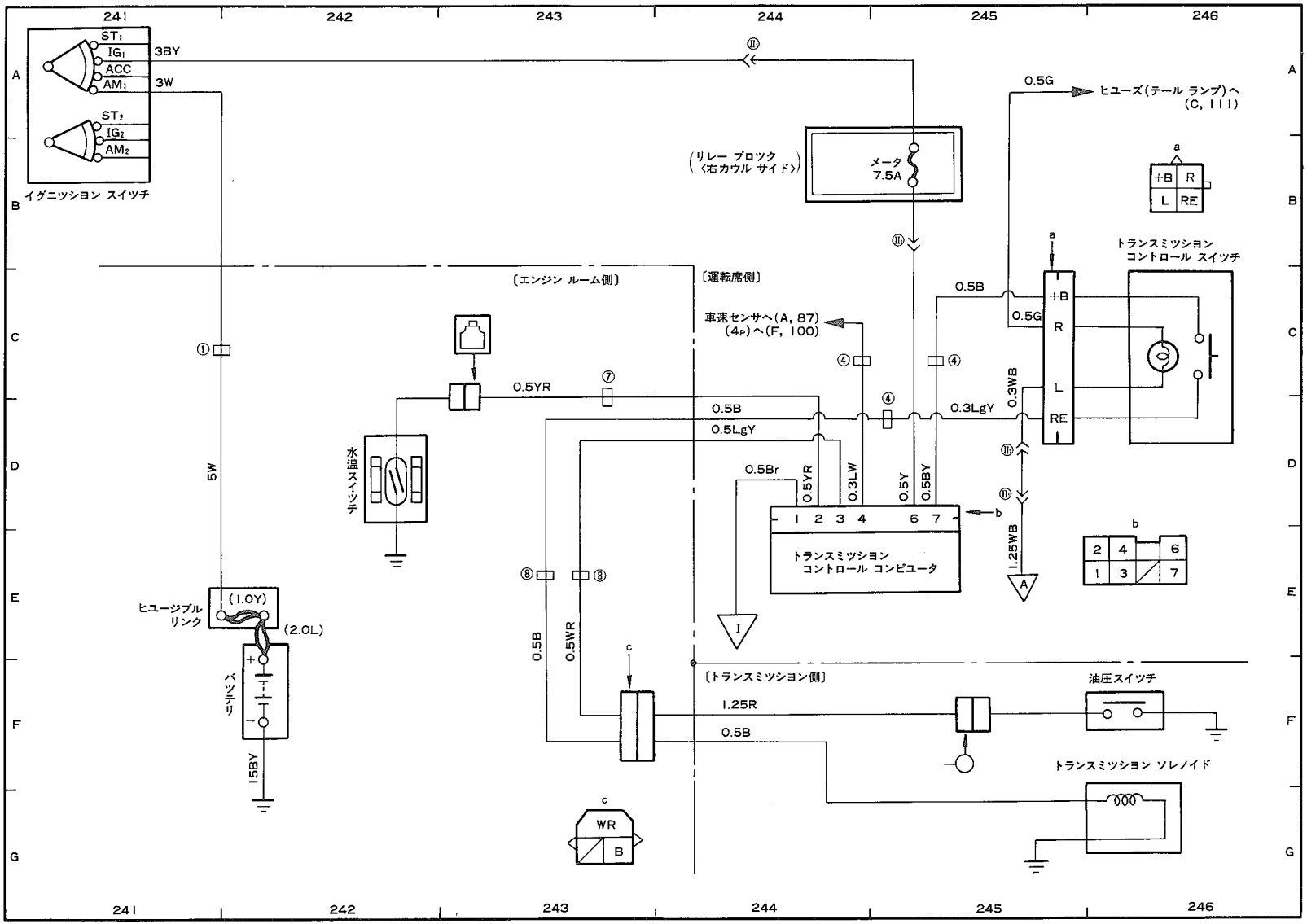

無断複製禁止

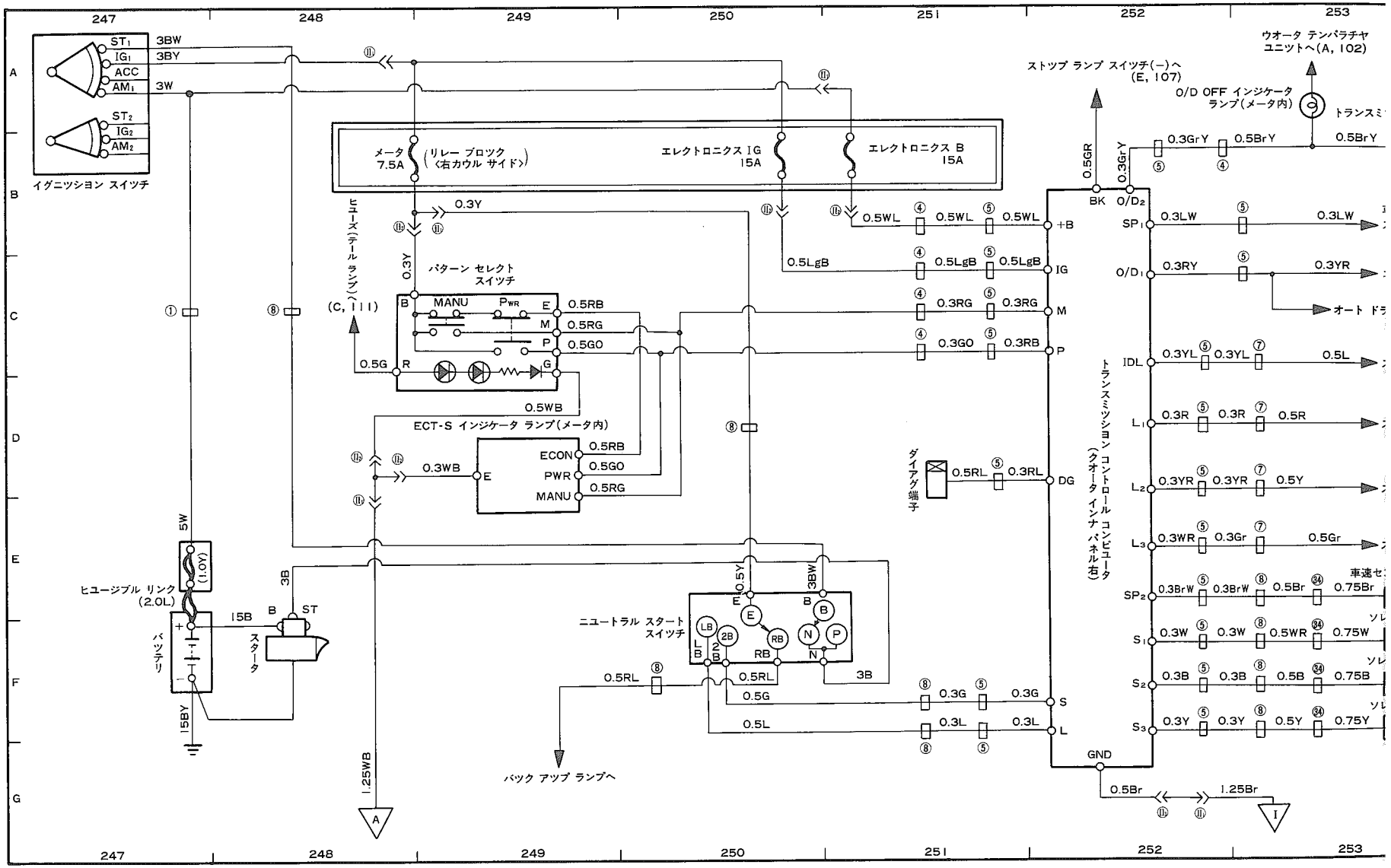
247
248
249
250
251
252
253
A
B
C
D
E
F
G
イグニッション スイッチ
ST1
IG1
ACC
AM1
ST2
IG2
AM2
3BW
3BY
3W
メータ 7.5A
リレー ブロック (右カウル サイド)
エレクトロニクス IG 15A
エレクトロニクス B 15A
ヒューズ(テール ランプ)
(C, 111)
0.3Y
パターン セレクト スイッチ
MANU
PWR
0.5RB
0.5RG
0.5GO
0.5G
0.5WB
ECT-S インジケータ ランプ(メータ内)
ECON
PWR
MANU
0.3WB
5W
(1.0Y)
ヒユージブル リンク (2.0L)
15B
B
ST
3B
バッテリ
スタータ
15BY
1.25WB
ニュートラル スタート スイッチ
0.5Y
3BW
LB
2B
RB
N
P
0.5RL
3B
0.5G
0.3G
0.3L
バック アップ ランプへ
ストップ ランプ スイッチ(−)へ (E, 107)
ウオータ テンパラチヤ ユニットへ(A, 102)
O/D OFF インジケータ ランプ(メータ内)
トランスミ
0.5GR
0.3GrY
0.5BrY
BK
O/D2
+B
IG
M
P
DG
S
L
GND
0.5WL
0.5LgB
0.3RG
0.3GO
0.3RB
0.5RL
0.3RL
ダイアグ端子
トランスミッション コントロール コンピュータ (クオータ インナ パネル右)
SP1
O/D1
IDL
L1
L2
L3
SP2
S1
S2
S3
0.3LW
0.3RY
0.3YR
0.3YL
0.5L
0.3R
0.5R
0.3WR
0.3Gr
0.5Gr
0.3BrW
0.5Br
0.75Br
0.3W
0.5WR
0.75W
0.3B
0.5B
0.75B
0.5Y
0.75Y
車速セ
ソレ
0.5Br
1.25Br
I

無断複製禁止

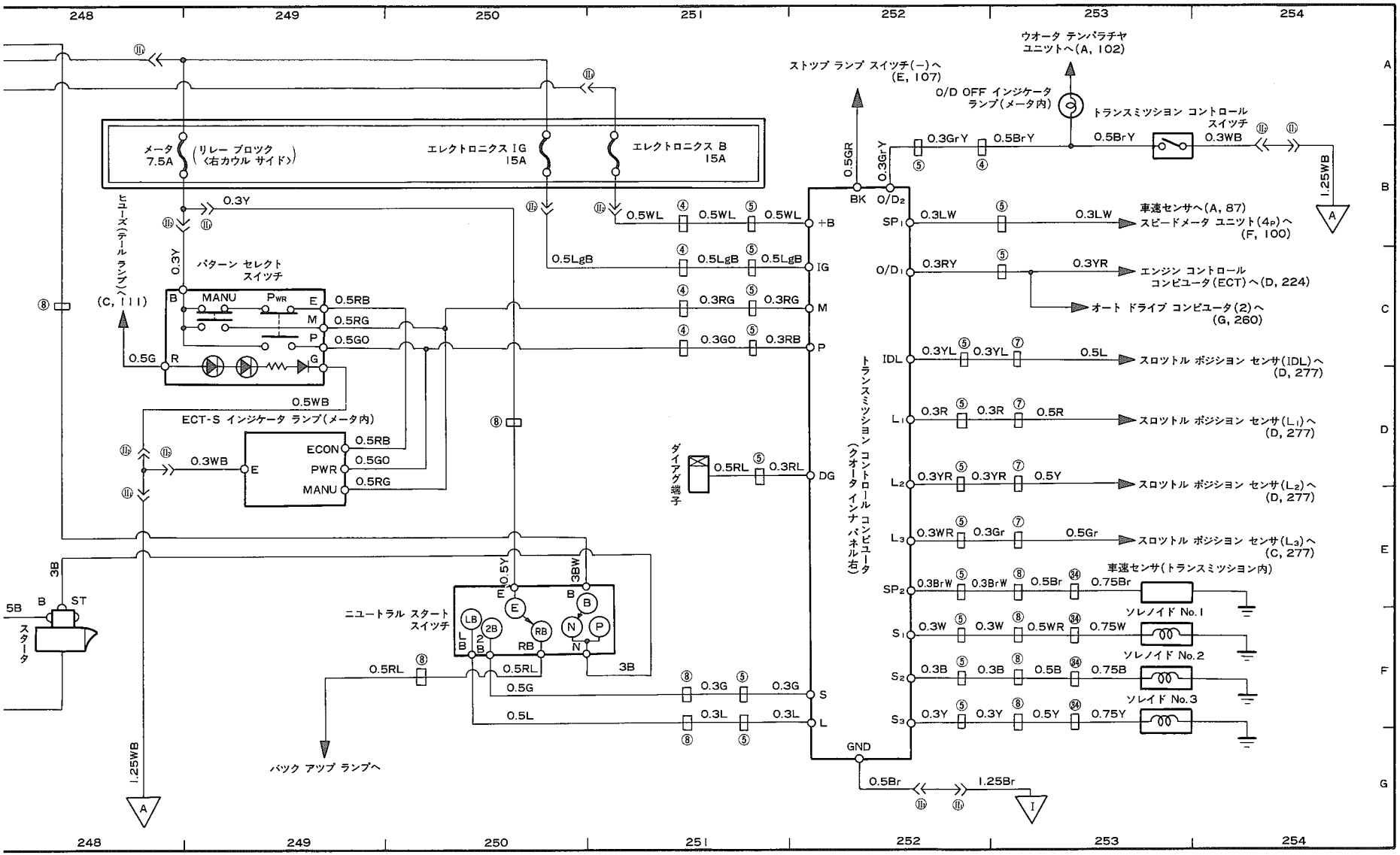
248
249
250
251
252
253
254
A
B
C
D
E
F
G
メータ 7.5A
(リレー ブロック〈右カウル サイド〉)
エレクトロニクス IG 15A
エレクトロニクス B 15A
ヒューズ(テール ランプ)へ (C, 111)
0.3Y
パターン セレクト スイッチ
MANU
PWR
B
E
M
P
G
R
0.5RB
0.5RG
0.5GO
0.5G
0.5WB
ECT-S インジケータ ランプ(メータ内)
ECON
PWR
MANU
0.3WB
ストップ ランプ スイッチ(−)へ (E, 107)
ウオータ テンパラチヤ ユニットへ(A, 102)
O/D OFF インジケータ ランプ(メータ内)
トランスミツション コントロール スイッチ
0.3GrY
0.5BrY
0.3WB
1.25WB
0.5GR
BK
O/D2
0.5WL
0.5LgB
0.3RG
0.3GO
0.3RB
+B
IG
M
P
SP1
0.3LW
車速センサへ(A, 87)
スピードメータ ユニット(4P)へ (F, 100)
O/D1
0.3RY
0.3YR
エンジン コントロール コンピユータ(ECT)へ(D, 224)
オート ドライブ コンピユータ(2)へ (G, 260)
IDL
0.3YL
0.5L
スロツトル ポジシヨン センサ(IDL)へ (D, 277)
L1
0.3R
0.5R
スロツトル ポジシヨン センサ(L1)へ (D, 277)
L2
0.3YR
0.5Y
スロツトル ポジシヨン センサ(L2)へ (D, 277)
L3
0.3WR
0.3Gr
0.5Gr
スロツトル ポジシヨン センサ(L3)へ (C, 277)
車速センサ(トランスミツション内)
SP2
0.3BrW
0.5Br
0.75Br
ソレノイド No.1
S1
0.3W
0.5WR
0.75W
ソレノイド No.2
S2
0.3B
0.5B
0.75B
ソレノイド No.3
S3
0.3Y
0.5Y
0.75Y
トランスミツション コントロール コンピユータ (クオータ インナ パネル右)
ダイアグ端子
0.5RL
0.3RL
DG
S
L
0.3G
0.3L
GND
0.5Br
1.25Br
I
ニユートラル スタート スイッチ
LB
2B
RB
N
P
0.5Y
3BW
3B
5B
B
ST
スターター
バック アップ ランプへ

無断複製禁止

オート ドライブ回路図(5M-GEU) 44

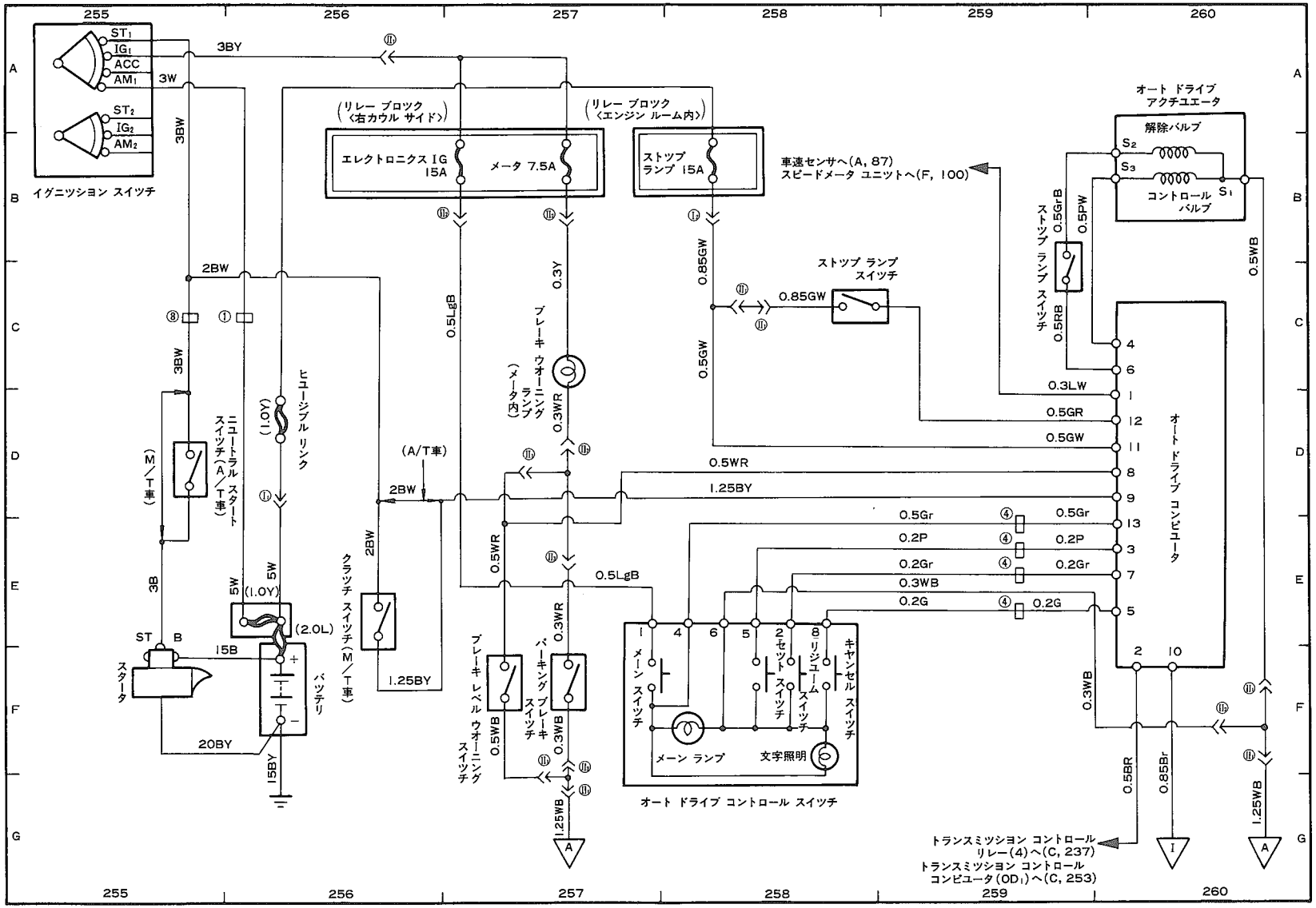

無断複製禁止

ノック コントロール回路図(3T-GTEU)

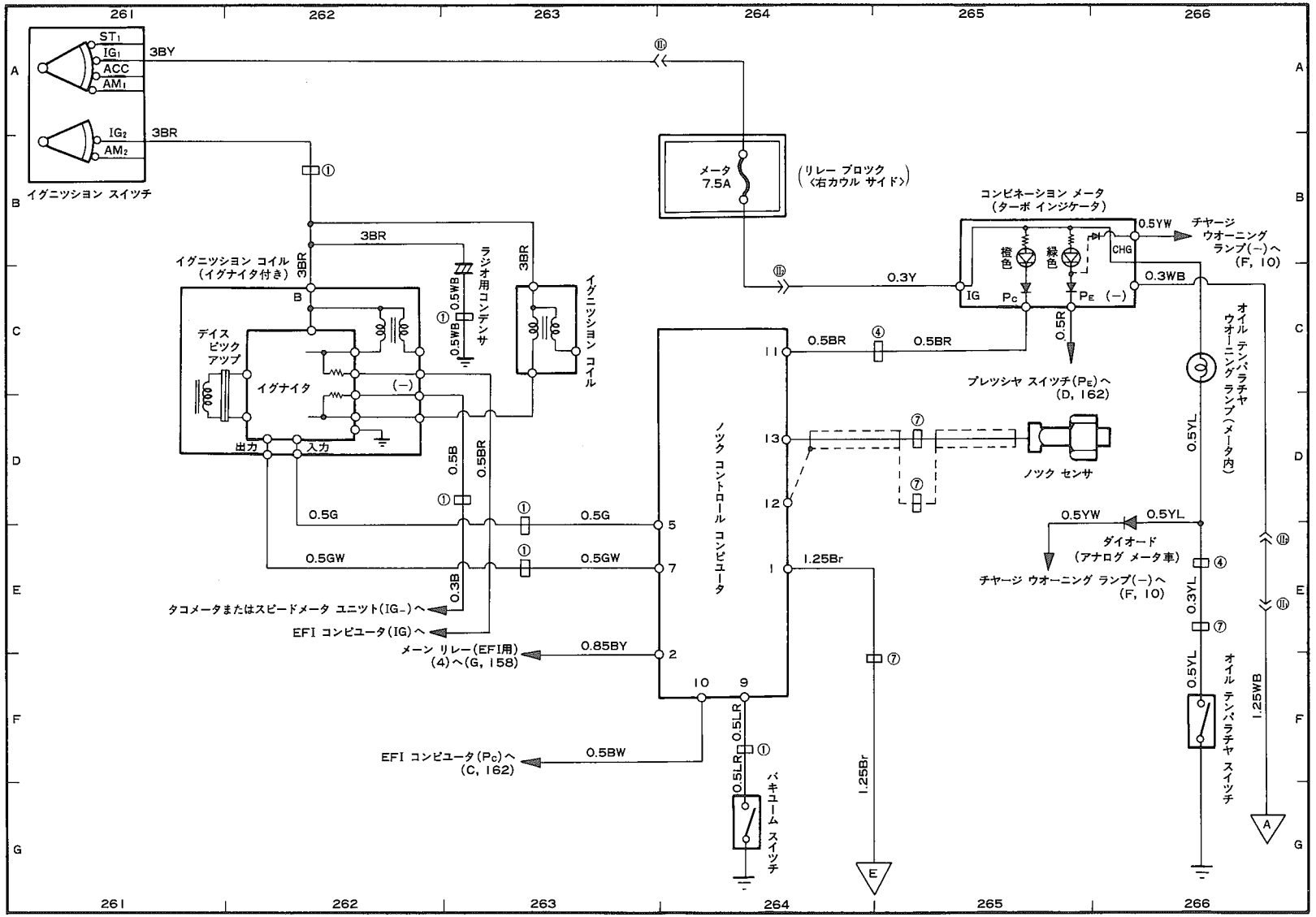

無断複製禁止

エアコン回路図(1S-U〈寒冷地仕様なし〉)

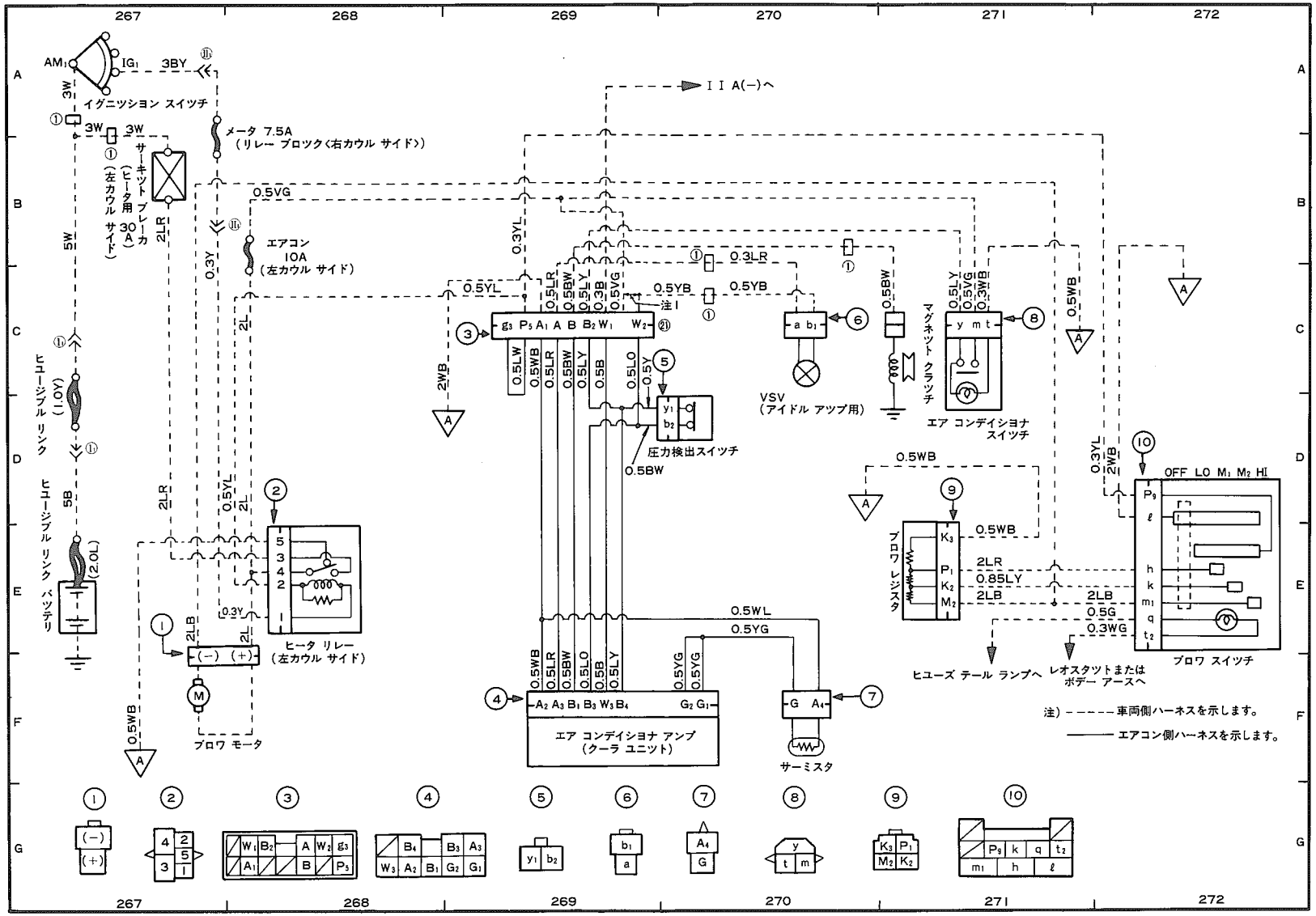

注1：エアコンなしのとき短絡

無断複製禁止

エアコン回路図（1S-U〈寒冷地仕様あり〉）

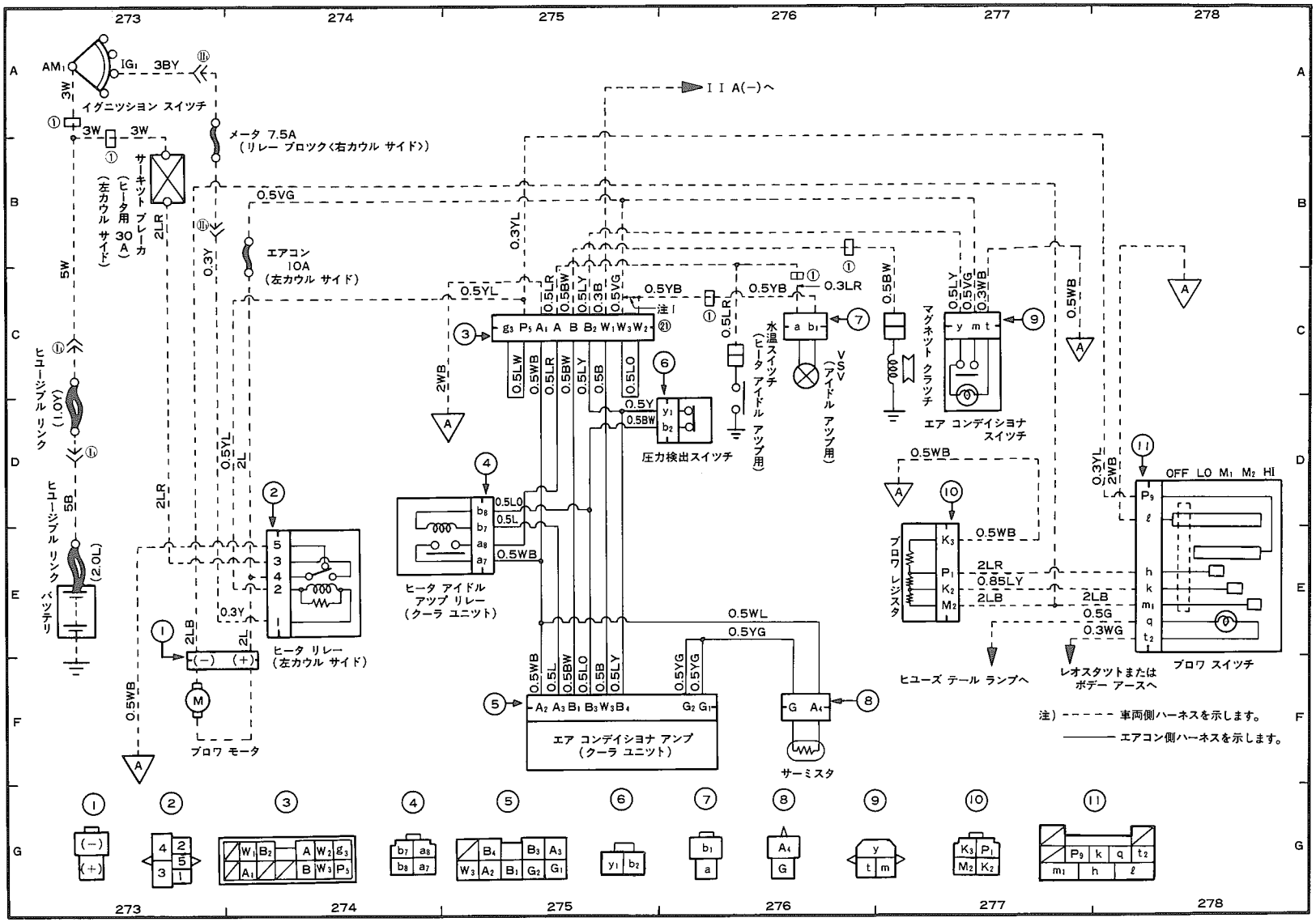

注1：エアコンなしのとき短絡

無断複製禁止

エアコン回路図（4A-GEU〈パワー ステアリングなし〉）

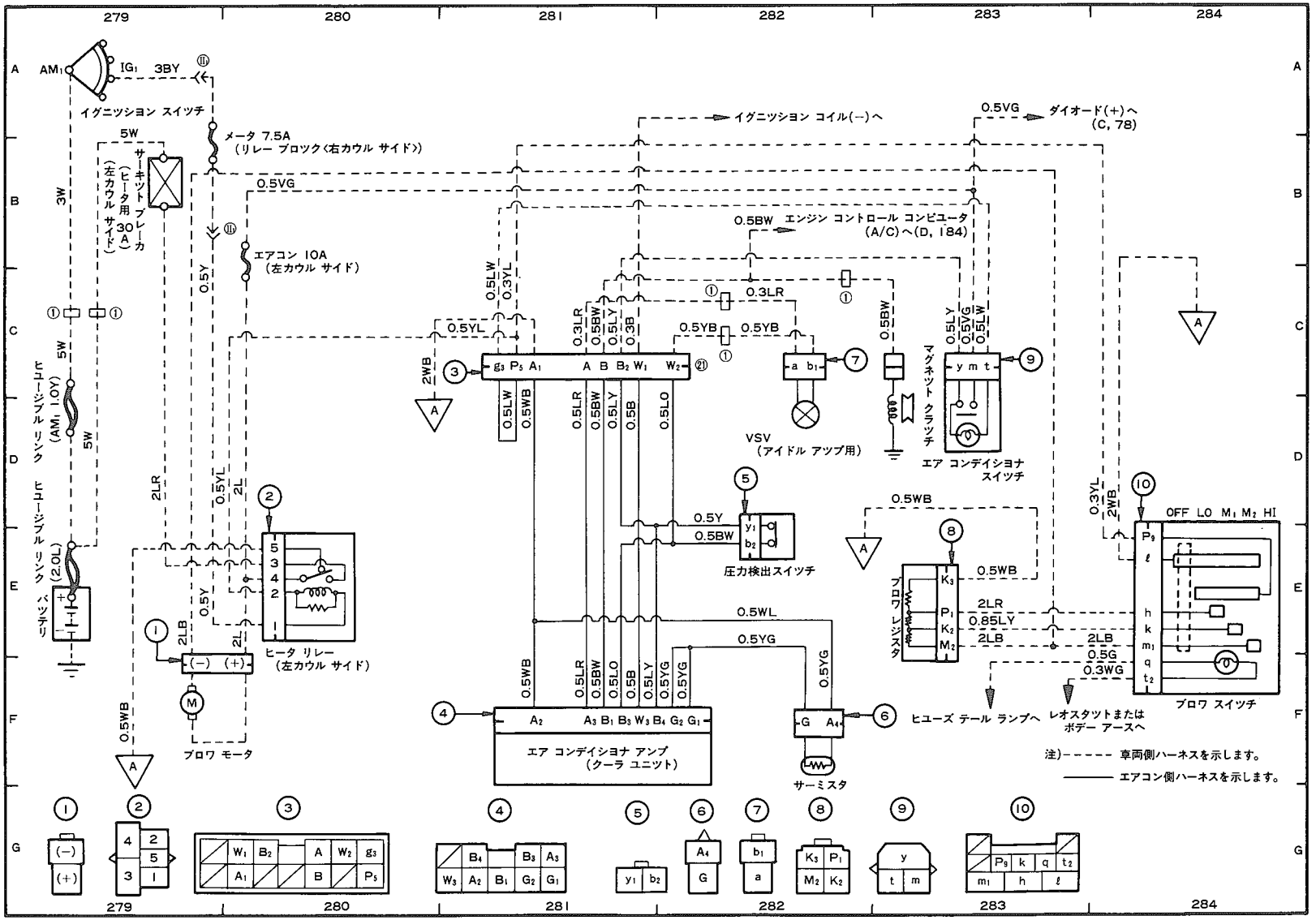

無断複製禁止

エアコン回路図（4A-GEU〈パワー ステアリングあり〉）

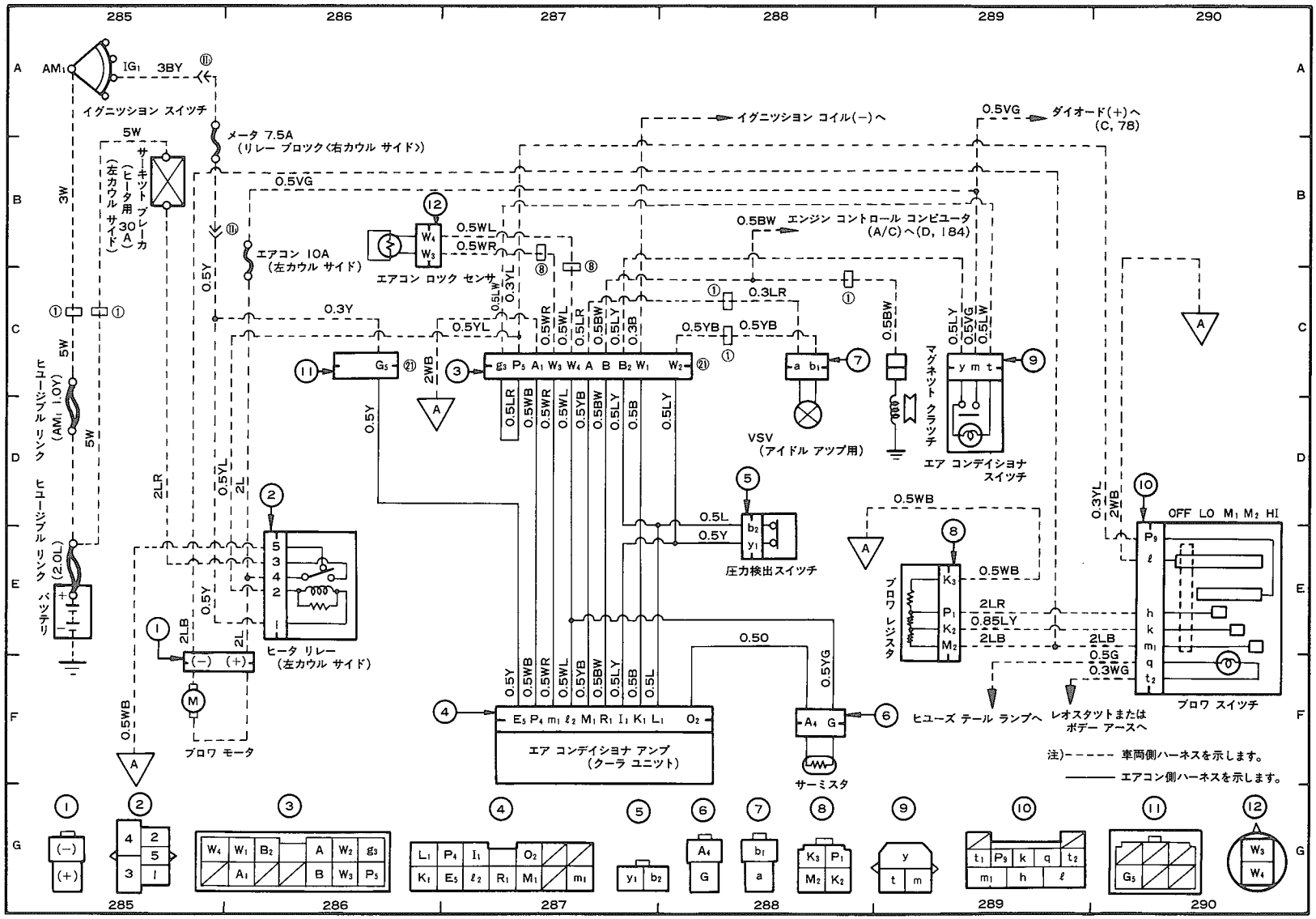

無断複製禁止

エアコン回路図(3T-GTEUく含むパワー

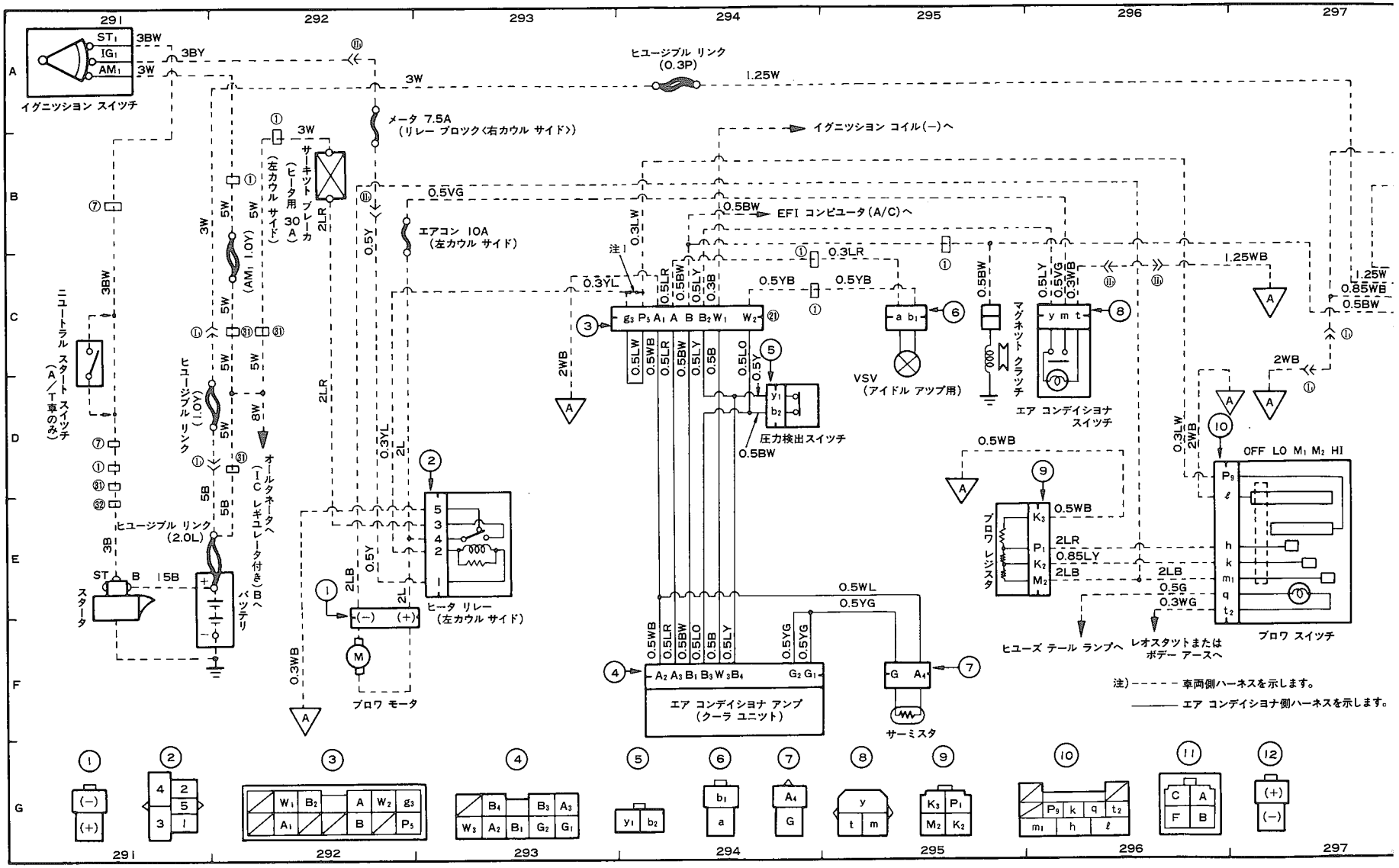

注1：エアコンなしのとき接続

無断複製禁止

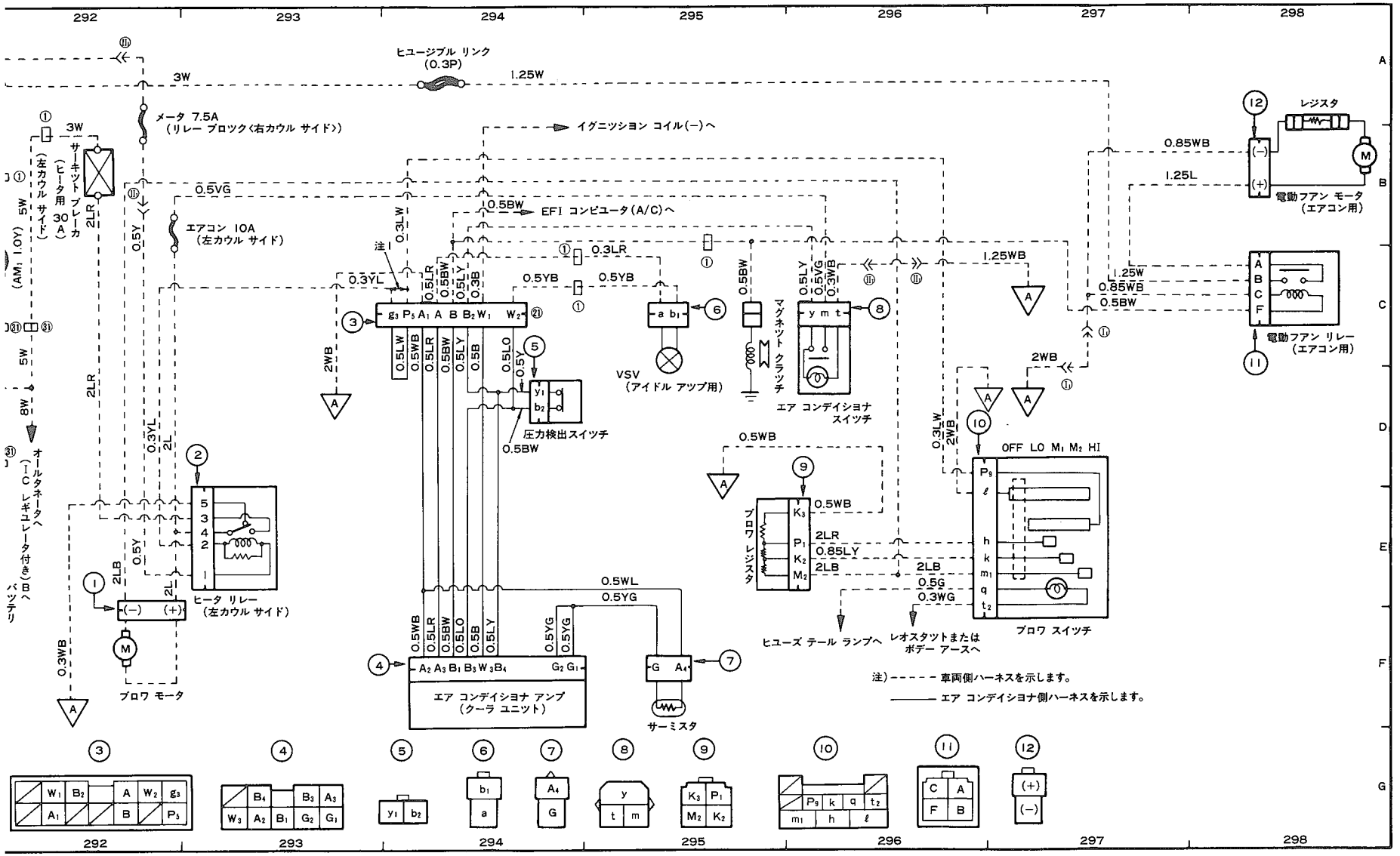
ヒユージブル リンク
(0.3P)
メータ 7.5A
(リレー ブロック〈右カウル サイド〉)
イグニッション コイル(−)へ
EFI コンピユータ(A/C)へ
エアコン 10A
(左カウル サイド)
サーキット ブレーカ
(ヒータ用 30A)
(左カウル サイド)
オールタネータへ
(IC レギユレータ付き)Bへ
バッテリ
ヒータ リレー
(左カウル サイド)
ブロワ モータ
圧力検出スイッチ
VSV
(アイドル アップ用)
マグネット クラッチ
エア コンデイショナ
スイッチ
ブロワ レジスタ
ヒユーズ テール ランプへ
レオスタットまたは
ボデー アースへ
ブロワ スイッチ
OFF LO M1 M2 HI
エア コンデイショナ アンプ
(クーラ ユニット)
サーミスタ
レジスタ
電動フアン モータ
(エアコン用)
電動フアン リレー
(エアコン用)
注) - - - - - 車両側ハーネスを示します。
——— エア コンデイショナ側ハーネスを示します。

無断複製禁止

エアコン回路図(1G-E

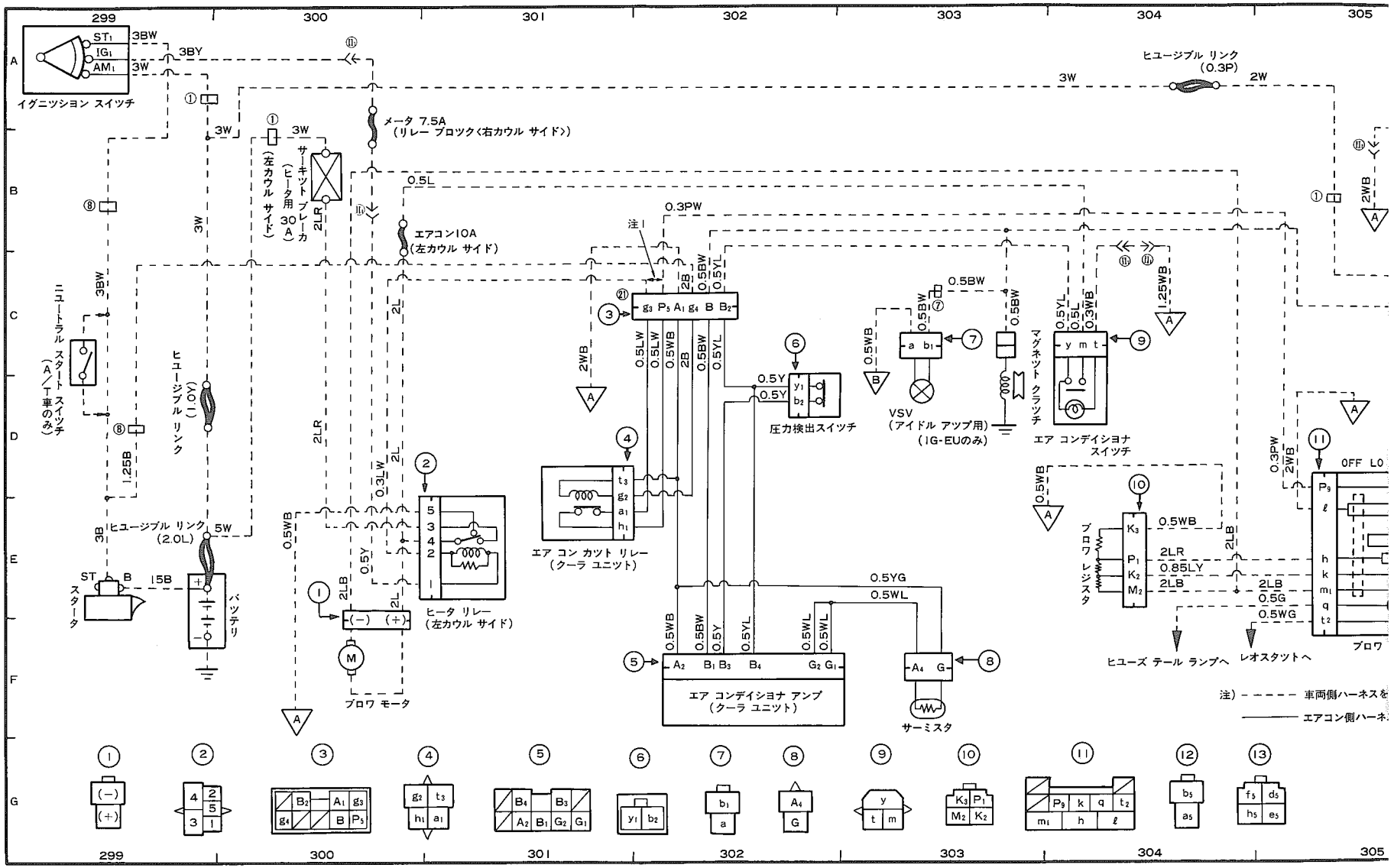

注1：エア コンなしのとき接続

無断複製禁止

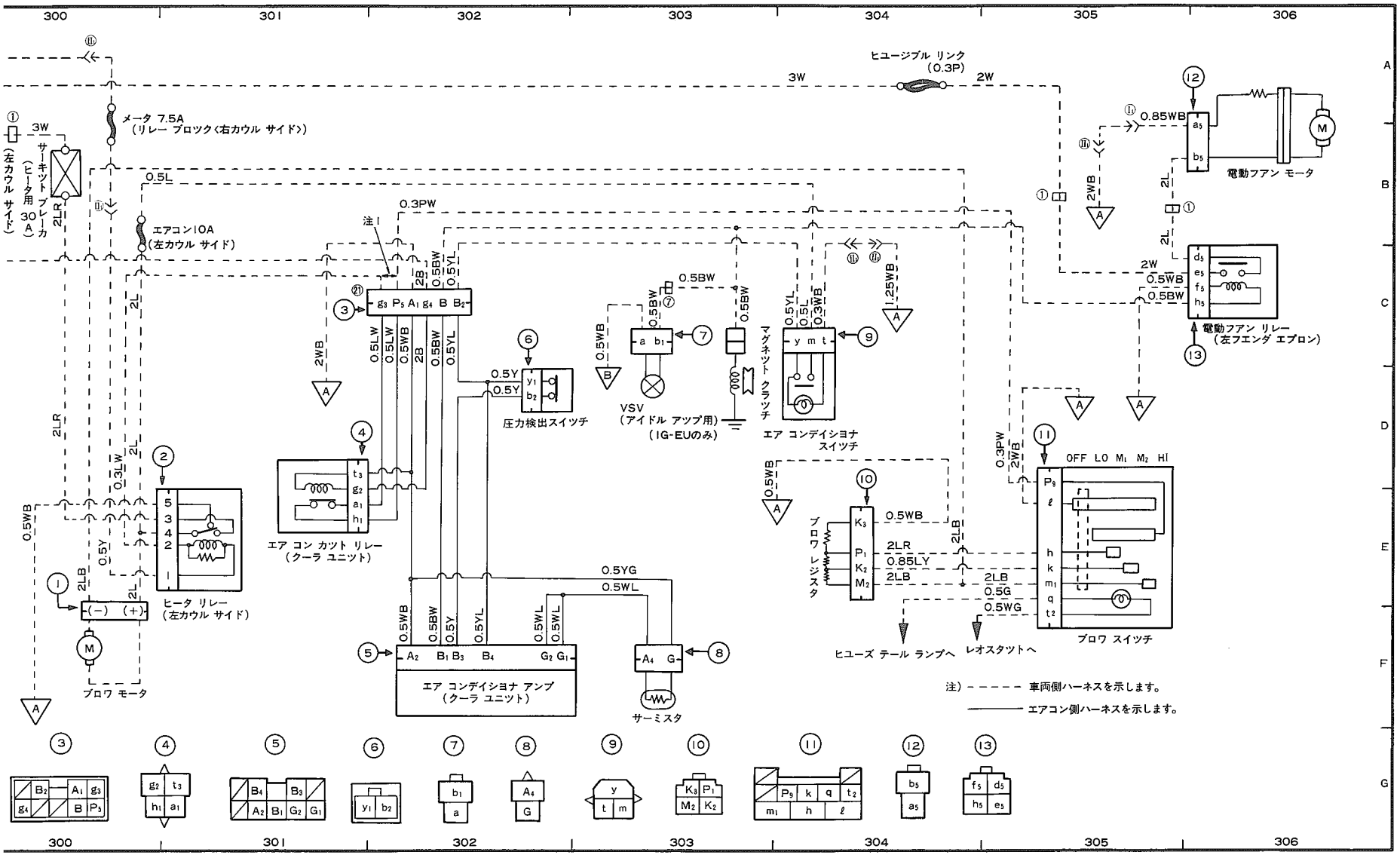
300
301
302
303
304
305
306
ヒユージブル リンク (0.3P)
メータ 7.5A (リレー ブロック〈右カウル サイド〉)
サーキット ブレーカ (ヒータ用 30A) (左カウル サイド)
エアコン10A (左カウル サイド)
注1
電動ファン モータ
電動ファン リレー (左フエンダ エプロン)
VSV (アイドル アップ用) (1G-EUのみ)
マグネット クラッチ
エア コンデイショナ スイツチ
圧力検出スイツチ
エア コン カット リレー (クーラ ユニット)
ヒータ リレー (左カウル サイド)
ブロワ モータ
ブロワ レジスタ
ブロワ スイツチ
OFF LO M1 M2 HI
エア コンデイショナ アンプ (クーラ ユニット)
サーミスタ
ヒユーズ テール ランプへ
レオスタットへ
注) ------ 車両側ハーネスを示します。
——— エアコン側ハーネスを示します。

無断複製禁止

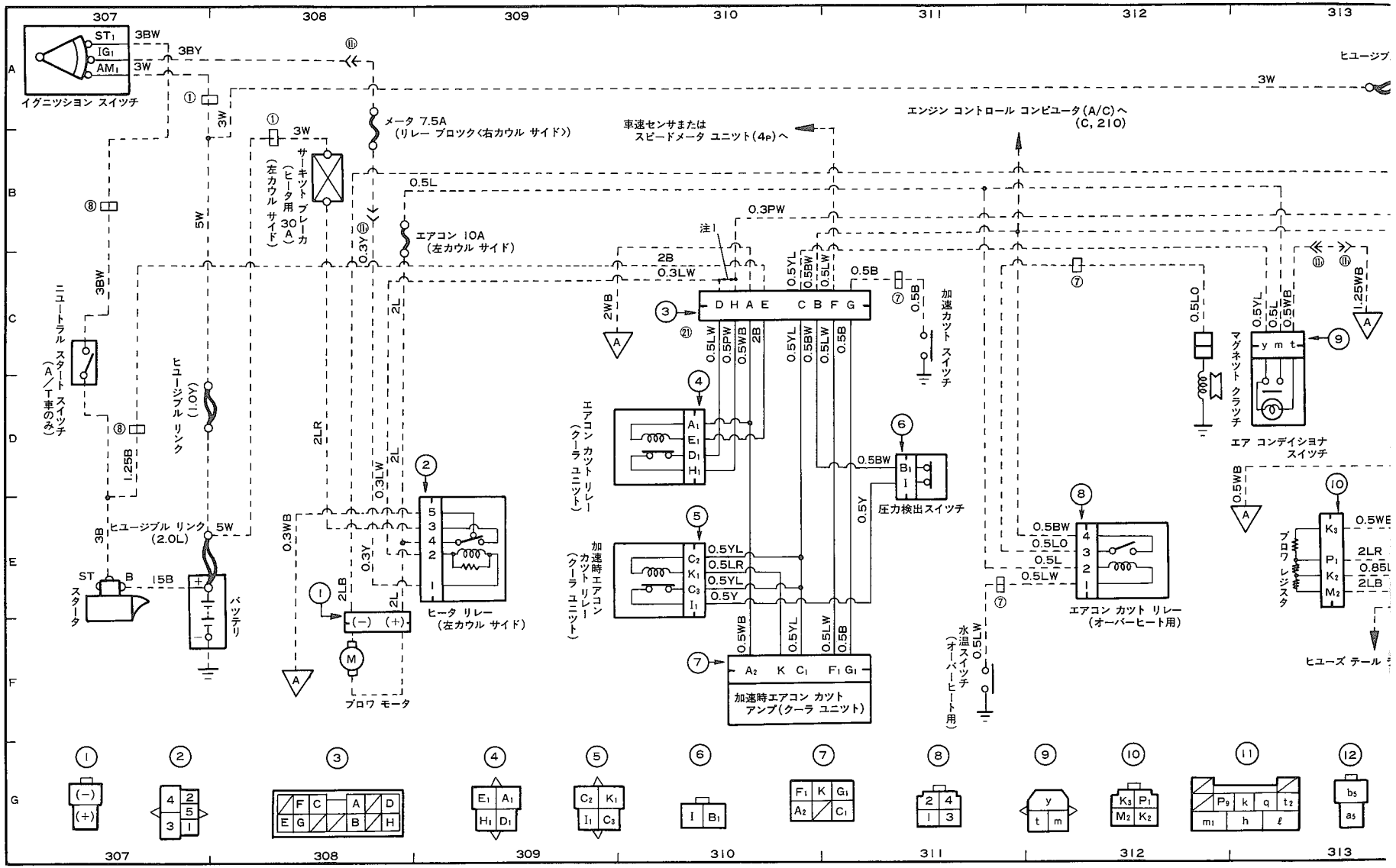
イグニッション スイッチ
ST1
IG1
AM1
3BW
3BY
3W
メータ 7.5A
(リレー ブロック〈右カウル サイド〉)
エンジン コントロール コンピュータ(A/C)へ
(C, 210)
車速センサまたは
スピードメータ ユニット(4P)へ
サーキット ブレーカ
(ヒータ用 30A)
(左カウル サイド)
エアコン 10A
(左カウル サイド)
0.5L
0.3PW
注1
2B
0.3LW
0.5B
加速カット スイッチ
ニュートラル スタート スイッチ
(A/T車のみ)
ヒユージブル リンク (1.0Y)
ヒユージブル リンク
(2.0L)
1.25B
5W
3B
ST
スタータ
B
15B
バッテリ
0.3WB
0.3Y
2LB
2L
2LR
0.3LW
ヒータ リレー
(左カウル サイド)
ブロワ モータ
エアコン カット リレー
(クーラ ユニット)
加速時エアコン
カット リレー
(クーラ ユニット)
0.5YL
0.5LR
0.5Y
0.5BW
圧力検出スイッチ
0.5WB
0.5LW
加速時エアコン カット
アンプ(クーラ ユニット)
水温スイッチ
(オーバーヒート用)
0.5LW
0.5LO
0.5L
エアコン カット リレー
(オーバーヒート用)
マグネット クラッチ
エア コンディショナ
スイッチ
1.25WB
ブロワ レジスタ
0.85L
ヒユーズ テール
注1：エアコンなしのとき短絡

無断複製禁止

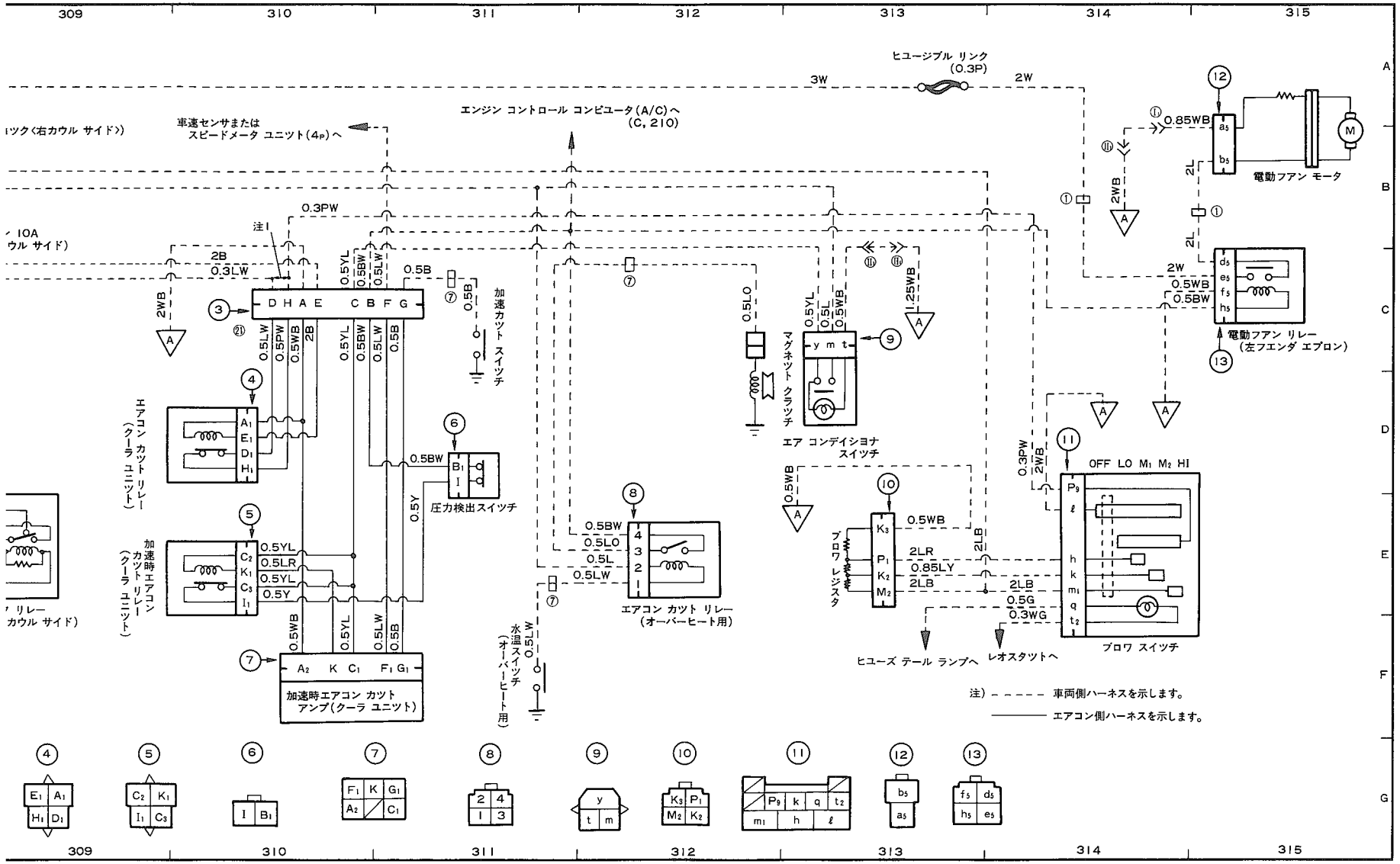

309
310
311
312
313
314
315
ヒユージブル リンク
(0.3P)
3W
2W
エンジン コントロール コンピユータ(A/C)へ
(C, 210)
車速センサまたは
スピードメータ ユニツト(4P)へ
ツク〈右カウル サイド〉)
10A
ウル サイド)
注1
0.3PW
2B
0.3LW
0.5YL
0.5BW
0.5LW
0.5B
2WB
D H A E C B F G
0.5LW
0.5PW
0.5WB
2B
0.5YL
0.5BW
0.5LW
0.5B
加速カット スイツチ
エアコン カット リレー
(クーラ ユニツト)
0.5BW
圧力検出スイツチ
0.5Y
加速時エアコン
カット リレー
(クーラ ユニツト)
0.5YL
0.5LR
0.5YL
0.5Y
0.5WB
0.5YL
0.5LW
0.5B
加速時エアコン カット
アンプ(クーラ ユニツト)
0.5LW
水温スイツチ
(オーバーヒート用)
0.5BW
0.5LO
0.5L
0.5LW
エアコン カット リレー
(オーバーヒート用)
0.5LO
0.5YL
0.5L
0.5WB
マグネツト クラツチ
1.25WB
エア コンデイショナ
スイツチ
0.5WB
ブロワ レジスタ
0.5WB
2LR
0.85LY
2LB
2LB
2LB
0.5G
0.3WG
ヒユーズ テール ランプへ
レオスタツトへ
0.3PW
2WB
OFF LO M1 M2 HI
ブロワ スイツチ
0.85WB
2WB
2L
2L
電動フアン モータ
2W
0.5WB
0.5BW
電動フアン リレー
(左フエンダ エプロン)
注) - - - - - 車両側ハーネスを示します。
——— エアコン側ハーネスを示します。

無断複製禁止

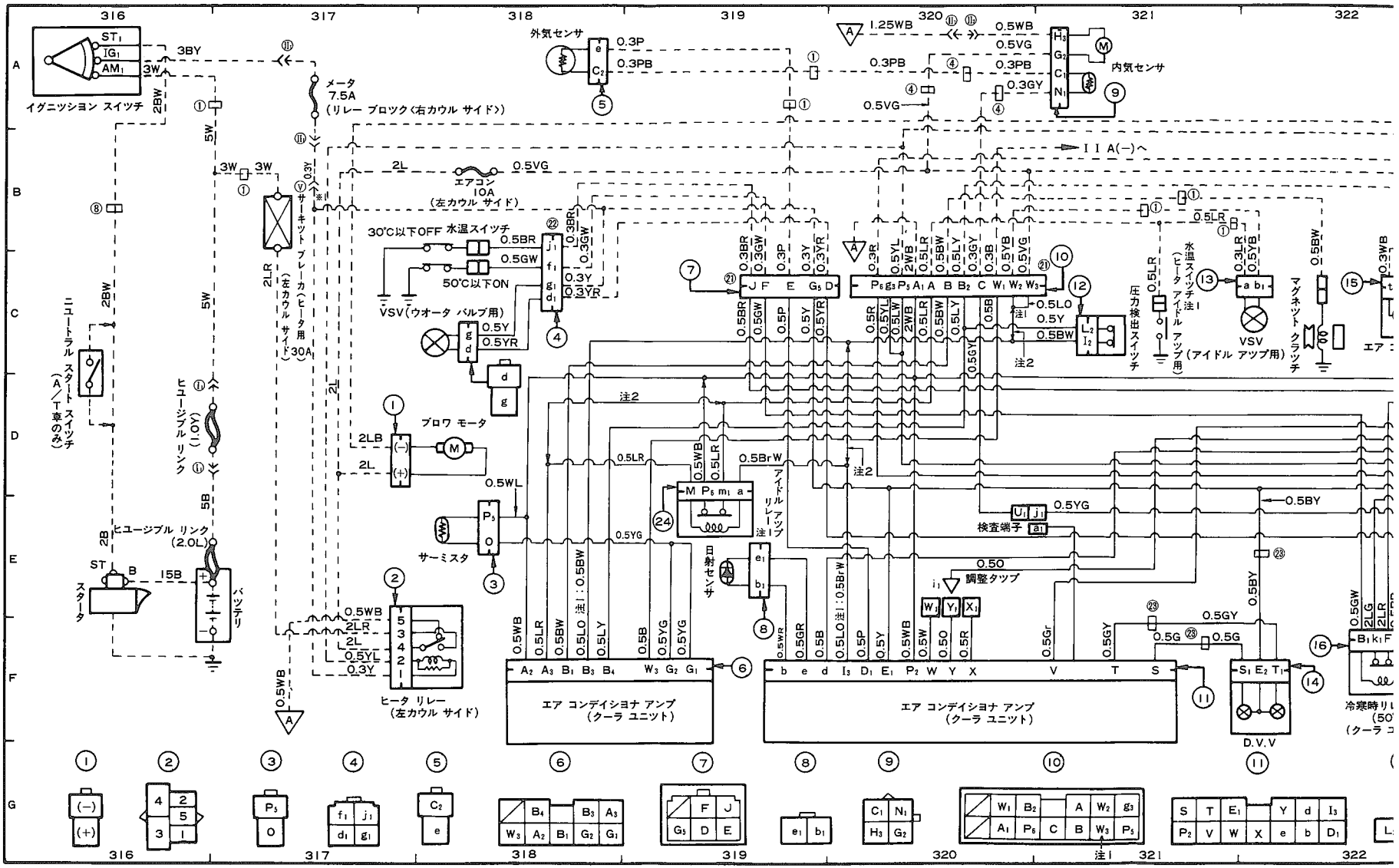

注1：寒冷地仕様車　　注2：標準仕様車

無断複製禁止

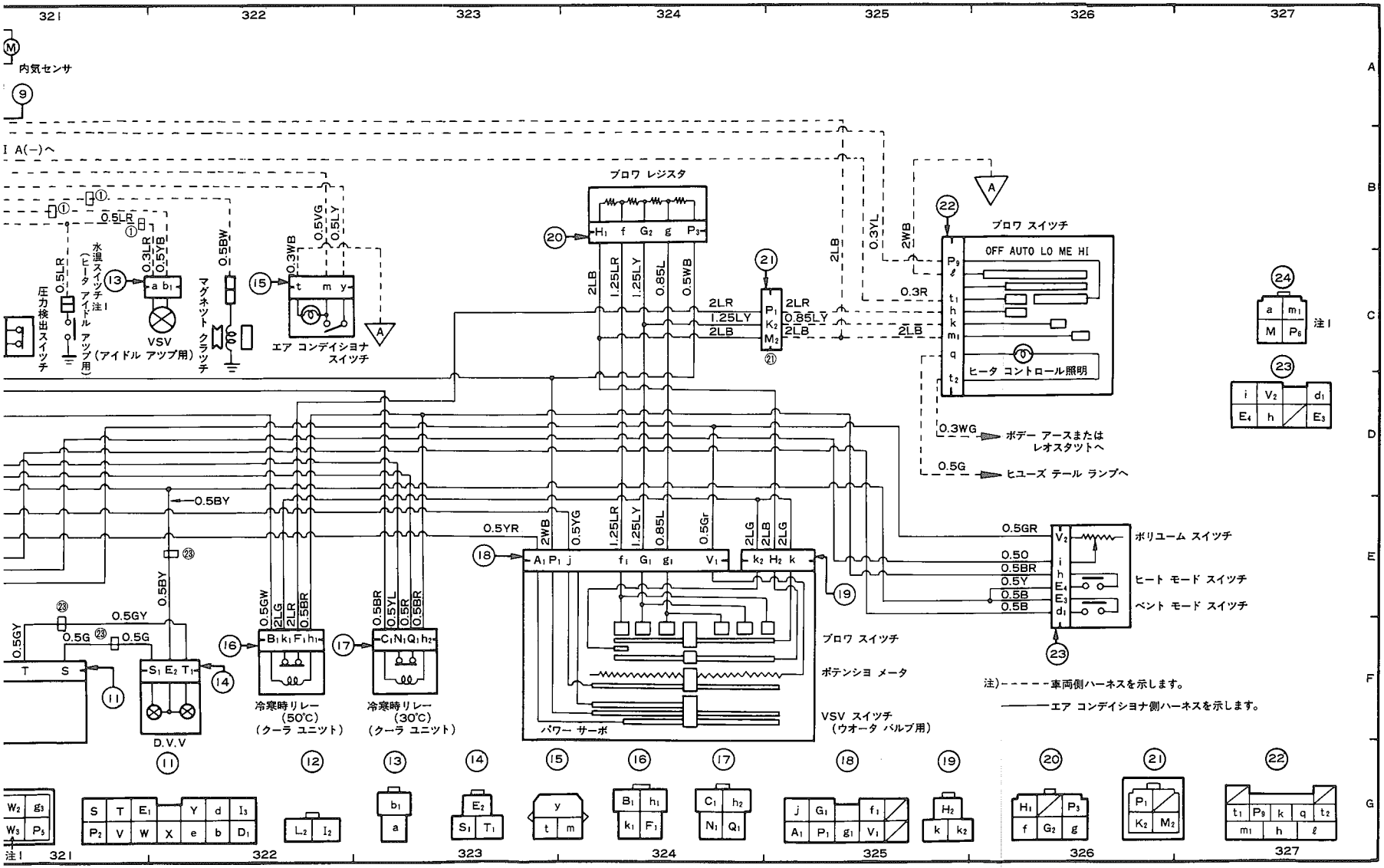
321
322
323
324
325
326
327
内気センサ
I A(−)へ
ブロワ レジスタ
ブロワ スイッチ
OFF AUTO LO ME HI
ヒータ コントロール照明
水温スイッチ注1
(ヒータ アイドル アップ用)
圧力検出スイッチ
VSV (アイドル アップ用)
マグネット クラッチ
エア コンディショナ スイッチ
0.3WG ボデー アースまたは レオスタットへ
0.5G ヒユーズ テール ランプへ
0.5BY
0.5YR
0.5GR
ボリューム スイッチ
ヒート モード スイッチ
ベント モード スイッチ
ブロワ スイッチ
ポテンショ メータ
VSV スイッチ (ウオータ バルブ用)
パワー サーボ
冷寒時リレー (50℃) (クーラ ユニット)
冷寒時リレー (30℃) (クーラ ユニット)
D.V.V
注)- - - - - 車両側ハーネスを示します。
——— エア コンディショナ側ハーネスを示します。
注1

無断複製禁止

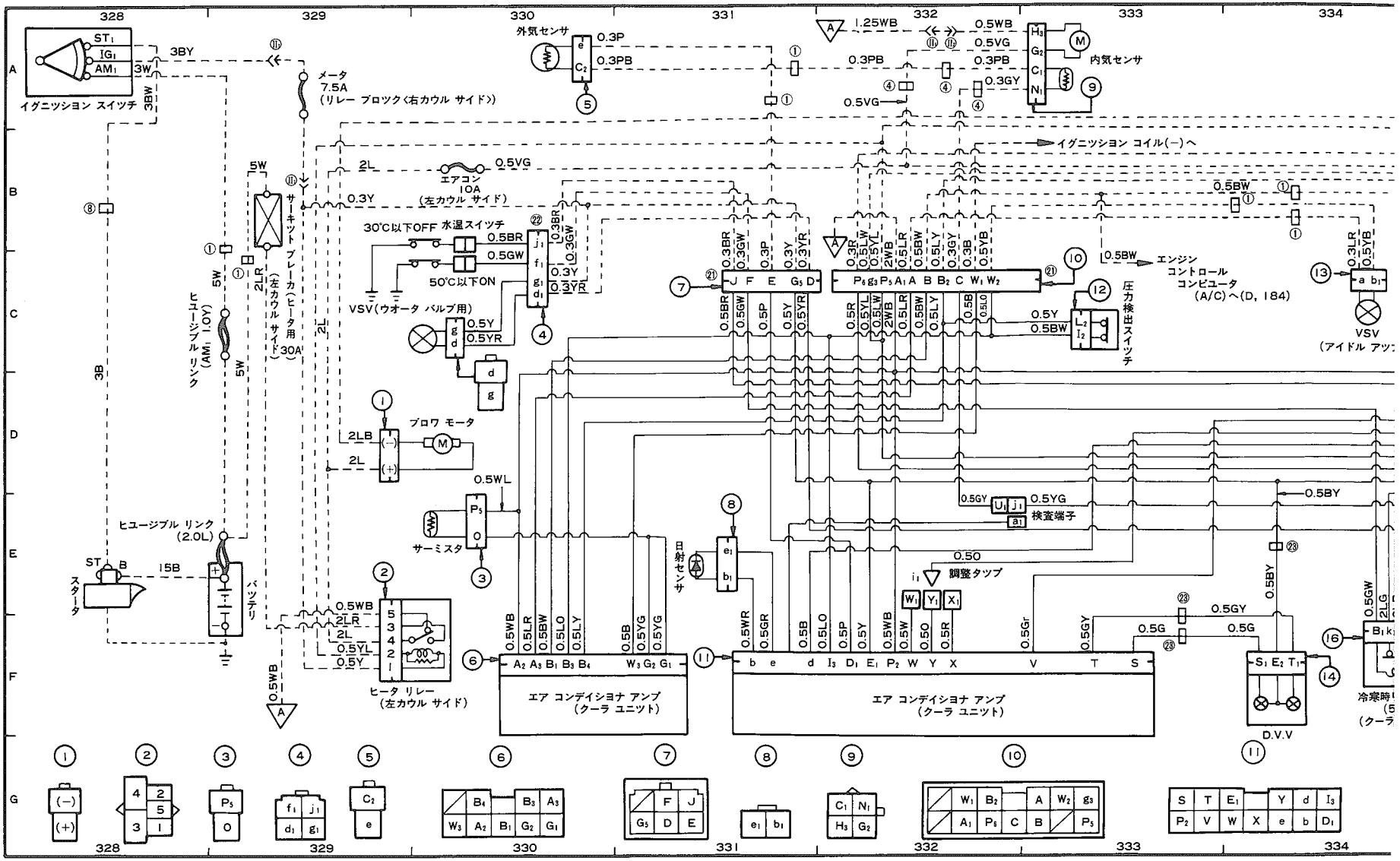
イグニッション スイッチ
メータ 7.5A (リレー ブロック〈右カウル サイド〉)
外気センサ
内気センサ
エアコン 10A (左カウル サイド)
イグニッション コイル(−)へ
30℃以下OFF 水温スイッチ
50℃以下ON
VSV(ウオータ バルブ用)
サーキット ブレーカ(ヒータ用)(左カウル サイド) 30A
ヒユージブル リンク (AM1 1.0Y)
ヒユージブル リンク (2.0L)
ブロワ モータ
サーミスタ
日射センサ
調整タップ
圧力検出スイッチ
エンジン コントロール コンピュータ (A/C)へ(D, 184)
検査端子
VSV (アイドル アップ
ヒータ リレー (左カウル サイド)
エア コンデイショナ アンプ (クーラ ユニット)
エア コンデイショナ アンプ (クーラ ユニット)
D.V.V
スターター
バッテリー

無断複製禁止

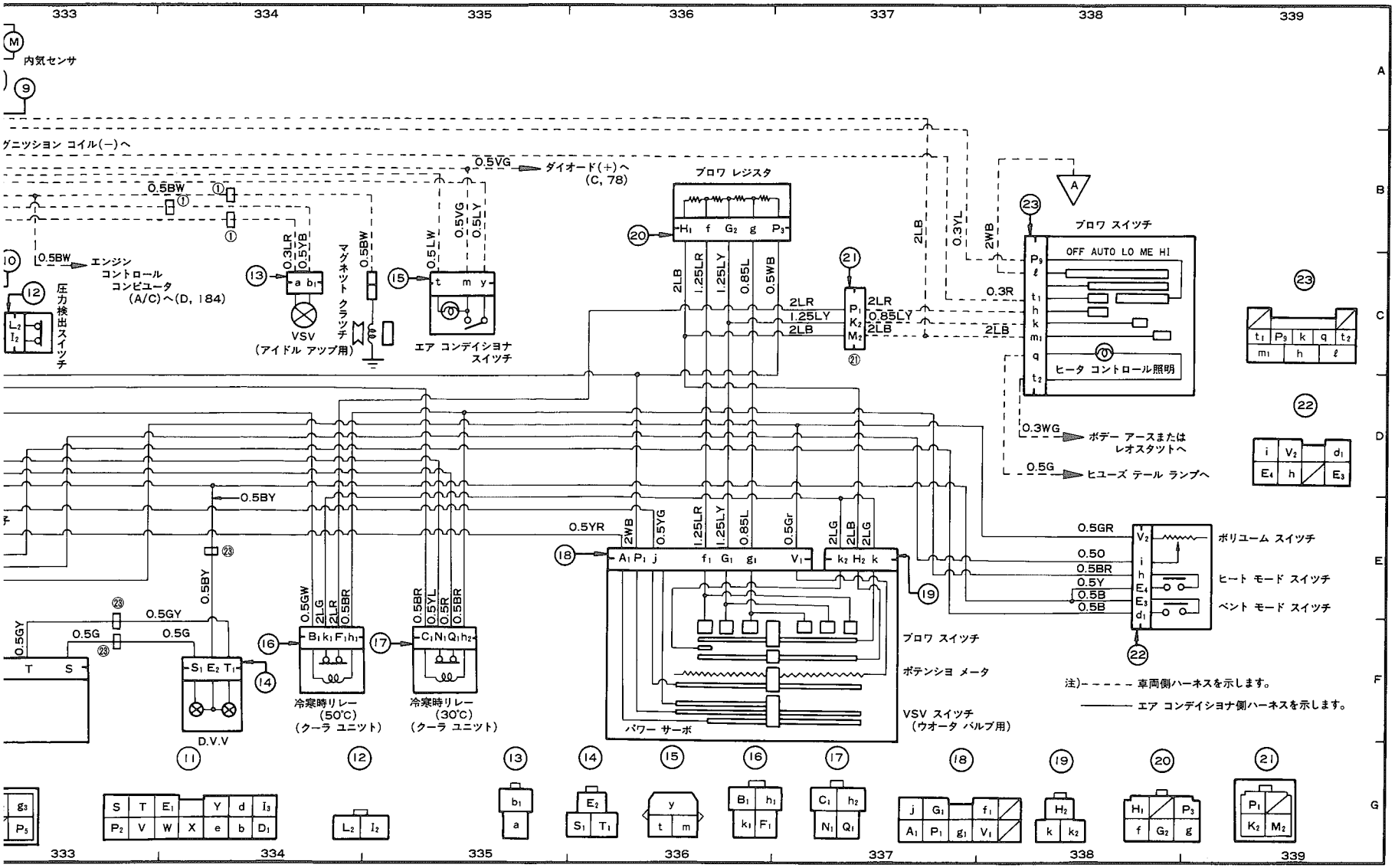
333
334
335
336
337
338
339
A
B
C
D
E
F
G
内気センサ
ダニツション コイル(−)へ
0.5VG
ダイオード(+)へ
(C, 78)
0.5BW
エンジン
コントロール
コンピュータ
(A/C)へ(D, 184)
圧力検出スイッチ
0.3LR
0.5YB
VSV
(アイドル アップ用)
マグネット クラッチ
0.5LW
0.5VG
0.5LY
エア コンデイショナ
スイッチ
ブロワ レジスタ
2LB
1.25LR
1.25LY
0.85L
0.5WB
2LR
1.25LY
2LB
2LR
0.85LY
2LB
0.3YL
2WB
0.3R
2LB
ブロワ スイッチ
OFF AUTO LO ME HI
ヒータ コントロール照明
0.3WG
ボデー アースまたは
レオスタットへ
0.5G
ヒューズ テール ランプへ
0.5BY
0.5YR
2WB
0.5YG
1.25LR
1.25LY
0.85L
0.5Gr
2LG
2LB
2LG
0.5GR
0.50
0.5BR
0.5Y
0.5B
0.5B
ボリューム スイッチ
ヒート モード スイッチ
ベント モード スイッチ
0.5GY
0.5G
0.5G
0.5GW
2LG
2LR
0.5BR
0.5BR
0.5YL
0.5R
0.5BR
冷寒時リレー
(50℃)
(クーラ ユニット)
冷寒時リレー
(30℃)
(クーラ ユニット)
D.V.V
ブロワ スイッチ
ポテンショ メータ
VSV スイッチ
(ウオータ バルブ用)
パワー サーボ
注)- - - - - 車両側ハーネスを示します。
エア コンデイショナ側ハーネスを示します。

無断複製禁止

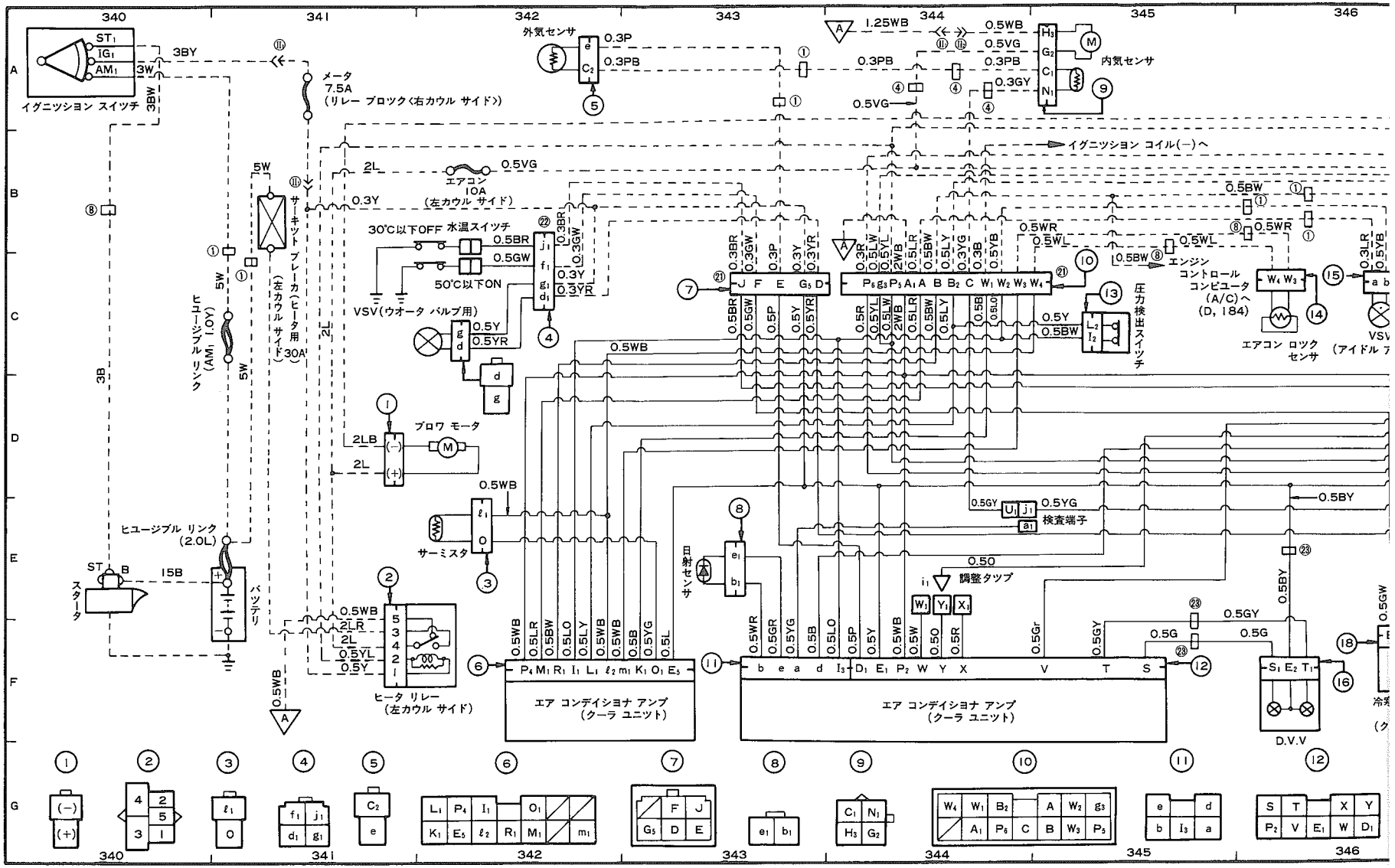
イグニッション スイッチ
メータ 7.5A (リレー ブロック〈右カウル サイド〉)
外気センサ
内気センサ
エアコン 10A (左カウル サイド)
サーキット ブレーカ (ヒータ用 30A) (左カウル サイド)
30°C以下OFF 水温スイッチ
50°C以下ON
VSV(ウオータ バルブ用)
ブロワ モータ
ヒューズ ブロック (AM1 1.0Y)
ヒューズブル リンク (2.0L)
スターター
バッテリ
ヒータ リレー (左カウル サイド)
サーミスタ
日射センサ
調整タップ
検査端子
圧力検出スイッチ
エンジン コントロール コンピュータ (A/C)へ (D, 184)
エアコン ロック センサ
VSV (アイドル
イグニッション コイル(−)へ
エア コンディショナ アンプ (クーラ ユニット)
D.V.V
冷
340
341
342
343
344
345
346

無断複製禁止

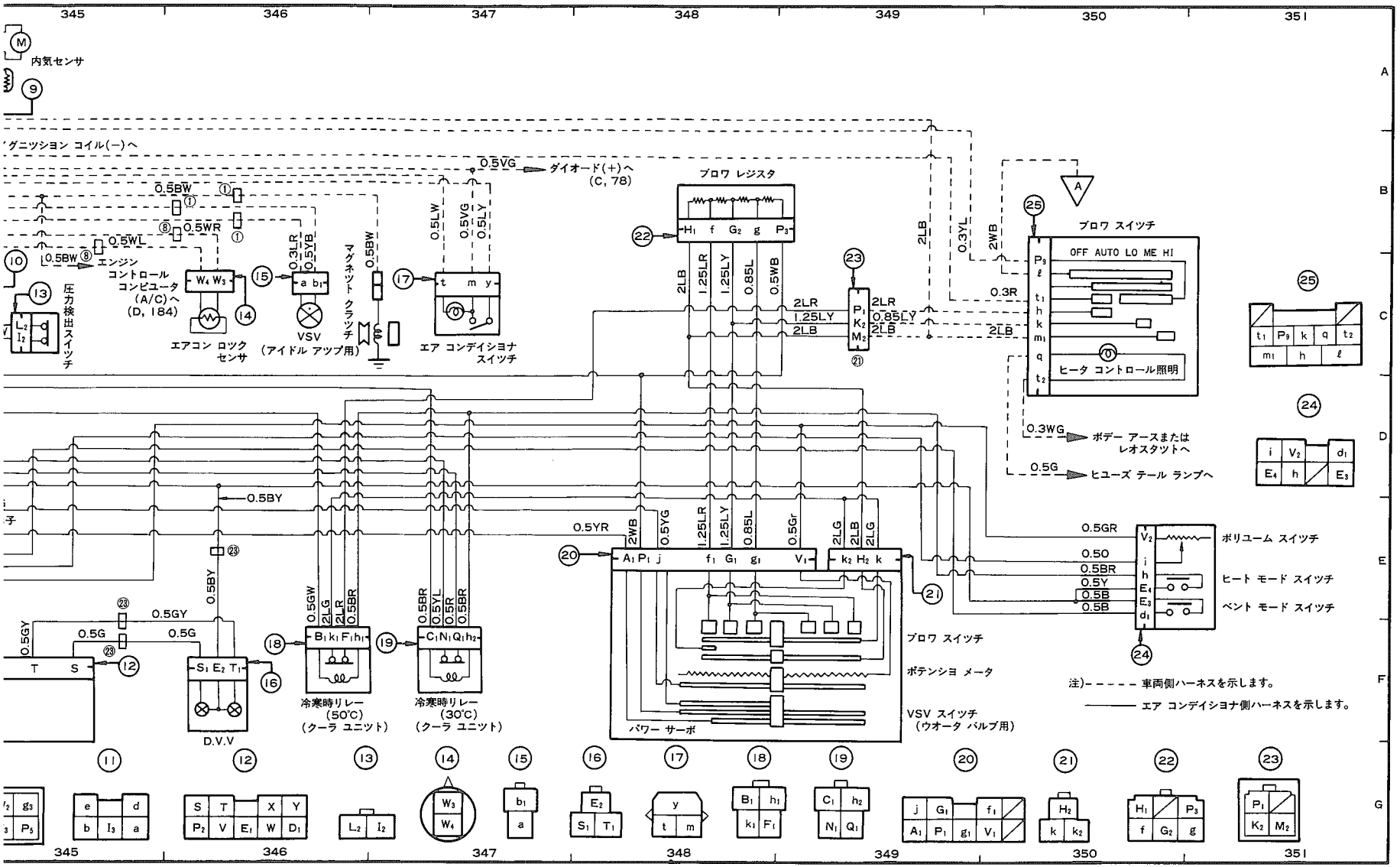
345
346
347
348
349
350
351
内気センサ
ディストリビュータ コイル(−)へ
ダイオード(+)へ (C, 78)
ブロワ レジスタ
ブロワ スイッチ
OFF AUTO LO ME HI
ヒータ コントロール照明
圧力検出スイッチ
エンジン コントロール コンピュータ (A/C)へ (D, 184)
エアコン ロック センサ
VSV (アイドル アップ用)
マグネット クラッチ
エア コンディショナ スイッチ
ボデー アースまたは レオスタットへ
ヒューズ テール ランプへ
ボリューム スイッチ
ヒート モード スイッチ
ベント モード スイッチ
ブロワ スイッチ
ポテンショ メータ
VSV スイッチ (ウオータ バルブ用)
パワー サーボ
冷寒時リレー (50℃) (クーラ ユニット)
冷寒時リレー (30℃) (クーラ ユニット)
D.V.V
注)- - - - - 車両側ハーネスを示します。
エア コンデイショナ側ハーネスを示します。

無断複製禁止

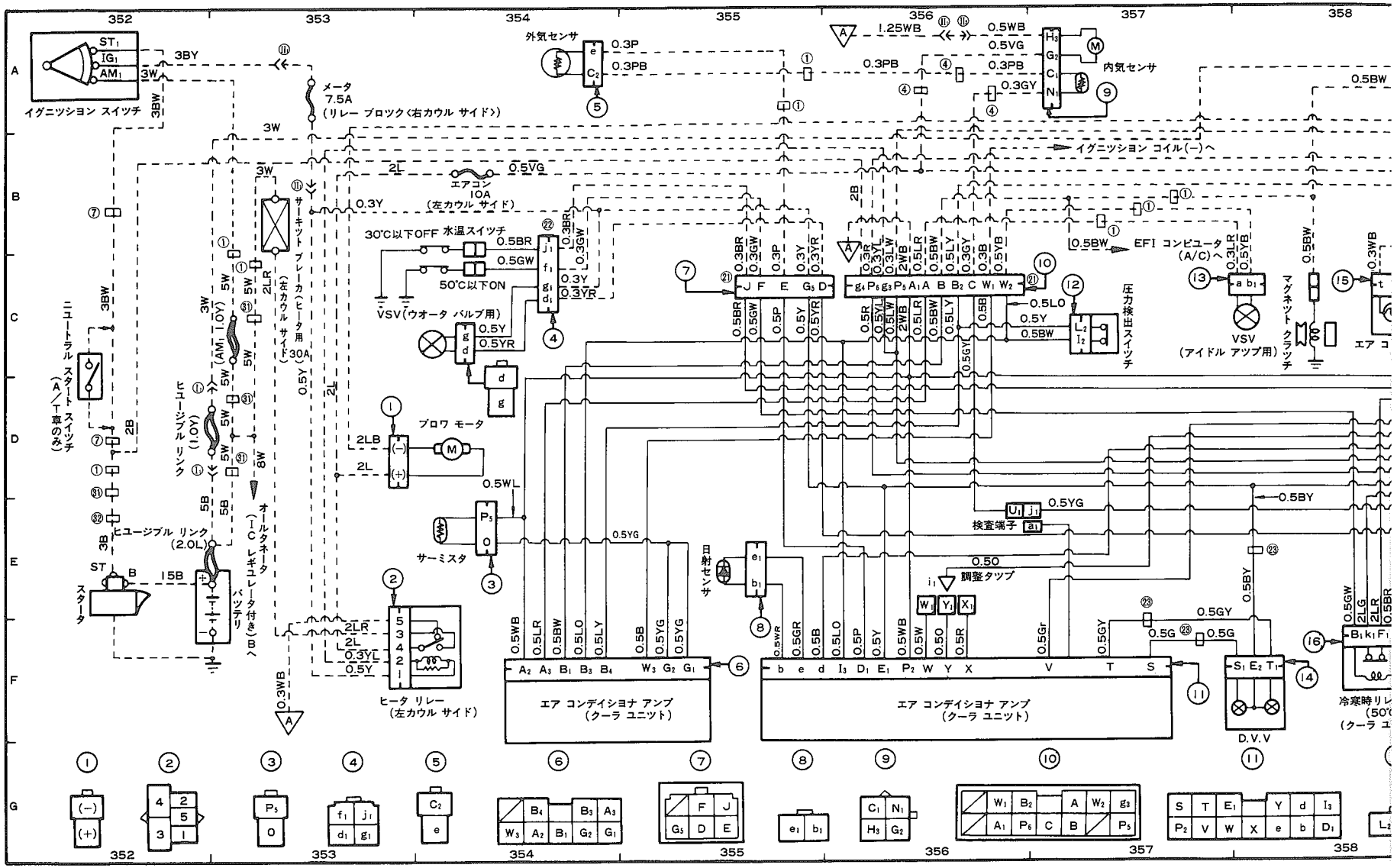
イグニッション スイッチ
メータ 7.5A (リレー ブロック〈右カウル サイド〉)
外気センサ
内気センサ
イグニッション コイル(−)へ
エアコン 10A (左カウル サイド)
サーキット ブレーカ(ヒータ用) (左カウル サイド) 30A
30℃以下OFF 水温スイッチ
50℃以下ON
VSV(ウオータ バルブ用)
EFI コンピュータ (A/C)へ
VSV (アイドル アップ用)
マグネット クラッチ
圧力検出スイッチ
ニュートラル スタート スイッチ (A/T車のみ)
ヒユージブル リンク (1.0Y)
ヒユージブル リンク (2.0L)
ブロワ モータ
サーミスタ
オールタネータ (IC レギュレータ付き)
バッテリ
スタータ
ヒータ リレー (左カウル サイド)
検査端子
調整タップ
エア コンデイショナ アンプ (クーラ ユニット)
エア コンデイショナ アンプ (クーラ ユニット)
D.V.V
冷寒時リレー (50℃)
352
353
354
355
356
357
358

無断複製禁止

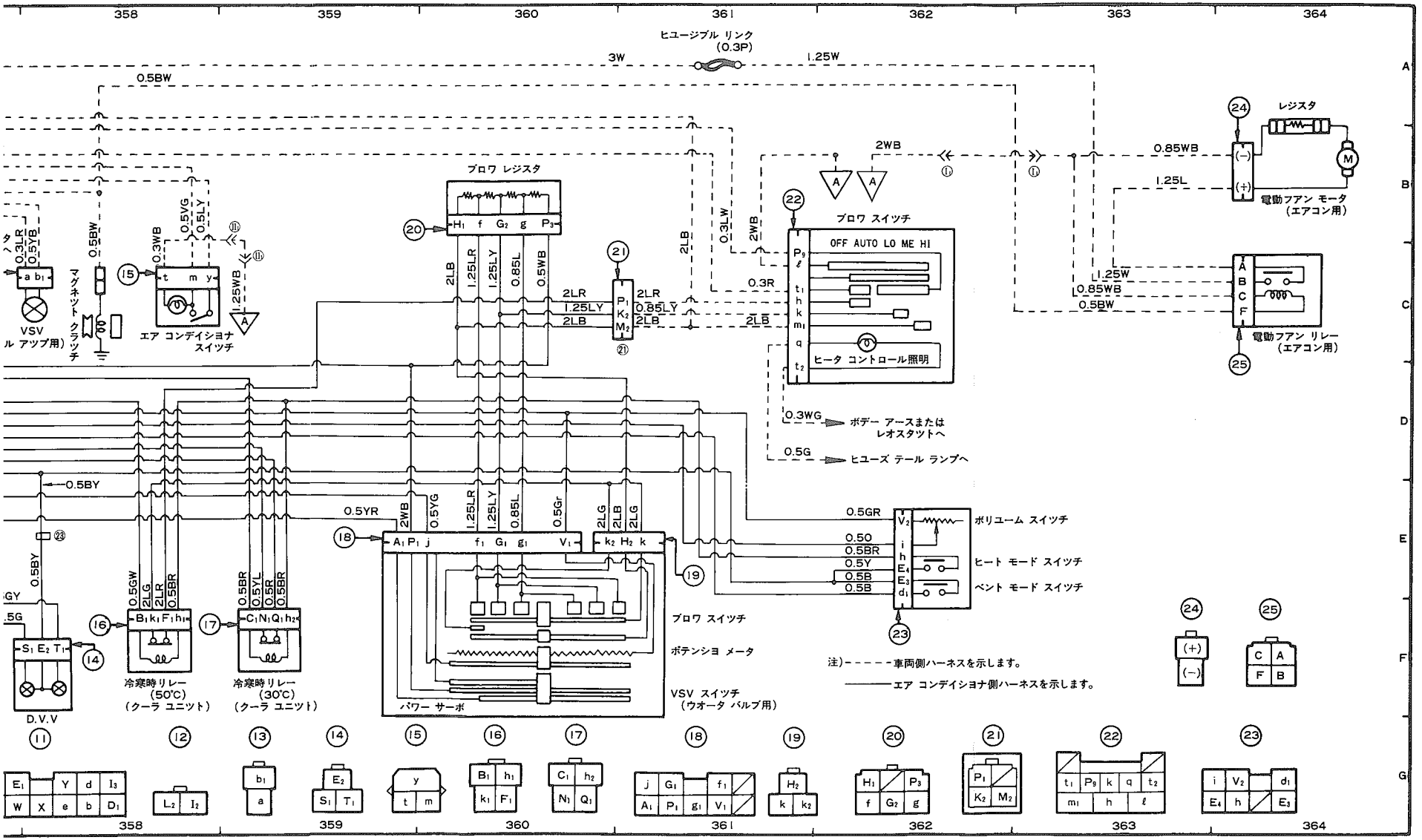
358
359
360
361
362
363
364
ヒユージブル リンク
(0.3P)
3W
1.25W
0.5BW
レジスタ
0.85WB
1.25L
電動ファン モータ
(エアコン用)
電動ファン リレー
(エアコン用)
2WB
ブロワ スイッチ
OFF AUTO LO ME HI
ヒータ コントロール照明
ブロワ レジスタ
エア コンデイショナ
スイッチ
VSV
ル アップ用)
マグネット クラッチ
0.3WG
ボデー アースまたは
レオスタットへ
0.5G
ヒユーズ テール ランプへ
0.5BY
0.5YR
0.5GR
ボリューム スイッチ
ヒート モード スイッチ
ベント モード スイッチ
ブロワ スイッチ
ボテンシヨ メータ
VSV スイッチ
(ウオータ バルブ用)
パワー サーボ
冷寒時リレー
(50℃)
(クーラ ユニット)
冷寒時リレー
(30℃)
(クーラ ユニット)
D.V.V
注)- - - - -車両側ハーネスを示します。
——— エア コンデイショナ側ハーネスを示します。

無断複製禁止

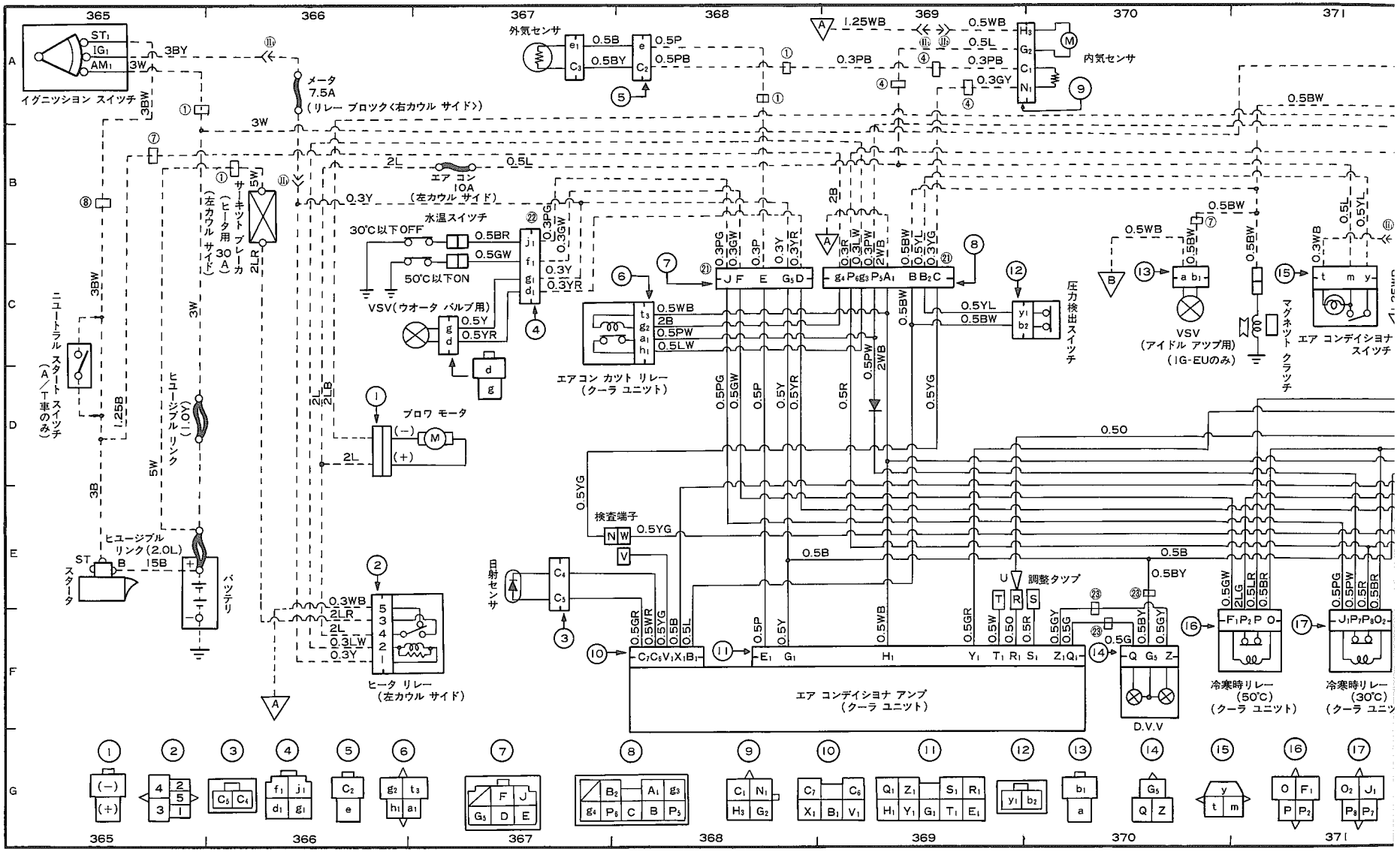
イグニッション スイッチ
メータ 7.5A
（リレー ブロック〈右カウル サイド〉）
外気センサ
内気センサ
エア コン 10A
（左カウル サイド）
サーキット ブレーカ
（ヒータ用 30A）
（左カウル サイド）
水温スイッチ
30℃以下OFF
50℃以下ON
VSV（ウオータ バルブ用）
ニュートラル スタート スイッチ
（A／T車のみ）
ヒユージブル リンク
（1.0Y）
ヒユージブル リンク（2.0L）
スタータ
バッテリ
ブロワ モータ
ヒータ リレー
（左カウル サイド）
エアコン カット リレー
（クーラ ユニット）
圧力検出スイッチ
VSV
（アイドル アップ用）
（1G-EUのみ）
マグネット クラッチ
エア コンデイショナ スイッチ
検査端子
日射センサ
調整タップ
エア コンデイショナ アンプ
（クーラ ユニット）
D.V.V
冷寒時リレー
（50℃）
（クーラ ユニット）
冷寒時リレー
（30℃）
（クーラ ユニッ

無断複製禁止

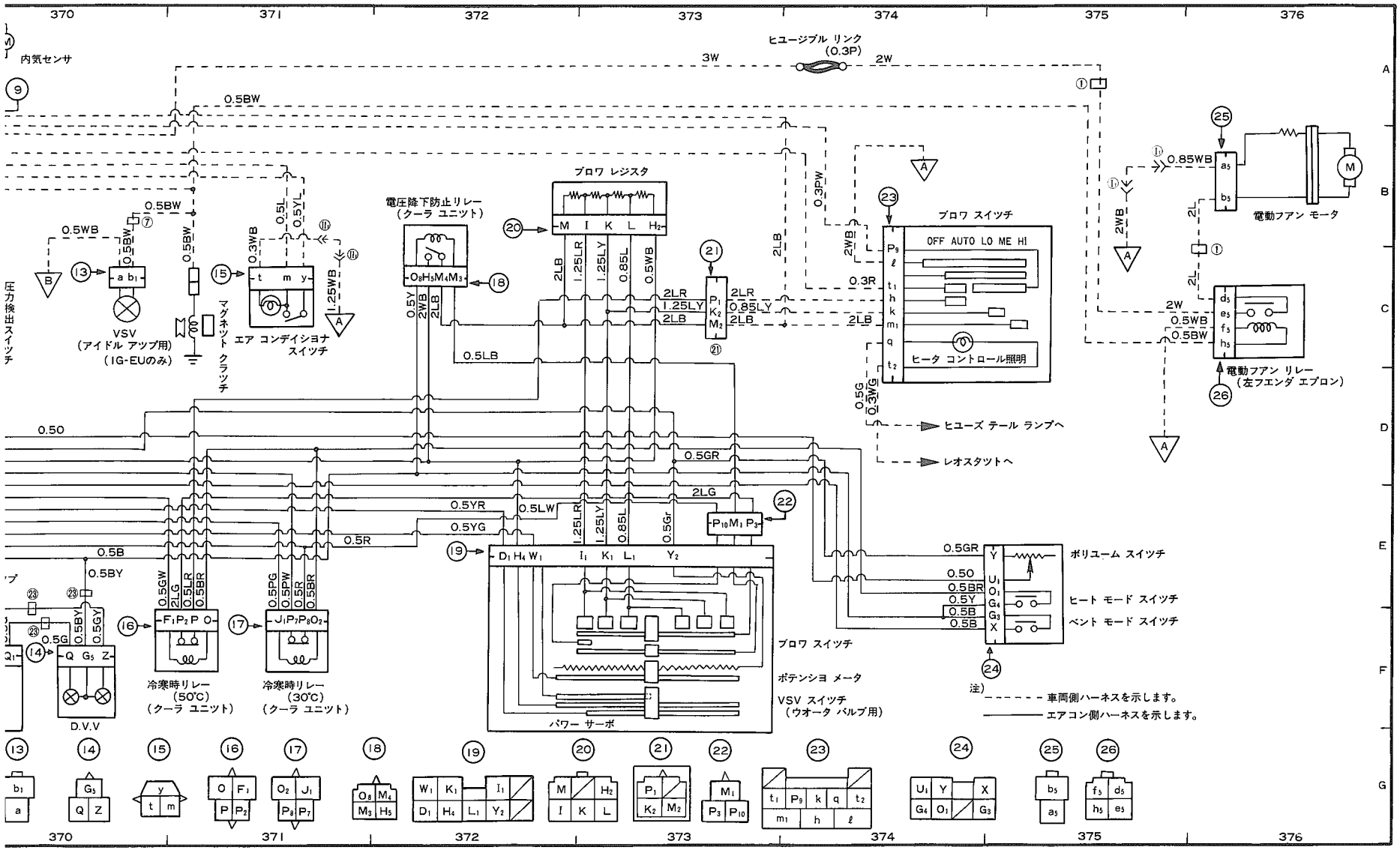
370
371
372
373
374
375
376
内気センサ
ヒユージブル リンク (0.3P)
3W
2W
0.5BW
0.5WB
0.5L
0.5YL
0.3WB
1.25WB
0.85WB
2L
2W
0.5BW
VSV (アイドル アップ用) (1G-EUのみ)
マグネット クラッチ
エア コンディショナ スイッチ
電圧降下防止リレー (クーラ ユニット)
ブロワ レジスタ
M I K L H2
O8H5M4M3
2LB
1.25LR
1.25LY
0.85L
0.5WB
0.5Y
2WB
2LR
1.25LY
0.85LY
P1 K2 M2
0.3PW
0.3R
0.5LB
ブロワ スイッチ
OFF AUTO LO ME HI
P9 ℓ t1 h k m1 q t2
ヒータ コントロール照明
0.5G
0.3WG
ヒユーズ テール ランプへ
レオスタットへ
電動ファン モータ
電動ファン リレー (左フエンダ エプロン)
0.50
0.5GR
2LG
0.5YR
0.5LW
0.5YG
0.5R
0.5B
0.5BY
0.5GW
0.5LR
0.5BR
0.5PG
0.5PW
0.5Gr
D1 H4 W1 I1 K1 L1 Y2
P10 M1 P3
F1 P2 P O
J1 P7 P8 O2
Q G5 Z
D.V.V
冷寒時リレー (50℃) (クーラ ユニット)
冷寒時リレー (30℃) (クーラ ユニット)
パワー サーボ
ブロワ スイッチ
ポテンショ メータ
VSV スイッチ (ウオータ バルブ用)
ボリユーム スイッチ
ヒート モード スイッチ
ベント モード スイッチ
Y U1 O1 G4 G3 X
注)
車両側ハーネスを示します。
エアコン側ハーネスを示します。
A
B
C
D
E
F
G

無断複製禁止

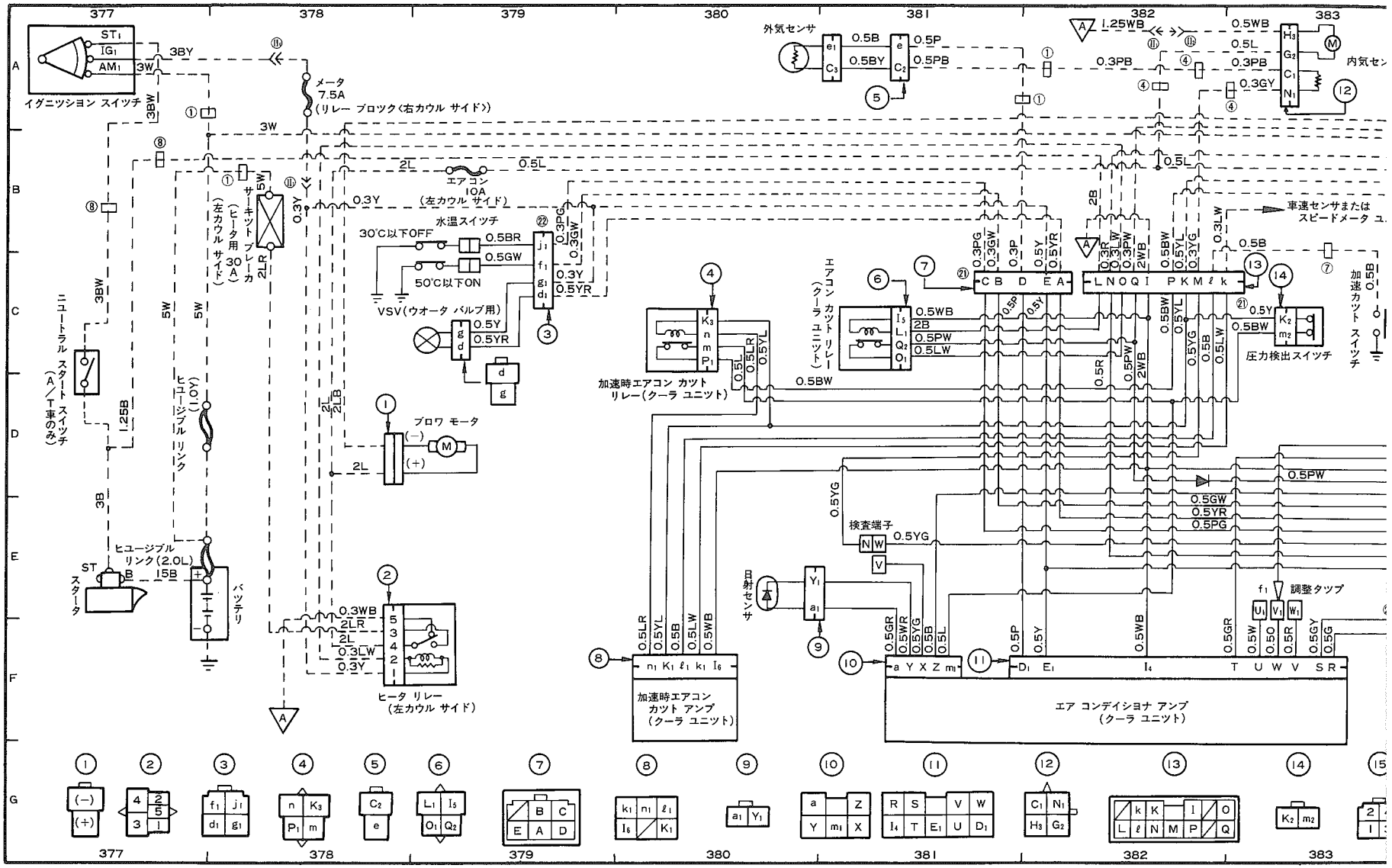

イグニッション スイッチ
メータ 7.5A (リレー ブロック〈右カウル サイド〉)
外気センサ
内気セン
エアコン 10A (左カウル サイド)
水温スイッチ
30°C以下OFF
50°C以下ON
VSV(ウオータ バルブ用)
サーキット ブレーカ (ヒータ用 30A) (左カウル サイド)
ニュートラル スタート スイッチ (A/T車のみ)
ヒュージブル リンク (1.0Y)
ヒュージブル リンク(2.0L)
スタータ
バッテリ
ブロワ モータ
ヒータ リレー (左カウル サイド)
加速時エアコン カット リレー(クーラ ユニット)
エアコン カット リレー (クーラ ユニット)
車速センサまたは スピードメータ ユ
圧力検出スイッチ
加速カット スイッチ
検査端子
日射センサ
調整タップ
加速時エアコン カット アンプ (クーラ ユニット)
エア コンデイショナ アンプ (クーラ ユニット)

無断複製禁止

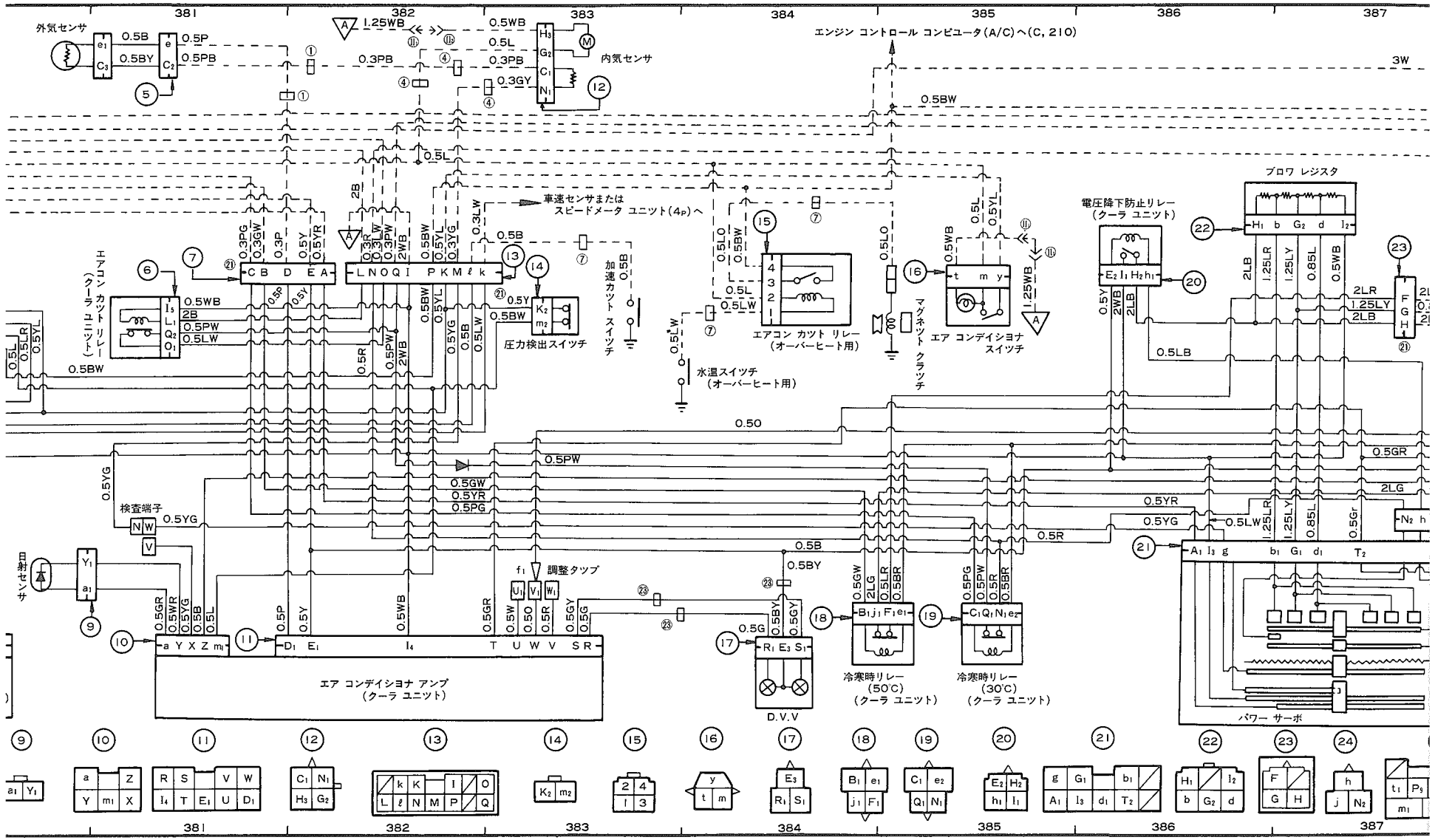
外気センサ
内気センサ
エンジン コントロール コンピュータ(A/C)へ(C, 210)
車速センサまたは
スピードメータ ユニット(4P)へ
エアコン カット リレー
(クーラ ユニット)
圧力検出スイッチ
加速カット スイッチ
水温スイッチ
(オーバーヒート用)
エアコン カット リレー
(オーバーヒート用)
マグネット クラッチ
エア コンデイショナ
スイッチ
電圧降下防止リレー
(クーラ ユニット)
ブロワ レジスタ
検査端子
調整タップ
エア コンデイショナ アンプ
(クーラ ユニット)
D.V.V
冷寒時リレー
(50°C)
(クーラ ユニット)
冷寒時リレー
(30°C)
(クーラ ユニット)
パワー サーボ
3W
0.5BW
0.5L
0.5LB
0.5R
0.5Y
0.5YG
0.5YR
0.5GW
0.5PW
0.5PG
0.5GR
0.5LW
0.5BY
0.5G
2LG
2LR
2LB
1.25LB
1.25LR
1.25LY
0.85L
0.85W
0.5Gr
1.25WB
0.5WB
0.5YL
0.5LO
0.3PB
0.3GY
0.3LW
0.3PG
0.3GW
0.3P
0.3R
0.3LW
0.3PW
2WB
2B
0.5P
0.5PB
0.5BY
0.5LR
0.5LW
0.5SB
0.5SR
0.5SW
0.5SY
0.5SG
0.5SGr
0.5SLW
0.5SLR
0.5SLY
0.5SLB
0.5SGW
0.5SPW
0.5SPG
0.5SGR
0.5SYR
0.5SYG
0.5SLG
0.5SLBW
0.5SLRW
0.5SLYW
0.5SLBR
0.5SLRB
0.5SLYB
0.5SLBB
0.5SLRR
0.5SLYR
0.5SLBY
0.5SLRY
0.5SLYY
0.5SLBG
0.5SLRG
0.5SLYG
0.5SLBGr
0.5SLRGr
0.5SLYGr
0.5SLBLW
0.5SLRLW
0.5SLYLW
0.5SLBLB
0.5SLRLB
0.5SLYLB
0.5SLBR
0.5SLRR
0.5SLYR
0.5SLBY
0.5SLRY
0.5SLYY
0.5SLBG
0.5SLRG
0.5SLYG
0.5SLBGr
0.5SLRGr
0.5SLYGr
0.5SLBLW
0.5SLRLW
0.5SLYLW
0.5SLBLB
0.5SLRLB
0.5SLYLB

無断複製禁止

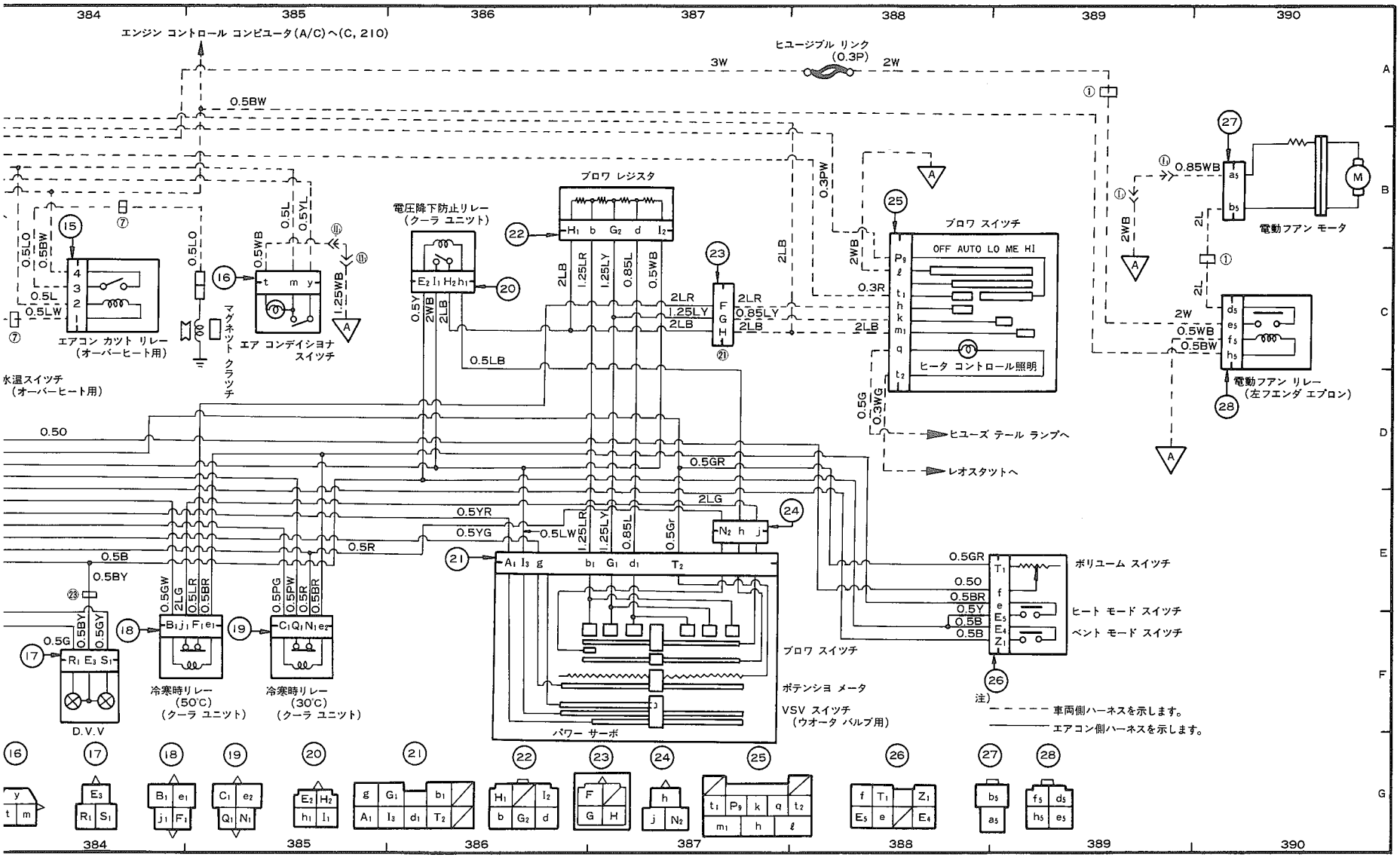
エンジン コントロール コンピュータ(A/C)へ(C, 210)
ヒユージブル リンク (0.3P)
ブロワ レジスタ
電圧降下防止リレー (クーラ ユニット)
ブロワ スイッチ
OFF AUTO LO ME HI
ヒータ コントロール照明
電動フアン モータ
電動フアン リレー (左フエンダ エプロン)
エアコン カット リレー (オーバーヒート用)
エア コンデイショナ スイッチ
マグネット クラッチ
水温スイッチ (オーバーヒート用)
ヒユーズ テール ランプへ
レオスタットへ
ボリユーム スイッチ
ヒート モード スイッチ
ベント モード スイッチ
ブロワ スイッチ
ポテンショ メータ
VSV スイッチ (ウオータ バルブ用)
パワー サーボ
冷寒時リレー (50°C) (クーラ ユニット)
冷寒時リレー (30°C) (クーラ ユニット)
D.V.V
注)
車両側ハーネスを示します。
エアコン側ハーネスを示します。

無断複製禁止