7. 巻末資料

無断複製禁止

■主要装備一覧

搭載エンジン				1S－U						4A－GEU			
ボデー形状				クーペ			リフトバック			クーペ		リフトバック	
グレード				SV	ST	SX	SV	ST	SX	GT	GT－R	GT	GT－R
エンジン関係	グレードパッケージ	ラグジュアリパック	1								●		●
	CCo & CCRO	2.5ℓ	2										
		1.5ℓ	3	●	●	●	●	●	●				
		170V	4										
		130V	5							●	●	●	●
	エンジンオイルクーラ		6										
	ラジエータ	448×375×16 (3.5)	7							●	●	●	●
		608×375×16 (2.5)	8		●	●		●	●				
		608×375×16 (2.25)	9										
		646×375×32 (3.5)	10										
		648×375×32 (2.5)WR	11										
		608×375×16 (3.5)	12	●	●	●	●	●	●				
	ラジエータリザーブタンク	ウオッシャタンク一体	13	●	●	●	●	●	●				
		ウオッシャタンク分離	14							●	●	●	●
	サーモスタット	82℃	15	●	●	●	●	●	●	●	●	●	●
		88℃	16										
	ファン	360×6	17							●	●	●	●
		410×7	18										
		430×7	19										
		360×6 電動ファン	20										
		430×7 電動ファン	21										
		410×7 電動ファン	22										
		380×6	23	●	●	●	●	●	●				
	ファンカップリング	オートファン 1000CST	24										
		オートファン 3000CST	25	●	●	●	●	●	●	●	●	●	●
		オートファン 2000CST	26										
		オートファン 1500CST	27										
	ファンシュラウド	全周	28	△	△	△	△	△	△	△	△	△	△
		2/3周	29	●	●	●	●	●	●	●	●	●	●
	ラジエータシール	アツパ+ロワー+ラジエータサポート	30	△	△	△	△	△	△	△	△	△	△
	ホットエアインテーク	オート	31	●	●	●	●	●	●				
	クールエアインテーク		32	●	●	●	●	●	●				
	フロントエキゾーストパイプ	シングル	33										
		デュアル	34	●	●	●	●	●	●	●	●	●	●
	テールパイプデフューザ(マフラカッタ)		35	●	●	●	●	●	●	●	●	●	●

無断複製禁止

	3 T－G T E U				1G－EU		1G－GEU	M－TEU		5M－GEU	備考
	クーペ		リフトバック		ダブルエックス		ダブルエックス	ダブルエックス		ダブルエックス	
	GT－T	GT-TR	GT－T	GT-TR	S	G	GT	S	G	GT	
1		●		●							
2					●	●					
3											
4	●	●	●	●			●	●	●	●	
5											
6	● △	● △	● △	● △				●	●		●：A/T車のみ △：M/T車のみ
7											
8											A/T車のみ
9	●	●	●	●							
10					●	●	●			●	
11								●	●		
12											M/T車のみ
13											
14	●	●	●	●	●	●	●	●	●	●	
15					●	●		●	●		
16	●	●	●	●			●	㊒	㊒	●	
17	●	●	●	●							
18					●	●	●				
19								●	●	●	
20	△	△	△	△							クーラとセット
21								△	△	△	
22					△	△	△				
23											
24					●	●				●	
25	●	●	●	●							
26								●	●		
27							●				
28	△	△	△	△	△	△	△	△	△	△	クーラとセット
29	●	●	●	●	●	●	●	●	●	●	
30	△	△	△	△	△	△	△	△	△	△	
31											
32								●	●		
33	●	●	●	●				●	●		
34					●	●	●			●	
35	●	●	●	●	●	●	●	●	●	●	

●：標準装備
（）：メーカ オプション
△：デーラ オプション
㊒：寒冷地オプション

無断複製禁止

搭載エンジン				1S−U						4A−GEU			
ボデー形状				クーペ			リフトバック			クーペ		リフトバック	
グレード				SV	ST	SX	SV	ST	SX	GT	GT−R	GT	GT−R
エンジン関係	メーンマフラ	9.3ℓ	1	●	●	●	●	●	●				
		12.5ℓ	2							●	●	●	●
	サブマフラ	1個	3	●	●	●	●	●	●				
	イグニッションコイル	フルトラ K34	4							●	●	●	●
		フルトラ(ディストリビュータに内蔵)	5	●	●	●	●	●	●				
		フルトラ K34 2個	6										
		閉磁路コイル(ダイオードロータ用)	7										
	ディストリビュータ	溶射ロータあり	8										
		溶射ロータなし	9							●	●	●	●
		溶射ロータなしW/イグナイタ,コイル	10	●	●	●	●	●	●				
		溶射ロータありダイオード	11										
	スパークプラグ	スタンダード(抵抗入り)	12	●	●	●	●	●	●				
		白金プラグ	13							●	●	●	●
		突き出し型	14										
	フユーエルポンプ	メカニカル	15	●	●	●	●	●	●				
		電動(タンク内蔵)	16							●	●	●	●
	オールタネータ	65A IC レギュレータ付き	17										
		55A 改	18	●	●	●	●	●	●				
		60A IC 小型 K3タイプ	19							●	●	●	●
		55A 改 IC レギュレータ別置き	20			(寒)			(寒)				
	バッテリ	NS60L−MFB	21	(寒)	(寒)	(寒)	(寒)	(寒)	(寒)	(寒)	(寒)	(寒)	(寒)
		NS40ZAL−MFB	22	●	●	●	●	●	●	●	●	●	●
		55D23L−MFB	23										
		NX110−5L−MFB	24										
	スタータ	G 0.8KW	25							●	●	●	●
		R 1.0KW	26	●	●	●	●	●	●	(寒)	(寒)	(寒)	(寒)
		R 1.4KW	27										
		G 0.8KW 改	28										
シャシ関係	クラッチ	8.5インチ(1S-U)	29	●	●	●	●	●	●				
		9.0インチ(1G)	30										
		9.5インチ(5M-G)ターンオーバペダル	31										
		9.0インチ(3T-GT)ターンオーバペダル	32										
		9.0インチ(1G-GEU)ターンオーバペダル	33										
		8.0インチ(4A-G)ターンオーバペダル	34							●	●	●	●
	プロペラシャフト	3ジョイントコンベンショナル	35	●	●	●	●	●	●				
		3ジョイント防振	36							●	●	●	●
		3ジョイントフレキシブル	37										

無断複製禁止

	3T－GTEU				1G－EU		1G－GEU	M－TEU		5M－GEU	備考
	クーペ		リフトバック		ダブルエックス		ダブルエックス	ダブルエックス		ダブルエックス	
	GT－T	GT-TR	GT－T	GT-TR	S	G	GT	S	G	GT	
1											
2	●	●	●	●	●	●	●	●	●	●	
3											
4					●	●	●			●	
5											
6	●	●	●	●							
7								●	●		
8										●	
9	●	●	●	●	●	●	●				
10											
11								●	●		
12	●	●	●	●				●	●		
13							●			●	
14					●	●					
15											
16	●	●	●	●	●	●	●	●	●	●	
17	●	●	●	●							
18											
19					●	●	●	●	●	●	
20											
21	㊒	㊒	㊒	㊒	●※1	●※1		●	●	●※2	※1 A/T車 ※2 M/T車
22	●	●	●	●	●※	●※	●				※ M/T車
23					㊒	㊒	㊒			※1 ●※2 ㊒	※1 A/T車 ※2 M/T車
24								㊒	㊒		
25								●	●		
26	㊒	㊒	㊒	㊒	●	●	●			●	
27								㊒	㊒	㊒	
28	●	●	●	●							
29											M/T車のみ
30					●	●					
31										●	
32	●	●	●	●							
33							●				
34											
35											
36	●※	●※	●※	●※	●	●	●	●	●	●	※ A/T車のみ
37	●	●	●	●							M/T車のみ

●：標準装備
○：メーカ オプション
△：デーラ オプション
㊒：寒冷地オプション

無断複製禁止

搭載エンジン				1S−U						4A−GEU			
ボデー形状				クーペ			リフトバック			クーペ		リフトバック	
グレード				SV	ST	SX	SV	ST	SX	GT	GT−R	GT	GT−R
シャシ関係	シフトレバーノブ	小型 M/T	1	●	●		●	●					
		大型ソフト M/T	2			●			●	●	●	●	●
		ソフト A/T	3		●	●		●	●				
		ソフト A/T (S/W組み込み)	4										
	デイファレンシヤル	6.7インチ 3.727	5	●	●	●	●	●	●				
		6.7インチ 3.909	6		●※1	●※1		●※1	●※1				
		6.7インチ 4.300	7										
		7.5インチ 3.727	8										
		7.5インチ 3.909	9										
		7.5インチ 4.100	10										
		7.5インチ 3.727 LSD	11										
		7.5インチ 3.909 LSD	12										
		7.5インチ 4.100 LSD	13										
		7.5インチ 4.300	14										
		7.5インチ 4.300 LSD	15										
		7.5インチ 4.556	16							●	●	●	●
		7.5インチ 4.556 LSD	17							○	○	○	○
	タイヤ&ディスクホイール	165SR13 4.5J S	18	●			●						
		165SR13 4.5J 汎用 ダーク	19			●			●				
		165SR13 4.5J S リテーナ	20		●			●					
		195/60 R15 6JJ AL	21							○※1	●	○※1	●
		185/70 SR14 5.5J K	22							●		●	
		185/70 SR14 5.5J G	23										
		185/70 SR14 5.5JJ AL	24										
		195/70 SR14 5.5JJ AL	25										
	スペアタイヤ	テンポラリ (T135/70 D15 T/L)	26							●	●	●	●
		テンポラリ (T135/70 D16 T/L)	27							○※1	○※1	○※1	○※1
		テンポラリ (T125/70 D14 T/L)	28	●	●	●	●	●	●				
	ホイールキャップ	オーナメント (S−13DT)	29	●			●						
		ハーフキャップ (C−13DT)	30		●			●					
		ハーフキャップ (K−14DB)	31							●		●	
		オーナメント (7JJ 14AL-D)	32							○	●	○	●
		オーナメント+リング (G−14DH)	33										
		オーナメント (5.5JJ 14AL-F)	34										
		樹脂キャップ (4.5J 13汎用)	35			●			●				
	ブレーキ&パーキングウオーニング	PKB+液面 (共用)	36	●	●	●	●	●	●	●	●	●	●
	パワーステアリング		37			●			●	○	●	○	●

無断複製禁止

	3T-GTEU				1G-EU		1G-GEU	M-TEU		5M-GEU	備考
	クーペ		リフトバック		ダブルエックス		ダブルエックス	ダブルエックス		ダブルエックス	
	GT-T	GT-TR	GT-T	GT-TR	S	G	GT	S	G	GT	
1											M/T車のみ
2	●	●	●	●	●	●	●			●	
3	●	●	●	●	●	●		●	●		A/T車のみ
4										●	
5											M/T車のみ
6					●※2	●※2					※1 A/T車のみ ※2 M/T車のみ
7					●	●					A/T車のみ
8										●	M/T車のみ
9										●	A/T車のみ
10	●	●	●	●							
11										○	M/T車のみ
12										○	A/T車のみ
13	○	○	○	○							
14								●	●		
15								○	○		
16							●				
17							○				
18											
19											
20											
21	○※1	●	○※1	●			●	○※2	●	●	※1 パワー ステアリングとセット ※2 ホイール アーチ モール(ブラック)とセット
22	●		●								
23					●			●			
24					○						
25						●					
26	●	●	●	●	●	●	●	●	●	●	※1 7.5インチ 4.556 LSDのデイファレンシャルとセット ※2 7.5インチ 4.100 LSDのデイファレンシャルとセット ※3 7.5インチ 4.300 LSDのデイファレンシャルとセット ※4 M/T車は,7.5インチ 3.727 LSD A/T車は,7.5インチ 3.909 LSD のデイファレンシャルとセット
27	○※2	○※2	○※2	○※2			○※1	○※3	○※3	○※4	
28											
29											
30											
31	●		●								
32	○	●	○	●			●	○	●	●	○:195/60 R15 6JJ ALとセット
33					●			●			
34					○	●					○:185/70 SR14 5.5JJ ALとセット
35											
36	●	●	●	●	●	●	●	●	●	●	
37	○	●	○	●	●	●	●	●	●	●	○:195/60 R15 6JJ ALとセット

●：標準装備
○：メーカ オプション
△：デーラ オプション
㊎：寒冷地オプション

無断複製禁止

搭載エンジン				1S－U						4A－GEU			
ボデー形状				クーペ			リフトバック			クーペ		リフトバック	
グレード				SV	ST	SX	SV	ST	SX	GT	GT－R	GT	GT－R
シャシ関係	ブレーキブースタ	7.5インチ	1	●	●	●	●	●	●				
		9インチ	2							●	●	●	●
	ステアリングコラム	コラプシブル(ボールタイプ)	3	●	●	●	●	●	●	●	●	●	●
	チルトハンドル		4			●			●	●	●	●	●
	ステアリングホイール	2本スポークウレタンB	5										
		皮巻きC	6							●	●	●	●
		新2本スポークウレタンC	7	●	●	●	●	●	●				
	パーキングブレーキレバー	樹脂PP	8	●	●		●	●		●		●	
		軟質	9			●			●		●		●
	ホイール	13インチAD	10	●	●	●	●	●	●				
	ブレーキ(フロント)	14インチ 18V FS	11							●	●	●	●
		14インチ 22V FS	12										
	ホイール	ドラム(W/C 20.64)	13	●	●	●	●	●	●				
	ブレーキ(リヤ)	ディスク(14インチ PS12R 12.5S)	14							●	●	●	●
		ディスク(14インチ PS12R 18V)	15										
	リヤサスペンション	4リンク	16	●	●	●	●	●	●				
		IRS	17							●	●	●	●
ボデー関係	ボデーカラー	モノカラー	18	●	●	●	●	●	●	●	●	●	●
		ツートンカラー	19			○			○		○		○
	フロントバンパ	ウレタン	20	●			●						
		ウレタン塗装	21		●	●		●	●	●	●	●	●
		ウレタン塗装アルミ	22										
	リヤバンパ	ウレタン(クーペ)	23	●	●	●				●	●		
		ウレタン(リフトバック)	24				●	●	●			●	●
		ウレタン塗装(ダブルエックス)	25										
		ウレタン塗装・アルミ(ダブルエックス)	26										
	フードサイレンサ	標準	27							●	●	●	●
		小型	28										
	ウインドシールドガラス	熱吸収部分強化 T=5.0	29	●	●		●	●		●		●	
		熱線吸収合わせ T=5.3	30								●		●
		熱線吸収合わせデインテツド T=5.3	31			●			●				
	コンソールボックス	フルコンソール(フタなし)	32	●	●		●	●		●		●	
		フルコンソール(フタ付き)	33			●			●		●		●
		フルコンソール(軟質フタ付き)	34										
	フットレスト		35	●	●	●	●	●	●	●	●	●	●
	デッキボード		36										
	パーセルストラップ		37				●	●	●			●	●

無断複製禁止

	3T－GTEU				1G－EU		1G－GEU	M－TEU		5M－GEU	備考
	クーペ		リフトバック		ダブルエックス		ダブルエックス	ダブルエックス		ダブルエックス	
	GT－T	GT-TR	GT－T	GT-TR	S	G	GT	S	G	GT	
1											
2	●	●	●	●	●	●	●	●	●	●	
3	●	●	●	●	●	●	●	●	●	●	
4	●	●	●	●	●	●	●	●	●	●	
5					●	●	●	●	●	●	
6	●	●	●	●							
7											
8											
9	●	●	●	●	●	●	●	●	●	●	
10											
11	●	●	●	●	●	●		●	●		
12							●			●	
13											
14	●	●	●	●	●	●		●	●		
15							●			●	
16											
17	●	●	●	●	●	●	●	●	●	●	
18	●	●	●	●	●	●	●	●	●	●	
19	○	○	○	○	○	○	○	○	○	○	
20											
21	●	●	●	●	●	●	●		●	●※	※ A/T車のみ
22								●		●※	※ M/T車のみ
23	●	●									
24			●	●							
25					●	●	●		●	●※	※ A/T車のみ
26								●		●※	※ M/T車のみ
27					●	●	●	●	●	●	
28	●	●	●	●							
29	●		●		●			●			
30											
31		●		●		●	●		●	●	
32	●		●								
33		●		●							
34					●	●	●	●	●	●	
35	●	●	●	●	●	●	●	●	●	●	
36					●	●	●	●	●	●	
37			●	●	●	●	●	●	●	●	

●：標準装備
○：メーカ オプション
△：デーラ オプション
㊎：寒冷地オプション

無断複製禁止

搭載エンジン				1S-U						4A-GEU			
ボデー形状				クーペ			リフトバック			クーペ		リフトバック	
グレード				SV	ST	SX	SV	ST	SX	GT	GT-R	GT	GT-R
ボデー関係	フロアカーペット	ループパイル	1	●	●		●	●		●		●	
		カットパイル	2			●			●		●		●
	トランクマット&デツキマット	塩ビ	3	●	●					●			
		ニードルパンチ	4			●					●		
		ループパイル	5				●	●				●	
		カットパイル	6						●				●
	ツールカバー		7	●	●	●				●	●		
	ロツカパネル塗装	ロツカ,クオータ,リヤバランス	8	●	●	●	●	●	●	●	●	●	●
		ロツカ,クオータ	9										
	リヤウインドデフオガ	スタンダード	10	●	●	●	●	●	●	●	●	●	●
		スタンダード(タイマ付き)	11										
	ウインドレギユレータ	マニユアル	12	●	●	●	●	●	●	●	●	●	●
		パワー(ワンタツチ)	13			○			○				
		パワー(ワンタツチ+キーオフ)	14										
	ドアロツク	マニユアル	15	●	●	●	●	●	●	●	●	●	●
		電磁式	16										
	トランクオープナ	スタンダード	17		●	●		●	●	●	●	●	●
	フユーエルリツドオープナ		18		●	●		●	●	●	●	●	●
	センタピラーガーニツシユ	ABS	19	●			●						
		アクリル	20		●	●		●	●	●	●	●	●
		アクリル(ダブルエツクス)	21										
	フロントピラーガーニツシユ	インジエクシヨン	22	●	●	●	●	●	●	●	●	●	●
		ポリウレタンモールドコート	23										
	カウルサイドトリム	運転席に整備手帳入り	24	●	●	●	●	●	●	●	●	●	●
	クオータトリム	オールビニールレザー	25	●	●		●	●		●		●	
		部分ファブリツク	26			●			●		●		●
		大部分ファブリツク	27										
	クオータウインドガラス	熱線吸収強化T=3.5	28	●	●	●	●	●	●	●	●	●	●
	ルーフヘツドライニング	成形天井(塩ビ)	29	●	●		●	●		●	●	●	●
		成形天井(ファブリツク)	30			●			●				
	サンルーフ		31			○			○	○	○	○	○
	パツケージトレイトリム	塗装	32	●	●					●	●		
		ニードルパンチ	33			●					○		
	トノカバー		34					●	●			●	●
	ラツゲージルーム&デツキトリム	サイドのみ(クーペ)	35	●	●					●			
		サイド+リヤ(クーペ)	36			●					●		
		樹脂(リフトバック,4リンク)	37				●	●	●				

無断複製禁止

	3T－GTEU				1G－EU		1G－GEU	M－TEU		5M－GEU	備考
	クーペ		リフトバック		ダブルエックス		ダブルエックス	ダブルエックス		ダブルエックス	
	GT－T	GT-TR	GT－T	GT-TR	S	G	GT	S	G	GT	
1	●		●		●			●			
2		●		●		●	●		●	●	
3	●										
4		●									
5			●		●			●			
6				●		●	●		●	●	
7	●	●									
8	●	●	●	●							
9					●	●	●	●	●	●	
10											
11	●	●	●	●	●	●	●	●	●	●	
12	●		●								
13		●		●							
14					●	●	●	●	●	●	
15	●	●	●	●	●			●	●		
16						●	●			●	
17	●	●	●	●	●	●	●	●	●	●	
18	●	●	●	●	●	●	●	●	●	●	
19											
20	●	●	●	●							
21					●	●	●	●	●	●	
22	●	●	●	●							
23					●	●	●	●	●	●	
24	●	●	●	●	●	●	●	●	●	●	
25	●		●								
26		●		●							
27					●	●	●	●	●	●	
28	●	●	●	●	●	●	●	●	●	●	
29	●	●	●	●	●			●			
30						●	●		●	●	
31	○	○	○	○	○	○	○	○	○	○	
32	●	●									
33		○									○：AM/FM マルチ 6PB 4アンプ 5SP またはAM/FM マルチ電子チューナ 5SPのラジオとセット
34			●	●	●	●	●	●	●	●	
35	●										
36		●									
37											

●：標準装備
○：メーカ オプション
△：デーラ オプション
㊒：寒冷地オプション

無断複製禁止

搭載エンジン				1S-U						4A-GEU			
ボデー形状				クーペ			リフトバック			クーペ		リフトバック	
グレード				SV	ST	SX	SV	ST	SX	GT	GT-R	GT	GT-R
ボデー関係	ラッゲージルーム&デツキトリム	樹脂+ループパイル(リフトバック IRS)	1									●	
		樹脂+カットパイル(リフトバック IRS)	2										●
		樹脂+ループパイル(ダブルエックス)	3										
		樹脂+カットパイル(ダブルエックス)	4										
	リヤウインドガラス	熱線吸収強化 T=3.5	5	●	●	●				●	●		
		熱線吸収強化 T=4.0	6				●	●	●			●	●
	ドアトリム	フルトリム(塩ビ・イミテーション)	7	●			●						
		成形ボード(塩ビ+ループ)	8		●			●		●		●	
		成形ボード(塩ビ+FAB+カット)	9			●			●		●		●
		立体トリムポケット付き(FAB)	10										
	ドアポケット	ドライバー側のみ	11		●	●		●	●	●		●	
		両側	12								●		●
	ドアガラス	熱線吸収強化 T=5	13	●	●	●	●	●	●	●	●	●	●
	フロントシートバック	ローバックヘッドレストあり	14	●			●						
		スポーツシート	15								●		●
		ローバック大型ヘッドレストあり	16		●			●		●		●	
		ローバック HR(FAB) 可動式	17			●			●				
	シート表皮	ビニールレザー	18	●			●						
		セミファブリック K(ニット)B-ST	19		●			●		●		●	
		ファブリック K(ニット)+D(ニット)B-スポーツ	20			●			●		●		●
		ファブリック S(ニット)	21										
		ファブリック R(ニット)	22										
	リヤシート	一体固定(クーペ)	23	●	●					●			
		分割前倒れ(リフトバック)	24				●	●	●			●	●
		分割前倒れ(ダブルエックス)	25										
		分割前倒れ(クーペ)	26			●					●		
	フロントシートクッション	標準	27	●	●	●	●	●	●	●		●	
		ダブルエックス用	28										
		スポーツシート用	29								●		●
	フロントシートランバサポート	標準	30			●			●				
		スポーツシート	31								●		●
	フロントシートバックポケット		32			●			●		●		●
	フロントシートアジヤスタ	2ウエイ	33			●			●				
		スポーツシート	34								●		●
	フロントシートベルト	1-ELR T/R付きドア連動	35	●	●	●	●	●	●	●	●	●	●
	リヤシートベルト	2点式 NR×2	36	●	●	●	●	●	●	●	●	●	●
	アシストグリップ	フロント1, リヤ1	37	●	●	●	●	●	●	●	●	●	●

無断複製禁止

	3T－GTEU				1G－EU		1GG－EU	M－TEU		5M－GEU	備考
	クーペ		リフトバック		ダブルエックス		ダブルエックス	ダブルエックス		ダブルエックス	
	GT－T	GT-TR	GT－T	GT-TR	S	G	GT	S	G	GT	
1			●								
2				●							
3					●			●			
4						●	●		●	●	
5	●	●									
6			●	●	●	●	●	●	●	●	
7											
8	●		●								
9		●		●							
10					●	●	●	●	●	●	
11	●		●		●			●			
12		●		●		●	●		●	●	
13	●	●	●	●	●	●	●	●	●	●	
14											
15		●		●		●	●		●	●	
16	●		●								
17					●			●			
18											
19	●		●								
20		●		●		●	●		●	●	
21					●			●			
22											
23	●										
24			●	●							
25					●	●	●	●	●	●	
26		●									
27	●		●								
28					●			●			
29		●		●		●	●		●	●	
30					●			●			
31		●		●		●	●		●	●	
32		●		●	●	●	●	●	●	●	
33					●			●			
34		●		●		●	●		●	●	
35	●	●	●	●	●	●	●	●	●	●	
36	●	●	●	●	●	●	●	●	●	●	
37	●	●	●	●	●	●	●	●	●	●	

●：標準装備
○：メーカ オプション
△：デーラ オプション
㊎：寒冷地オプション

無断複製禁止

搭載エンジン				1S－U						4A－GEU			
ボデー形状				クーペ			リフトバック			クーペ		リフトバック	
グレード				SV	ST	SX	SV	ST	SX	GT	GT－R	GT	GT－R
ボデー関係	サンバイザ	D席＋P席	1	●	●		●	●		●	●	●	●
		D席＋P席(ファブリック，ミラー，カバー)	2			●			●				
	アームレスト	フロント大型＋クオータ	3	●			●						
		フロント大型(ポケット)＋クオータ	4		●	●		●	●	●	●	●	●
		フロント大型(ポケット)＋クオータ(ダブルボックス)	5										
	サンシエード	内側	6				△	△	△			△	△
	ホイールアーチモール	ブラック	7							○	●	○	●
	ロッカモール	ブラック	8	●	●	●	●	●	●	●	●	●	●
	ストライプ	テープ	9							●	●	●	●
	サイドプロテクションモール		10		●	●		●	●	●	●	●	●
	マッドガード		11							●	●	●	●
	フューエルタンクプロテクタ	寒冷地用	12	△	△	△	△	△	△	△	△	△	△
		標準	13	●	●	●	●	●	●	●	●	●	●
	アクセルレータペダル	フローティングタイプ	14	●	●	●	●	●	●				
		ペンダントタイプ	15							●	●	●	●
補機関係	オートドライブ		16										
	レオスタット		17								○		○
	イルミネーテッドエントリ	足元	18			●			●				
		イグニッションキー	19								●		●
	スピードウォーニング	100km/h	20	●	●		●	●		●		●	
		100km/h＋バリアブル	21			●			●		●		●
	ローボルテージウォーニング		22										
	ヘッドランプ	角型・2灯式シールド	23	●	●		●	●					
		角型・2灯式・セミシールド・ハロゲン	24			●			●	●	●	●	●
	フロントフォグランプ	イエロー	25										
	インスペクションランプ		26										
	マップランプ	ルーフ	27			○			○	○	○	○	○
		コンソールボックス	28										
		ルーフ＋コンソール	29										
	グローブボックスランプ		30		●	●		●	●	●	●	●	●
	アッシュトレイランプ		31	●	●	●	●	●	●	●	●	●	●
	キー照明		32			●			●		●		●
	ラッゲージルームランプ		33				●	●	●			●	●
	ドアカーテシランプ		34		●	●		●	●	●	●	●	●
	オートクロック	小型(水晶式)	35		●			●					
		小型(水晶式)デジタル式	36			●			●	●	●	●	●
		デジタル式(ニューディスプレイ)	37								○		○

無断複製禁止

	3T－GTEU				1G－EU		1G－GEU	M－TEU		5M－GEU	備考
	クーペ		リフトバック		ダブルエックス		ダブルエックス	ダブルエックス		ダブルエックス	
	GT－T	GT-TR	GT－T	GT-TR	S	G	GT	S	G	GT	
1	●	●	●	●	●			●			
2						●	●		●	●	
3											
4	●	●	●	●							
5					●	●	●	●	●	●	
6			△	△	△	△	△	△	△	△	
7	○	●	○	●			●	○	●	●	○：195/60 R15 6JJ ALとセット
8	●	●	●	●	●	●	●	●	●	●	
9	●	●	●	●			●	●	●		
10	●	●	●	●	●	●	●	●	●	●	
11	●	●	●	●	●	●	●	●	●	●	
12	△	△	△	△	△	△	△	△	△	△	
13	●	●	●	●	●	●	●	●	●	●	
14					●	●	●	●	●	●	
15	●	●	●	●							
16										●	
17		○		○	●	●	●	●	●	●	○：デジタル式（ニュー ディスプレイ）のオート クリックとセット
18						●	●		●	●	
19		●		●							
20	●		●		●			●		●	
21		●		●		●	●		●		
22	●	●	●	●	●	●					
23											
24	●	●	●	●	●	●	●	●	●	●	
25					●	●	●	●	●	●	
26					●	●	●	●	●	●	
27	○	○	○	○							サン ルーフとセット
28					●	●	●	●	●	●	
29					○	○	○	○	○	○	サン ルーフとセット
30	●	●	●	●	●	●	●	●	●	●	
31	●	●	●	●	●	●	●	●	●	●	
32		●		●							
33			●	●	●	●	●	●	●	●	
34	●	●	●	●	●	●	●	●	●	●	
35											
36	●	●	●	●	●	●	●	●	●		
37		○		○		○	○		○	●	

●：標準装備
○：メーカ オプション
△：ディーラ オプション
寒：寒冷地オプション

無断複製禁止

搭載エンジン				1S－U						4A－GEU			
ボデー形状				クーペ			リフトバック			クーペ		リフトバック	
グレード				SV	ST	SX	SV	ST	SX	GT	GT－R	GT	GT－R
補機関係	スピードメータ	指針式	1	●	●	●	●	●	●	●	●	●	●
		デジタル式	2								○		○
	タコメータ	標準	3	●	●	●	●	●	●	●	●	●	●
		ニューデイスプレイ	4								○		○
	フユーエルメータ	ウオーニング付き	5		●	●		●	●	●	●	●	●
		ウオーニングなし	6	●			●						
		ニューデイスプレイ	7								○		○
	ボルトメータ		8			●			●	●	●※	●	●※
	オイルプレツシヤメータ	ウオーニングランプタイプ	9								○		○
		ゲージタイプ	10	●	●	●	●	●	●	●	●	●	●
	ターボメータ	インジケータランプのみ	11										
	ライズアップワイパ		12			●			●				
	間欠ワイパ	ウオツシヤ連動時間調整	13			●			●				
		ウオツシヤ連動なし	14		●			●		●	●	●	●
		ミスト付き	15	●			●						
	ウインドウオツシヤタンク	1.5ℓ	16	●	●	●	●	●	●				
		2.5ℓ	17							●	●	●	●
		4.1ℓ	18										
	リヤウインドワイパ	間欠付き	19						●			●	●
		間欠付き寒冷地	20										
	ヘツドランプクリーナ		21										
	シガレツトライタ	W/ランプ	22	●	●	●	●	●	●	●	●	●	●
	ラジオ	AM 5PB 2スピーカ	23	●			●						
		AM/FM マルチ 5PB 3スピーカ	24		●			●		●		●	
		AM/FM マルチ 6PB 4アンプ 5スピーカ	25			●			●		●		●
		AM/FM マルチ 電子チユーナ 5スピーカ	26			○			○		○		○
		AM/FM マルチ電子カセツト付き 5スピーカ	27										
	ラジオアンテナ	リヤウインド	28				●	●	●			●	●
		プルトツプ(リヤクオータ)	29	●									
		モータ(リヤクオータラジオ連動)	30		●	●				●	●		
	カーステレオ	A-S2D 3スピーカ (Sタイプ 2アンプA)	31	△	△		△	△		△		△	
		A-DOD5スピーカ (Dタイプ)	32			△			△		△		△
		A-DODR5スピーカ (Dタイプ 録音)	33			△			△※1		△※1		△※1
		A-DOEE5スピーカ (W/イコライザ,エコー)	34										
	ホーン	平型 2	35	●	●	●	●	●	●	●	●	●	●
	ヒータリヤダクト		36	㊒	●	●	㊒	●	●	●	●	●	●
	ヒータアイドルアツプ		37	㊒	㊒	㊒	㊒	㊒	㊒				

無断複製禁止

	3T−GTEU				1G−EU		1G−GEU	M−TEU		5M−GEU	備考
	クーペ		リフトバック		ダブルエックス		ダブルエックス	ダブルエックス		ダブルエックス	
	GT−T	GT-TR	GT−T	GT-TR	S	G	GT	S	G	GT	
1	●	●	●	●	●	●	●	●	●		
2		○		○		○	○		○	●	デジタル式(ニュー ディスプレイ)のオート クロック とセット
3	●	●	●	●	●	●	●	●	●		
4	○	○	○	○		○	○		○	●	デジタル式(ニュー ディスプレイ)のオート クロック とセット
5	●	●	●	●	●	●	●	●	●		
6											
7		○		○		○	○		○	●	デジタル式(ニュー ディスプレイ)のオート クロック とセット
8	●	●※	●	●※	●	●※	●※	●	●※		※ デジタル メータ装着車はなし
9		○		○		○	○		○	●	デジタル式(ニュー ディスプレイ)のオート クロック とセット
10	●	●	●	●	●	●	●	●	●		
11	●	●	●	●				●	●		
12					●	●	●	●	●	●	
13					●	●	●	●	●	●	
14	●	●	●	●							
15											
16					●			●	●		
17	●	●	●	●							
18						●	●			●	
19			●	●	●	●	●	●	●	●	
20			△	△	△	△	△	△	△	△	
21						●	●			●	
22	●	●	●	●	●	●	●	●	●	●	
23											
24	●		●		●			●			
25		●		●		●	●		●		
26		○		○		○	○		○	●	
27										(○)	クルーズ コンピュータとセット
28			●	●	●	●	●	●	●	●	
29											
30	●	●									
31	△		△		△			△			
32		△※2		△※2		△	△		△	△	※1 AM/FM マルチ 6PB 4アンプ 5スピーカ または AM/FM マルチ 電子チューナ 5スピーカのラジオとセット ※2 AM/FM マルチ 電子チューナ 5スピーカのラジオとセット
33		△※2		△※2		△	△		△	△	
34										△	AM/FM マルチ 電子チューナ カセット付き 5スピーカのラジオとセット
35	●	●	●	●	●	●	●	●	●	●	
36	●	●	●	●	●	●	●	●	●	●	
37											

●：標準装備
(○)：メーカ オプション
△：ディーラ オプション
(※)：寒冷地オプション

無断複製禁止

搭載エンジン				1S-U						4A-GEU			
ボデー形状				クーペ			リフトバック			クーペ		リフトバック	
グレード				SV	ST	SX	SV	ST	SX	GT	GT-R	GT	GT-R
補機関係	アウタミラー	フェンダタルボ2(ダーク)	1	○	○		○	○		○		○	
		フェンダタルボ2電動(ダーク)	2			○			○		○		○
		ドアベンツ2電動	3			●			●		●		●
		ドアベンツ2固定	4	●	●		●	●		●		●	
	インナミラー	防眩タイプ	5	●	●	●	●	●	●	●	●	●	●
	クーラ	標準	6	△	△	△	△	△	△	△	△	△	△
		オートエアコン	7	△	△	△	△	△	△	△	△	△	△
	クルーズコンピュータ		8										

無断複製禁止

	3 T − G T E U				1G−EU		1G−GEU	M−TEU		5M−GEU	備考	●：標準装備 ○：メーカ オプション △：デーラ オプション ㊎：寒冷地オプション
	クーペ		リフトバック		ダブルエックス		ダブルエックス	ダブルエックス		ダブルエックス		
	GT−T	GT-TR	GT−T	GT-TR	S	G	GT	S	G	GT		
1												
2	○	○	○	○	○	○	○	○	○	○		
3	●	●	●	●	●	●	●	●	●	●		
4												
5	●	●	●	●	●	●	●	●	●	●		
6	△	△	△	△	△	△	△	△	△	△		
7	△	△	△	△	△	△	△	△	△	△		
8										○	AM/FM マルチ 電子チューナ カセット付き 5スピーカのラジオとセット	

無断複製禁止

■主要諸元

P 7－23 以降の主要諸元表には，以下に示す装備が付加された類別区分番号の車両については記載されていません。(すなわち，次ページの表2のⅡ欄に示す車両については掲載されていません。)

A：樹脂性フロント　フエンダ　　C：ホイール　アーチ　モール

B：パワー　ステアリング　　D：サン　ルーフ

これらの車両の諸元値は，主要諸元表のほかに次ページの表1および表2を参照して算出してください。以下に算出方法の一例を示します。

例：ＡＡ63系類別区分番号021の諸元値の求め方

1．ＡＡ63系類別区分番号021を表2のⅡ欄より捜します。

2．これにより，類別区分番号021は017にBおよびC，Dの装備を付加した車両であることがわかります。

3．そこで，P 7－23に掲載されている類別区分番号017の諸元値を調べます。

4．類別区分番号021の諸元値は，017に対して表1に示す項目のみ異なるので，これらについて以下のように諸元値を算出します。

算　出　方　法：(類別区分番号017の諸元値)＋(表2の数値)＝(類別区分番号021の諸元値)

017と異なる諸元値	幅　〔m〕		(1.665)＋(＋0.010)＝(1.675)
	室内の内側寸法　〔m〕	高　さ	(1.070)＋(－0.030)＝(1.040)
	車両重量　〔kg〕	前　軸	(　565)＋(　＋20)＝(　585)
		後　軸	(　530)＋(　＋5)＝(　535)
		計	(1095)＋(　＋25)＝(1120)
	車両総重量　〔kg〕	前　軸	(　660)＋(　＋20)＝(　680)
		後　軸	(　710)＋(　＋5)＝(　715)
		計	(1370)＋(　＋25)＝(1935)

なお，上記で算出した以外の諸元値は類別区分番号017と同一です。

以上により類別区分番号021の主要諸元を求めることができます。

無断複製禁止

表1 諸元値算出法

		幅〔m〕	室内の内側寸法 高さ〔m〕	車両重量〔kg〕 前軸	後軸	計	車両総重量〔kg〕 前軸	後軸	計
A	TA63	+0.010							
A+B	TA63	+0.010		+15	0	+15	+15	0	+15
C	AA63, TA63	+0.010							
	GA61, MA61, MA63	+0.005							
B+C	AA63	+0.010		+10		+10	+10		+10
	TA63	+0.010		+15		+15	+15		+15
C+D	AA63, TA63	+0.010	−0.030	+10	+5	+15	+10	+5	+15
	GA61, MA61, MA63	+0.005	−0.030	+10	+5	+15	+10	+5	+15
B+C+D	AA63	+0.010	−0.030	+20	+5	+25	+20	+5	+25
	TA63	+0.010	−0.030	+25	+5	+30	+25	+5	+30
A+D	TA63	+0.010	−0.030	+10	+5	+15	+10	+5	+15
A+B+D	TA63	+0.010	−0.030	+25	+5	+30	+25	+5	+30
B	SA60, AA63			+10		+10	+10		+10
	TA63			+15		+15	+15		+15
B+D	SA60, AA63		−0.030	+20	+5	+25	+20	+5	+25
D	SA60, AA63, TA63 GA61, MA61, MA63		−0.030	+10	+5	+15	+10	+5	+15

無断複製禁止

表2　類別区分番号一覧表

車両型式	Ⅰ	Ⅱ（Ⅰ欄の車両にA，B，C，Dを付加した場合の類別区分番号）						
		A	A＋B	C	B＋C	C＋D	B＋C＋D	A＋D
SA60	113							
	115							
	119							
	123							
	127							
	131							
	133							
	137							
	143							
	145							
AA63	017			018	019	020	021	
	025			026	027	028	029	
TA63	145	146	147	146	147	148	149	148
	153	154	155	154	155	156	157	156
	161	162	163	162	163	164	165	164
	169	170	171	170	171	172	173	172
GA61	015			017		019		
	023			025		027		
	016			018		020		
	024			026		028		
	031			032		033		
MA61	005			006		007		
	009			010		011		
MA63	005			006		007		
	009			010		011		

無断複製禁止

Ⅱ（Ⅰ欄の車両にA，B，C，Dを付加した場合の類別区分番号）				仕様			
A＋B＋D	B	B＋D	D	エンジン	ボデー形状	グレード	トランスミッション
	114			1S−U	クーペ	SV	5M/T
	116					ST	5M/T
	120						4A/T
	124	125	126			SX	5M/T
	128	129	130				4A/T
	132				リフトバック	SV	5M/T
	134					ST	5M/T
	139						4A/T
	138	142	144			SX	5M/T
	146	147	148				4A/T
	022	023	024	4A−GEU	クーペ	GT(GT−R)	5M/T
	030	031	032		リフトバック	GT(GT−R)	5M/T
149	150	151	152	3T-GTEU	クーペ	GT-T(GT-TR)	5M/T
157	158	159	160				4A/T
165	166	167	168		リフトバック	GT-T(GT-TR)	5M/T
173	174	175	176				4A/T
			021	1G−EU	ダブルエックス	S	5M/T
			029				4A/T
			022			G	5M/T
			030				4A/T
			034	1G−GEU		GT	5M/T
			008	5M−GEU	ダブルエックス	GT	5M/T
			012				4A/T
			008	M−TEU	ダブルエックス	S	4A/T
			012			G	4A/T

無断複製禁止

型式		E−SA60						E−AA63
ボデー形状		クーペ			リフトバック			クーペ
グレード		SV	ST	SX	SV	ST	SX	GT(GT−R)
類別区分番号		113(5M/T)	115(5M/T) 119(4A/T)	123(5M/T) 127(4A/T)	131(5M/T)	133(5M/T) 137(4A/T)	143(5M/T) 145(4A/T)	017(5M/T)
車種		BCMFS	BCMSS*1 BCPSS	BCMZS*1 BCPZS	BLMFS	BLMSS*1 BLPSS	BLMZS*1 BLPZS	BCMQF
自車番号		56年自動車第382号	←	←	←	←	←	58年自車第323号
新型自動車番号		第50695号	←	←	←	←	←	第50824号
指定番号		4360	←	←	←	←	←	4822
車名および型式		トヨタE−SA60	←	←	←	←	←	トヨタE−AA63
車の名称および型式		トヨタSA60	←	←	←	←	←	トヨタAA63
製作者の氏名または名称		トヨタ自動車株式会社	←	←	←	←	←	←
自動車の種別		小型	←	←	←	←	←	←
用途		乗用	←	←	←	←	←	←
車体の形状		箱型	←	←	←	←	←	←
長さ〔m〕		4.435	←	←	4.485	←	←	4.435
幅〔m〕		1.665	←	←	←	←	←	←
高さ〔m〕		1.310	←	←	←	←	←	1.320
軸距〔m〕		2.500	←	←	←	←	←	←
輪距〔m〕	前輪	1.375* 1.390**	←	←	←	←	←	1.395* 1.410**
	後輪	1.350* 1.365**	←	←	←	←	←	1.385* 1.400**
室内の内側寸法〔m〕	長さ	1.750	←	1.740	←	←	←	1.750 1.740*2
	幅	1.375	←	←	←	←	←	←
	高さ	1.070	←	←	←	←	←	←
荷台オフセット〔m〕								
原動機の種類		1S	←	←	←	←	←	4A
総排気量〔ℓ〕		1.832	←	←	←	←	←	1.587
燃料の種類		ガソリン	←	←	←	←	←	←
車両重量〔kg〕	前軸	545	545*1 560	550*1 565	545	545*1 560	550*1 565	565
	後軸	470	475*1 480	480*1 485	480	485*1 490	490*1 495	530
	計	1015	1020*1 1040	1030*1 1050	1025	1030*1 1050	1040*1 1060	1095

無断複製禁止

乗車定員〔人〕		5	←	←	←	←	←	←
最大積載量〔kg〕								
車両総重量〔kg〕	前軸	640	640*1 655	645*1 660	640	640*1 655	645*1 660	660
	後軸	650	655*1 660	660*1 665	660	655*1 670	670*1 675	710
	計	1290	1295*1 1315	1305*1 1325	1300	1305*1 1325	1315*1 1335	1370
最大安定傾斜角度〔度〕	左	50	←	←	←	←	←	←
	右	50	←	←	←	←	←	←
車輪配列		前2・後2駆動	←	←	←	←	←	←
タイヤ	前輪	165SR13* 185/70HR13**	←	←	←	←	←	185/70SR14* 185/70HR14* 195/60R15 86H** 205/60R15 89H**
	後輪	165SR13* 185/70HR13**	←	←	←	←	←	185/70SR14* 185/70HR14* 195/60R15 86H** 205/60R15 89H**
通称名		トヨタ セリカ クーペ 1800	←	←	トヨタ セリカ リフトバック1800	←	←	トヨタ セリカ クーペ1600
最低地上高〔m〕		0.155	←	←	←	←	←	0.165
床面地上高〔m〕								
ボデー・オーバハング〔m〕	前端	0.810(21)	←	←	←	←	←	0.810(22)
	後端	0.920(18)	←	←	0.915(18)	←	←	0.920(18)
重心高〔m〕		0.495	←	←	←	←	←	0.505
最高速度（推定）〔km/h〕		175	175*1 165	←	175	175*1 170	←	180
燃料消費率〔km/h〕	60km/h定地	20.0	20.0*1 18.5	←	20.0	20.0*1 18.5	←	20.8
	10モード	13.0	12.5*2 10.5	←	12.5	12.5*1 10.5	←	12.2
制動停止距離(初速50km/h)〔m〕		13.5	←	←	←	←	←	←
駐車制動能力		0.33	←	←	←	←	←	0.35
登坂能力		0.50	0.51*1 0.50	←	0.50	←	←	0.55
最小回転半径〔m〕		5.0(5.6)	←	←	←	←	←	←
燃料タンク容量〔ℓ〕		61	←	←	←	←	←	←
かじとり角度〔度〕	内側	37	←	←	←	←	←	←
	外側	32	←	←	←	←	←	←
備考		＊および＊＊は輪距とタイヤの対応を示す。 ＊1はM/T車 ＊2は後席がシート　バック分割前倒れ式の場合						

無断複製禁止

型式		E−AA63	E−TA63		E−GA61			E−MA61
ボデー形状		リフトバック	クーペ	リフトバック	ダブルエツクス			ダブルエツクス
グレード		GT(GT−R)	GT-T(GT-TR)	GT-T(GT-TR)	S	G	GT	GT
類別区分番号		025(5M/T)	145(5M/T) 153(4A/T)	161(5M/T) 169(4A/T)	015(5M/T) 023(4A/T)	016(5M/T) 024(4A/T)	031(5M/T)	005(5M/T) 009(4A/T)
車種		BLMQF	BCMQZ*1 BCPQZ	BLMQZ*1 BLPQZ	BLMSE*1 BLPSE	BLMQE*1 BLPQE	BLMQF	BLMQF*1 BLPQF
自車番号		58年自車第323号	57年自車第403号	←	57年自車第497号	←	←	56年自車第382号
新型自動車番号		第50824号	第50697号	←	第50699号	←	←	第30065号
指定番号		4822	4362	←	4364	←	←	4365
車名および型式		トヨタE−AA63	トヨタE−TA63	←	トヨタE−GA61	←	←	トヨタE−MA61
車の名称および型式		トヨタAA63	トヨタTA63	←	トヨタGA61	←	←	トヨタMA61
製作者の氏名または名称		トヨタ自動車株式会社	←	←	←	←	←	←
自動車の種別		小型	←	←	←	←	←	←
用途		乗用	←	←	←	←	←	←
車体の形状		箱型	←	←	←	←	←	←
長さ〔m〕		4.485	4.435	4.485	4.660	←	←	←
幅〔m〕		1.665	←	←	1.685	←	←	←
高さ〔m〕		1.320	←	←	1.315	←	←	←
軸距〔m〕		2.500	←	←	2.615	←	←	←
輪距〔m〕	前輪	1.395* 1.410**	←	←	1.425* 1.440**	←	←	←
	後輪	1.385* 1.400**	←	←	1.385* 1.400**(注1)	1.385* 1.400**	←	←
室内の内側寸法〔m〕	長さ	1.740	1.750 1.740*2	1.740	←	←	←	←
	幅	1.375	←	←	←	←	←	←
	高さ	1.070	←	←	←	←	←	←
荷台オフセット〔m〕								
原動機の種類		4A	3T(ターボ付き)	←	1G	←	←	5M
総排気量〔ℓ〕		1.587	1.770	←	1.988	←	←	2.759
燃料の種類		ガソリン	←	←	←	←	←	←
車両重量〔kg〕	前軸	565	610*1 620	←	630*1 640	←	645	685*1 695
	後軸	540	545*1 555	555*1 565	570*1 575	←	585	570*1 575
	計	1105	1155*1 1175	1165*1 1185	1200*1 1215	←	1230	1255*1 1270

無断複製禁止

乗車定員〔人〕		5	←	←	←	←	←	←
最大積載量〔kg〕								
車両総重量〔kg〕	前軸	660	705*1 715	←	720*1 730	←	735	775*1 785
	後軸	720	725*1 735	735*1 745	755*1 760	←	770	755*1 760
	計	1380	1430*1 1450	1440*1 1460	1475*1 1490	←	1505	1530*1 1545
最大安定傾斜角度〔度〕	左	50	←	←	←	←	←	←
	右	50	←	←	←	←	←	←
車輪配列		前2・後2駆動	←	←	←	←	←	←
タイヤ	前輪	185/70SR14* 185/70HR14* 195/60R15 86** 205/60R15 89H**	←	←	185/70SR14, HR14* 195/70SR14, HR14* 195/60R15 86H** 205/60R15 89H**	←	185/70SR14* 195/70SR14, HR14* 195/60R15 86H** 205/60R15 89H**	←
	後輪	185/70SR14* 185/70HR14* 195/60R15 86H** 205/60R15 89H**	←	←	185/70SR14, HR14* 195/70SR14, HR14* 195/60R15 86H** 205/60R15 89H**	←	185/70SR14* 195/70SR14, HR14* 195/60R15 86H** 205/60R15 89H**	←
通称名		トヨタ セリカ リフトバック1800	トヨタ セリカ クーペ1800	トヨタ セリカ リフトバック1800	トヨタ セリカXX	←	←	トヨタ セリカXX 2800
最低地上高〔m〕		0.165	0.155	←	0.160	←	0.155	←
床面地上高〔m〕								
ボデー・オーバハング〔m〕	前端	0.810(22)	←	←	0.850(21)	←	←	←
	後端	0.915(18)	0.920(18)	0.915(18)	0.915(18)	←	←	←
重心高〔m〕		0.505	←	←	0.500	←	←	←
最高速度（推定）〔km/h〕		180	←	←	180*1 175	←	180	180
燃料消費率〔km/ℓ〕	60km/h定地	20.8	18.6*1 18.2	←	18.6	←	17.6	17.6*2 17.4 (注2)
	10モード	12.2	11.2*1 10.0	←	10.6*1 9.2	←	10.8	9.3*1 8.1 (注2)
制動停止距離(初速50km/h)〔m〕		13.5	←	←	←	←	←	←
駐車制動能力		0.35	0.34	←	←	←	←	0.33
登坂能力		0.55	0.70*1 0.67	←	0.43	←	0.63	0.61*1 0.58
最小回転半径〔m〕		5.0(5.6)	←	←	5.4(5.5)	←	←	5.4(5.9)
燃料タンク容量〔ℓ〕		61	←	←	←	←	←	←
かじとり角度〔度〕	内側	37	←	←	←	←	←	←
	外側	32	←	←	30	←	←	←
備考		＊および＊＊は輪距とタイヤの対応を示す。 ＊1はM/T車　　＊2は後席がシート　バック分割前倒れ式の場合 (注1) M/T車は＊のみ　　(注2) サン　ルーフ付き車は60km/h定地17.6km/ℓ，10モード　9.0km/ℓ						

無断複製禁止

型式		E－MA63	
ボデー形状		ダブルエックス	
グレード		S	G
類別区分番号		005(4A／T)	009(4A／T)
車種		BLPST	BLPQT
自車番号		57年自車第85号	←
新型自動車番号		第50741号	←
指定番号		4503	←
車名および型式		トヨタE－MA63	←
車の名称および型式		トヨタMA63	←
製作者の氏名または名称		トヨタ自動車株式会社	←
自動車の種別		小型	←
用途		乗用	←
車体の形状		箱型	←
長さ〔m〕		4.660	←
幅〔m〕		1.685	←
高さ〔m〕		1.315	←
軸距〔m〕		2.615	←
輪距〔m〕	前輪	1.425* 1.440**	←
	後輪	1.385* 1.400**	←
室内の内側寸法〔m〕	長さ	1.740	←
	幅	1.375	←
	高さ	1.070	←
荷台オフセット〔m〕			
原動機の種類		M(ターボ付き)	←
総排気量〔ℓ〕		1.988	←
燃料の種類		ガソリン	←
車両重量〔kg〕	前軸	690	700
	後軸	575	580
	計	1265	1280

無断複製禁止

乗車定員〔人〕		5	←
最大積載量〔kg〕			
車両総重量〔kg〕	前軸	780	790
	後軸	760	765
	計	1540	1555
最大安定傾斜角度〔度〕	左	50	←
	右	50	←
車輪配列		前2・後2駆動	←
タイヤ	前輪	185/70SR14, HR14* 195/70HR14* 195/60R15 86H** 205/60R15 89H**	185/70SR14* 195/70SR14, HR14* 195/60R15 86H** 205/60R15 89H**
	後輪	185/70SR14, HR14* 195/70HR14* 195/60R15 86H** 205/60R15 89H**	185/70SR14* 195/70SR14, HR14* 195/60R15 86H** 205/60R15 89H**
通称名		トヨタ セリカXX ターボ	←
最低地上高〔m〕		0.155	←
床面地上高〔m〕			
ボデー・オーバハング〔m〕	前端	0.850(21)	←
	後端	0.915(18)	←
重心高〔m〕		0.500	←
最高速度（推定）〔km/h〕		180	←
燃料消費率〔km/ℓ〕	60km/h定地	16.6	←
	10モード	9.0(注)	8.5
制動停止距離(初速50km/h)〔m〕		13.5	←
駐車制動能力		0.34	←
登坂能力		0.55	←
最小回転半径〔m〕		5.4(5.9)	←
燃料タンク容量〔ℓ〕		61	←
かじとり角度〔度〕	内側	37	←
	外側	30	←
備考		*および**は輪距とタイヤの対応を示す。 (注) サンルーフ付き車は8.5km/ℓ	

無断複製禁止

■車両四面図
〔クーペ〕

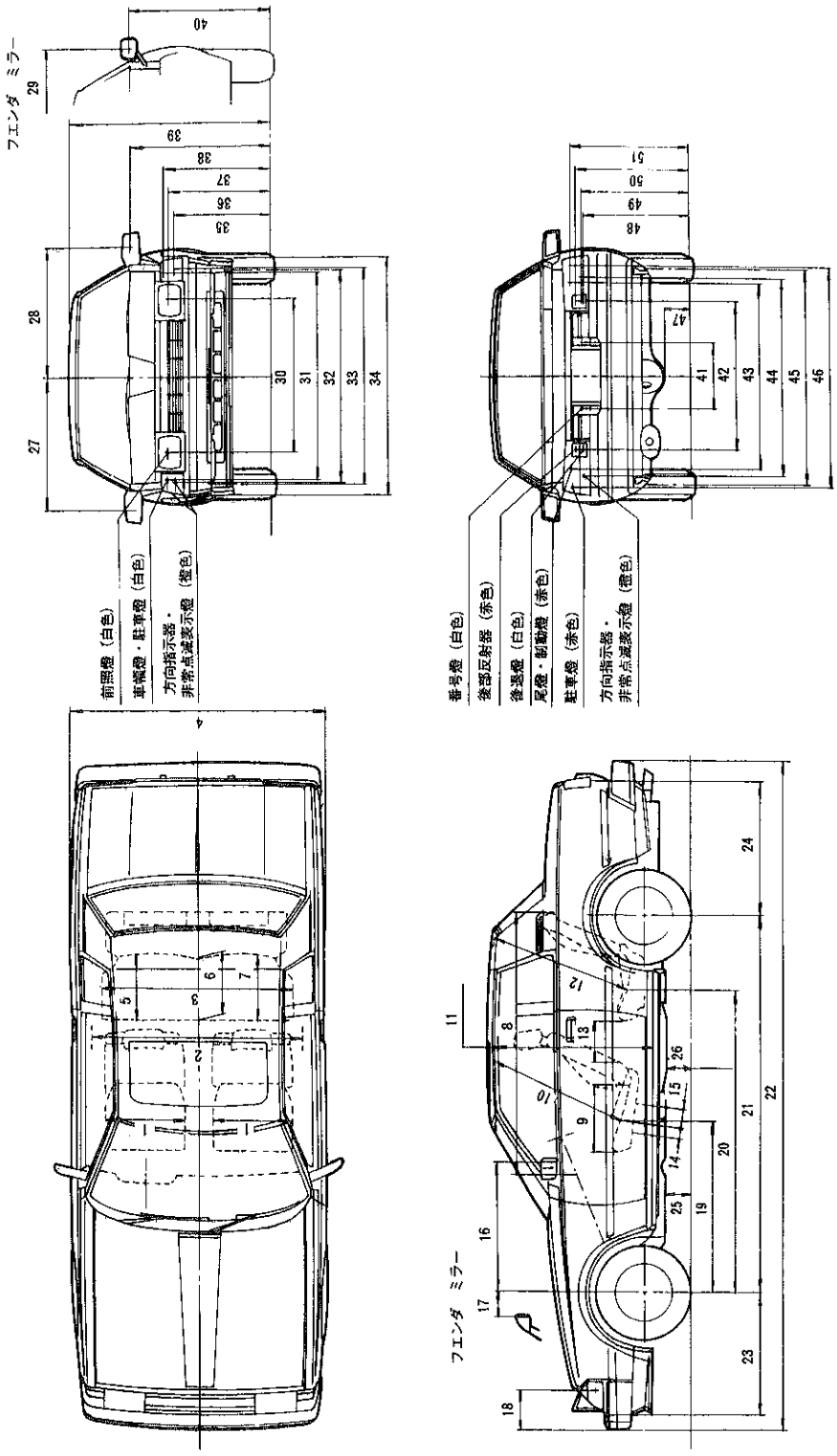

B6442

無断複製禁止

No.	SA 60 BCMFS SV	SA 60 BCMSS BCPSS ST	SA 60 BCMZS BCPZS SX	AA63 BCMQF GT, GT−R	TA63 BCMQZ BCPQZ GT−T, GT−TR
1	530	←	←	530〈525〉	←
2	1375	←	←	←	←
3	1260	←	←	←	←
4	1665	←	←	1665(1675)	←
5	470	←	〔440〕	470〔440〕	←
6	465	←	〔415〕	465〔415〕	←
7	470	←	〔440〕	470〔440〕	←
8	1750	←	[1740]	1750[1740]	←
9	480	←	←	←	←
10	910	←	910「880」	←	←
11	1070	←	1070「1040」	←	←
12	885	←	885「880」	←	←
13	左右 260	←	←	260〈255〉	←
	中央 270	←	←	270〈255〉	←
14	75	←	←	←	←
15	135	←	←	←	←
16	右 825	←	←	←	←
	左 850	←	←	←	←
17	145	←	←	←	←
18	240	←	←	←	←
19	1110	←	←	←	←
20	1980	←	←	←	←
21	2500	←	←	←	←
22	4435	←	←	←	←
23	810	←	←	←	←
24	920	←	←	←	←
25	空車 160	←	←	165	155
26	積車 125	←	←	←	←

〈 〉内は，スポーツ　シート付きを示す。
( ) 内は，アーチ　モール付きを示す。
〔 〕内は，分割前倒れシート付きを示す。
「 」内は，サン　ルーフ付きを示す。

No.	SA 60 BCMFS SV	SA 60 BCMSS BCPSS ST	SA 60 BCMZS BCPZS SX	AA63 BCMQF GT, GT−R	TA63 BCMQZ BCPQZ GT−T, GT−TR
27	855	←	←	←	←
28	850	←	←	←	←
29	1565	←	〈1630〉$_1$	1565〈1630〉$_1$	〈1630〉$_1$
30	985	←	←	←	←
31	1360	←	←	←	←
32	1370	←	←	←	←
33	1375	←	1375(1390)$_1$	1395〔1410〕$_1$	←
34	1475	←	←	←	←
35	635	←	←	645	←
36	665	←	←	675	←
37	695	←	←	705	←
38	915	←	←	←	←
39	1310	←	←	1320	←
40	940	←	〈955〉$_1$	940〈955〉$_1$	〈955〉$_1$
41	405	←	←	←	←
42	960	←	←	←	←
43	1165	←	←	←	←
44	1275	←	←	←	←
45	1350	←	1350(1365)$_1$	1385〔1400〕$_1$	←
46	1365	←	←	←	←
47	155	←	←		
48	710	←	←	720	←
49	715	←	←	725	←
50	760	←	←	770	←
51	790	←	←	800	←

〈 〉$_1$内は，電動フエンダ　ミラー付きを示す。
( )$_1$内は，185/70HR13付きを示す。
〔 〕$_1$内は，195/60R15付きを示す。

無断複製禁止

B6443

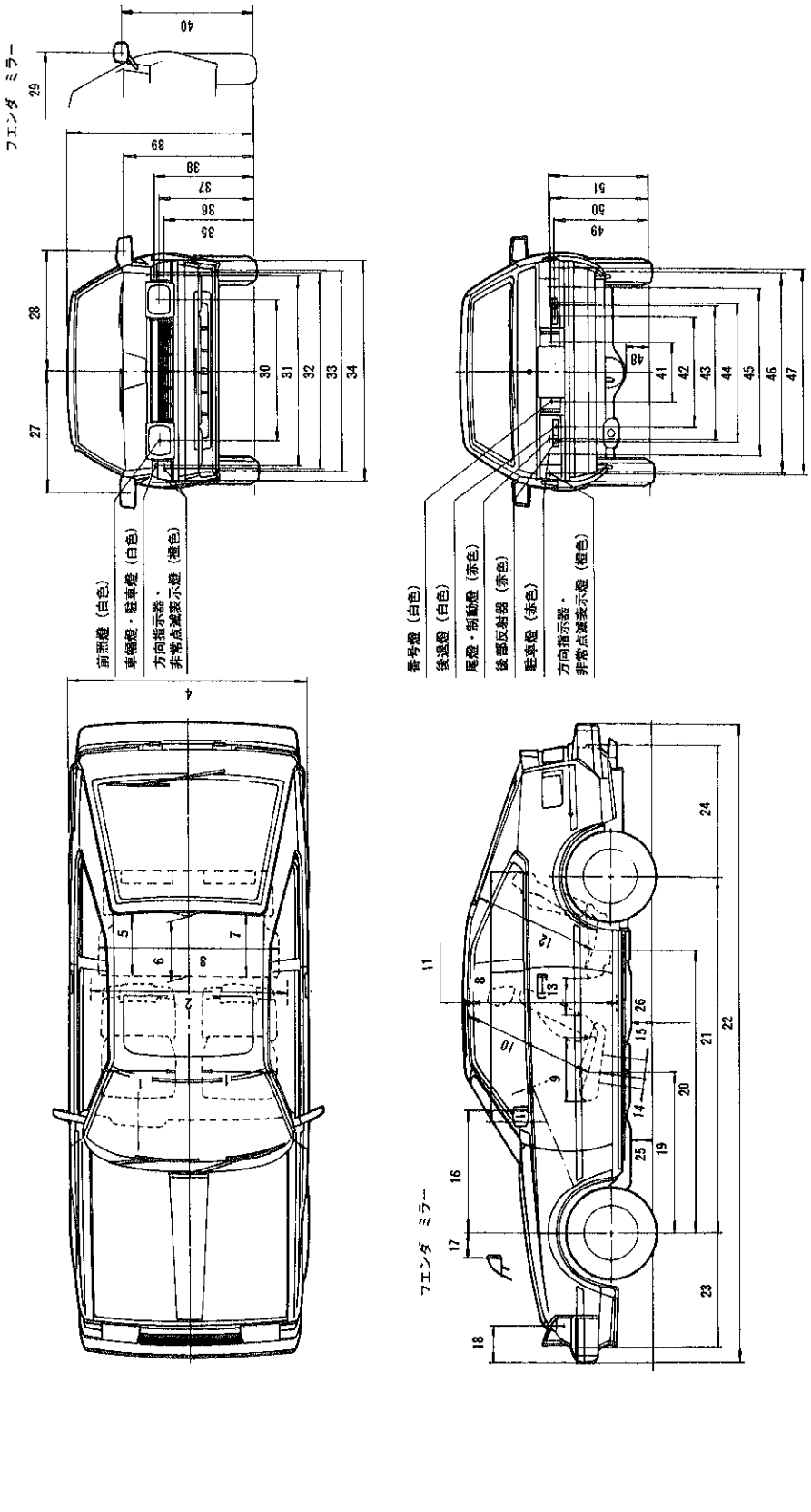

〔リフトバック〕

無断複製禁止

No.	SA 60 BLMFS SV	SA 60 BLMSS BLPSS ST	SA 60 BLMZS BLPZS SX	AA63 BLMQF GT, GT−R	TA63 BLMQZ BLPQZ GT−T, GT−TR
1	530	←	←	530〈525〉	←
2	1375	←	←	←	←
3	1260	←	←	←	←
4	1665	←	←	1665(1675)	←
5	445	←	←	←	←
6	420	←	←	←	←
7	445	←	←	←	←
8	1740	←	←	←	←
9	480	←	←	←	←
10	910	←	910「880」	←	←
11	1070	←	1070「1040」	←	←
12	左右 860	←	←	←	←
	中央 855	←	←	←	←
13	左右 260	←	←	260〈255〉	←
	中央 270	←	←	270〈255〉	←
14	75	←	←	←	←
15	135	←	←	←	←
16	右 825	←	←	←	←
	左 850	←	←	←	←
17	145	←	←	←	←
18	240	←	←	←	←
19	1110	←	←	←	←
20	1980	←	←	←	←
21	2500	←	←	←	←
22	4485	←	←	←	←
23	810	←	←	←	←
24	915	←	←	←	←
25	空車 160	←	←	165	155
26	積車 125	←	←	←	←

〈　〉内は，スポーツ　シート付きを示す
(　) 内は，アーチ　モール付きを示す。
「　」内は，サン　ルーフ付きを示す。

No.	SA 60 BLMFS SV	SA 60 BLMSS BLPSS ST	SA 60 BLMZS BLPZS SX	AA63 BLMQF GT, GT−R	TA63 BLMQZ BLPQZ GT−T, GT−TR
27	855	←	←	←	←
28	850	←	←	←	←
29	1565	←	〈1630〉$_1$	1565〈1630〉$_1$	〈1630〉$_1$
30	985	←	←	←	←
31	1360	←	←	←	←
32	1370	←	←	←	←
33	1375	←	1375(1390)$_1$	1395〔1410〕$_1$	←
34	1475	←	←	←	←
35	635	←	←	645	←
36	665	←	←	675	←
37	695	←	←	705	←
38	915	←	←	←	←
39	1310	←	←	1320	←
40	940	←	〈955〉$_1$	940〈955〉$_1$	〈955〉$_1$
41	400	←	←	←	←
42	765	←	←	←	←
43	960	←	←	←	←
44	970	←	←	←	←
45	1155	←	←	←	←
46	1350	←	1350(1365)$_1$	1385〔1400〕$_1$	←
47	1385	←	←	←	←
48	155	←	←		
49	675	←	←	685	←
50	705	←	←	715	←
51	710	←	←	720	←

〈　〉$_1$内は，電動フエンダ　ミラー付きを示す。
(　)$_1$内は，185／70HR13付きを示す。
〔　〕$_1$内は，195／60R15付きを示す。

無断複製禁止

B6444

〔ダブルエックス〕

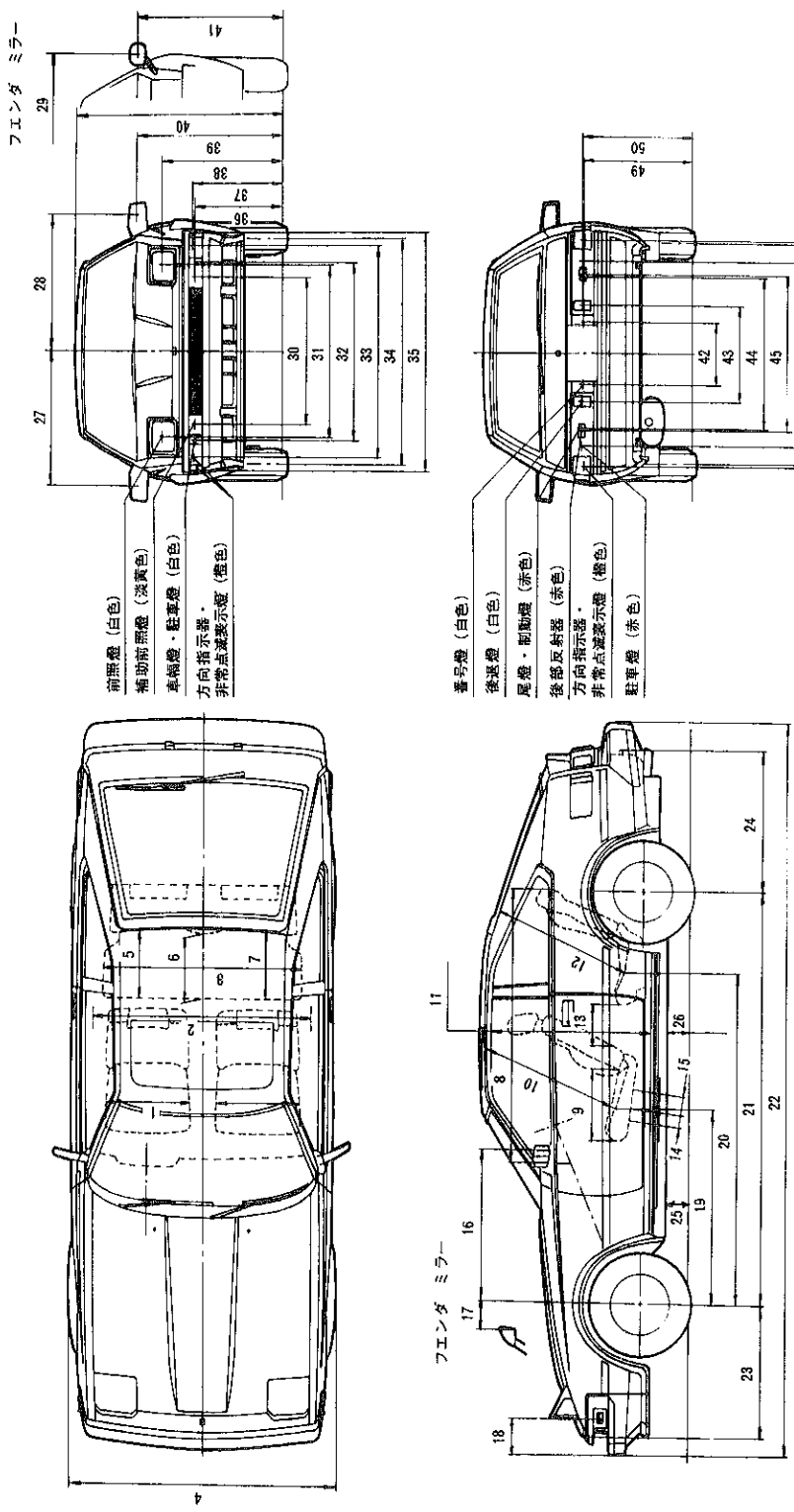

無断複製禁止

No.	GA61 BLMSE BLPSE S	GA61 BLMQE BLPQE G	MA63 BLPST S	MA63 BLPQT G	GA61, MA61 BLMQF BLPQF GT
1	530	525	530	525	←
2	1375	←	←	←	←
3	1260	←	←	←	←
4	1685(1690)	←	←	←	←
5	455	←	←	←	←
6	430	←	←	←	←
7	455	←	←	←	←
8	1740	←	←	←	←
9	480	←	←	←	←
10	910「880」	←	←	←	←
11	1070「1040」	←	←	←	←
12	左右 860	←	←	←	←
	中央 855	←	←	←	←
13	左右 260	255	260	255	←
	中央 270	255	270	255	←
14	75	←	←	←	←
15	135	←	←	←	←
16	右 940	←	←	←	←
	左 965	←	←	←	←
17	175	←	←	←	←
18	220	←	←	←	←
19	1225	←	←	←	←
20	2095	←	←	←	←
21	2615	←	←	←	←
22	4660	←	←	←	←
23	850	←	←	←	←
24	915	←	←	←	←

「 」内は，サン ルーフ付きを示す。
( ) 内は，アーチ モール付きを示す。

No.	GA61 BLMSE BLPSE S	GA61 BLMQE BLPQE G	MA63 BLPST S	MA63 BLPQT G	GA61, MA61 BLMQF BLPQF GT
25	空車 155	←	←	←	←
26	積車 120	←	←	←	←
27	855	←	←	←	←
28	850	←	←	←	←
29	1625	←	←	←	←
30	960	←	←	←	←
31	1085	←	←	←	←
32	1125	←	←	←	←
33	1325	←	←	←	←
34	1425	←	1425〔1440〕	←	←
35	1505	←	←	←	←
36	555	←	←	←	←
37	560	←	←	←	←
38	760	←	←	←	←
39	920	←	←	←	←
40	1315	←	←	←	←
41	930	←	←	←	←
42	400	←	←	←	←
43	600	←	←	←	←
44	985	←	←	←	←
45	990	←	←	←	←
46	1135	←	←	←	←
47	1385	←	1385〔1400〕	←	←
48	1395	←	←	←	←
49	710	←	←	←	←
50	715	←	←	←	←

〔 〕内は，195/60R15付きを示す。

無断複製禁止

機関	最高出力	130/6600 PS/rpm
	最大トルク	15.2/5200kgm/rpm
車両総重量		1370 kg
ころがり抵抗係数		0.015
前面投影面積		1.75 m²
タイヤ	サイズ	185/70SR14
	有効半径	0.301 m

	変速比	動力伝達効率
1速	3.587	0.90
2速	2.022	0.90
3速	1.384	0.90
4速	1.000	0.95
5速	0.861	0.90
後退	3.484	0.90
減速比	4.556	
ストールトルク比		
排気消音器等損失修正係数	0.92 (6600rpm)	

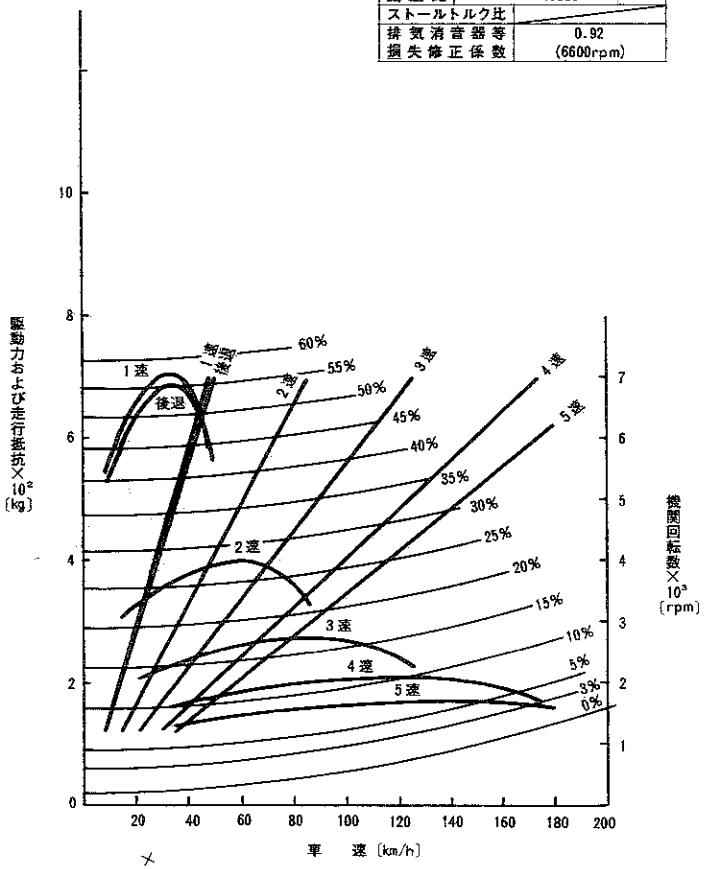

AA63・クーペ　5M/T(T50)　B6445

機関	最高出力	130/6600 PS/rpm
	最大トルク	15.2/5200kgm/rpm
車両総重量		1380 kg
ころがり抵抗係数		0.015
前面投影面積		1.75 m²
タイヤ	サイズ	185/70SR14
	有効半径	0.301 m

	変速比	動力伝達効率
1速	3.587	0.90
2速	2.022	0.90
3速	1.384	0.90
4速	1.000	0.95
5速	0.861	0.90
後退	3.484	0.90
減速比	4.556	
ストールトルク比		
排気消音器等損失修正係数	0.92 (6600rpm)	

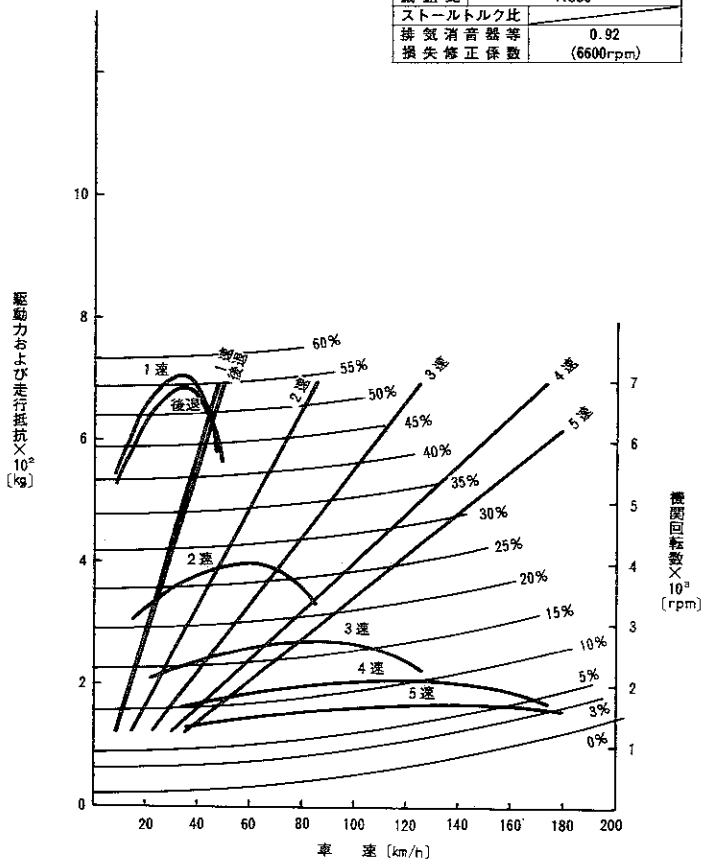

AA63・リフトバック　5M/T(T50)　B6446

トヨタE—AA63型走行性能曲線

無断複製禁止

機関	最高出力	160/5400 PS/rpm
	最大トルク	23.5/3000 kgm/rpm
車両総重量		1540 kg
ころがり抵抗係数		0.015
前面投影面積		1.75 m²
タイヤ	サイズ	185/70SR14
	有効半径	0.301 m

	変速比	動力伝達効率
1速	2.452	0.90
2速	1.452	0.90
3速	1.000	0.95
4速	0.688	0.90
5速		
後退	2.212	0.90
減速比	4.300	
ストールトルク比	2.200	
排気消音器等損失修正係数	0.92 (5400rpm)	

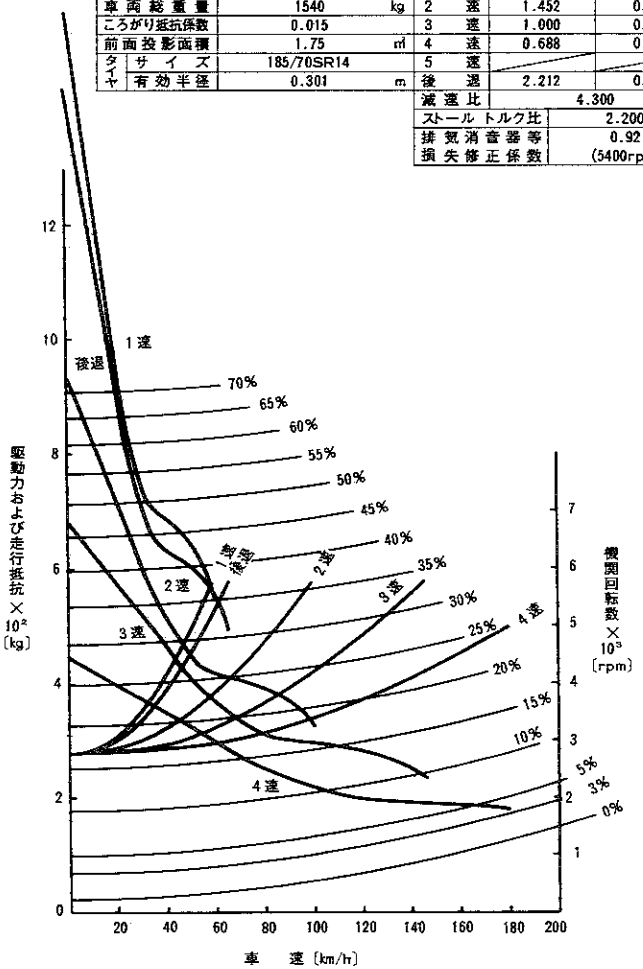

MA63 4A/T(A43D) B6447

機関	最高出力	145/5600 PS/rpm
	最大トルク	21.5/3000 kgm/rpm
車両総重量		1530 kg
ころがり抵抗係数		0.015
前面投影面積		1.75 m²
タイヤ	サイズ	185/70SR14
	有効半径	0.301 m

	変速比	動力伝達効率
1速	2.452	0.90
2速	1.452	0.90
3速	1.000	0.95
4速	0.688	0.90
5速		
後退	2.212	0.90
減速比	4.300	
ストールトルク比	2.200	
排気消音器等損失修正係数	0.92 (5600rpm)	

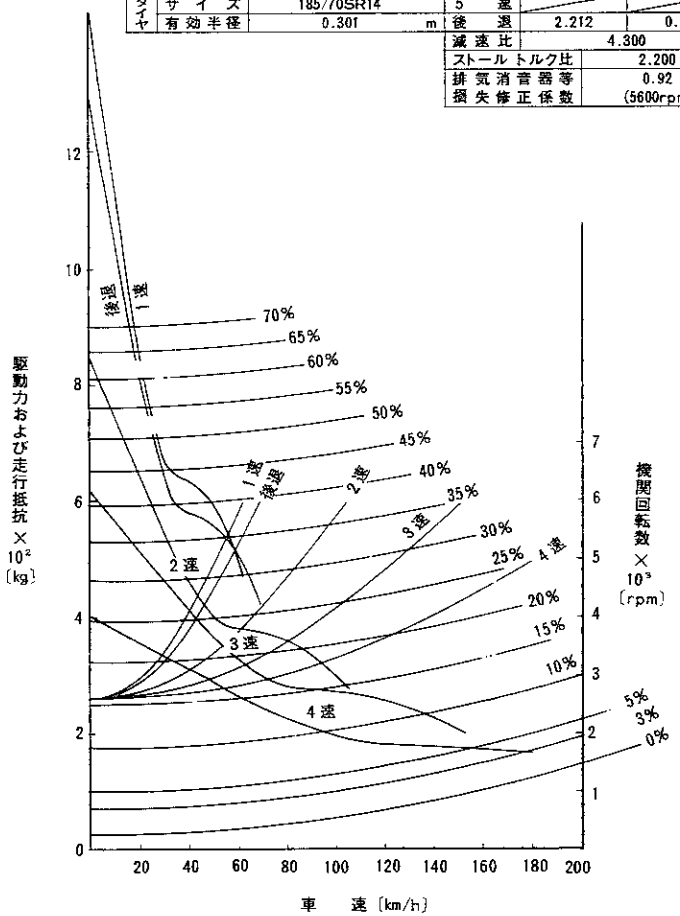

(参考) 旧MA63 4A/T(A43D) B9522

トヨタE－MA63型走行性能曲線

無断複製禁止

機関	最高出力	175/5600 PS/rpm
	最大トルク	24.5/4400 kgm/rpm
車両総重量		1530 kg
ころがり抵抗係数		0.015
前面投影面積		1.75 m²
タイヤ	サイズ	185/70SR14
	有効半径	0.301 m

	変速比	動力伝達効率
1速	3.285	0.90
2速	1.894	0.90
3速	1.275	0.90
4速	1.000	0.95
5速	0.783	0.90
後退	3.768	0.90
減速比	3.727	
ストールトルク比		
排気消音器等損失修正係数	0.92 (5600rpm)	

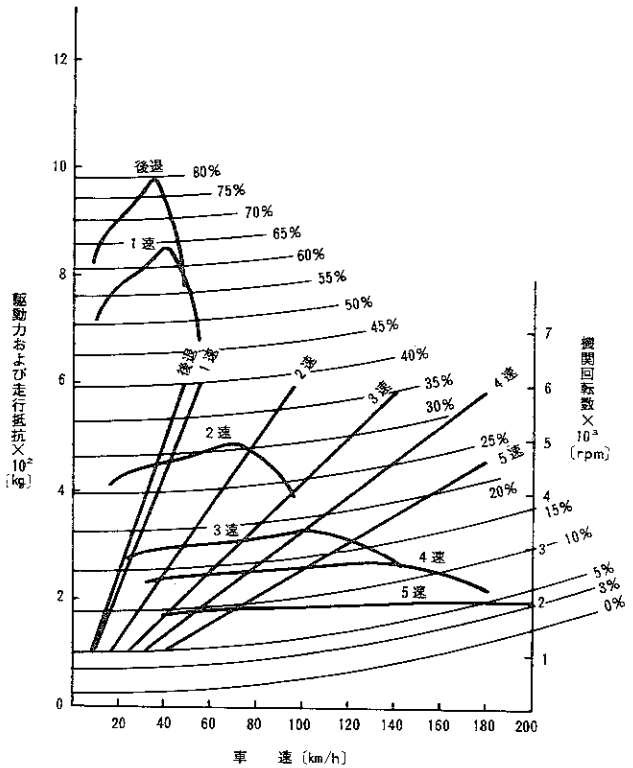

MA61 5M/T(W58) B6448

機関	最高出力	175/5600 PS/rpm
	最大トルク	24.5/4400 kgm/rpm
車両総重量		1545 kg
ころがり抵抗係数		0.015
前面投影面積		1.75 m²
タイヤ	サイズ	185/70SR14
	有効半径	0.301 m

	変速比	動力伝達効率
1速	2.452	0.90
2速	1.452	0.90
3速	1.000	0.95
4速	0.688	0.90
5速		
後退	2.212	0.90
減速比	3.909	
ストールトルク比	1.75	
排気消音器等損失修正係数	0.92 (5600rpm)	

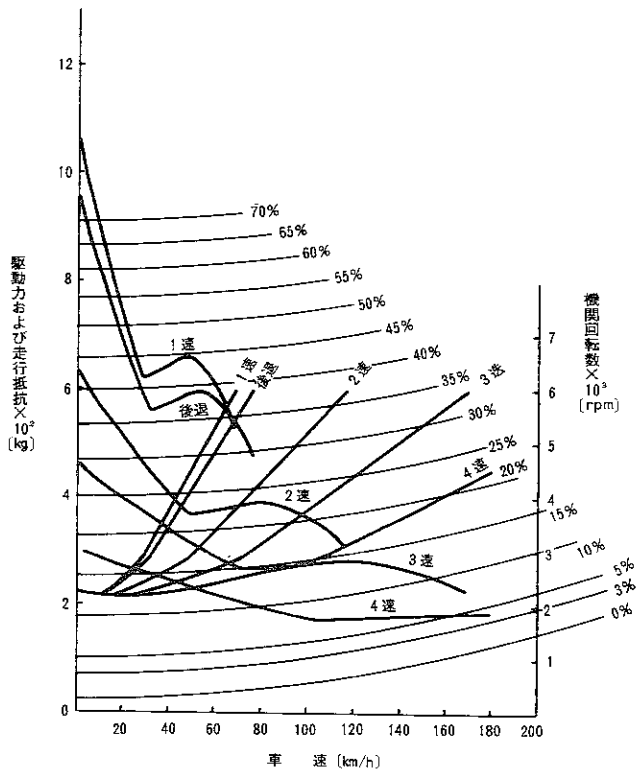

MA61 4A/T(A43DE) B6449

トヨタE—MA61型走行性能曲線

無断複製禁止

■内外配色図

クーペ内外配色図

*はGT−Tのみ

グレード			SV	ST	SX	GT GT−T	GT−R GT−TR
車両型式			SA60 −BCMFS	SA60 −BCMSS −BCPSS	SA60 −BCMZS −BCPZS	AA63−BCMQF TA63−BCMQZ −BCPQZ	
シートタイプ			セパレート	セパレート	セパレート	セパレート	セパレート (スポーツ)
シート材質			ビニール レザー	セミファブリック K	フルファブリック K+D	セミファブリック K	フルファブリック K+D
ボデーカラー		グレード別設定				テープストライプ		フロントバンパ	トリムコード		LC	FT	FU	FT	FV
カラーネーム	コード	SV	ST	SX	GT GT−T	GT−R GT−TR	GT GT−R	GT−T GT−TR		カラーコード	カラー					
ホワイト	038	○	○	○	○	○	シルバー	グレー	U038	24	ブラック	○				
										84	ブルー		○	○	○	○
レッド	3D7	○	○	○	○	○	シルバー	ブラック	U3D7	24	ブラック	○	○	○	○	○
ゴールドM	4E1	○	○	○	○	○	ダークシルバー	ブラック	U4E1	24	ブラック	○				
										44	ダークブラウン		○	○	○	○
ダークブルーM	896	○	○	○	○	○	シルバー	グレー	U896	24	ブラック	○				
										84	ブルー		○	○	○	○
ツートン (OPT)	2R1 (148/141)			○	○*	○	ダークシルバー	ブラック	U2R1	24	ブラック			○	○*	○

無断複製禁止

リフトバック内外配色図

＊はGT−Tのみ

グレード			SV	ST	SX	GT GT−T	GT−R GT−TR
車両型式			SA60 −BLMFS	SA60 −BLMSS −BLPSS	SA60 −BLMZS −BLPZS	AA63−BLMQF TA63−BLMQZ −BLPQZ	
シートタイプ			セパレート	セパレート	セパレート	セパレート	セパレート (スポーツ)
シート材質			ビニール レザー	セミフアブ リックK	フルフアブ リックK+D	セミフアブ リックK	フルフアブ リックK+D
トリムコード			LD	FW	FX	FW	FY
ボデーカラー			グレード別設定					テープストライプ		フロント
カラーネーム	コード		SV	ST	SX	GT GT−T	GT−R GT−TR	GT GT−R	GT−T GT−TR	バンパ
ホワイト	038	24 ブラック	○							
		84 ブルー		○	○	○	○	シルバー	グレー	U038
レッド	3D7	24 ブラック	○	○	○	○	○	シルバー	ブラック	U3D7
ゴールドM	4E1	24 ブラック	○							
		44 ダークブラウン		○	○	○	○	ダークシルバー	ブラック	U4E1
ダークブルーM	896	24 ブラック	○							
		84 ブルー		○	○	○	○	シルバー	グレー	U896
ツートン(OPT)	2R1 (148/141)	24 ブラック			○	○*	○	ダークシルバー	ブラック	U2R1

無断複製禁止

ダブルエックス内外配色図

ボデー カラー		グレード別設定			テープストライプ	バンパエクステンション	フロントリヤバンパー
カラーネーム	コード	S	G	GT			
スーパーホワイト	035	○	○	○	グレー	035	U035
スーパーレッド	3D1	○	○	○	ベージュ	3D1	U3D1
キャメルベージュM	4D3	○	○	○	グレー	4D3	U4D3
ナイトブルーM	8B4	○	○	○	ベージュ	8B4	U8B4
ツートン(OPT)	2P9 (3E3/141)	○	○	○	グレー	141	U141

グレード	S	G		GT
車両型式	GA61 −BLMSE −BLPSE MA63 −BLPST	GA61 −BLMQE −BLPQE	MA63 −BLPQT	GA61 −BLMQF MA61 −BLMQF −BLPQF
シートタイプ	セパレート	セパレート(スポーツ)	セパレート(スポーツ)	セパレート(スポーツ)
シート材質	フル フアブ リツク	フル フアブ リツク	フル フアブ リツク	フル フアブ リツク
トリムコード	YA	YC	YC	YC
カラーコード	カラー				
34	デイープマルーン	○	○	○	○
24	ブラツク	○	○	○	○
24	ブラツク	○	○	○	○
84	ブルー	○	○	○	○
34	デイープマルーン	○	○	○	○

無断複製禁止

■打刻開始フレームNo.

AA63－0000001～……トヨタ自動車　田原工場
AA63－4000001～……トヨタ自動車　堤　工場
SA60－0000001～（継続）……トヨタ自動車　田原工場
SA60－4000001（6000001）～（継続）……トヨタ自動車　堤　工場
TA63－0000001～（継続）……トヨタ自動車　田原工場
TA63－6000001～（継続）……トヨタ自動車　堤　工場
GA61－0000001～（継続）……トヨタ自動車　田原工場
MA63－0000001～（継続）……トヨタ自動車　田原工場
MA61－0000001～（継続）……トヨタ自動車　田原工場

■フレームNo.およびエンジンNo.打刻位置

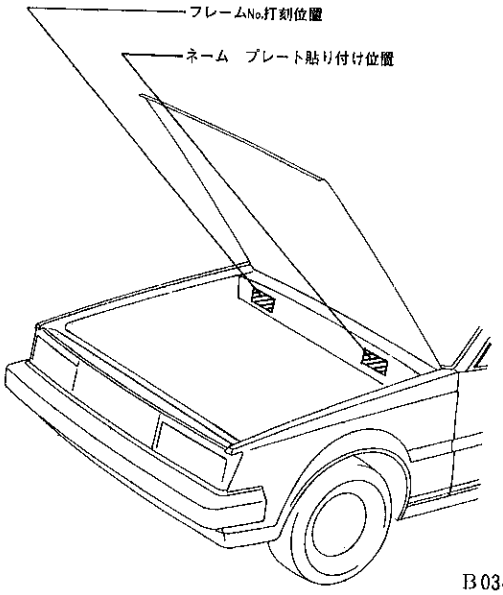

B0344

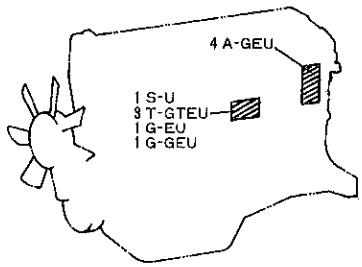

左　側　面　　B0345

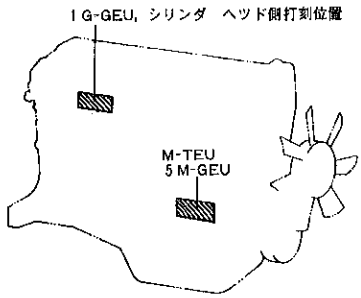

右　側　面　　B0346

無断複製禁止

■ネーム プレートの見方

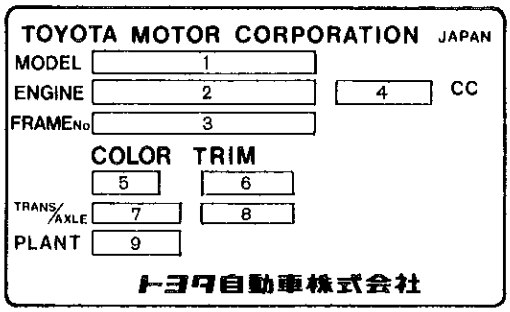

B6272

No.	項 目	表 示 要 領	表 示 内 容
1	MODEL (型 式)	車両型式を類別記号で示す。	車両型式一覧 (P.1-5) 参照。
2	ENGINE (エンジン型式)	当該車台のエンジン型式を示す。	車両型式一覧 (P.1-5) 参照。
3	FRAME No. (車台番号)	当該車台のフレームNo.を示す。	打刻フレームNo.参照。
4	(エンジン排気量)	当該車台のエンジン排気量を示す。	1587cc：4A－GEU, 1770cc：3T－GTEU, 1832cc：1S－U 1988cc：1G－EU, 1G－GEU, M－TEU 2759cc：5M－GEU
5	COLOR (ボデー カラー)	外板色No.を数字で示す。	カラー サンプルを参照。
6	(トリム カラー)	室内色を記号で示す。	カラー サンプルを参照。
7	TRANS (トランスミッション)	トランスミッション型式を記号で示す。	車両型式一覧 (P.1-5) 参照。
8	AXLE (リヤ アクスル)	デイファレンシヤルの種類を記号で示す。	T302：6.7インチ 2ピニオン (3.727) T312： 〃 (3.909) T282： 〃 (4.100) F302：7.5インチ 2ピニオン (3.727) F303： 〃 (3.727 LSD) F312： 〃 (3.909) F313： 〃 (3.909 LSD) F292： 〃 (4.100) F293： 〃 (4.100 LSD) F282： 〃 (4.300) F283： 〃 (4.300 LSD) F252： 〃 (4.556) F253： 〃 (4.556 LSD)
9	PLANT (組立工場)	完成車両最終検査工場のコードを記号で示す。	クーペ A41, A42：トヨタ自動車 堤工場 リフトバック ダブルエックス } A51, A53：トヨタ自動車 田原工場

無断複製禁止

MEMO

無断複製禁止