9．A44Dオートマチツク　トランスミツシヨン

変更概要

3T-GTEUエンジン搭載車にA44Dオートマチツク トランスミツシヨンが新設されました。修理要領でA42D，A43Dオートマチツク トランスミツシヨン修理書(昭和55年3月発行，品番62644)と異なる内容について説明します。

A44Dオートマチツク　トランスミツシヨン断面

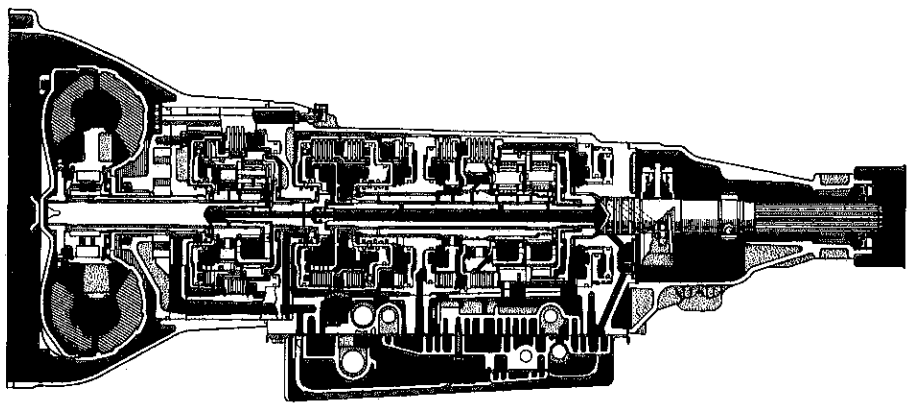

図9-0-1　　B6335

1　車上点検

要　点

1　ストール　テスト

ストール回転数基準値　2000～2300rpm

2　油圧テスト

(1)ガバナ　プレツシヤ

基準値

デフ ギヤ比	車速(km／h)	ガバナ プレツシヤ(kg／cm²)
4.100	30	1.25～1.75
	60	2.50～3.00
	90	3.90～4.60

無断複製禁止

(2)ライン　プレツシヤ

基準値

エンジン	ライン　プレツシヤ(kg／cm²)	
	D　レンジ	R　レンジ
アイドル回転時	3.5～4.4	5.0～6.4
ストール時	9.5～12.0	14.0～17.0

3　自動変速点

基準値

デフ　ギヤ比	タイヤ　サイズ	D　レンジ　スロツトル　バルブ全開(km/h)						Lレンジ (km／h)
		1→2	2→3	3→OD	OD→3	3→2	2→1	2→1
4.100	185/70 SR14 195/60 R15 86H	47～58	97～110	アツプ シフト しないこと	最高速まで ダウン可	91～100	37～48	38～51

4　自動変速線図

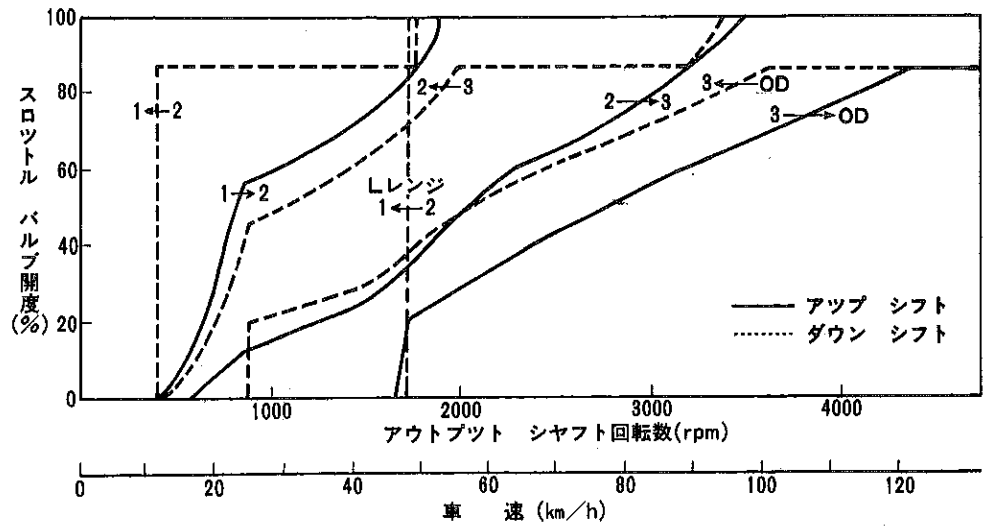

図9-1-1　自動変速線図　B9332

9

無断複製禁止

2 バルブ　ボデー

要　点

1　バルブ　ボデー取り付け

(1)バルブ　ボデー取り付けボルト位置は図に示す。

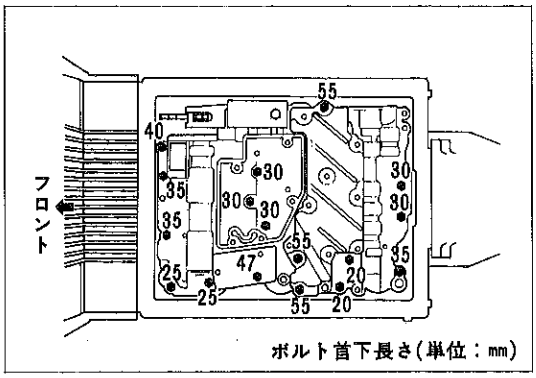

図9-2-1　取り付けボルト位置　Z2118

2　アキユムレータ　ピストン取り付け

(1)C_2 アキユムレータ　ピストンのスプリングは，アツパとロワーの2種類ある。

アキユムレータ	スプリング自由長(mm)		識別色
C_1	64.80		黄
C_2	アツパ	43.22	赤
	ロワー	30.80	白
B_2	66.68		紫

表9-2-1 アキユムレータ　ピストン　スプリング

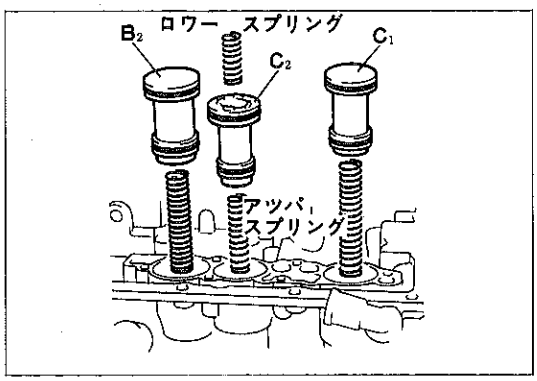

図9-2-2　アキユムレータ　ピストンおよびスプリング　B9298

3 ガバナ　バルブ

ガバナ　バルブ分解，組み付け

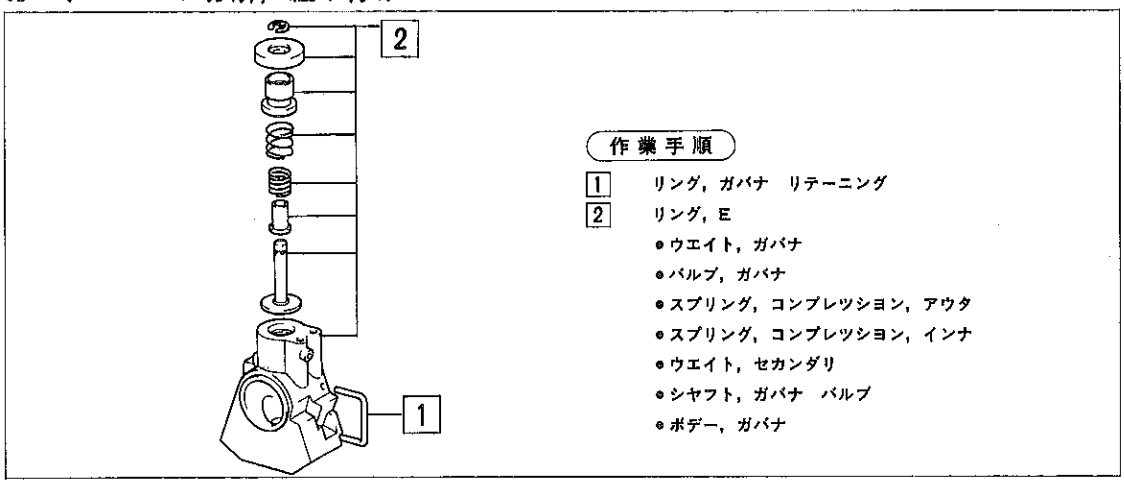

図9-3-1　ガバナ　バルブ分解，組み付け　B9299

無断複製禁止

4 リヤ　プラネタリ　ギヤ

リヤ　プラネタリ　ギヤ分解，組み付け

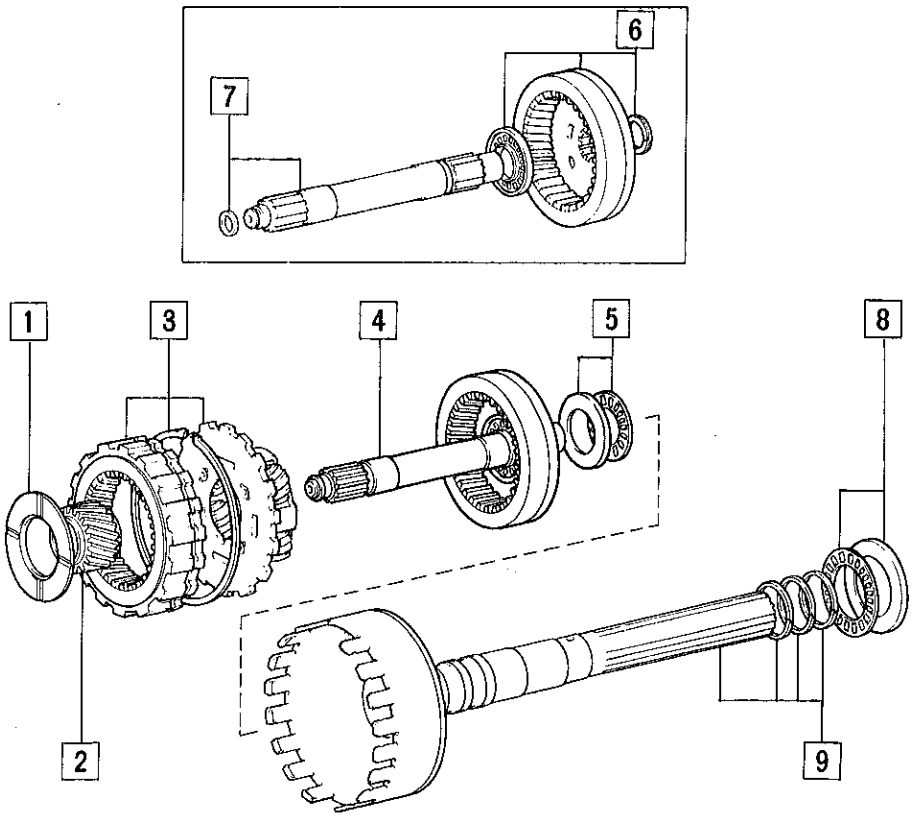

作業手順

1. ワツシヤ，プラネタリ　キヤリア　スラスト，No.2
2. ギヤ，プラネタリ　サン　(要点1)
3. リング，シヤフト　スナツプ
   - ギヤ，フロント　プラネタリ　リング
   - ギヤ　ASSY，リヤ　プラネタリ
4. ギヤ　サブ　ASSY，リヤ　プラネタリ　リング　ウイズ　インタミーデイト　シヤフト　サブ　ASSY
5. ベアリング，スラスト　(要点2)
   - レース，スラスト　ベアリング　(要点2)
6. リング，セツト
   - ギヤ　サブ　ASSY，リヤ　プラネタリ　リング
   - ベアリング　ASSY，スラスト　(要点2)
7. リング，インタミーデイト　シヤフト　スリーブ　オイル　シール
   - シヤフト　サブ　ASSY，インタミーデイト
8. レース，スラスト　ベアリング　(要点2)
   - ベアリング，スラスト　(要点2)
9. リング，オイル　シール（3個）
   - シヤフト　ASSY，アウトプツト

図9-4-1　リヤ　プラネタリ　ギヤ分解，組み付け　B9302

無断複製禁止

要　点

1　プラネタリ　サン　ギヤ取り付け

(1)取り付け方向は図に示す。

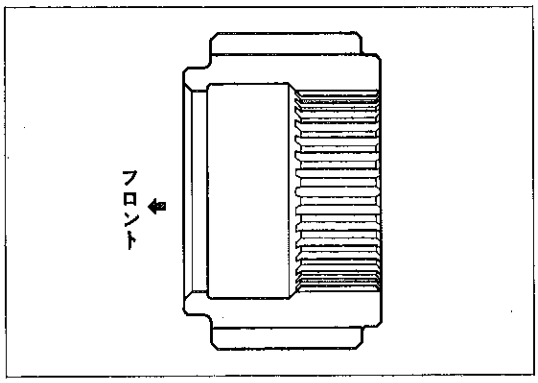

図9-4-2　プラネタリ　サン　ギヤ取り付け　B9300

2　ベアリングおよびレース取り付け

(1)スラスト　ベアリングおよびベアリング　レース取り付け方向は図に示す。

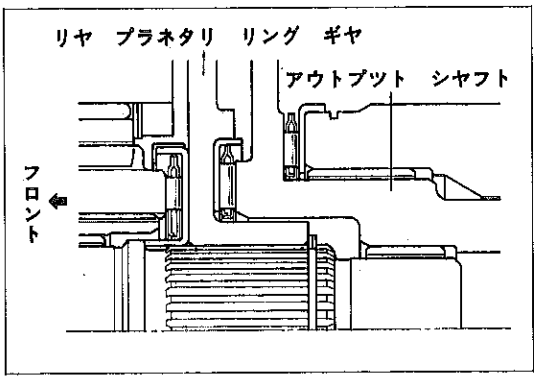

図9-4-3　ベアリングおよびレース取り付け　B9301

無断複製禁止