よくお読みになってご使用ください

★取扱書は車の中に保管しましょう★

CELICA

トヨタ セリカ コンバーチブル 取扱書

このたびはトヨタ車をお買いあげいただきありがとうございます。

車は万一取り扱いを誤ると
故障や事故の原因になります。
ご使用前に本書を必ずお読みください。

- 本書はトヨタ　セリカ　コンバーチブル・トップ(幌)と，標準車と異なる点について説明しています。
- 本書は必要なときすぐ取り出せるよう，別冊の取扱書とともにグローブボックスの中に保管してください。
- 本書は左ハンドル車について説明していますが一部仕様が異なる場合があります。

※車をゆずられる場合，次のオーナーのために本書を車につけておいてください。

- 本書以外の取り扱い方法は，別冊トヨタ　セリカ取扱書をご覧ください。

無断複製禁止

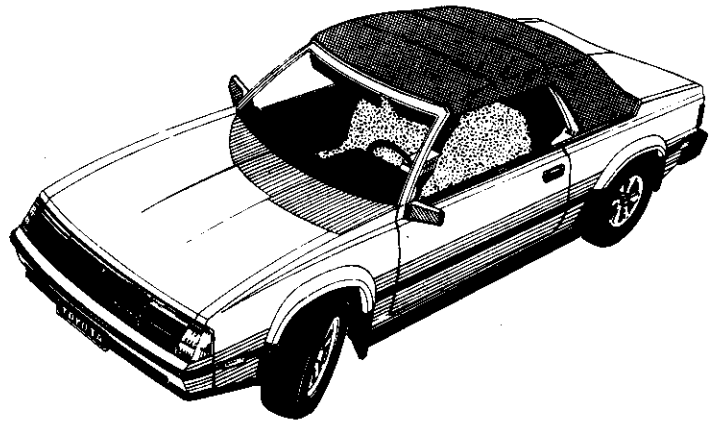

CONTENTS目次

計器盤各部の名称 ……2

車体各部の開閉 ……3

キー閉じ込み防止ブザー ……3

スイッチの使い方 ……3

リヤ・ウインドゥ・デフォッガー（曇り取り）・スイッチ ……3

オート・ドライブ(自動定速走行装置) ……3

コンバーチブル・トップ(幌)の取り扱い ……4

コンバーチブル・トップ(幌)の開閉 ……5

トップ・カバー ……11

リヤ・ウインドゥ ……13

トップ(幌)の手入れ ……14

トランク・パーテイション・パネル ……14

工具とジャッキ ……15

工具とジャッキ ……15

スペア・タイヤ ……15

タイヤ・チェーン ……15

無断複製禁止

計器盤各部の名称

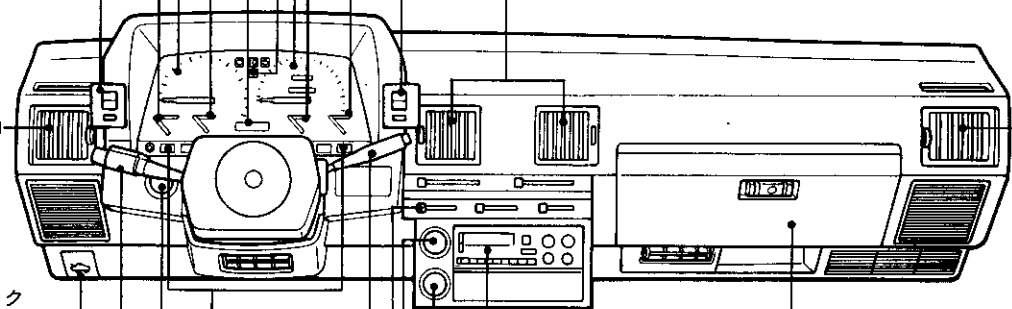

- 時計
- 燃料計
- エンジン回転計
- 電圧計
- リヤ・ウインドゥ・デフォッガー(曇り取り)・スイッチ
- 左側吹き出し口
- ボンネット・ロック解除レバー
- ライト・スイッチ&方向指示レバー
- 計器照度調整スイッチ
- 警告灯
- オーバードライブOFF表示灯
- 速度計
- 水温計
- 油圧計
- オート・ドライブ・メイン・スイッチ(クルーズ・メイン)
- 中央吹き出し口
- 右側吹き出し口
- ラジオ
- エアコン・スイッチ
- シガレット・ライター
- ヒーター・コントロール・レバー
- フロント・ワイパー&ウォッシャー・スイッチ
- オート・ドライブ・コントロール・スイッチ(クルーズ・コントロール)
- グローブ・ボックス(小物入れ)

無断複製禁止

車体各部の開閉

■キー閉じ込み防止ブザー

エンジン・スイッチにキーが差し込まれたまま，ACC または LOCK 位置にあるとき，運転席ドアを開けるとブザーが鳴り警告します。

スイッチの使い方

■リヤ・ウインドウ・デフォッガー（曇り取り）・スイッチ

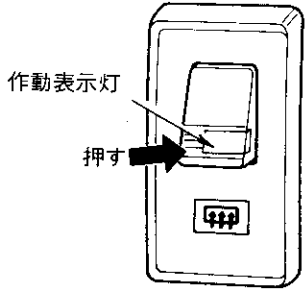

1．スイッチを押すと作動し，作動表示灯が点灯します。

2．もう一度押すと作動は停止します。

★コンバーチブル・トップ（幌）を 完全に下げた状態では作動しません。

（上記以外の操作および注意事項は標準車の取扱書を参照してください。）

■オート・ドライブ（自動定速走行装置）

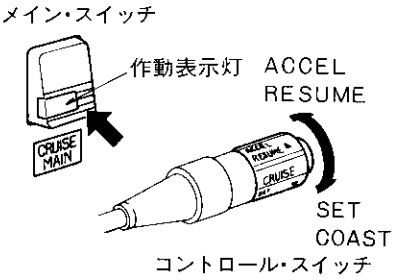

1．メイン・スイッチを押すと作動表示灯が点灯し，作動待機状態になります。

2．もう一度押すと作動は停止します。

（コントロール・スイッチはフロント・ワイパー&ウォッシャー・スイッチと一体になっていますが，標準車と同様の操作方法です。標準車の取扱書を参照してください。）

無断複製禁止

車体各部の開閉

■キー閉じ込み防止ブザー

エンジン・スイッチにキーが差し込まれたまま，ACC または LOCK 位置にあるとき，運転席ドアを開けるとブザーが鳴り警告します。

スイッチの使い方

■リヤ・ウインドウ・デフォッガー（曇り取り）・スイッチ

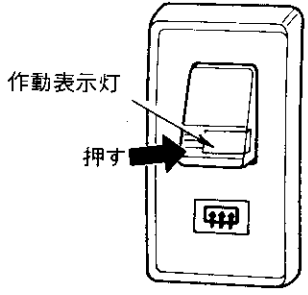

1．スイッチを押すと作動し，作動表示灯が点灯します。

2．もう一度押すと作動は停止します。

★コンバーチブル・トップ（幌）を 完全に下げた状態では作動しません。

（上記以外の操作および注意事項は標準車の取扱書を参照してください。）

■オート・ドライブ（自動定速走行装置）

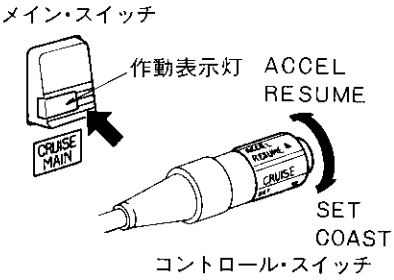

1．メイン・スイッチを押すと作動表示灯が点灯し，作動待機状態になります。

2．もう一度押すと作動は停止します。

（コントロール・スイッチはフロント・ワイパー&ウォッシャー・スイッチと一体になっていますが，標準車と同様の操作方法です。標準車の取扱書を参照してください。）

無断複製禁止

コンバーチブル・トップ(幌)の取り扱い

★次の注意事項は必ずお守りください。

★注意

1．トップ(幌)の開閉作動中は，サイド・ルーフ・レールおよびリンクには手を触れないでください。

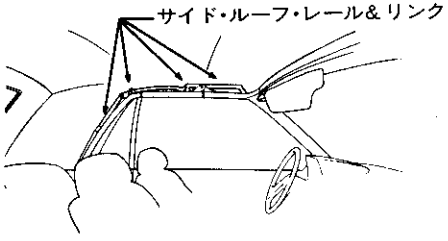

2．リヤ・シートに人が乗っているときは，トップ(幌)の操作をしないでください。

3．開閉操作をするときはチャイルドシートなどを取りはずし，リヤ・シートの上およびリヤ・シート背もたれとトランクの間に荷物などがないことを確認してください。小さな物でも開閉操作に支障をきたし，故障の原因となります。

4．トップ(幌)を半開閉状態のまま運転することは絶対にさけてください。運転するときはトップ(幌)がフロント・ガラス上部ラッチに完全に止まっているか，または完全に下がっていることを確認してください。

5．自動洗車機は使用しないでください。トップ(幌)が破損するおそれがあります。

6．気温が5℃以下になるときは，トップ(幌)の開閉操作をしないでください。トップ地が傷むおそれがあります。

7．トップ(幌)が乾いているとき以外は開閉操作をしないでください。水漏れによるシミや内装の破損，トップ地のカビの原因となります。

8．トップ(幌)を下げるときや，リヤ・ウインドウ・ガラスを下げるときはリヤ・ウインドウ・デフォッガー(曇り取り)・スイッチがOFFになっていることを確認してください。

9．トップ(幌)が電動で作動しない時は，マニュアル・リリーズ・バルブ(8ページ参照)が閉じていることを確認してください。

無断複製禁止

■コンバーチブル・トップ(幌)の開閉

★トップ(幌)が濡れているときは，乾燥させてから開閉してください。

★リヤ・ウインドゥ・デフォッガー(曇り取り)・スイッチがOFFになっていることを確認してください。

▶開け方

1．パーキング(駐車)・ブレーキをかけ，チェンジ・レバーをⓅ(駐車)にいれます。

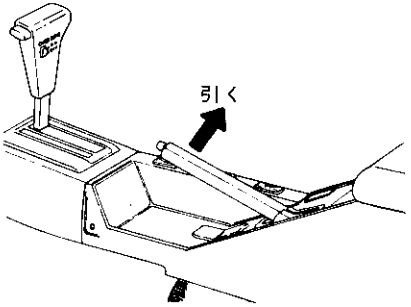

2．エンジン・スイッチをONにします。

3．サイド・ウインドゥ，サン・バイザーをすべて下げます。

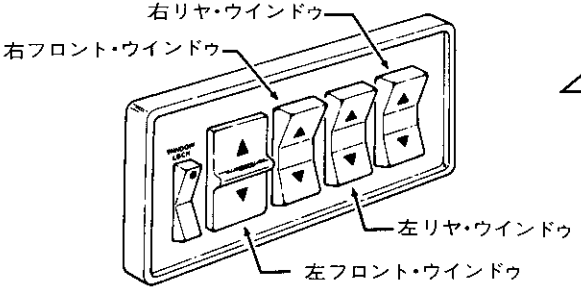

4．リヤ・シートの上およびリヤ・シート背もたれとトランクの間の荷物などをすべて取り出します。

★リヤ・シートに人が乗っているときや，チャイルドシートなどが取りつけてあるときはトップ(幌)を下げないでください。

5．フロント・ガラス上部のストライカーからラッチがはがれるまで左右のラッチ・ハンドルを後方に向って引きます。

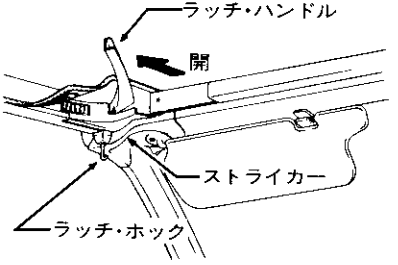

無断複製禁止

7．マジック・テープを内側のトップ・サイド・レールからはずします。

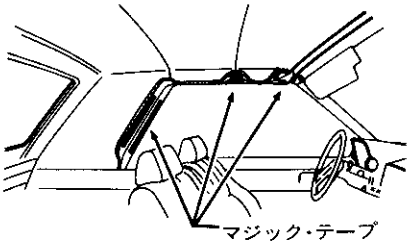

8．トップ(幌)がフロント・ガラス上部から約18cm以上離れるまでコントロール・スイッチのDOWN側を押します。

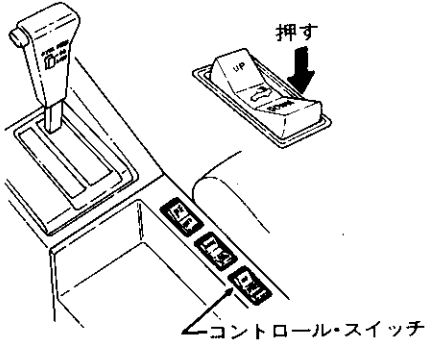

★コントロール・スイッチを押すと，リヤ・シートの背もたれは両方とも自動的にロックが解除され，前方に倒れます。

9．左右のラッチ・ハンドルをもとの“閉”の位置にもどします。

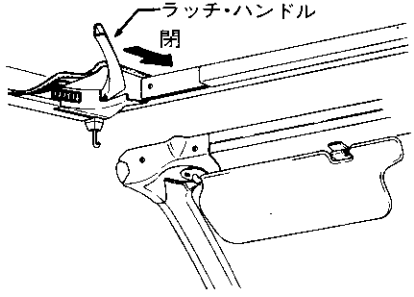

10．トップ(幌)が完全に下がるまでコントロール・スイッチのDOWN側を押し続けます。

11．トップ・カバーを使用しない場合はリヤ・シートの背もたれを起こし，後方に押しつけます。

12．背もたれを前後に軽くゆさぶり，確実に固定されていることを確認してください。

▶閉じ方

1．トップ・カバーを取りはずします。(11ページを参照してください。)

2．トップ(幌)がフロント・ガラス上部から約18cmのところに近づくまでコントロール・スイッチのUP側を押します。

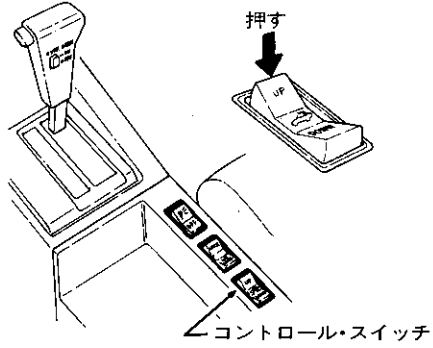

★コントロール・スイッチを押すと，リヤ・シートの背もたれは両方とも自動的にロックが解除され，前方に倒れます。

無断複製禁止

3．左右のラッチ・ハンドルを引いて“開”の状態にします。

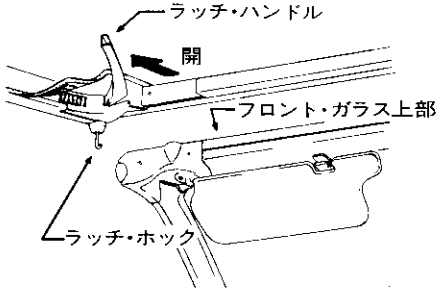

4．トップ(幌)がフロント・ガラス上部に触れるまでコントロール・スイッチのＵＰ側を押します。

5．コントロール・スイッチをさらに押し続け，左右のラッチ・ハンドルが確実に“閉”の位置になるように前方に押します。

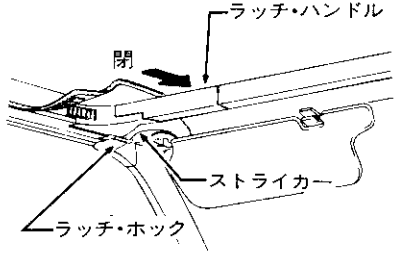

6．トップ(幌)を押し上げ，ラッチが確実にかかっていることを確認してください。

7．マジック・テープを取りつけます。

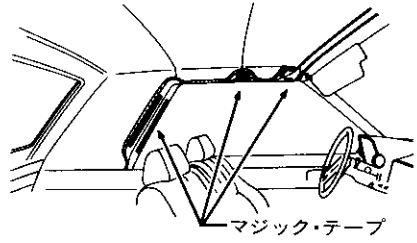

8．リヤ・シートの背もたれを起こし，後方に押しつけます。

9．背もたれを前後に軽くゆさぶり，確実に固定されていることを確認してください。

無断複製禁止

▶スイッチを押しても作動しないとき

万一，トップ(幌)の自動開閉装置が作動しなくなったときは次の要領で開閉してください。

〈開け方〉

1．サイド・ウインドウ，サン・バイザーをすべて下げます。

★バッテリーあがりでウインドウを開けることができないときは，両方のドアを開けてください。

2．トランクを開け，右側トランク・トリム・パネルの下側を押しながら引き上げます。

3．マニュアル・リリーズ・バルブのハンドルを左にいっぱい回し，バルブを開きます。

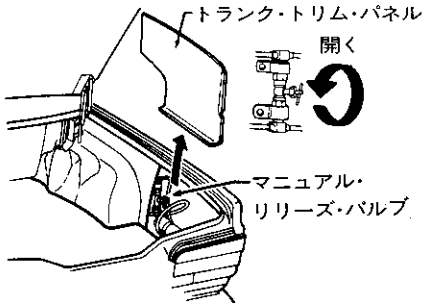

4．フロント・ガラス上部のストライカーから左右のラッチをはずします。

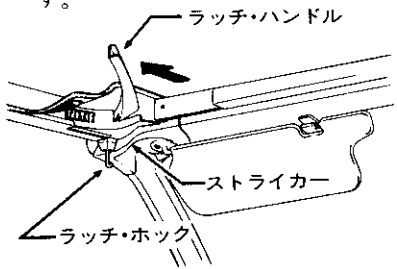

5．マジック・テープをはずします。

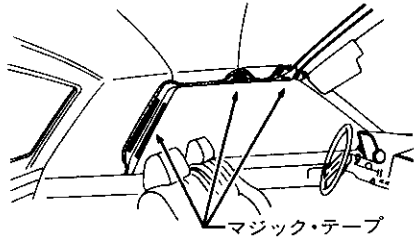

6．後部座席左右のサイド・パネルにあるロック解除レバーを引き，リヤ・シート背もたれのロックを解除します。

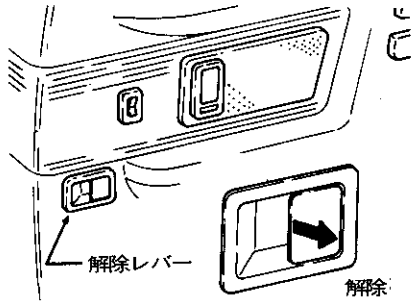

無断複製禁止

7．車両の横からトップ(幌)前部のサイド・レール中心に手のひらを当てます。

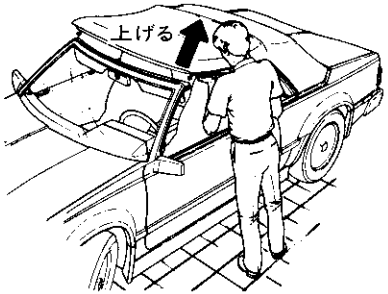

★トップ(幌)を持ち上げるときは，必ず手のひらで行ってください。サイド・レールをにぎることは絶対にさけてください。

8．トップ(幌)前方部を持ち上げ，完全に下がるまでゆっくりと後方に押します。

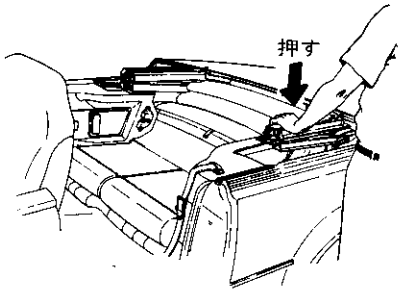

9．左右のラッチ・ハンドルを"閉"の状態にします。

10．リヤ・シートの背もたれを起こします。背もたれを前後に軽くゆさぶり確実に固定されていることを確認します。

11．マニュアル・リリーズ・バルブを右にいっぱい回します。

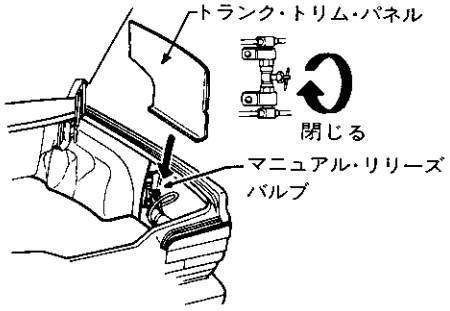

★電動でトップ(幌)を開閉するときは，マニュアル・リリーズ・バルブを確実に閉じてください。

12．トランク・リリーズ・ケーブルにトランク・トリム・パネルの凹部をあわせ，パネルを取り付けます。

13．パネルが確実に固定されていることを確認します。

無断複製禁止

〈閉じ方〉

1．マニュアル・リリーズ・バルブのハンドルを左にいっぱい回し，バルブを開きます。
(8ページを参照してください。)

2．後部座席左右のサイド・パネルにあるロック解除レバーを引き，リヤ・シート背もたれのロックを解除します。

3．左右のラッチ・ハンドルを引いて〝開〟の状態にしておきます。

4．リヤ・シートに乗り幌骨の中央をしっかり持ちます。

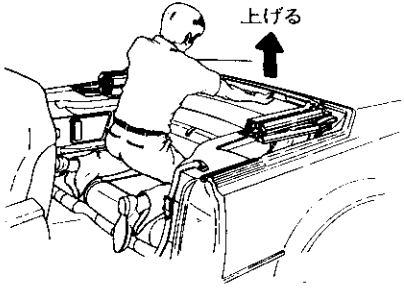

5．ゆっくりトップ(幌)を持ち上げます。

6．リヤ・ウインドウがファスナーでとめていないときは，フロント・ガラス上部から約 18cm までトップ(幌)を上げ，リヤ・ウインドウを取りつけます。(13ページの「リヤ・ウインドウ」を参照してください。)

7．トップ(幌)がフロント・ガラス上部に触れるまで上げます。

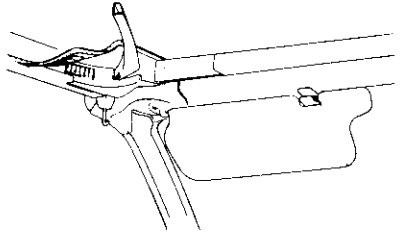

8．フロント・シートにすわり，トップ(幌)の外側前端を持ってフロント・ガラス上部の穴にガイド・ピンがはまるまで下に引きます。

9．トップ(幌)をその位置で押さえたまま左右のラッチ・ハンドルを車両前方に押します。

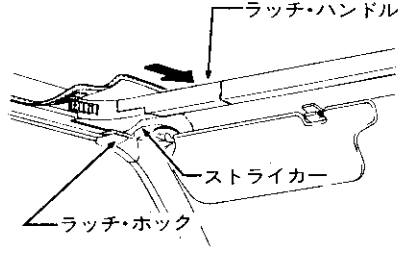

10．トップ(幌)を押し上げ，ラッチが確実にかかっていることを確認してください。

11．マジックテープを取り付けます。

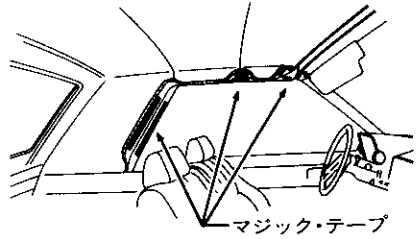

無断複製禁止

12. リヤ・シートの背もたれを起こします。背もたれを前後に軽くゆさぶり確実に固定されていることを確認します。
13. マニュアル・リリーズ・バルブを右にいっぱい回します。

★電動でトップ(幌)を開閉するときは，マニュアル・リリース・バルブを確実に閉じてください。

14. トランク・リリーズ・ケーブルにトランク・トリム・パネルの凹部をあわせ，パネルを内側に押しつけながら下に押し込みます。
15. パネルが確実に固定されていることを確認します。

■トップ・カバー

トップ・カバーはコンバーチブル・トップ(幌)を下げたときに使用します。

▶取りつけ方

1. 後部座席左右のサイド・パネルにあるロック解除レバーを引き，リヤ・シート背もたれのロックを解除します。

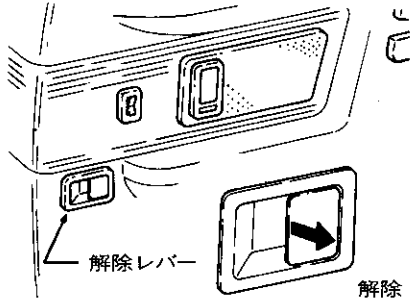

★トップ・カバー破損防止のため，カバーを取りつける前にトップ(幌)のラッチ・ハンドルが"閉"位置になっていることを確認してください。

2. トランクから3つのトップ・カバーを取り出し，トランクを閉めます。

★トランクが完全に閉じていないと，トップ・カバーを取りつけることができません。

3. 下図のようにサイド・カバーをモール上にのせ，サイド・カバー裏側後端のリップ部をフックにひっかけ，前方に引いて取り付けます。

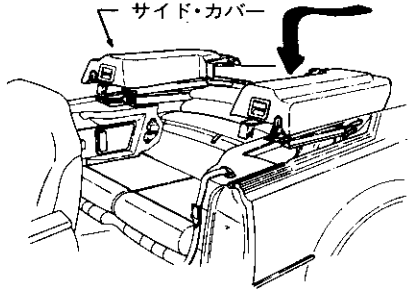

4. サイド・カバーの前部を軽く下に押してロックします。カバーを軽く引き上げ確実に固定されていることを確認します。

★サイド・カバーを取りつけるときはラッチを破損するおそれがありますので，無理に押し込まないようにしてください。

無断複製禁止

5．センター・カバーをサイド・カバーにのせ，両端のピンをそろえて押し込みます。

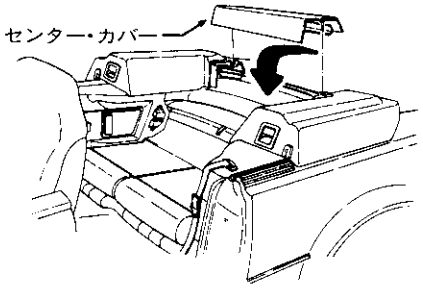

6．マジック・テープでサイド・カバーに固定します。

7．リヤ・シートの背もたれを起こします。背もたれを前後に軽くゆさぶり確実に固定されていることを確認します。

▶取りはずし方

1．後部座席左右のサイド・パネルにあるロック解除レバーを引き，リヤ・シート背もたれのロックを解除します。

★トランクを閉じていないとトップ・カバーをはずすことができません。

2．センター・カバーのマジック・テープをはずし，カバーを持ち上げて取りはずします。

3．サイド・カバー前部のレバーを引き，後方に引いて取りはずします。

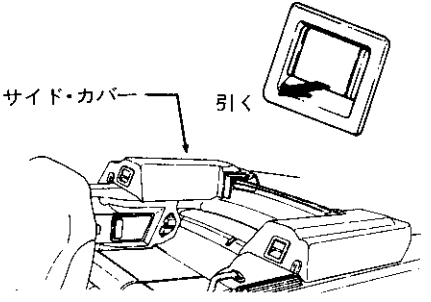

4．取りはずしたトップ・カバーはトランクに収納します。

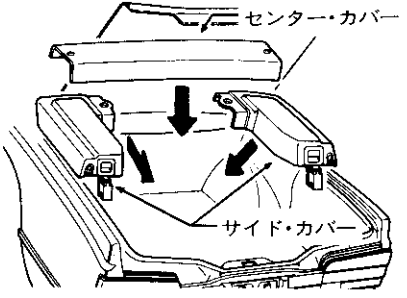

無断複製禁止

■リヤ・ウインドゥを開閉するときは，リヤ・ウインドウ・ファスナーの張りをゆるめるため，トップ(幌)を少し開けてから行ってください。

▶開け方

1．5ページの「コンバーチブル・トップ(幌)の開け方」を参照してトップ(幌)がフロント・ガラス上部より約18cm以上はなれるまで開けます。

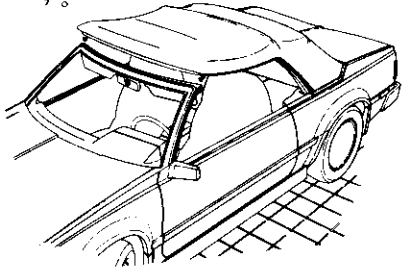

2．サポート・ストラップを所定の位置にとめ，リヤ・ウインドウ・ファスナーをはずします。

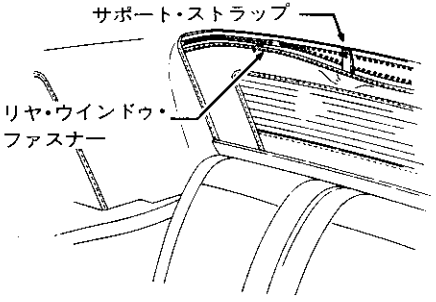

3．リヤ・ウインドウのサポート・ストラップをはずし，静かにウインドウをトップ収納スペースに収めます。

★ウインドウをトップ収納スペースに収める際，手荒く扱わないでください。ガラスやデフォッガーが破損するおそれがあります。

4．トップ(幌)を閉じ，もとにもどします。

▶閉じ方

1．トップ(幌)を少し開けます。

2．リヤ・ウインドウを持ち上げ，サポート・ストラップをとめます。

3．ファスナーを閉じ，ウインドウを固定します。

4．トップ(幌)を閉じ，左右のラッチをかけます。

無断複製禁止

■トップ(幌)の手入れ

▶布製トップ(幌)

十分水をかけながら，スポンジやブラシでよごれを洗い落します。また，よごれのひどいときはトヨタ純正カーシャンプーを使用してください。

★注意

1．トップ(幌)に付着した土などはブラシなどで取り除いてから洗ってください。
2．漂白剤，シンナー，アルコールなどの薬剤や溶剤は使用しないでください。
3．リヤ・ウインドゥ・ガラス（室内側）の清掃は，断線を防止するため，湿った布で熱線にそって，軽くふいてください。ガラス・クリーナーなどは使用しないでください。
4．カーシャンプーを使用したあとは水で十分洗い流してください。
5．トップ(幌)は完全に乾くまで格納しないでください。水漏れやカビの原因になります。

■トランク・パーテイション・パネル

トランク・パーテイション・パネルを手前に倒しリヤ・シートの背もたれを倒すと，トランクが広くなり長い物も積むことができます。

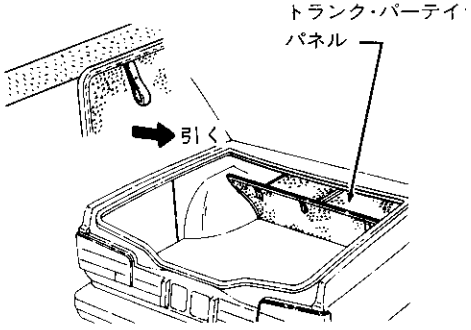

★注意

1．トランク内に人を乗せないでください。
2．フロント・シートの背もたれより高く荷物を積まないでください。ブレーキを踏んだ時に荷物がすべり落ちて危険です。

無断複製禁止

工具とジャッキ

■工具とジャッキ

タイヤがパンクした場合は，標準車取扱書の「工具とジャッキ」，「パンクの処置」を参照してください。

★コンバーチブル車は，工具及びジャッキの格納場所とジャッキをセットする位置が標準車と異なります。

▶格納場所

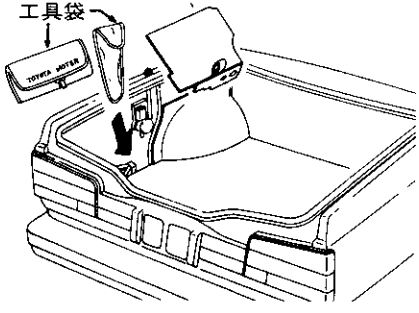

トランク左側のカバーをはずし，工具とジャッキを取り出します。

▶ジャッキをセットする位置

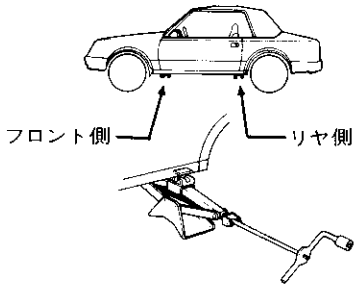

ジャッキは上図の位置にセットします。

★注意

1．ジャッキは地面の平らな固くて安定できるところにセットしてください。

2．ジャッキ・アップした車の下には絶対にもぐらないでください。万一，ジャッキがはずれると大変危険です。

■スペア・タイヤ

▶応急用タイヤ

コンバーチブル車の応急タイヤは，空気圧が標準車と異なります。

空気圧：2.8kg/cm²(冷間時)

★応急用タイヤを装着した場合は，80 km/h 以下で走行してください。

■タイヤ・チェーン

★タイヤ・チェーンはタイヤ・サイズにあった下記指定サイズのものを使用してください。

タイヤ・サイズ	指定サイズ(JIS表示)
225/60HR14	45102

無断複製禁止

トヨタ自動車株式会社　お客様相談センター
●名古屋(本部)　(052)952-3333
●札　幌　(011)852-3333
●東　京　(03)817-7333
●大　阪　(06)252-2255
●福　岡　(092)938-3333
お問い合わせ、ご相談は
右記へお願いいたします。
本部所在地　〒461 名古屋市東区泉一丁目23の22

トヨタ自動車株式会社

●車両の仕様等の変更により本書の内容が車両と一致しない場合がありますのでご了承ください。
●印刷　I－昭和60年10月7日　●発行－昭和60年10月12日(非売品)

無断複製禁止