配線艤装図

エンジン ルーム

1S-iLU

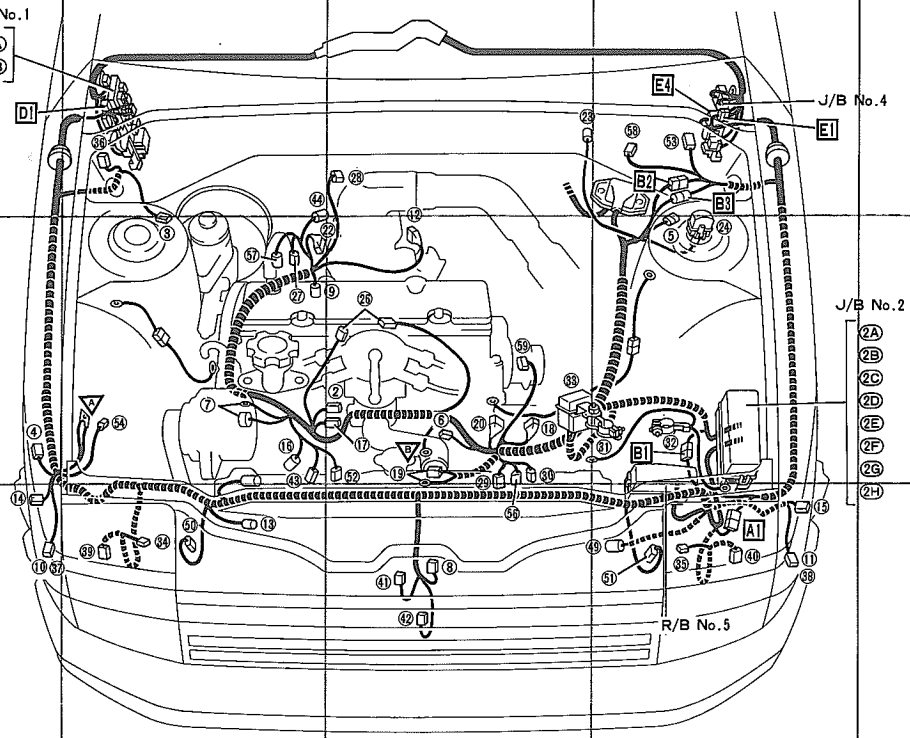

①	B-12	イグニツシヨン コイル & デイストリビユータ(3S-FE)
②	B-5, B-12	ウオータ テンパラチヤ センダ
③	A-4, A-10	ウオツシヤ チエンジ バルブ
④	B-3, B-10	ウオツシヤ モータ
⑤	B-6, B-12	エアコン高圧スイツチ
⑥	B-5, B-11	オイル プレツシヤ スイツチ
⑦	B-4, B-11	オルタネータ
⑧	C-5, C-11	外気センサ
⑨	B-4, B-12	吸気温センサ
⑩	C-3, C-10	クリアランス ランプ RH
⑪	C-6, C-13	クリアランス ランプ LH
⑫	B-5, B-11	コールド スタート インジエクタ
⑬	C-4, C-11	コンデンサ フアン モータ
⑭	C-3, B-10	サイド ターン RH
⑮	C-6, C-13	サイド ターン LH
⑯	B-4, B-11	水温スイツチ(ラジエータ フアン)
⑰	B-5, B-12	水温スイツチ(O/D)
⑱	B-5, B-12	水温センサ
⑲	B-5, B-12	スタータ
⑳	B-5, B-11	スタート インジエクタ タイム スイツチ
㉑	B-12	スピード センサ(ECT-S)(3S-FE)
㉒	B-4, A-12	スロツトル ポジシヨン センサ
㉓	A-5	ソレノイド レジスタ(1S-iLU)
㉔	B-6, A-12	チエツク コネクタ
㉕	A-12	デユアル カツト圧力スイツチ
㉖	B-5	デイストリビユータ(1S-iLU)
㉗	B-4, B-11	排気温センサ
㉘	A-5, A-12	バキユーム センサ
㉙	B-5, C-12	バツク アツプ & ニュートラル スタート スイツチ(A/T)
㉚	B-5, B-12	バツク アツプ ランプ スイツチ(M/T)
㉛	B-6, B-12	バツテリ⊕
㉜	B-6, B-12	バツテリ⊖
㉝	B-5	ヒユージブル リンク ボツクス(1S-iLU)
㉞	C-4, C-10	フオグ ランプ RH
㉟	C-6, C-12	フオグ ランプ LH
㊱	A-4, B-10	ブレーキ レベル ウオーニング スイツチ
㊲	C-3, C-10	フロント ターン RH
㊳	C-6, C-13	フロント ターン LH
㊴	C-4, C-10	ヘツドランプ RH
㊵	C-6, C-12	ヘツドランプ LH
㊶	C-5, C-11	ホーン RH
㊷	C-5, C-11	ホーン LH
㊸	B-4, B-11	マグネツト クラツチ
㊹	A-4	メーン インジエクタ(1S-iLU)
㊺	B-11	メーン インジエクタ No.1(3S-FE)
㊻	B-11	メーン インジエクタ No.2(3S-FE)
㊼	B-11	メーン インジエクタ No.3(3S-FE)
㊽	B-11	メーン インジエクタ No.4(3S-FE)
㊾	C-6, C-12	ラジエータ フアン モータ
㊿	C-4, C-10	リトラクタ モータ RH
(51)	C-6, C-12	リ
(52)	B-5, B-11	ロ
(53)	A-6, A-12	ワ
(54)	B-4, B-10	A
(55)	C-12	E
(56)	B-5	C
(57)	B-4, B-11	C
(58)	A-6, A-12	V
(59)	B-5	V
(60)	B-11	V
1A	A-4, A-10	コ
1B	A-4, A-10	
2A	B-6, B-12	コ
2B	B-6, B-12	コ
2C	B-6, B-12	
2D	B-6, B-12	コ
2E	B-6, B-12	
2F	B-6, B-12	
2G	B-6, B-12	コ
2H	B-6, B-12	

無断複製禁止

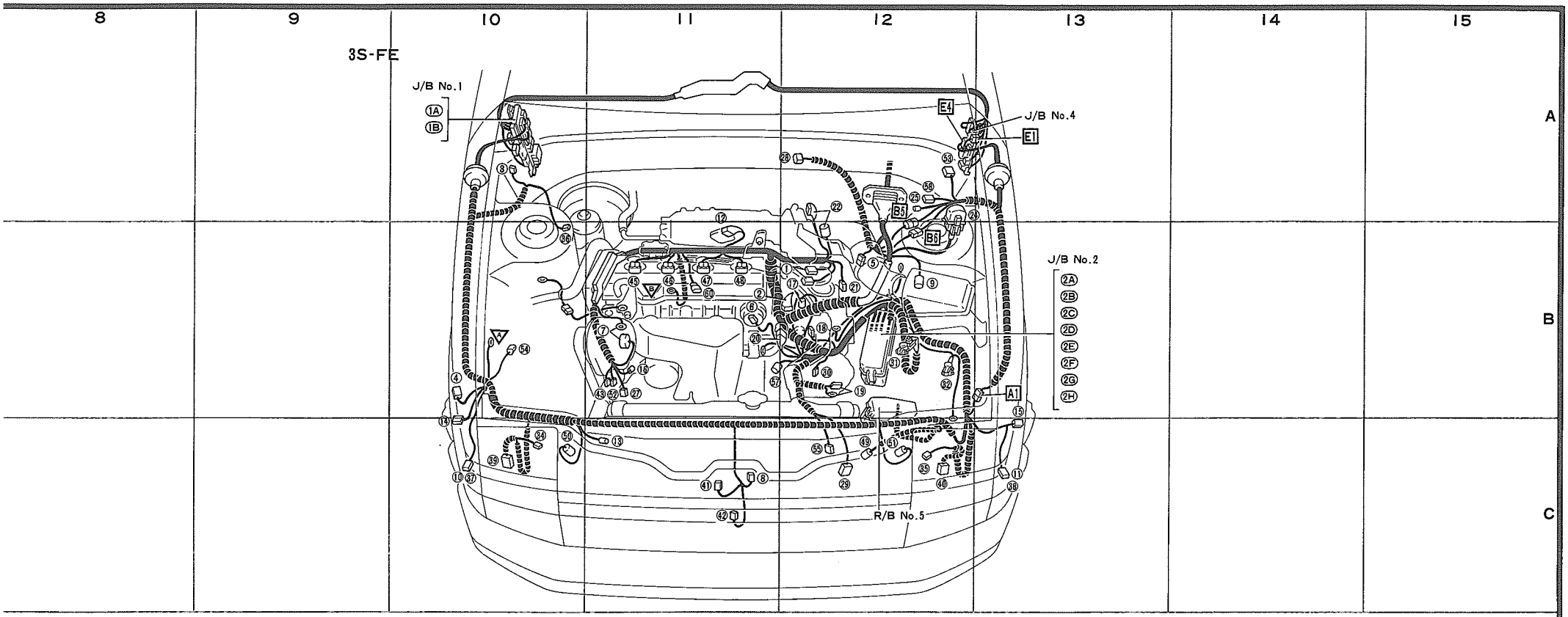

㊿51	C-6, C-12	リトラクタ モータ LH
㊿52	B-5, B-11	ロツク センサ
㊿53	A-6, A-12	ワイパ モータ
㊿54	B-4, B-10	A/D アクチユエータ
㊿55	C-12	ECT-S ソレノイド(3S-FE)
㊿56	B-5	O/D ソレノイド
㊿57	B-4, B-11	O_2 センサ
㊿58	A-6, A-12	VSV(エアコン アイドル アツプ)
㊿59	B-5	VSV(吸気制御)(1S-iLU)
㊿60	B-11	VSV(電気負荷アイドル アツプ)(3S-FE)
1A	A-4, A-10	エンジン ルーム メーン ワイヤとJ/B No.1の結合
1B	A-4, A-10	
2A	B-6, B-12	エンジン ルーム メーン ワイヤとJ/B No.2の結合
2B	B-6, B-12	エンジン ワイヤとJ/B No.2の結合
2C	B-6, B-12	
2D	B-6, B-12	エンジン ルーム メーン ワイヤとJ/B No.2の結合
2E	B-6, B-12	
2F	B-6, B-12	
2G	B-6, B-12	エンジン ワイヤとJ/B No.2の結合
2H	B-6, B-12	

A1	C-6, B-13	エンジン ルーム メーン ワイヤとエンジン ルーム No.2 ワイヤの結合
B1	B-6	エンジン ルーム No.2 ワイヤとエンジン ワイヤの結合
B2	A-6	
B3	A-6	
B5	B-12	
B6	B-12	
D1	A-4	エンジン ルーム メーン ワイヤとカウル ワイヤの結合
E1	A-6, A-12	エンジン ルーム No.2 ワイヤとカウル ワイヤの結合
E4	A-6, A-12	
A	B-4, B-10	右フエンダ エプロン
B	B-5, B-11	インテーク マニホルド

無断複製禁止

配線艤装図

エンジン ルーム

3S-GELU

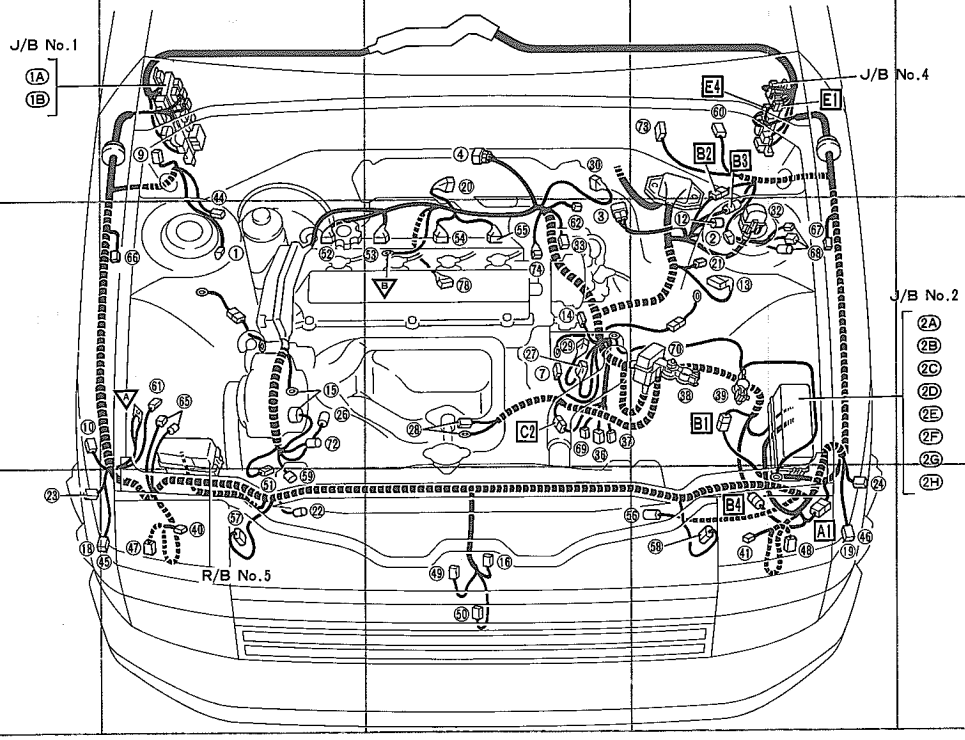

①	B-4	アブソーバ コントロール アクチユエータ RH(3S-GELU)
②	B-6	アブソーバ コントロール アクチユエータ LH(3S-GELU)
③	B-5, A-12	イグニツション コイル(3S-GTE)
④	A-5, A-11	イグナイタ
⑤	C-12	インタークーラ ポンプ(3S-GTE)
⑥	C-12	インタークーラ モータ(3S-GTE)
⑦	B-5, B-12	ウオータ テンパラチヤ センダ
⑧	A-12	ウオータ レベル センダ(3S-GTE)
⑨	A-4, A-10	ウオツシヤ チエンジ バルブ
⑩	B-3, B-10	ウオツシヤ モータ
⑪	A-12	エアコン カツト スイツチ(3S-GTE)
⑫	B-6, B-12	エアコン高圧スイツチ
⑬	B-6, B-12	エアフロー メータ
⑭	B-5, B-12	オイル プレツシヤ スイツチ
⑮	B-4, B-11	オルタネータ
⑯	C-5, C-11	外気センサ(3S-GTE)
⑰	B-12	吸気温センサ(3S-GTE)
⑱	C-3, C-10	クリアランス ランプ RH
⑲	C-6, C-13	クリアランス ランプ LH
⑳	A-5, B-11	コールド スタート インジエクタ
㉑	B-6, B-12	コンデンサ(ラジオ)
㉒	C-4, B-10	コンデンサ フアン モータ
㉓	C-3, C-10	サイド ターン RH
㉔	C-6, C-13	サイド ターン LH
㉕	B-11	水温スイツチ(エアコン)(3S-GTE)
㉖	B-4, C-11	水温スイツチ(ラジエータ フアン)
㉗	B-5, B-12	水温センサ
㉘	B-5, B-12	スタータ
㉙	B-5, B-12	スタート インジエクタ タイム スイツチ
㉚	A-5, B-11	スロツトル ポジシヨン センサ
㉛	A-12	ソレノイド レジスタ
㉜	B-6, A-13	チエツク コネクタ
㉝	B-5, B-12	デイストリビユータ
㉞	B-11	ノツク センサ(3S-GTE)
㉟	C-11	排気温センサ(3S-GTE)
㊱	B-5	バツク アツプ ランプ & ニユートラル スタート スイツチ(A/T)(3S-GELU)
㊲	B-5, B-12	バツク アツプ ランプ スイツチ(M/T)
㊳	B-6, B-12	バツテリ⊕
㊴	B-6, B-12	バツテリ⊖
㊵	C-4, C-11	フオグ ランプ RH
㊶	C-6, C-12	フオグ ランプ LH
㊷	A-12	フユーエル ポンプ リレー
㊸	B-12	フユーエル ポンプ レジスタ
㊹	B-4, A-10	ブレーキ レベル ウオーニング スイツチ
㊺	C-3, C-10	フロント ターン RH
㊻	C-6, C-13	フロント ターン LH
㊼	C-4, C-10	ヘツドランプ RH
㊽	C-6, C-12	ヘツドランプ LH
㊾	C-5, C-11	ホーン RH
㊿	C-5, C-11	ホーン LH
(51)	C-4, B-10	マグネツト クラ
(52)	B-4, B-11	メーン インジエ
(53)	B-5, B-11	メーン インジエ
(54)	B-5, B-11	メーン インジエ
(55)	B-5, B-11	メーン インジエ
(56)	C-6, C-12	ラジエータ フ
(57)	C-4, C-10	リトラクタ モー
(58)	C-6, C-12	リトラクタ モー
(59)	C-4, B-11	ロツク センサ
(60)	A-6, A-12	ワイパ モータ
(61)	B-4, B-10	A/D アクチユ
(62)	B-5, B-12	A/D スピード
(63)	B-10	A/D バキユー
(64)	B-10	A/D バキユー
(65)	B-4	ESC アクチユ
(66)	B-4, B-10	ESC スピード
(67)	B-6, B-13	ESC スピード
(68)	B-6	ESC リレー(3
(69)	B-5	ECT-S ソレ
(70)	B-6	FL ボツクス(
(71)	B-11	ISCV(3S-GT
(72)	B-4, B-11	O_2 センサ
(73)	A-6, A-12	VSV(エアコン
(74)	B-5	VSV(電気負荷
(75)	A-12	VSV(過吸制御

無断複製禁止

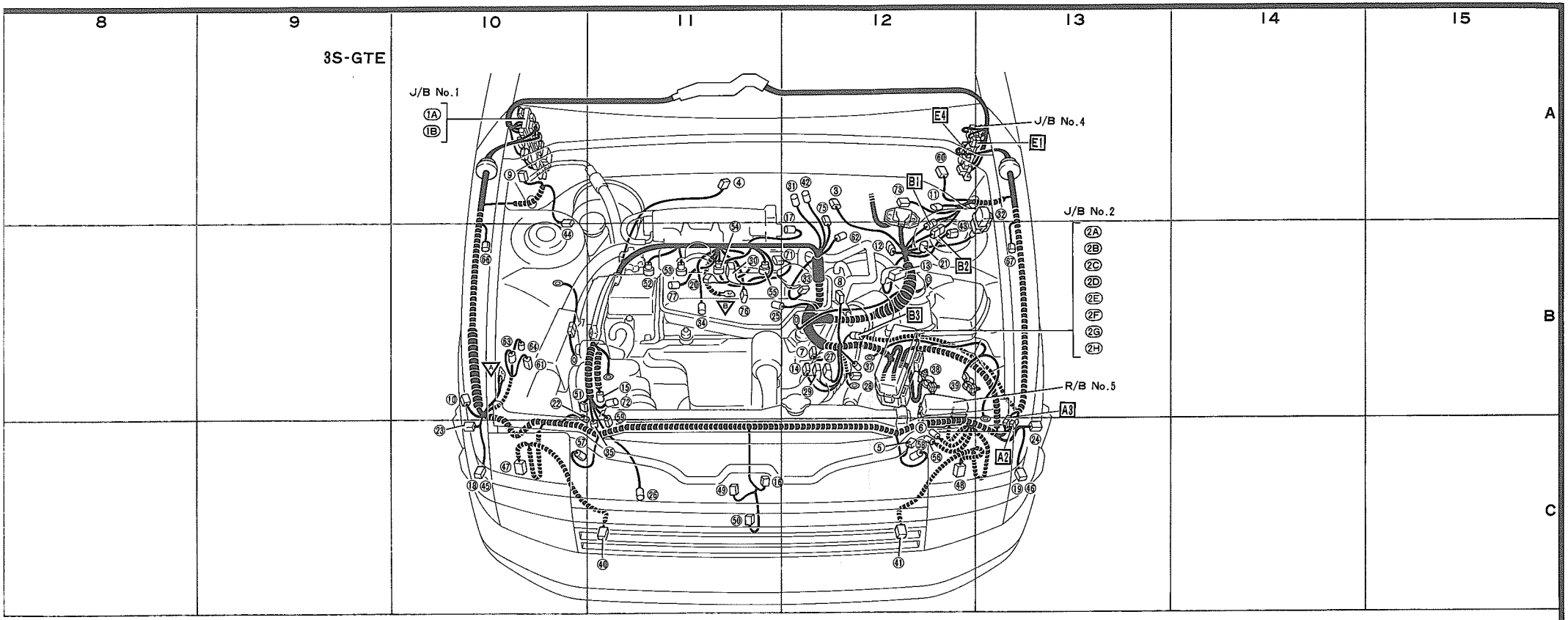

51 C-4, B-10 マグネット クラッチ
52 B-4, B-11 メーン インジエクタ No.1
53 B-5, B-11 メーン インジエクタ No.2
54 B-5, B-11 メーン インジエクタ No.3
55 B-5, B-11 メーン インジエクタ No.4
56 C-6, C-12 ラジエータ ファン モータ
57 C-4, C-10 リトラクタ モータ RH
58 C-6, C-12 リトラクタ モータ LH
59 C-4, B-11 ロツク センサ
60 A-6, A-12 ワイパ モータ
61 B-4, B-10 A/D アクチユエータ
62 B-5, B-12 A/D スピード センサ
63 B-10 A/D バキユーム スイツチ(3S-GTE)
64 B-10 A/D バキユーム ポンプ(3S-GTE)
65 B-4 ESC アクチユエータ(3S-GELU)
66 B-4, B-10 ESC スピード センサ RH
67 B-6, B-13 ESC スピード センサ LH
68 B-6 ESC リレー(3S-GELU)
69 B-5 ECT-S ソレノイド(3S-GELU)
70 B-6 FL ボツクス(3S-GELU)
71 B-11 ISCV(3S-GTE)
72 B-4, B-11 O_2 センサ
73 A-6, A-12 VSV(エアコン アイドル アツプ)
74 B-5 VSV(電気負荷アイドル アツプ)(3S-GELU)
75 A-12 VSV(過吸制御)(3S-GTE)
76 B-11 VSV(吸気制御)(3S-GTE)
77 B-11 VSV(燃圧アツプ)(3S-GTE)
78 B-5 VSV(T-VIS)(3S-GELU)

1A A-4, A-10
1B A-4, A-10
} エンジン ルーム メーン ワイヤとJ/B No.1の結合

2A B-6, B-12 エンジン ルーム メーン ワイヤとJ/B No.2の結合

2B B-6, B-12
2C B-6, B-12
} エンジン ワイヤとJ/B No.2の結合

2D B-6, B-12
2E B-6, B-12
2F B-6, B-12
} エンジン ルーム メーン ワイヤとJ/B No.2の結合

2G B-6, B-12
2H B-6, B-12
} エンジン ワイヤとJ/B No.2の結合

A1 C-6
A2 C-13
A3 C-13
} エンジン ルーム メーン ワイヤとエンジン ルーム No.2 ワイヤの結合

B1 B-6, B-12
B2 A-6, B-12
B3 B-6, B-12
} エンジン ルーム No.2 ワイヤとエンジン ワイヤの結合

B4 C-6

C2 B-5 エンジン ワイヤとエンジン No.2 ワイヤの結合

E1 A-6, A-12
E4 A-6, A-12
} エンジン ルーム No.2 ワイヤとカウル ワイヤの結合

A B-4, B-10 右フエンダ エプロン
B B-5, B-11 インテーク マニホルド

無断複製禁止

配線艤装図

インストルメント パネル

プッシュ式エアコン(除く3S-GTE)

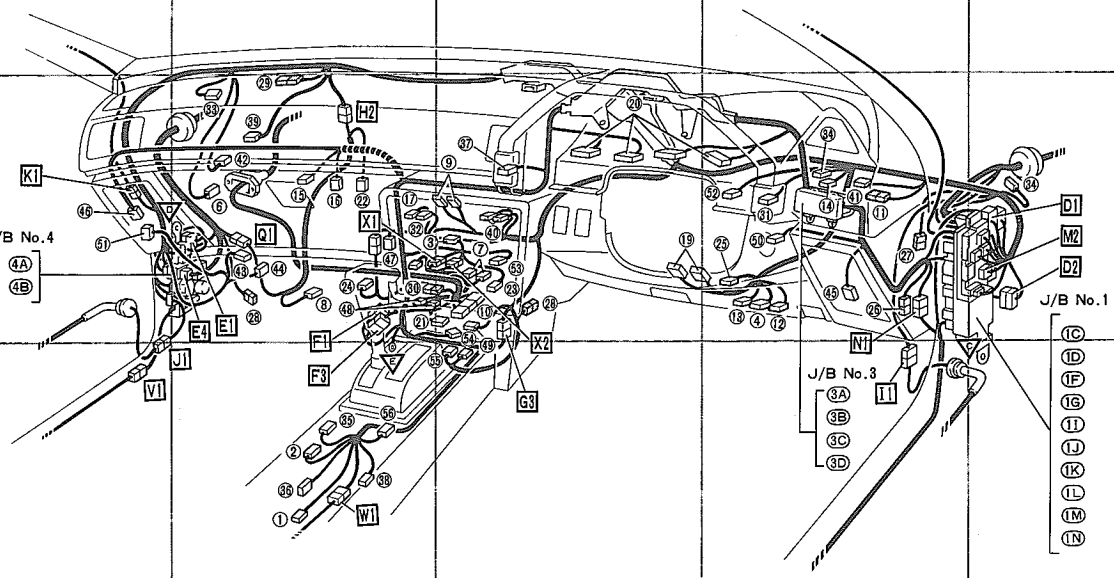

①	C-4, C-10	アウター ミラー スイッチ
②	C-4	アブソーバ コントロール スイッチ(3S-GELU)
③	B-5, B-11	アンテナ アンプ
④	B-6, B-12	イグニッション スイッチ
⑤	B-10	インタークーラ コンビユータ(3S-GTE)
⑥	B-4, B-10	エア インレット サーボ
⑦	B-5, B-11	エア ミックス サーボ
⑧	B-4, B-10	エアコン アンプ
⑨	B-5, B-11	エアコン コンビユータ
⑩	B-5, B-11	エンジン コントロール コンビユータ
⑪	B-6, B-13	オプション端子
⑫	B-6, B-12	キー照明(除く1S-iLU)
⑬	B-6, B-12	キー ポジション スイッチ
⑭	B-6, B-12	クラッチ スイッチ
⑮	B-4, B-10	グローブ ボックス ランプ
⑯	B-4, B-10	グローブ ボックス ランプ スイッチ
⑰	B-4, B-11	クロック
⑱	B-13	コンデンサ(デイフオツガ)
⑲	B-5, B-12	コンビネーション スイッチ
⑳	B-5, B-12	コンビネーション メータ
㉑	B-5, B-11	サーキット オープニング リレー
㉒	B-4, B-11	サーミスタ
㉓	B-5, B-11	シガレット ライタ
㉔	B-4, B-11	水温スイッチ
㉕	B-6	ステアリング センサ
㉖	B-6, B-13	ダイオード(ウオツシヤ モータ)
㉗	B-6	ダイオード(カーテシ)
㉘	B-4, B-11	ダイオード(電気負荷アイドル アップ)
㉙	B-4, A-11	ダイオード(パワー ウインドウ)
㉚	B-4	ダイオード(O/D)(除く3S-GTE)
㉛	B-6, B-12	デイフオツガ スイッチ
㉜	B-4, B-11	内気センサ
㉝	B-4	日射センサ
㉞	B-6, B-12	ノイズ フイルタ
㉟	C-4	排気温センサ
㊱	C-4, C-10	パーキング ブレーキ スイッチ
㊲	B-5, B-11	ハザード スイッチ
㊳	C-4	パターン セレクト スイッチ(3S-FE, 3S-GELU)
㊴	B-4, B-10	パワー ウインドウ リレー
㊵	B-5, B-11	ヒータ コントロール & エアコン スイッチ
㊶	B-6, B-11	フオグ ランプ スイッチ
㊷	B-4, B-10	ブロワ コントロール リレー
㊸	B-4, B-10	ブロワ モータ
㊹	B-4, B-10	ブロワ レジスタ
㊺	B-6, B-12	フロント スピーカ RH
㊻	B-3, B-10	フロント スピーカ LH
㊼	B-4, B-11	モード コントロール サーボ
㊽	B-5, B-11	ラジオ & ステレオ
㊾	B-5, B-11	リトラクタ リレー
㊿	B-6	レオスタット(除く3S-GTE)
(51)	B-3, B-10	A/D コンビユータ(除く1S-iLU)
(52)	B-6, B-12	A/D ストップ スイッチ(除く1S-iLU)
(53)	B-5, B-11	A/D メーン スイッチ(除く1S-iLU)
(54)	B-5	ECT-S コンビユータ(3S-FE, 3S-GELU)
(55)	C-5	ESC コンビユータ
(56)	C-4	O/D スイッチ(1S-iLU)
1C	B-7, B-13	カウル ワイヤとJ/B No.1の結合
1D	B-7, B-13	フロア ワイヤとJ/B No.1の結合
1F	B-7, B-13	インストルメント パネル ワイヤとJ/B No.1の結合
1G	B-7, B-13	
1I	B-7, B-13	カウル ワイヤとJ/B No.1の結合
1J	B-7, B-13	
1K	B-7, B-13	
1L	B-7, B-13	
1M	B-7, B-13	
1N	B-7, B-13	
3A	B-6, B-12	インストルメント パネル ワイヤとJ/B No.3の結合
3B	B-6, B-12	
3C	B-6, B-12	
3D	B-6, B-12	

無断複製禁止

8 9 10 11 12 13 14 15

A B C

プッシュ式エアコン(3S-GTE)

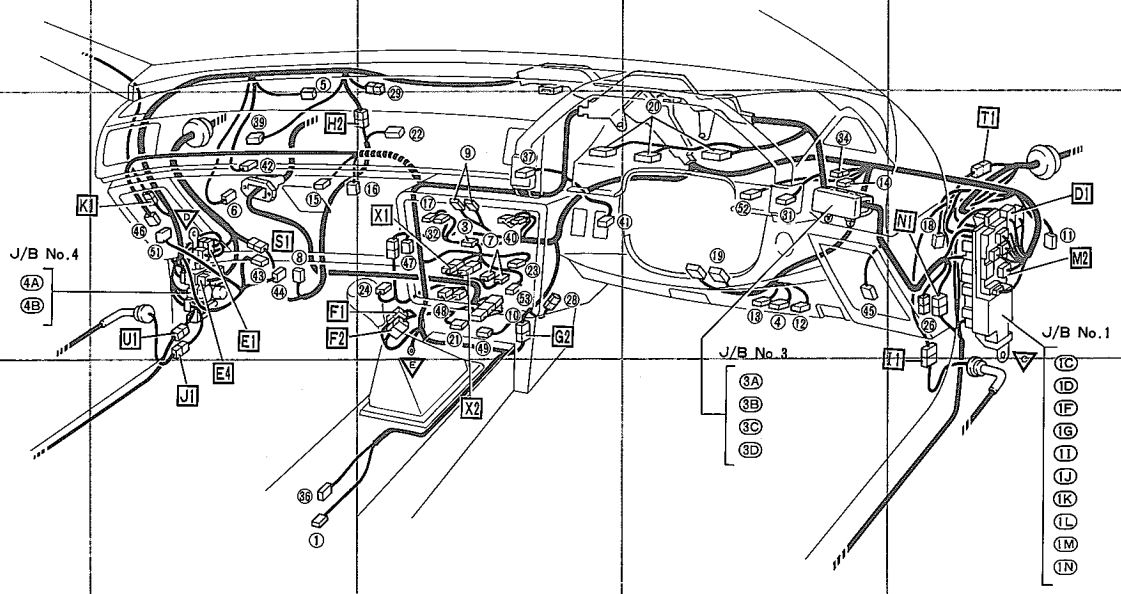

(除く1S-iLU)
イッチ(除く1S-iLU)
ッチ(除く1S-iLU)
ータ(3S-FE, 3S-GELU)
ア
-iLU)

'B No.1の結合
'B No.1の結合
パネル ワイヤとJ/B No.1の結合

'B No.1の結合

パネル ワイヤとJ/B No.3の結合

4A B-4, B-10
4B B-4, B-10
} カウル ワイヤとJ/B No.4の結合

D1 B-7, B-13
D2 B-7
} エンジン ルーム メーン ワイヤとカウル ワイヤの結合

E1 B-4, B-10
E4 B-4, B-10
} エンジン ルーム No.2 ワイヤとカウル ワイヤの結合

F1 B-4, B-11
F2 B-11
F3 B-4
} エンジン ワイヤとインストルメント パネル ワイヤの結合
F3 : (ECT-S車)

G2 B-11
G3 B-5
} カウル ワイヤとインストルメント パネル ワイヤの結合

H2 B-4, B-11 カウル ワイヤとエアコン ワイヤの結合
I1 C-6, B-13 カウル ワイヤとドア ライト ワイヤの結合
J1 C-3, B-10 カウル ワイヤとドア レフト ワイヤの結合
K1 B-3, B-10 カウル ワイヤとルーフ ワイヤの結合
M2 B-7, B-13 カウル ワイヤとフロア ワイヤの結合
N1 B-6, B-13 インストルメント パネル ワイヤとフロア ワイヤの結合

Q1 B-4
S1 B-10
} エンジン ルーム No.2 ワイヤとエアコン サブ ワイヤの結合

T1 B-13 エンジン ルーム メーン ワイヤとフロア ワイヤの結合
U1 B-10 エンジン ルーム No.2 ワイヤとフロア ワイヤの結合
V1 C-3 カウル ワイヤとフロア No.3 ワイヤの結合
W1 C-4 インストルメント パネル ワイヤとフロア No.3 ワイヤの結合

X1 B-5, B-11
X2 B-5, B-11
} インストルメント パネル ワイヤとラジオ ワイヤの結合

C C-7, B-13 J/B No.1 アース ボルト
D B-4, B-10 J/B No.4 アース ボルト
E C-4, B-11 ラジオ裏側

無断複製禁止

配線艤装図

1 ボデー

2

3 (除く3S-GTE)

4

5

6

7

8 (3S-

A

B

C

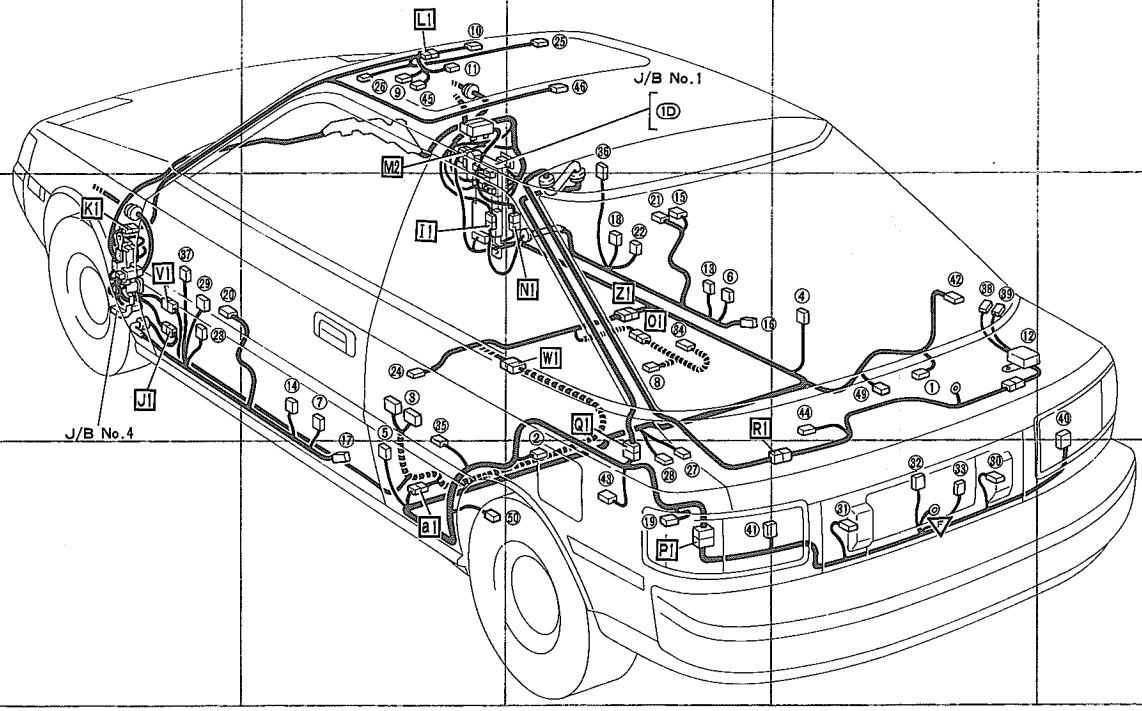

① B-6 アブソーバ コントロール アクチユエータ RH(3S-GELU)
② C-5 アブソーバ コントロール アクチユエータ LH(3S-GELU)
③ B-4 アブソーバ コントロール コンビユータ(3S-GELU)
④ B-6, B-12 カーテシ スイツチ RH
⑤ C-4, B-10 カーテシ スイツチ LH
⑥ B-5, B-12 キー連動スイツチ RH
⑦ B-4, B-10 キー連動スイツチ LH
⑧ B-5, B-11 サイド サポート モータ
⑨ A-4, A-10 スライデイング ルーフ コントロール リレー
⑩ A-4, A-11 スライデイング ルーフ スイツチ
⑪ A-4, A-11 スライデイング ルーフ モータ
⑫ B-6, B-13 チヨーク コイル
⑬ B-5, B-12 ドア カーテシ ランプ RH
⑭ B-4, B-10 ドア カーテシ ランプ LH
⑮ B-5, B-11 ドア コントロール スイツチ
⑯ B-5, B-12 ドア コントロール ソレノイド RH
⑰ C-4, B-10 ドア コントロール ソレノイド LH
⑱ B-5, B-11 ドア コントロール リレー
⑲ C-5 パワー アンテナ(除く3S-GTE)
⑳ B-3, B-10 パワー ウインドウ スイツチ LH
㉑ B-5, B-11 パワー ウインドウ マスタ スイツチ
㉒ B-5, B-11 パワー ウインドウ モータ RH
㉓ B-3, B-10 パワー ウインドウ モータ LH
㉔ B-4, B-10 パワー シート スイツチ
㉕ A-5, A-11 バニテイ ミラー ランプ RH
㉖ A-4, A-10 バニテイ ミラー ランプ LH
㉗ C-5, C-12 フユーエル センダ
㉘ C-5, C-12 フユーエル ポンプ
㉙ B-3, B-10 ミラー コントロール リレー
㉚ C-6, C-13 ライセンス プレート ランプ RH
㉛ C-6, C-12 ライセンス プレート ランプ LH
㉜ C-6, C-12 ラツゲージ ルーム ランプ
㉝ C-6, C-13 ラツゲージ ルーム ランプ スイツチ
㉞ B-5, B-11 ランバー サポート モータ
㉟ B-4, B-11 ランプ フエイリア センサ
㊱ A-5, A-11 リモート コントロール アクチユエータ RH
㊲ B-3, B-10 リモート コントロール アクチユエータ LH
㊳ B-6, B-13 リヤ ウインドウ デイフオツガ⊕
㊴ B-6, B-13 リヤ ウインドウ デイフオツガ⊖
㊵ B-7, B-13 リヤ コンビネーション ランプ RH
㊶ C-5, C-12 リヤ コンビネーション ランプ LH
㊷ B-6, B-13 リヤ スピーカ RH
㊸ C-5, C-11 リヤ スピーカ LH
㊹ B-6, B-12 リヤ ワイパ モータ
㊺ A-4, A-10 ルーフ リミツト スイツチ
㊻ A-5, A-11 ルーム ランプ
㊼ B-11 ESC アクチユエータ
㊽ B-11 ESC コンビユータ
㊾ B-6, B-12 ESC スピード センサ RH
㊿ C-4, C-11 ESC スピード センサ LH

無断複製禁止

(3S-GTE)

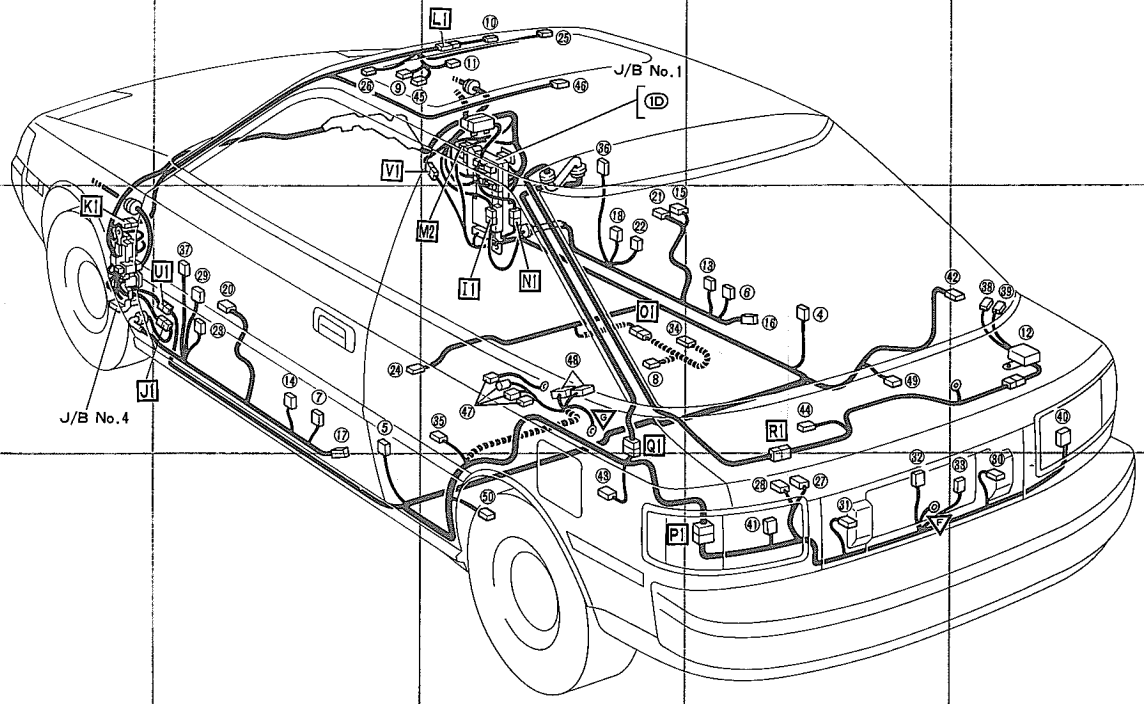

1D	A-4, A-11	フロア ワイヤとJ/B No.1の結合
I1	B-4, B-11	カウル ワイヤとドア ライト ワイヤの結合
J1	B-3, B-10	カウル ワイヤとドア レフト ワイヤの結合
K1	B-3, B-9	カウル ワイヤとルーフ ワイヤの結合
L1	A-4, A-11	ルーフ ワイヤとルーフ No.2 ワイヤの結合
M2	A-4, A-11	カウル ワイヤとフロア ワイヤの結合
N1	B-5, B-11	インストルメント パネル ワイヤとフロア ワイヤの結合
O1	B-5, B-11	フロア ワイヤとシート ワイヤの結合
P1	C-5, C-12	フロア ワイヤとラッゲージ ルーム ワイヤの結合
Q1	C-5, B-11	フロア ワイヤとバック ドア No.1 ワイヤの結合
R1	C-6, B-12	バック ドア No.1 ワイヤとバック ドア No.2 ワイヤの結合
U1	B-10	エンジン ルーム No.2 ワイヤとフロア ワイヤの結合
V1	B-3, A-11	インストルメント パネル ワイヤとフロア No.3 ワイヤの結合
W1	B-5	インストルメント パネル ワイヤとフロア No.3 ワイヤの結合
Z1	B-5	フロア ワイヤとフロア No.2 ワイヤの結合
a1	C-4	フロア ワイヤとフロア No.3 ワイヤの結合

▽	C-6, C-12	バック パネル中央
▽G	B-11	左リヤ クオータ パネル

無断複製禁止