2　3S－GELU　エンジン

車上整備……2－2
変更概要……2－2
ルブリケーション……2－2
準備品……2－2
オイル　フイルタ……2－2
取りはずし……2－2
取り付け……2－2

無断複製禁止

サ技報

車上整備

変更概要

トヨタ セリカ修理書（品番62277 昭和60年8月発行）の内容より以下の項目を変更しました。
1 オイル フイルタの脱着要領

ルブリケーション

準備品

SST		09228-06500	レンチ，オイル フイルタ	オイル フイルタ脱着用

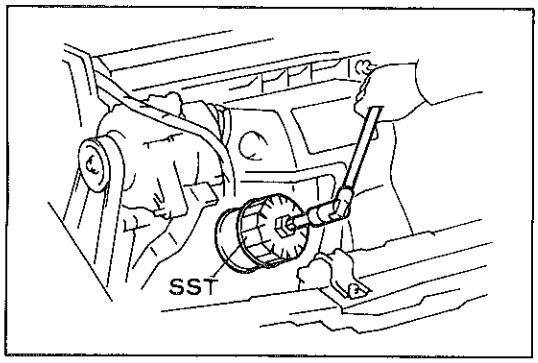

F 9567

オイル フイルタ

オイル フイルタ取りはずし

1 オイル フイルタ取りはずし
(1) ＳＳＴを使用して オイル フイルタを取りはずす。
ＳＳＴ 09228-06500

オイル フイルタ取り付け

1 オイル フイルタ取り付け
(1) エンジン側の取り付け面の汚れ，異物を取り除く。
(2) 新品のオイル フイルタのＯ リングに少量のエンジン オイルを塗布する。
(3) Ｏ リングが取り付け面に当たるまで手で取り付ける。
(4) Ｏ リングが取り付け面に当たつてからさらに約３/４回転手で締め付ける。ただし，手で締め付けが困難な場合，ＳＳＴを使用する。
ＳＳＴ 09228-06500

2 オイル漏れ点検

3 オイル量確認

無断複製禁止