リレー ロケーション

エンジン ルーム

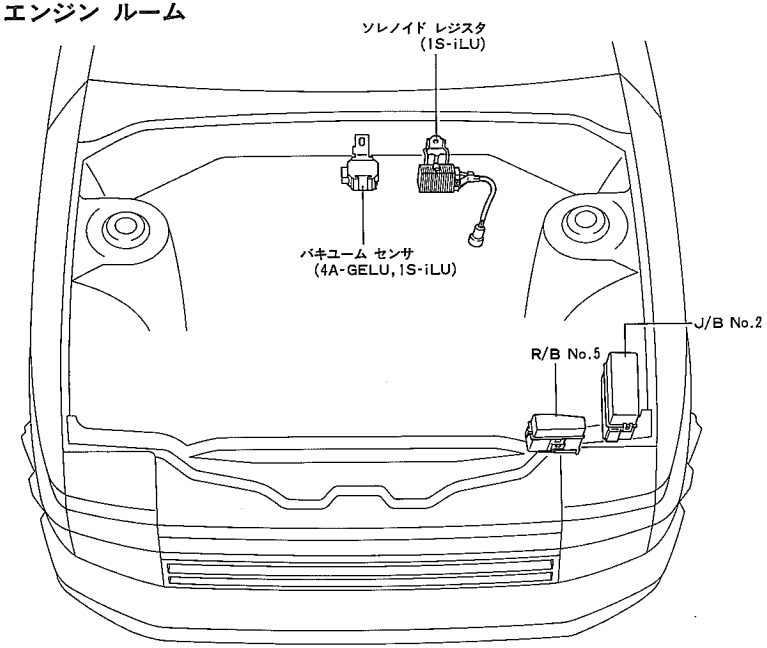

ボデー

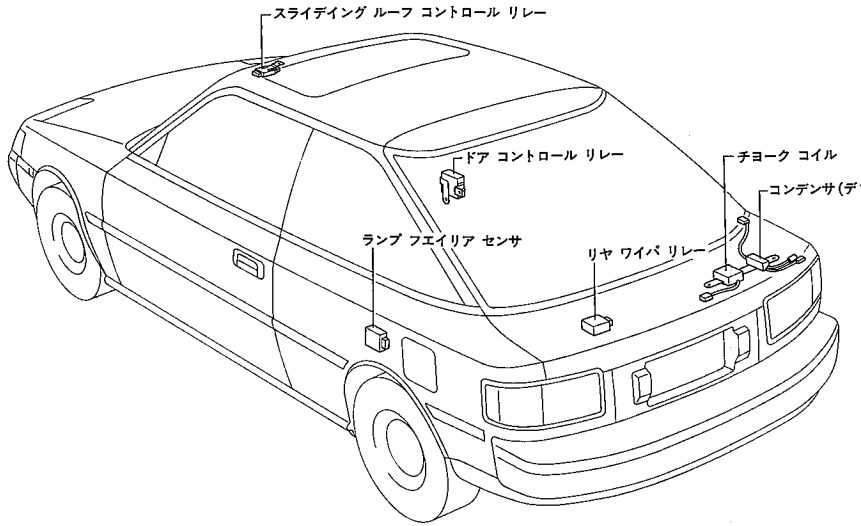

J/B No.1

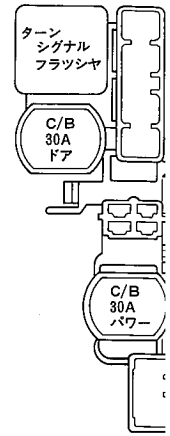

インストルメント パネル

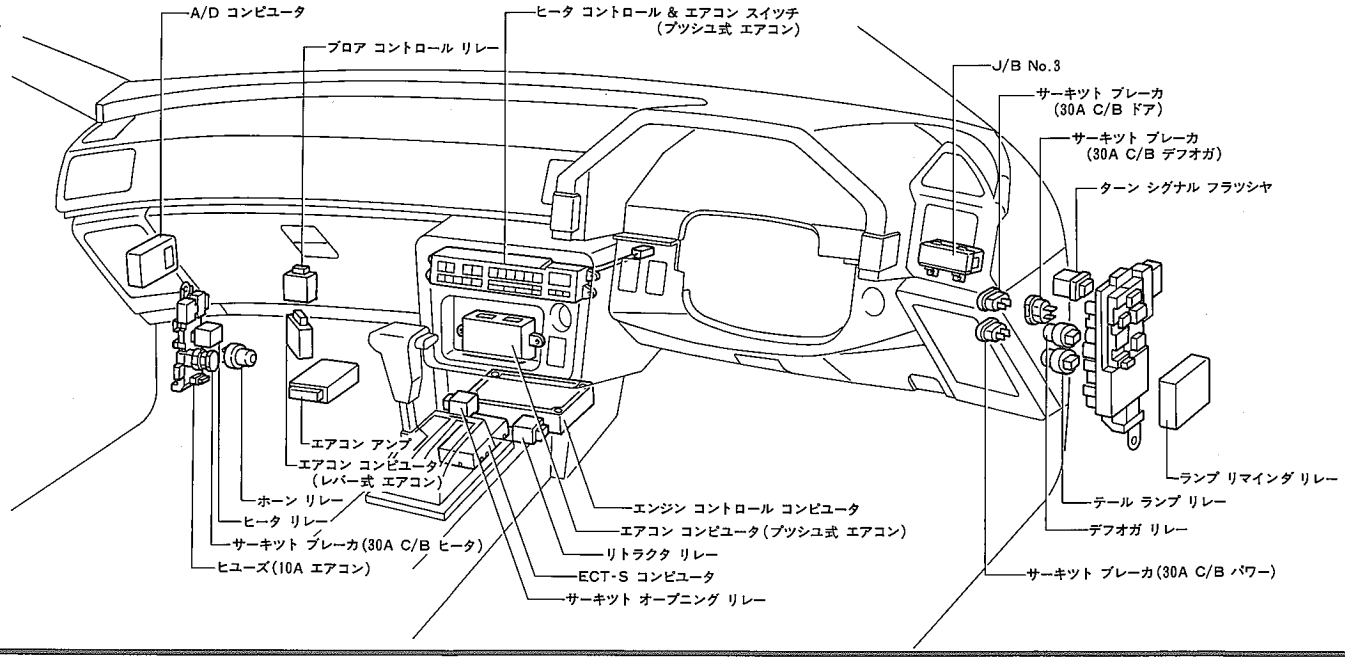

無断複製禁止

J/B No.1（右カウル サイド）

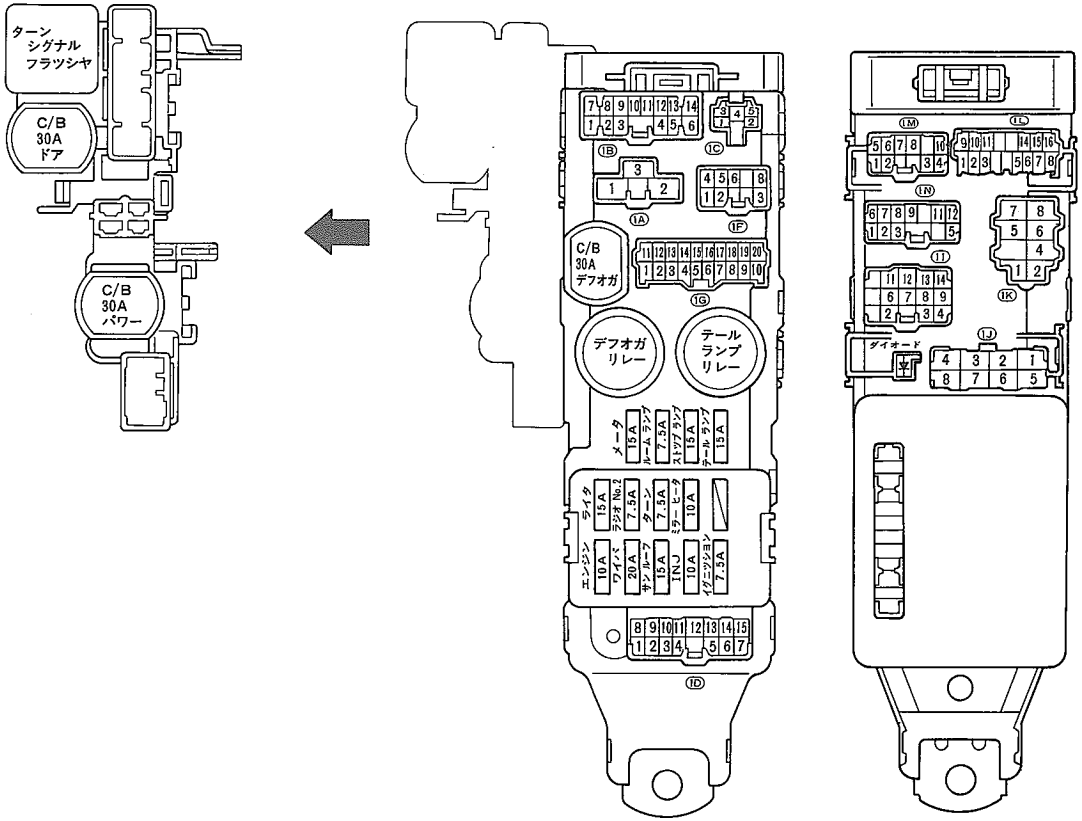

J/B No.1 内部回路

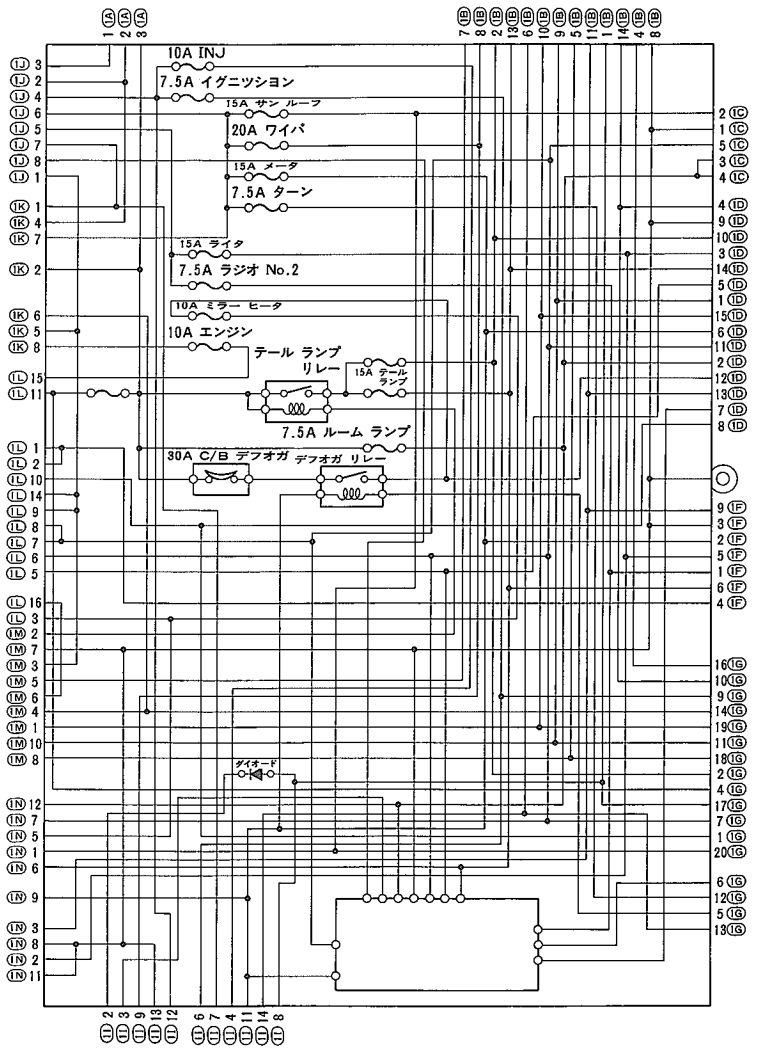

無断複製禁止

J/B No.2（エンジン ルーム）

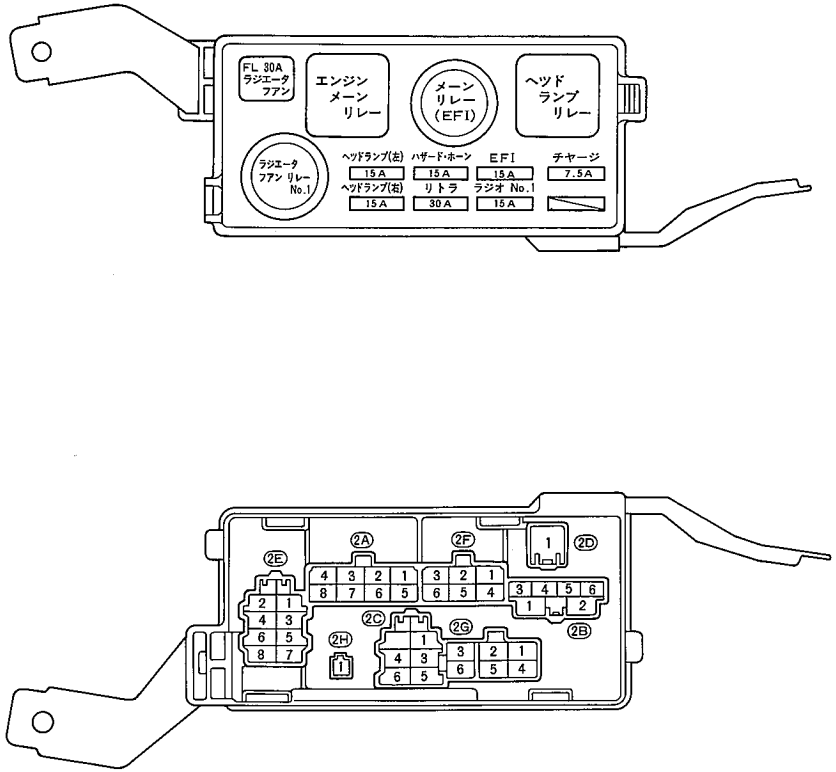

J/B No.2 内部回路

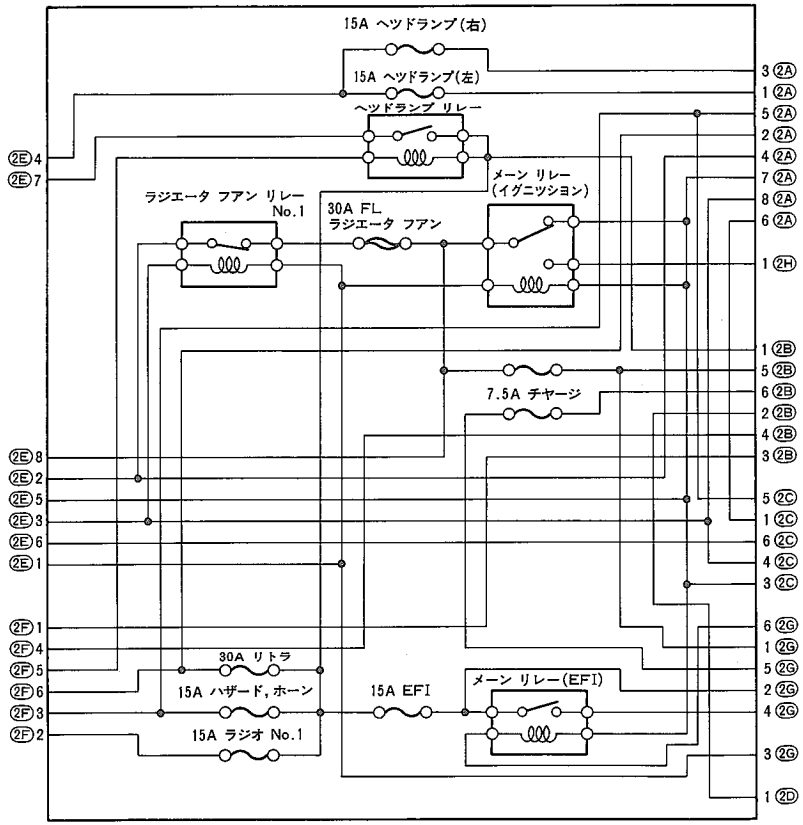

無断複製禁止

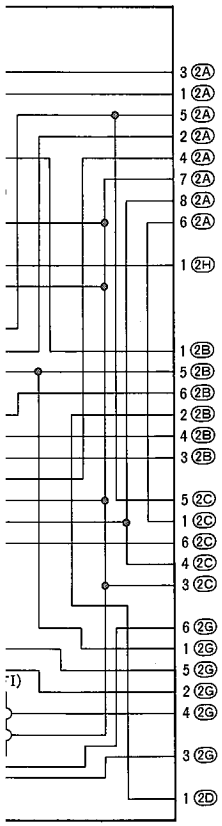

J/B No.3（インストルメント パネル右）

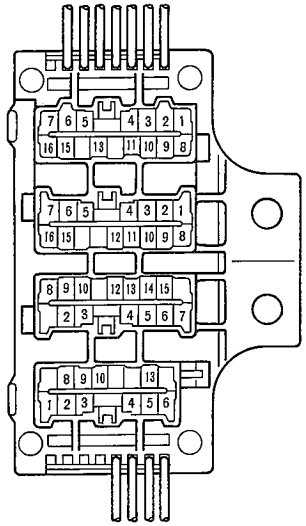

J/B No.3 内部回路

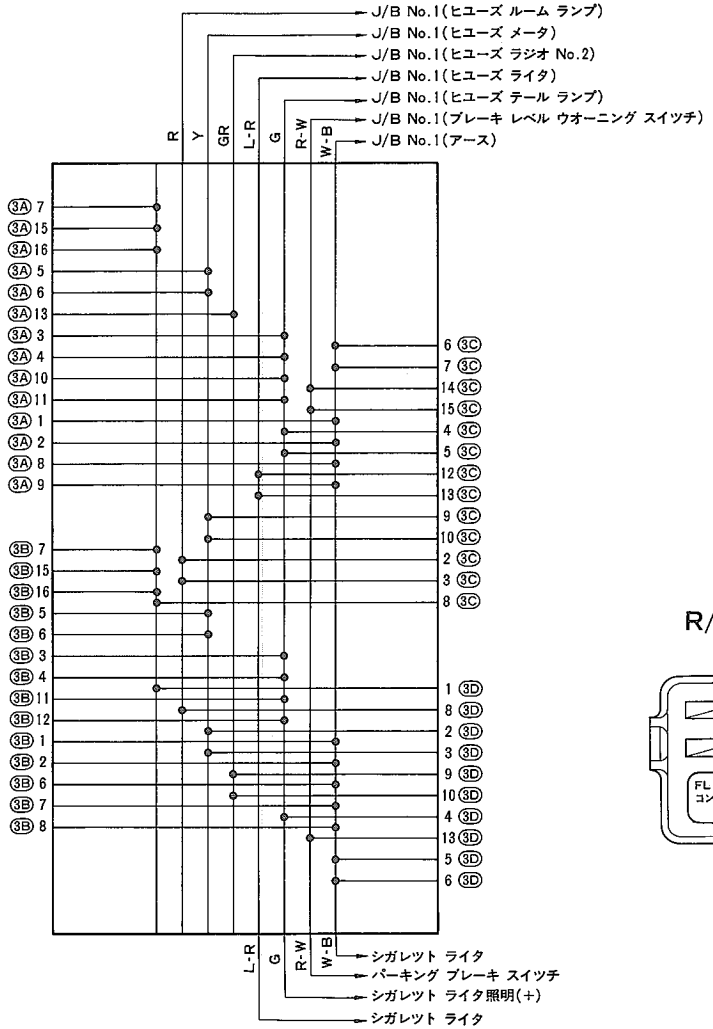

J/B No.4（左カウル サイド）

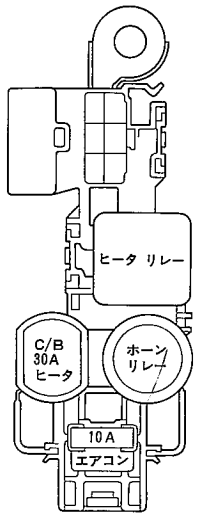

R/B No.5（エンジン ルーム）

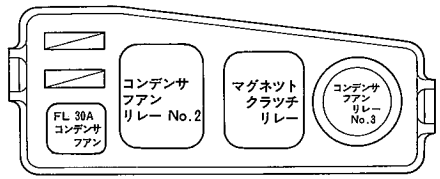

無断複製禁止