7. 巻末資料

主要構成部品一覧……7－2
主要諸元……7－6
車両四面図……7－10
走行性能曲線……7－11
内外配色一覧……7－14
ネーム　プレートの見方……7－15
エンジン　No, トランスミツシヨン　No打刻位置……7－16

無断複製禁止

■主要構成部品一覧

ボデー形状			リフトバック						備考
エンジン			1S-iLU		3S-FE	3S-GELU		3S-GTE	●：標準装備 ○：メーカ オプション △：ディーラ オプション 寒：寒冷地仕様
グレード			ST	SX	ZR	GT	GT-R	GT-FOUR	
寒冷地仕様			○	○	○	○	○	○	
エンジン	ラジエータ	668×325×16 F.P=2.5 SR	● (M/T)	● (M/T)	● (M/T)				
		668×325×32 F.P=3.0 WR	● (A/T)	● (A/T)	● (A/T)			●	
		668×325×16 F.P=3.0 SR				● (M/T)	● (M/T)		
		668×325×32 F.P=3.0 WR				● (A/T)	● (A/T)		
	サーモスタット	82℃ (開弁温度)	●	●	●	●	●	●	
	ファン	45W フエライト (D=300×4)	● (M/T)	● (M/T)	● (M/T)	● (M/T)	● (M/T)		
		80W フエライト (D=300×4)	● (A/T)	● (A/T)	● (A/T)	● (A/T)	● (A/T)		
		120Wフエライト (D=300×4)						●	
	ファン制御	標準タイプ	●	●	●	●	●	●	
		水温2段	△*	△*		△*	△*		*：エアコンとセット
		水温2段改			△*				
		水温3段						△*	
	イグニッションシステム	フルトラ タイプ4 IIA, BSA	●	●					
		フルトラ タイプ4 ESA			●	●	●	●	
	スパークプラグ	抵抗入り	●	●	●				
		白金				●	●	●	
	オルタネータ	小型 70A	●	●	●	●	●	●	
	バッテリ	34B19L-MFB	●	●	●	● (M/T)	● (M/T)		
		46B24L-MFB	寒	寒	寒	寒*1 ● (A/T)	寒*1 ● (A/T)		*1：M/Tのみ *2：A/Tのみ
		55D23L-MFB				寒*2	寒*2	●	
	スタータ	R 1.0KW	●	●		●	●		
		R 1.0KW (外付け)			●			●	
シャシ	クラッチ	8.5インチ P=400kg	● (M/T)	● (M/T)					
		9.0インチ P=450kg			● (M/T)	● (M/T)	● (M/T)		
		9.5インチ P=650kg						●	
	トランスミッション	S50 (M/T)	●	●					
		S52 (M/T)			●				
		S53 (M/T)				●	●		
		E50F2 (ビスカス) (M/T)						●	
		A140L (A/T)	●	●					
		A140E (A/T)			●	●	●		
	シフトレバーノブ	大型ソフトM/T*1	●	●	●				*1：M/Tのみ *2：A/Tのみ
		ソフトA/T*2	●	●	●	●	●		
		大型本皮M/T*1				●	●	●	
	4輪ESC	有り				○*	○*	○*	*：デジタルメータとセット不可
		無し	●	●	●	●	●	●	
	タイヤ&ディスクホイール	165SR13 ST 5J ハーフキャップ	●						
		185/70R13 85S ST 5.5J フルキャップ	○*	●					*：スポーツ パッケージとセット
		185/70R13 85S AL 5.5JJ		○					
		185/65R14 85S ST 6JJ フルキャップ			●				
		185/65R14 85S AL 6JJ フルキャップ			○				
		195/60R14 85H ST 6JJ センタキャップ				●			
		195/60R14 85H AL 6JJ			○	○	●	○	
		195/60R14 85H AL 6JJ*						●	*：ピレリ製

無断複製禁止

ボデー形状			リフトバック						備考	●：標準装備 ○：メーカ オプション △：ディーラ オプション 寒：寒冷地仕様
エンジン			1S-iLU		3S-FE	3S-GELU		3S-GTE		
グレード			ST	SX	ZR	GT	GT-R	GT-FOUR		
シャシ	スペヤ タイヤ	T125/70 D14 4穴	●	●						
		T125/70 D14 5穴			●	●	●			
		T135/70 D15 5穴						●		
	パワー ステアリング		●	●	●	●	●	●		
	ブレーキ ブースタ	9インチ	●	●	●	●	●			
		7インチ+8インチ				○*	○*	●		*：4輪ESCとセット
	ステアリング ポスト	リジッド	●							
		チルト（メモリー付き）				●				
		チルト，テレスコ（メモリー付き）		●	●		●	●		
	ステアリング ホイール	3スポーク ウレタン	●	●	●					
		3スポーク ウレタン合皮				●	●			
		3スポーク ウレタン本皮						●		
	ステアリング ギヤ ボックス	R&P PS（16.6）	●	●	●	●	●	●		
	パーキング ブレーキ レバー	軟質	●	●	●	●	●	●		
	フロント ホイール ブレーキ	13インチ PD54 18V	●	●						
		14インチ PD54 22V			●	●	●			
		14インチ PD57 25V				○*	○*			*：4輪ESCとセット
		14インチ AD43T 25V						●		
	リヤ ホイール ブレーキ	ドラム（W/C 19.05）	●	●	●					
		ディスク（14インチ AD32R 10S）				●	●			
		ディスク（14インチ PD35R 10S）						●		
	サスペンション（フロント／リヤ）	Frスタビなし/Rrスタビあり	●	●						
		Frスタビあり/Rrスタビあり			●	●	●	●		*：タコ メータ（デジタル）とセット不可
		TEMS					○*			
ボデー	ボデー カラー	モノカラー	●	●	●	●	●	●		
		ツートン	○	○	○	○	○			
	バンパ	ウレタン塗装	●	●	●	●	●			
		ウレタン塗装（4WD フォグ付き）						●		
	コインポケット（ロワー パネル部）		●	●	●	●	●	●		
	ヒーター コントロール	プッシュ		●	●	●	●	●		
		レバー	●							
	ウインド シールド ガラス	熱線吸収合わせ T=5.3	●			●				
		熱線吸収合わせ ティンテッド T=5.3		●	●		●	●		
	コンソール ボックス	フルコンソール（蓋付き）	●			●				
		フルコンソール（蓋，カップホルダー付き）		●	●		●	●		
	フロア カーペット	ループ パイル	●	●	●	●	●	●		
	トランク マット	コード ニーパン	●	●	●	●	●	●		
	フットレスト		●	●	●	●	●	●		
	リヤ ウインドウ デフオッガー	標準タイプ	●	●	●	●*1	●*1			*1：M/Tのみ
		標準タイプ（タイマー付き）				●*2	●*2	●		*2：A/Tのみ
	ウインドウ レギュレータ	マニュアル式	●			●				
		パワー式（ワンタッチ）		●	●	○	●	●		
	ドア ロック	マニュアル式	●	●		●				
		電磁式DP 1モーション		○*	●	○*	●	●		*：ワンタッチ パワー ウインドウとセット
	トランク オープナ（キャンセル機構付き）		●	●	●	●	●	●		

7

無断複製禁止

			リフトバック						備考
ボデー形状									●：標準装備 ○：メーカ オプション △：デイーラ オプション 寒：寒冷地仕様
エンジン			1S-iLU		3S-FE	3S-GELU		3S-GTE	
グレード			ST	SX	ZR	GT	GT-R	GT-FOUR	
ボデー	フユーエル リツド オープナ		●	●	●	●	●	●	
	ルーフ ヘツドライニング	成形天井（塩ビ）	●			●			
		成形天井（フアブリツク）	○*	●	●	○*	●	●	*：サン ルーフとセツト
	チルト＆スライド式 サン ルーフ		○	○	○	○	○	○	
	トノ カバー		●	●	●	●	●	●	
	リヤ ウインドウ ガラス	熱線吸収強化 T=4.0	●	●	●	●	●	●	
	ドア トリム	フアブリツク+Dポケツト+ルーブ	●			●			
		フアブリツク+DPポケツト+ルーブ+カーテシ		●	●	○*	●	●	*：ワンタツチ パワー ウインドウとセツト
	ドアガラス	熱線吸収強化 T=5.0	●	●	●	●	●	●	
	キーセツト	標準タイプ	●	●	●	●	●	●	
	フロント シート	5ウエイ フアブリツク 小型フアブ	●						
		7ウエイ フアブリツク 大型フアブ ポケツト		●					
		スポーツ6ウエイ フアブリツク 網ポケツト			●	●			
		スポーツ8ウエイ フアブリツク 網ポケツト					●		
		スポーツ8ウエイ＋本皮						●	
	リヤ シート	分割 前倒れ	●	●	●	●	●	●	
	シート トラツク	マニユアル スライド 210mm	●	●	●	●	●		
		マニユアル スライド 240mm						●	
	フロント シートベルト	ドア連動テンションリデユーサ フロア付け	●	●	●	●	●		
		ドア連動テンションリデユーサ シート付け						●	
	リヤ シートベルト	2点式 NR×3	●	●	●	●	●	●	
	サン バイザ	D＋P	●			●			
		D＋P（ミラー付き）	○*	●		○*			*：サン ルーフとセツト
		D＋P（ミラー，ランプ付き）			●		●	●	
	ウインドシールド モール（ブラツク）		●	●	●	●	●	●	
	ルーフ ドリツプ モール（ブラツク）		●	●	●	●	●	●	
	ロツカ モール	ブラツク	●	●	●	●	●		
		ブラツク大型						●	
	リヤ ウインドウ モール（ブラツク）		●	●	●	●	●	●	
	ロア バツク ガーニツシユ	ボデー色共色*	●	●	●	●	●	●	*：外板色3H4，8D7，8E4を除く
	サイド プロテクシヨン モール		●	●	●	●	●	●	
	マツド ガード（Fr＋Rr）		△	△	●	●	●	●	
	スポイラ（リヤ）		○*	●	●	●	●	●	*：スポーツ パツケージとセツト
補機	オート ドライブ				○		○*	○	*：4輪ESCとセツト不可
	レオスタツト			○*	○*		○*		*：デジタル メータとセツト
	ヘツドランプ	角2 セミシールド ハロゲン	●	●	●	●	●	●	
	フオグ ランプ	丸2 ハロゲン						●	
	マツプ ランプ	ルーフ*	○	○	○	○	○	○	*：サン ルーフとセツト
	キー照明			●	●		●	●	
	リヤ コンビ ランプ	駐車灯なし	●	●	●	●	●	●	
	スピード メータ	アナログ	●	●	●	●	●	●	

無断複製禁止

ボデー形状			リフトバック						備考
エンジン			1S-iLU		3S-FE	3S-GELU		3S-GTE	●：標準装備 ○：メーカ オプション △：デイーラ オプション 寒：寒冷地仕様
グレード			ST	SX	ZR	GT	GT-R	GT-FOUR	
補機	スピード メータ	デジタル		○	○		○		
	トリップ メータ	ツイン トリップ	●	●	●	●	●	●	
	タコ メータ	アナログ	●	●	●	●	●	●	
		デジタル		○	○		○		
	ボルト メータ	ゲージ		●	●	●	●	●	
		デジタル		○*	○*		○*		*：デジタル メータとセット
	オイル プレッシャ メータ	ウオーニングランプ タイプ	●						
		ゲージ タイプ		●	●	●	●	●	
		デジタル		○*	○*		○*		*：デジタル メータとセット
	パーキング ランプ スイッチ	なし	●	●	●	●	●	●	
	ウインドシールド ワイパ ブレード	標準タイプ	●	●	●	●	●	●	
		寒冷地タイプ	△	△	△	△	△	△	
	間欠ワイパ	ウオッシャ連動	●			●			
		ウオッシャ連動 時間調整		●	●		●	●	
	リヤ ウインドウ ワイパ	間欠付き	○*	●	●	●	●	●	*：スポーツ パッケージとセット または単独
		間欠付き 寒冷地タイプ	△	△	△	△	△	△	
	ラジオ	AM/FM MPX BTR 2SP(2AMP)	●			●			
		AM/FM MPX BTR 4SP(4AMP)		●	●		●		
		AM/FM MPX BTR 4SP W カセット, サウンドフレーバー		○	○	○	○	●	
		AM/FM MPX BTR 4SP W カセット(CD用)		○*	○*	○*	○*	○*	*：CDとセット
	ラジオ アンテナ	リヤ ウインドウ	●	●	●	●	●	●	
	カー ステレオ	カセット	△	△	△	△	△		
		サウンドコントローラ付き		○	○	○	○		
		A-DODE イコライザ付き		△		△	△		
		A-DOD 4SP (Dタイプ)		△		△	△		
		CDプレーヤ		○	○	○	○	○	
	ヒータ& ブースト ベンチレータ	標準ヒータ	●	●	●	●	●	●	
		ヘビー ヒータ	寒	寒	寒	寒	寒	寒	
	アウタ ミラー	フエンダ タルボ	○	○	○	○	○	○	
		ドア(電動リモコン)	●	●	●	●			
		ドア(電動リモコン, 電動格納)					●	●	
	エアコン	マニュアル	△	△	△	△	△	△	
		オート	△	△	△	△	△	△	
	サブファン	D280×80W(吸い込み)	△	△		△	△		
		D280×80W(押し込み)			△			△	

無断複製禁止

主要諸元

型式		1	E-ST160					
ボデー形状		2	リフトバック					
グレード		3	ST					
類別区分番号		4	073	073 (1)	074 (2)	074 (1) (2)	075	075 (1)
仕様記号		5	BLMSL	←	←	←	BLPSL	←
地審番号		6	62年地審第380号	←	←	←	←	←
指定番号		7	5260	←	←	←	←	←
車名および型式		8	トヨタ E-ST160	←	←	←	←	←
車台の名称および型式		9	トヨタ ST160	←	←	←	←	←
製作者の氏名または名称		10	トヨタ自動車株式会社					
自動車の種別		11	小型	←	←	←	←	←
用途		12	乗用	←	←	←	←	←
車体の形状		13	箱型	←	←	←	←	←
長さ（m）		14	4.365	←	←	←	←	←
幅（m）		15	1.690	←	←	←	←	←
高さ（m）		16	1.290	←	←	←	←	←
軸距（m）		17	2.525	←	←	←	←	←
輪距（m）	前輪	18	1.455	1.465	1.455	1.465	1.455	1.465
	後輪	19	1.420	1.430	1.420	1.430	1.420	1.430
室内または荷台の内側寸法（m）	長さ	20	1.755	←	←	←	←	←
	幅	21	1.415	←	←	←	←	←
	高さ	22	1.080	←	1.045	←	1.080	←
荷台オフセット（m）		23						
原動機の型式		24	1S	←	←	←	←	←
総排気量（ℓ）		25	1.832	←	←	←	←	←
燃料の種類		26	ガソリン	←	←	←	←	←
車両重量（kg）	前軸	27	650	←	660	←	680	←
	後軸	28	400	←	410	←	400	←
	計	29	1050	←	1070	←	1080	←
乗車定員（人）		30	5	←	←	←	←	←
最大積載量（kg）		31						
車両総重量（kg）	前軸	32	750	←	760	←	780	←
	後軸	33	575	←	585	←	575	←
	計	34	1325	←	1345	←	1355	←
最大安定傾斜角度（度）	左	35	50	←	←	←	←	←
	右	36	50	←	←	←	←	←
車輪配列		37	前2駆動・後2	←	←	←	←	←
タイヤ	前輪	38	165SR13	185/70R13 85S	165SR13	185/70R13 85S	165SR13	185/70R13 85S
	後輪	39	165SR13	185/70R13 85S	165SR13	185/70R13 85S	165SR13	185/70R13 85S
通称名		40	トヨタ セリカ 1800					
最低地上高（m）		41	0.165	←	←	←	←	←
最高速度〔推定〕（km/h）		42	180	←	←	←	175	←
燃料消費率（km/ℓ）	60km/h定地	43	25.5	←	←	←	22.5	←
	10モード	44	12.8	←	←	←	11.4	←
制動停止距離〔初速50km/h〕（m）		45	13.5	←	←	←	←	←
最小回転半径（m）		46	5.1	←	←	←	←	←
備考			(1)：デイスク ホイール 5.5-J×13装着車 (2)：サン ルーフ付き車					

無断複製禁止

1	E-ST160						E-ST162	
2	リフトバック							
3	ST		SX				ZR	
4	076 (2)	076 (1) (2)	077 (1)	078 (1) (2)	079 (1)	080 (1) (2)	035	036 (2)
5	BLPSL	←	BLMEL	←	BLPEL	←	BLMGK	←
6	62年地審第380号	←	←	←	←	←	←	←
7	5260	←	←	←	←	←	5262	←
8	トヨタ E-ST160	←	←	←	←	←	トヨタ E-ST162	←
9	トヨタ ST160	←	←	←	←	←	トヨタ ST162	←
10	トヨタ自動車株式会社							
11	小型	←	←	←	←	←	小型	←
12	乗用	←	←	←	←	←	乗用	←
13	箱型	←	←	←	←	←	箱型	←
14	4.365	←	←	←	←	←	←	←
15	1.690	←	←	←	←	←	←	←
16	1.295	←	←	←	←	←	←	←
17	2.525	←	←	←	←	←	←	←
18	1.455	1.465	←	←	←	←	←	←
19	1.420	1.430	←	←	←	←	←	←
20	1.755	←	←	←	←	←	←	←
21	1.415	←	←	←	←	←	←	←
22	1.045	←	1.080	1.045	1.080	1.045	1.080	1.045
23								
24	1S	←	←	←	←	←	3S	←
25	1.832	←	←	←	←	←	1.998	←
26	ガソリン	←	←	←	←	←	ガソリン	←
27	690	←	660	670	690	700	←	710
28	410	←	←	420	410	420	←	430
29	1100	←	1070	1090	1100	1120	←	1140
30	5	←	←	←	←	←	←	←
31								
32	790	←	760	770	790	800	←	810
33	585	←	←	595	585	595	←	605
34	1375	←	1345	1365	1375	1395	←	1415
35	50	←	←	←	←	←	←	←
36	50	←	←	←	←	←	←	←
37	前2駆動・後2	←	←	←	←	←	←	←
38	165SR13	185/70R13 85S	←	←	←	←	185/65R14 85S	← ←
39	165SR13	185/70R13 85S	←	←	←	←	185/65R14 85S	← ←
40	トヨタ セリカ 1800						トヨタ セリカ 2000	
41	0.165	←	←	←	←	←	←	←
42	175	←	180	←	175	←	180	←
43	22.5	←	25.5	←	22.5	←	←	←
44	11.4	←	12.8	←	11.4	←	12.2	←
45	13.5	←	←	←	←	←	←	←
46	5.1	←	←	←	←	←	←	←

無断複製禁止

型式		1	E-ST162					
ボデー形状		2	リフトバック					
グレード		3	ZR		GT			
類別区分番号		4	037	038 (2)	039 (2)	040 (2)	041 (2) (3)	042 (3)
仕様記号		5	BLPGK	←	BLMVF	←	←	←
地審番号		6	62年地審第380号	←	←	←	←	←
指定番号		7	5262	←	←	←	←	←
車名および型式		8	トヨタ E-ST162	←	←	←	←	←
車台の名称および型式		9	トヨタ ST162	←	←	←	←	←
製作者の氏名または名称		10	トヨタ自動車株式会社					
自動車の種別		11	小型	←	←	←	←	←
用途		12	乗用	←	←	←	←	←
車体の形状		13	箱型	←	←	←	←	←
長さ（m）		14	4.365	←	←	←	←	←
幅（m）		15	1.690	←	←	←	←	←
高さ（m）		16	1.295	←	←	←	←	←
軸距（m）		17	2.525	←	←	←	←	←
輪距（m）	前輪	18	1.465	←	←	←	←	←
	後輪	19	1.430	←	←	←	←	←
室内または荷台の内側寸法（m）	長さ	20	1.755	←	←	←	←	←
	幅	21	1.415	←	←	←	←	←
	高さ	22	1.080	1.045	1.080	1.045	←	1.080
荷台オフセット（m）		23						
原動機の型式		24	3S	←	←	←	←	←
総排気量（ℓ）		25	1.998	←	←	←	←	←
燃料の種類		26	ガソリン	←	←	←	←	←
車両重量（kg）	前軸	27	730	740	720	730	740	730
	後軸	28	420	430	←	440	←	430
	計	29	1150	1170	1150	1170	1180	1160
乗車定員（人）		30	5	←	←	←	←	←
最大積載量（kg）		31						
車両総重量（kg）	前軸	32	830	840	820	830	840	830
	後軸	33	595	605	←	615	←	605
	計	34	1425	1445	1425	1445	1455	1435
最大安定傾斜角度（度）	左	35	50	←	←	←	←	←
	右	36	50	←	←	←	←	←
車輪配列		37	前2駆動・後2	←	←	←	←	←
タイヤ	前輪	38	185/65R14 85S	←	195/60R14 85H	←	←	←
	後輪	39	185/65R14 85S	←	195/60R14 85H	←	←	←
通称名		40	トヨタ セリカ 2000					
最低地上高（m）		41	0.165	←	←	←	←	←
最高速度〔推定〕（km/h）		42	180	←	←	←	←	←
燃料消費率（km/ℓ）	60km/h定地	43	21.0	←	19.6	←	←	←
	10モード	44	10.8	←	12.0	←	←	←
制動停止距離〔初速50km/h〕（m）		45	13.5	←	←	←	←	←
最小回転半径（m）		46	5.1	←	←	←	←	←
備考			(1)：サンルーフ付き車 (2)：4輪ESC付き車					

無断複製禁止

1	E-ST162				E-ST165			
2	リフトバック							
3	GT				GT-FOUR			
4	043	044 (2)	045 (2) (3)	046 (3)	003	004 (2)	005 (2) (3)	006 (3)
5	BLPVF	←	←	←	BLMU2	←	←	←
6	62年地審第380号	←	←	←	←	←	←	←
7	5262	←	←	←	5498	←	←	←
8	ﾄﾖﾀ E-ST162	←	←	←	ﾄﾖﾀ E-ST165	←	←	←
9	ﾄﾖﾀ ST162	←	←	←	ﾄﾖﾀ ST165	←	←	←
10	トヨタ自動車株式会社							
11	小型	←	←	←	←	←	←	←
12	乗用	←	←	←	←	←	←	←
13	箱型	←	←	←	←	←	←	←
14	4.365	←	←	←	←	←	←	←
15	1.690	←	←	←	←	←	←	←
16	1.295	←	←	←	←	←	←	←
17	2.525	←	←	←	←	←	←	←
18 19	1.465 1.430	← ←	← ←	← ←	← 1.440	← ←	← ←	← ←
20 21 22	1.755 1.415 1.080	← ← 1.045	← ← ←	← ← 1.080	← ← ←	← ← 1.045	← ← ←	← ← 1.080
23								
24	3S	←	←	←	←	←	←	←
25	1.998	←	←	←	←	←	←	←
26	ガソリン	←	←	←	←	←	←	←
27 28 29	750 430 1180	760 440 1200	770 ← 1210	760 430 1190	820 540 1360	830 550 1380	← 560 1390	820 550 1370
30	5	←	←	←	←	←	←	←
31								
32 33 34	850 605 1455	860 615 1475	870 ← 1485	860 605 1465	920 715 1635	930 725 1655	← 735 1665	920 725 1645
35 36	50 50	← ←	← ←	← ←	← ←	← ←	← ←	← ←
37	前2駆動・後2	←	←	←	前2駆動・後2駆動	←	←	←
38	195/60R14 85H	←	←	←	←	←	←	←
39	195/60R14 85H	←	←	←	←	←	←	←
40	トヨタ セリカ 2000							
41	0.165	←	←	←	0.160	←	←	←
42	180	←	←	←	←	←	←	←
43 44	19.8 10.2	← ←	← ←	← ←	16.5 10.0	← ←	← ←	← ←
45	13.5	←	←	←	←	←	←	←
46	5.1	←	←	←	5.3	←	←	←

無断複製禁止

CTP0055

トヨタ E-ST162型外観図
セリカ
(エア・スポイラ付)

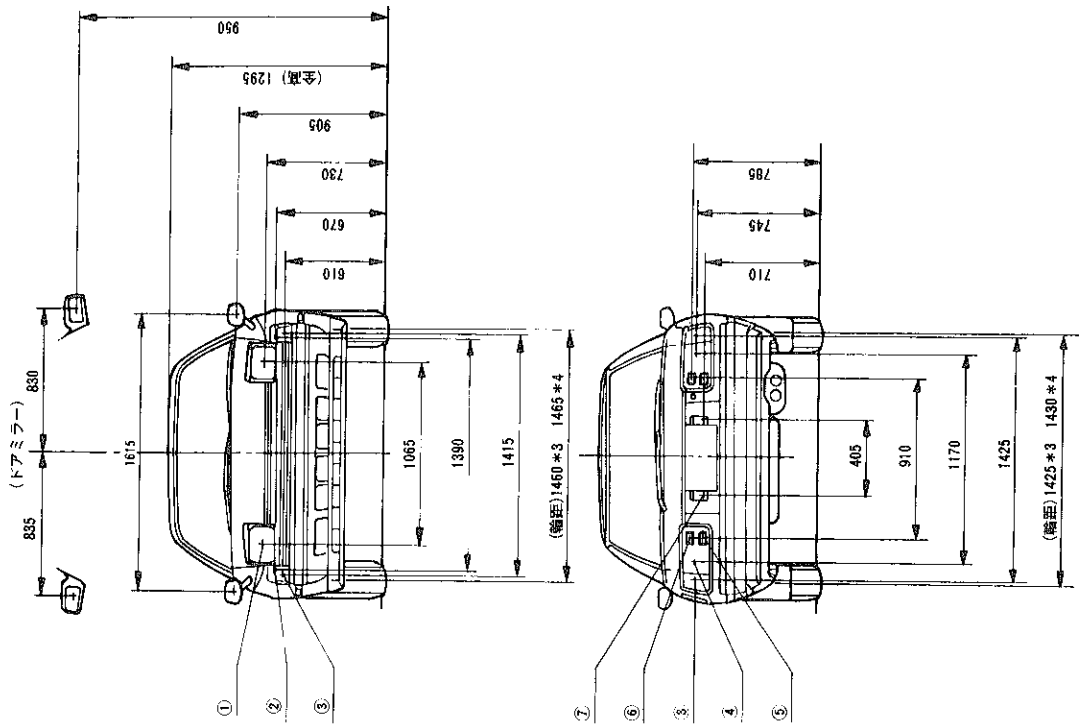

①	前照灯	
②	車幅灯	
③	方向指示器・非常点滅表示灯	
④	尾灯・制動灯	
⑤	後退灯	
⑥	後部反射器	
⑦	番号灯	

*1	サンルーフ無
*2	サンルーフ有
*3	5½-JJX14リム
*4	5½-JJX18リム 5½-JJX13リム 6-JJX14リム
*5	前席標準型シート
*6	前席スポーツ型シート

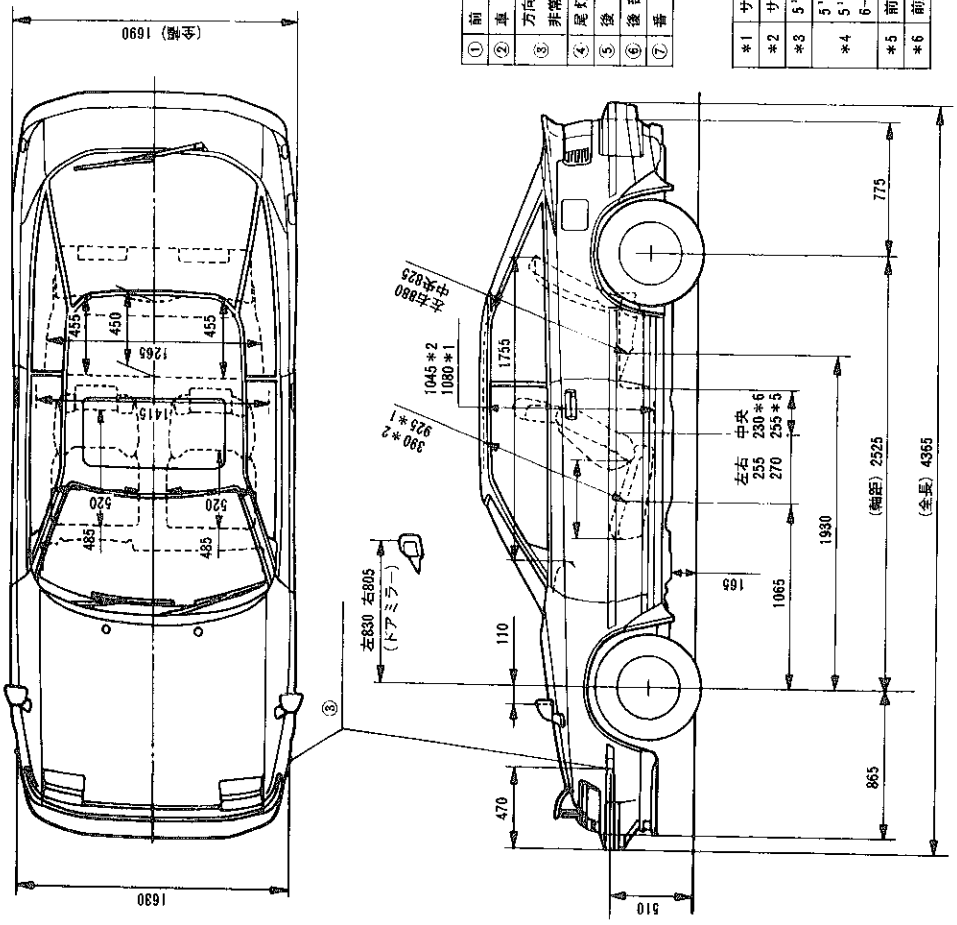

■車両四面図

無断複製禁止

■走行性能曲線
トヨタE-ST160

4速自動変速機 減速比3.534

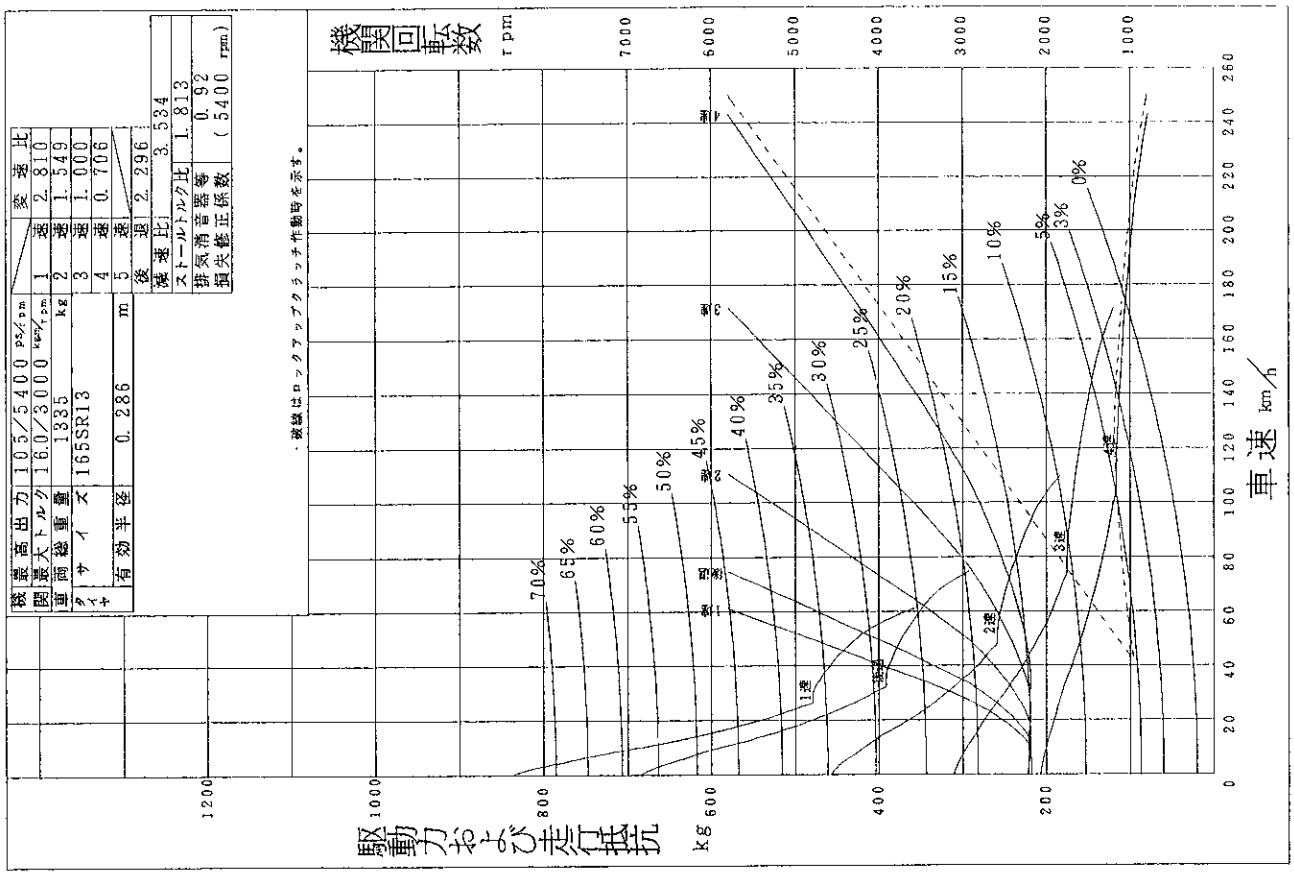

無断複製禁止

4速自動変速機 減速比3.534

トヨタE-ST162

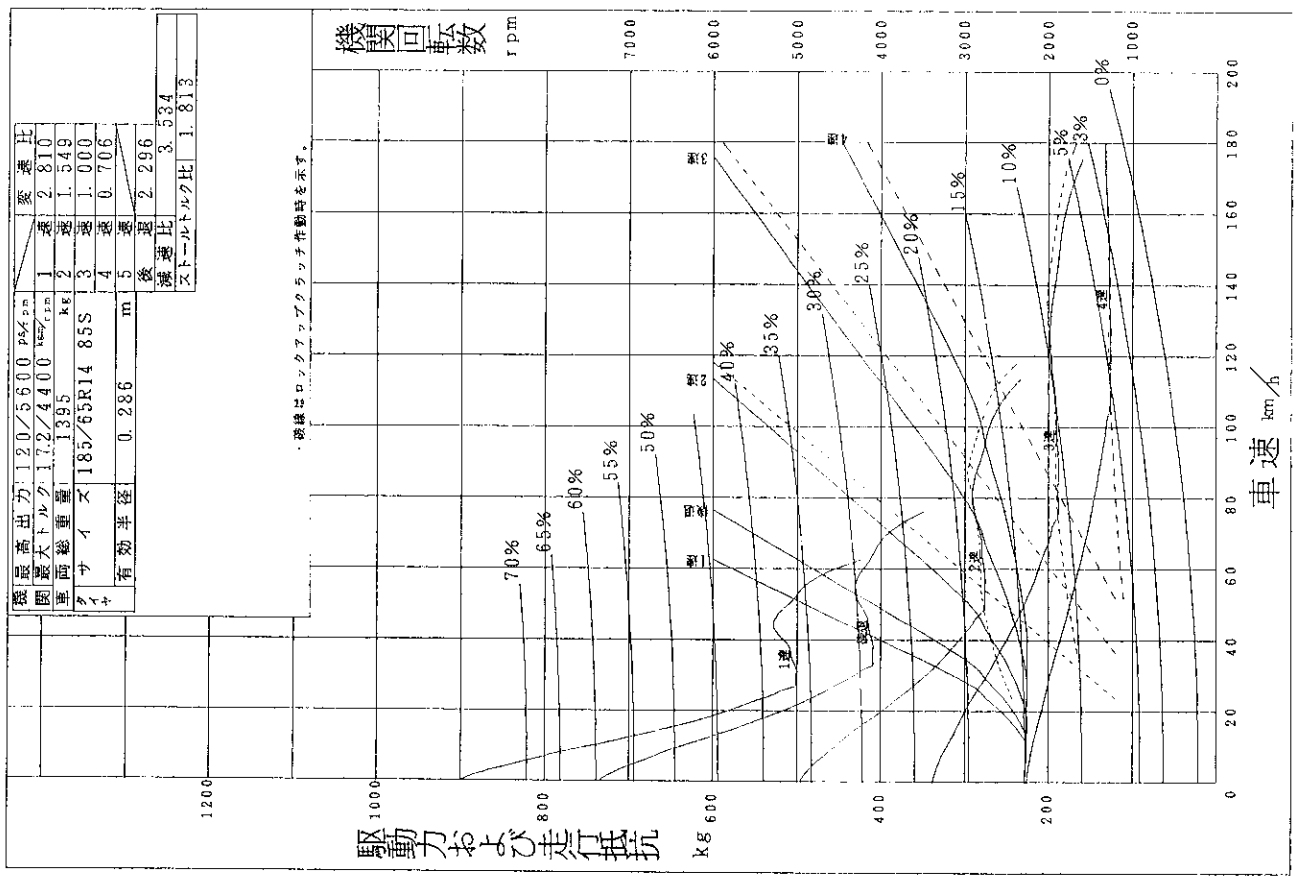

5速手動変速機 減速比3.944

トヨタE-ST162

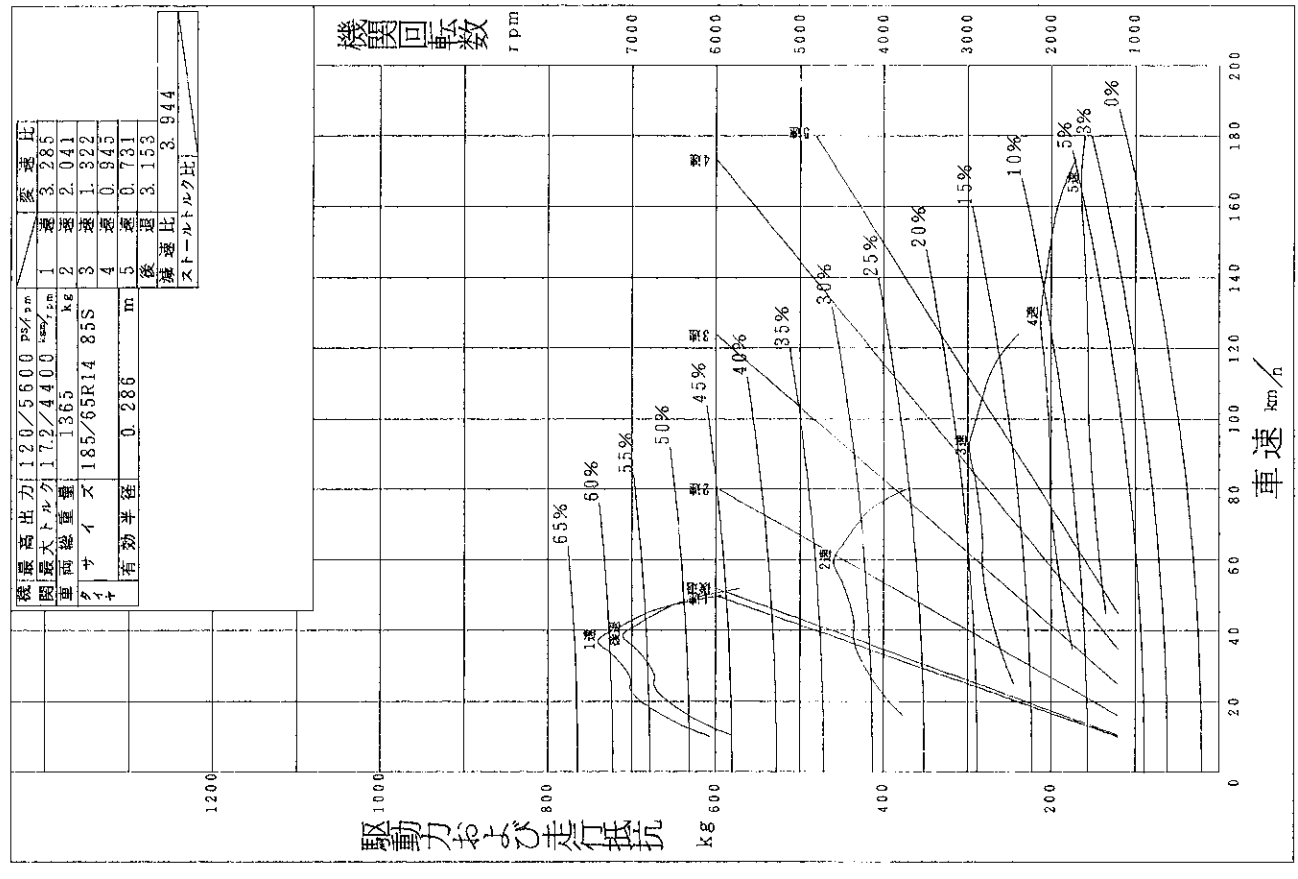

無断複製禁止

4速自動変速機 減速比3.731

トヨタE-ST162

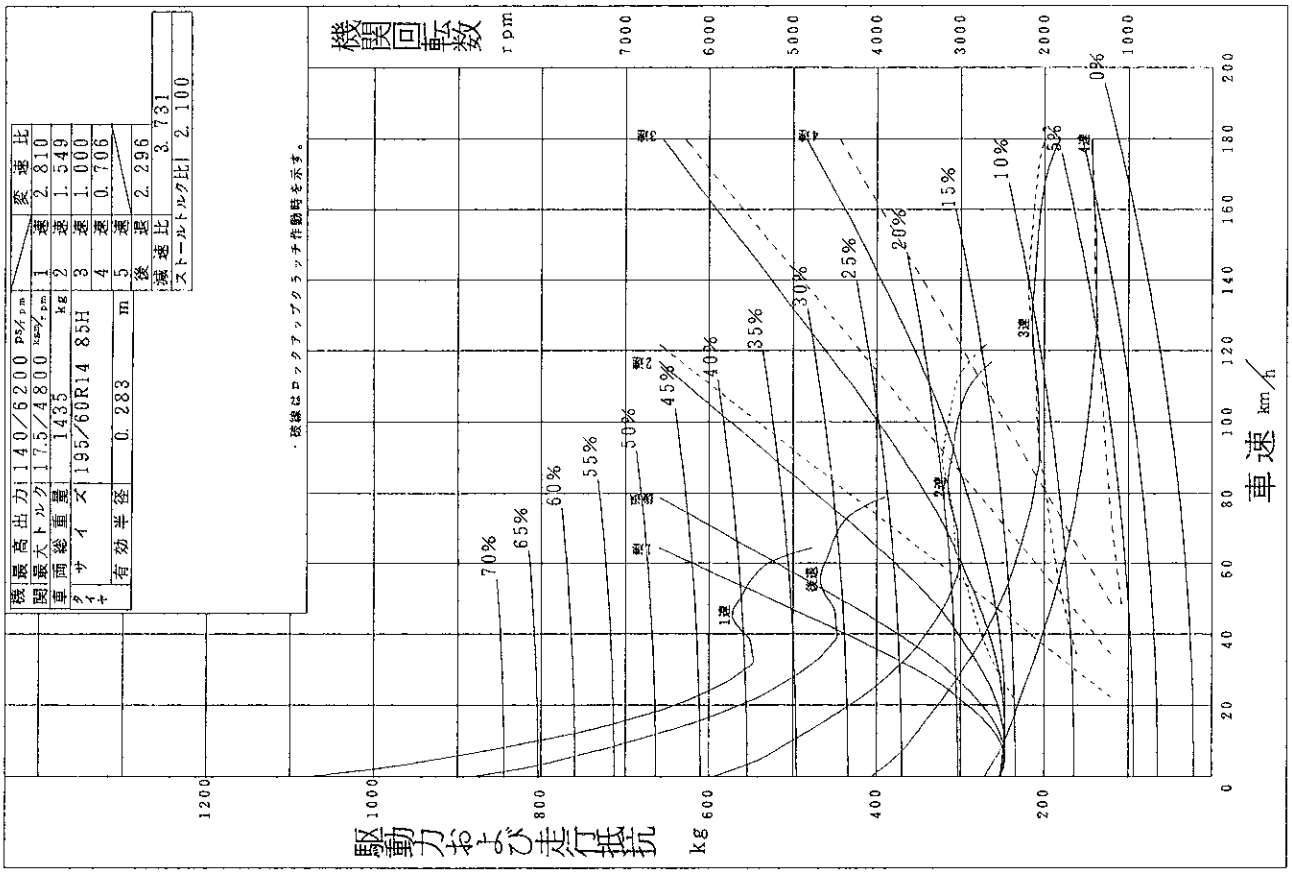

5速手動変速機 減速比4.176

トヨタE-ST162

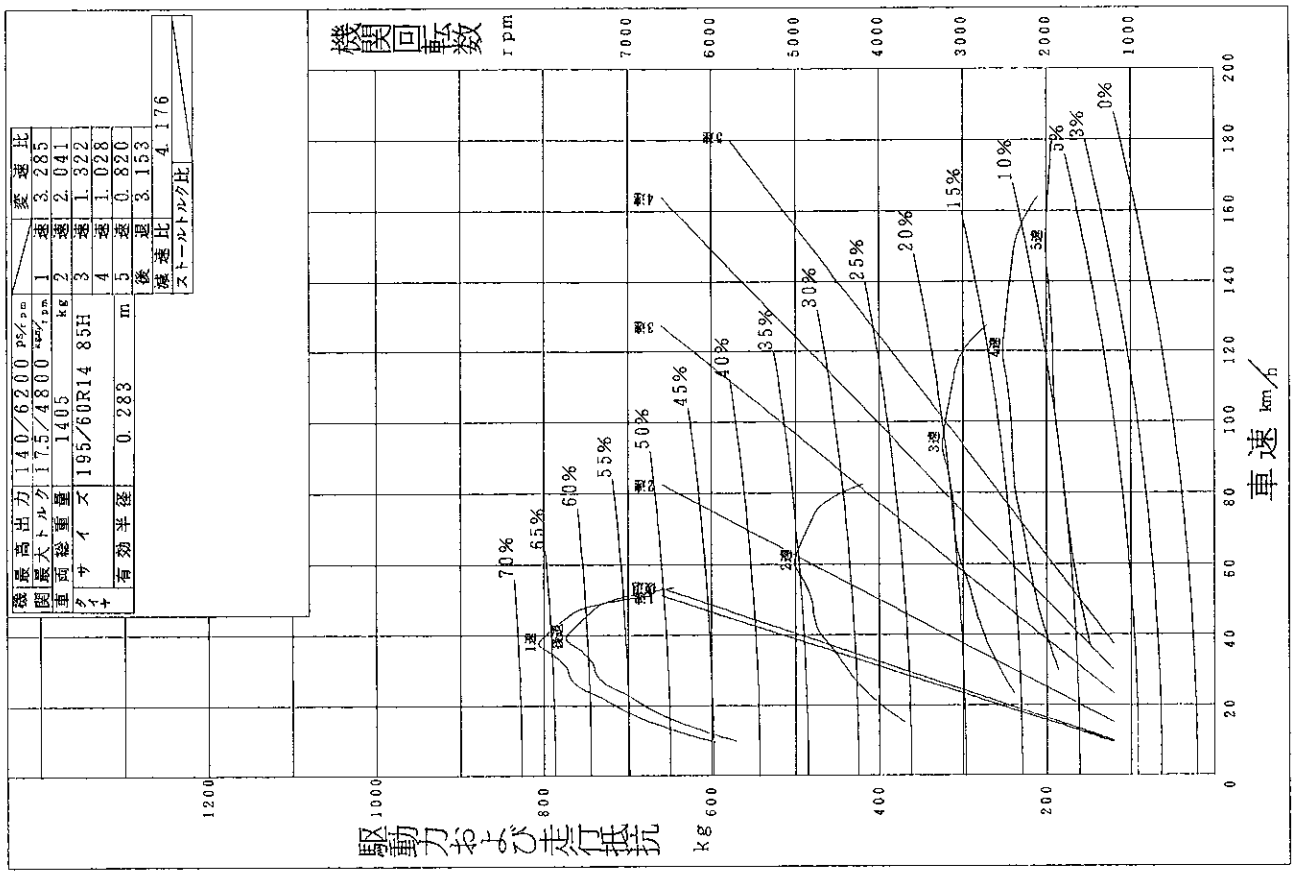

無断複製禁止

■内外配色一覧

	グレード	ST	SX	ZR・GT(-R)	GT-FOUR
	車両型式	ST160-BLMSL -BLPSL	ST160-BLMEL -BLPEL	ST162-BLMGK -BLPGK -BLMVF -BLPVF	ST165-BLMVZ

ボデー・カラー		インテリア カラー		トリム コード			
カラー ネーム	コード	カラー ネーム	コード	JL	JM	JN	JP
スーパー ホワイトII	040	ディープ ブルー	84	●	●	●	
		ニュー ブラック	24				●
グレーM	168	ニュー ブラック	24	●	●	●	●
スーパー レッドII	3E5	ニュー ブラック	24	●	●	●	●
レッド マイカ	3H4	ニュー ブラック	24	●	●	●	
ブルーM	8D7	ディープ ブルー	84	●	●	●	
ブラキッシュ ブルー マイカM	8E4	ディープ ブルー	84	●	●	●	
シルバリイ ムーン トーニング	23E (168/164)	ニュー ブラック	24	○	○	○	

●：標準

○：オプション

無断複製禁止

■ネーム プレートの見方

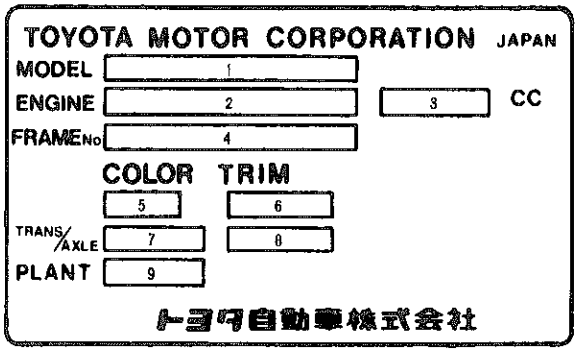

ネーム プレートの見方

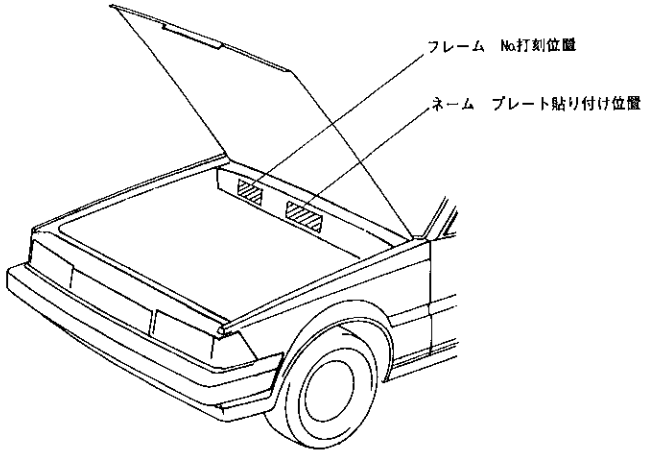

フレーム No.打刻およびネーム プレート貼り付け位置

B 6272, C 6320

No.	項目	表示内容	表示内容		
1	MODEL	車両型式	車両型式一覧 (P.0-4) 参照		
2	ENGINE	エンジン型式			
3		エンジン総排気量	1832cc：1S－iLUエンジン 1998cc：3S－FE，3S－GELU，3S－GTEエンジン		
4	FRAME No.	車台番号	――――		
5	COLOR	ボデー カラー番号	内外配色一覧 (P.7-14) 参照		
6	TRIM	トリム カラー番号			
7	TRANS	トランスミッション呼称記号	車両型式一覧 (P.0-4) 参照		
8	AXLE	デイファレンシヤル種類	コード	ギヤ比	ピニオン数
			－512	3.736	2
			－472	3.944	2
			－692	4.176	2
			－742	3.534	2
			－752	3.731	2
			－734	4.285	4
9	PLANT	完成車両最終検査工場	A54：トヨタ自動車株式会社 田原工場		

無断複製禁止

■エンジン No., トランスミツシヨン No.打刻位置

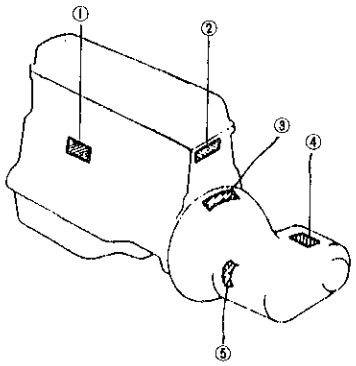

P0024

① １Ｓ－ｉＬＵエンジンＮｏ．打刻位置

② ３Ｓ－ＦＥ，３Ｓ－ＧＥＬＵ，３Ｓ－ＧＴＥ
エンジンＮｏ．打刻位置

③ マニユアル トランスミツシヨン Ｎｏ．打刻位置
（Ｅ５０Ｆ２を除く）

④ オートマチツク トランスミツシヨン Ｎｏ．打刻位置

⑤ Ｅ５０Ｆ２マニユアル トランスミツシヨン Ｎｏ．
打刻位置

無断複製禁止

MEMO

無断複製禁止