2 エレクトリカル

2-1 エレクトリカル……2－2
ライティング……2－2
メータ……2－2
オーディオ……2－3

無断複製禁止

2・1 エレクトリカル

□ライテイング

1．リヤ　コンビネーション　ランプ

●コンバーチブル専用のリヤ　コンビネーション　ランプで，レンズ中央に黒いラインを入れた上下2分割として，ワイド感，スポーテイ感を強調しました。

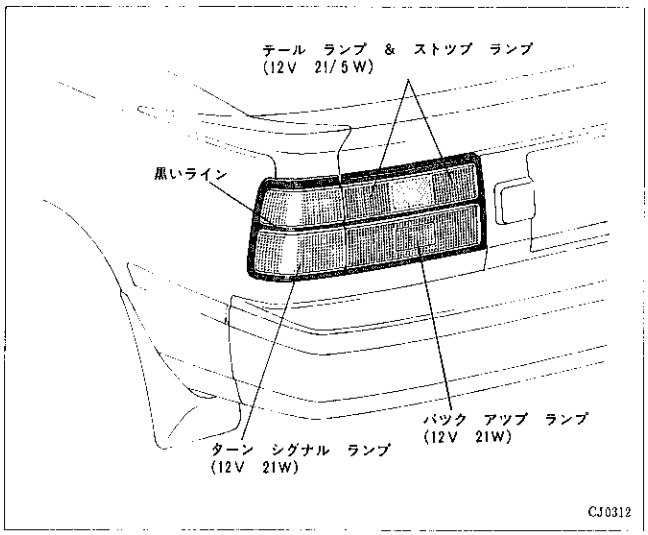

2．マップ　ランプ，リヤ足元照明

●インナ　ミラーと一体のマップ　ランプを採用しました。また，後席用にリヤ足元照明を採用し，リヤ　コンソール後部に収り付けました。

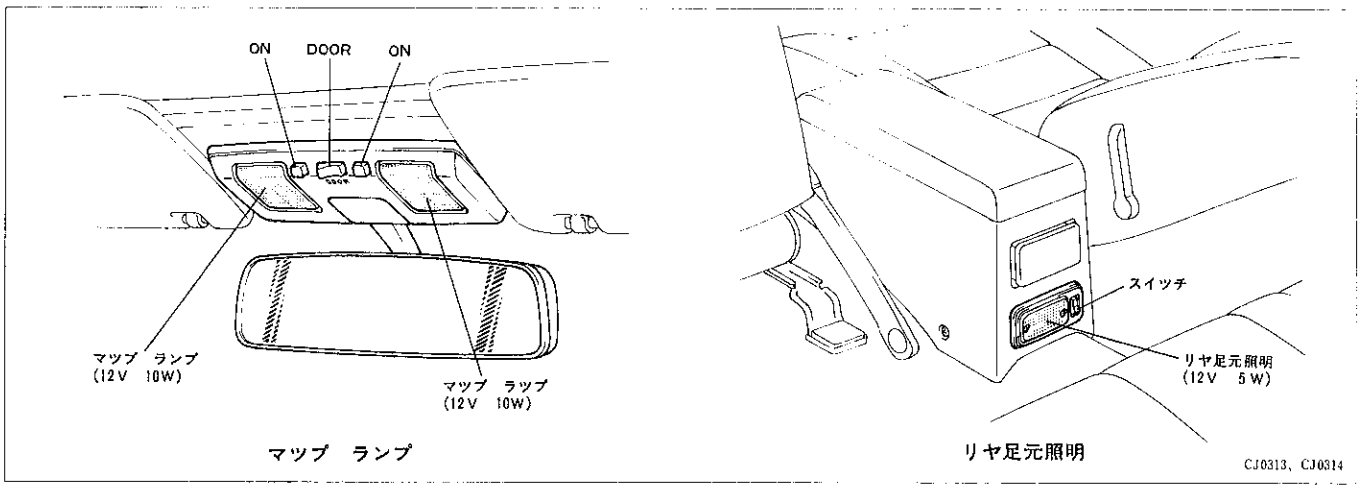

□メータ

1．シートベルト　ウオーニング　システム

●シートベルトの装着，非装着にかかわらず，イグニツシヨンスイツチをＯＮすると6秒間ランプを点滅させる，シートベルト　ウオーニング　システムを採用しました。

●シートベルト　ウオーニング　ランプをコンビネーション　メータ左下部に設けました。

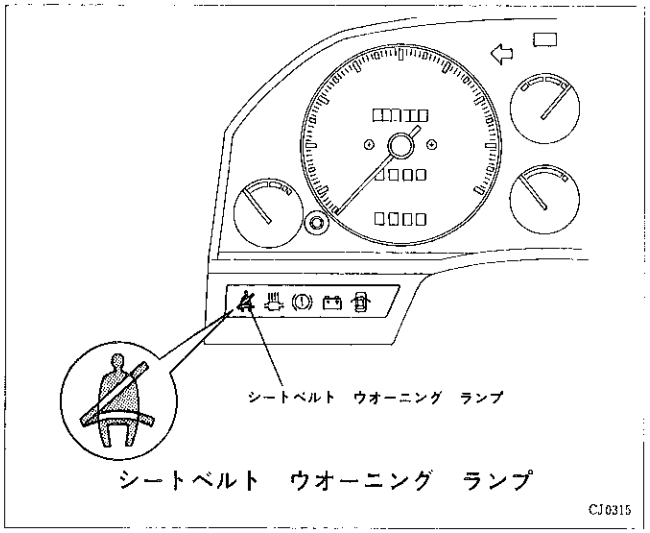

無断複製禁止

●システムを制御するシートベルト　ウオーニング　リレーを，ルーム　ランプ　コントロール　リレー，ライト　リマインダ　リレーと一体化して，ジヤンクシヨン　ブロツク　No.1（J/B No.1）に組み込みました。

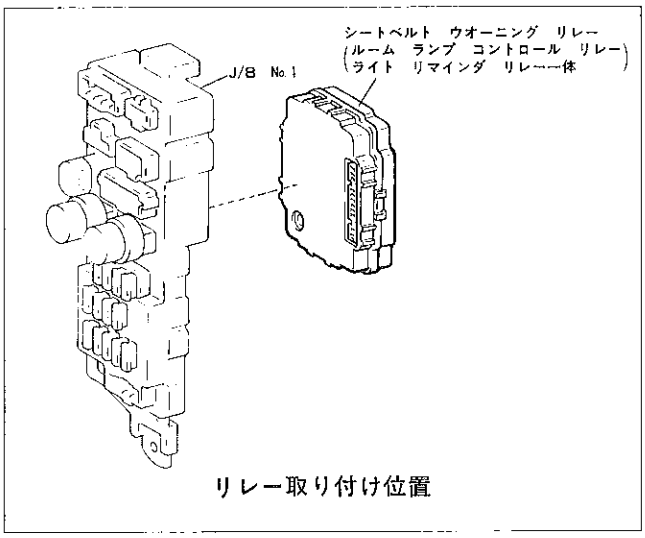

リレー取り付け位置

▶構造と作動

【1】作動

イグニツシヨン　スイツチをＯＮすると，シートベルト　ウオーニング　リレーのタイマ回路に1が入力され，タイマ回路は断続回路に約6秒間1を出力します。

したがつて，断続回路がTrをＯＮ/ＯＦＦ（周期1秒）させることにより，ウオーニング　ランプが点滅します。

なお，ウオーニング　ランプ点滅中にイグニツシヨン　スイツチをＯＦＦすると，タイマ回路がＯＦＦしランプも消灯します。

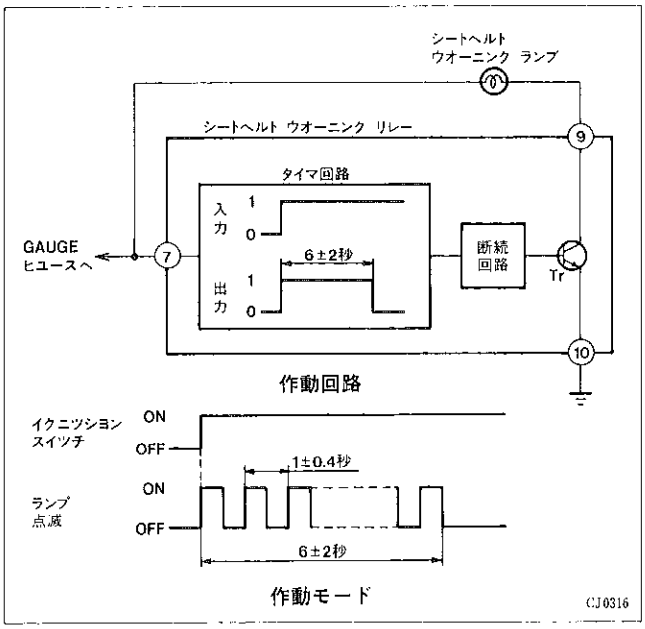

□オーデイオ

1．スピーカ

●最大入力25Wのリヤ　スピーカをクオータ　トリム左右に取り付けました。なお，フロント　スピーカはＧＴ－Ｒと同一です。

仕様

定格入力（W）	15
最大入力（W）	25
ボイス　コイル　インピーダンス(Ω)	4
最低共振周波数（Hz）	140
出力音圧レベル（dB）	91
口　径（cm）	φ12
タイプ	ダブル　コーン

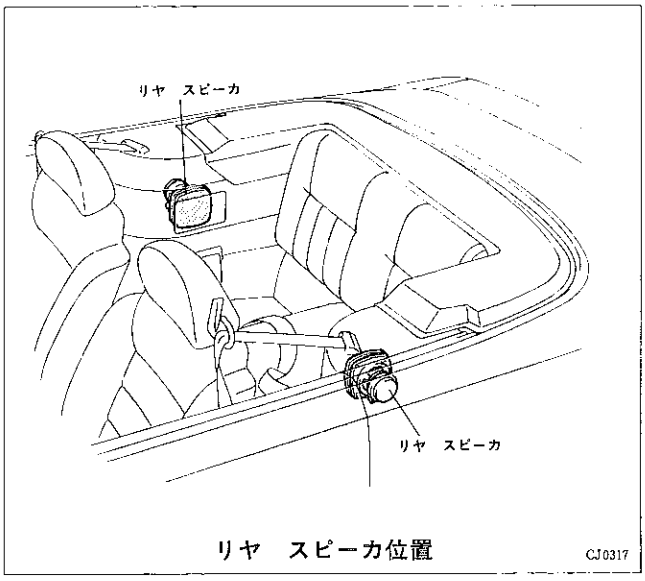

無断複製禁止

2．アンテナ

●チユーナの電源スイツチのＯＮ/ＯＦＦと連動して上昇/下降するオートアンテナを採用しました。

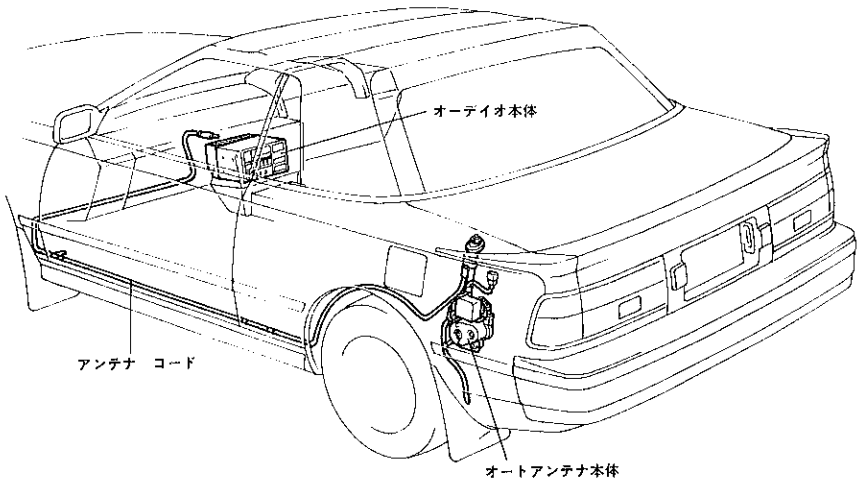

アンテナ構成

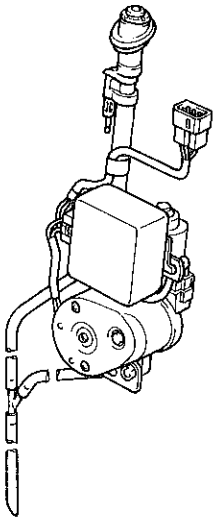

外観　CJ0318，CJ0319

▶構造と作動

【１】構造

オートアンテナのモータ部には，カム　プレートおよび接点が内蔵されており，ポールの上昇位置・下降位置でのモータへの通電を遮断しています。

アンテナ状態とカム　プレートの位置

アンテナ状態	カム　プレート位置	通電状態
上昇位置	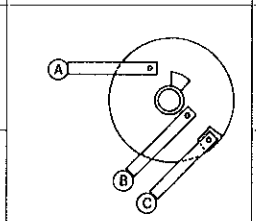	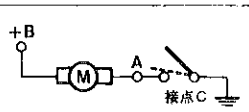
下降開始		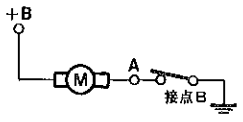
下降途中	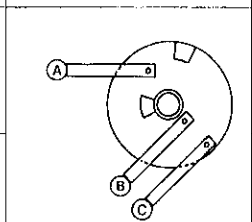	
上昇途中		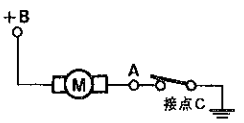
上昇開始	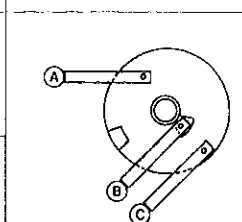	
下降位置		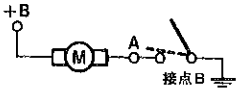

WJ0053

ロツド形式	5段伸縮埋め込み式
ロツド全長（mm）	1000±20
モータ種類	フエライト　マグネツト
作動電流（A）	4以下
上昇・下降時間（秒）	4以下
下降遅延タイマ（秒）	1.0～2.0
保護タイマ（秒）	10±2.5

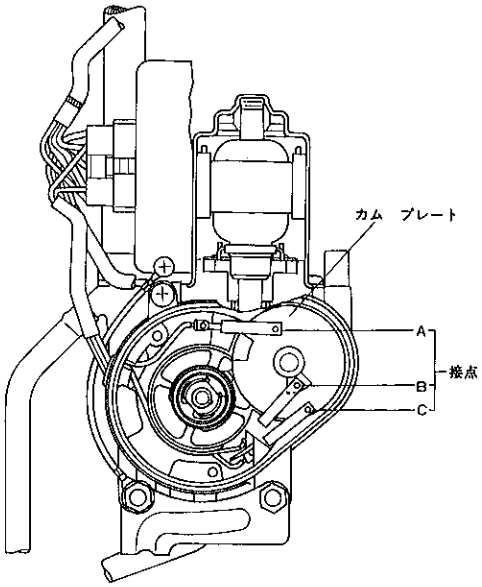

モータの構造　TJ0098

無断複製禁止

【2】作動

〔1〕作動概要

オートアンテナは，イグニツシヨン　スイツチがＡＣＣまたはＩＧの状態でチユーナをＯＮ／ＯＦＦさせると，これに連動し上昇／下降します。またアンテナ上昇位置の状態でイグニツシヨン　スイツチをＯＦＦしてもアンテナは下降します。なおコントロール　リレーには，下降遅延タイマおよび上昇・下降時の各保護タイマが内蔵されています。下降遅延タイマはチユーナがＯＮからＯＦＦになつた時作動し，約1.0～2.0秒間(T_D) アンテナの下降開始を遅らせ，短時間のチユーナ　ＯＦＦによる頻繁なアンテナ作動を防止します。

保護タイマはチユーナのＯＮ／ＯＦＦに連動して作動し，10秒後(T_1, T_2)にモータの作動を停止させ，ポールの凍結・変形または外力などによりモータが常時通電状態になる事を防止します。

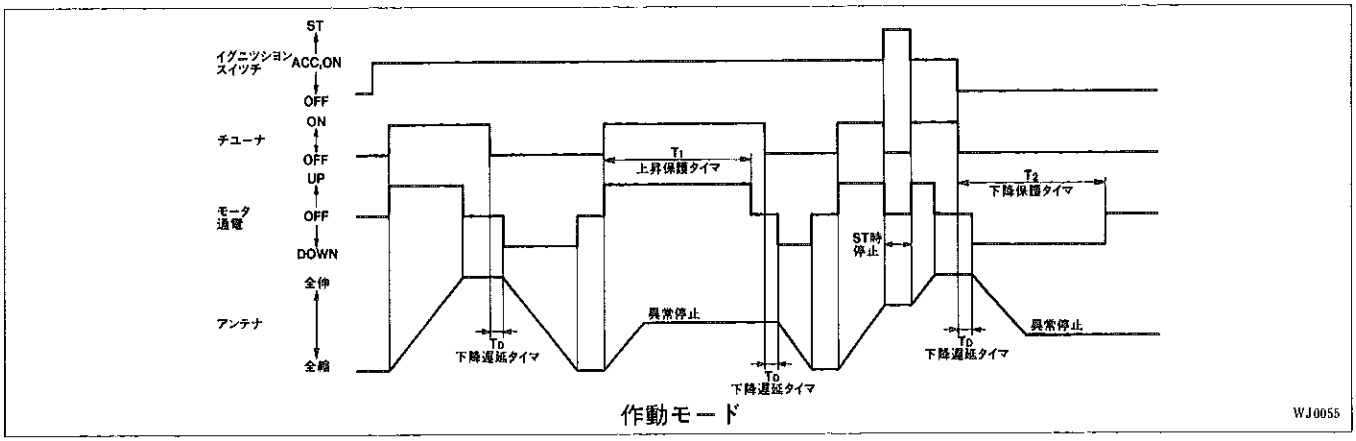

作動モード

〔2〕アンテナ上昇作動

イグニツシヨン　スイツチがＡＣＣまたはＩＧでチユーナをＯＮすると，⑥端子に電圧が加わり上昇保護タイマは0を出力(T_1時間内)しインバータにて反転することにより，ＡＮＤ　ゲートの入力側両端子に1が入力されTr_1はＯＮします。一方⑧端子にも電圧が加わり下降保護タイマは1を出力（時間制限なし）しますが，同時に下降遅延タイマも1を出力(時間制限なし）しインバータにて反転することにより，ＡＮＤ　ゲートに0が入力されTr_2はＯＦＦします。

したがつて⑦端子→④端子→モータ→①端子→②端子→ＵＰ接点→アースと電流が流れ，アンテナは上昇します。アンテナが上昇し終わると，ＵＰ接点がＯＦＦすることにより通電が停止します。

さらにＵＰ接点がＯＦＦしない場合は，約10秒後に上昇保護タイマの出力が0から1となりTr_1をＯＦＦし通電を停止します。

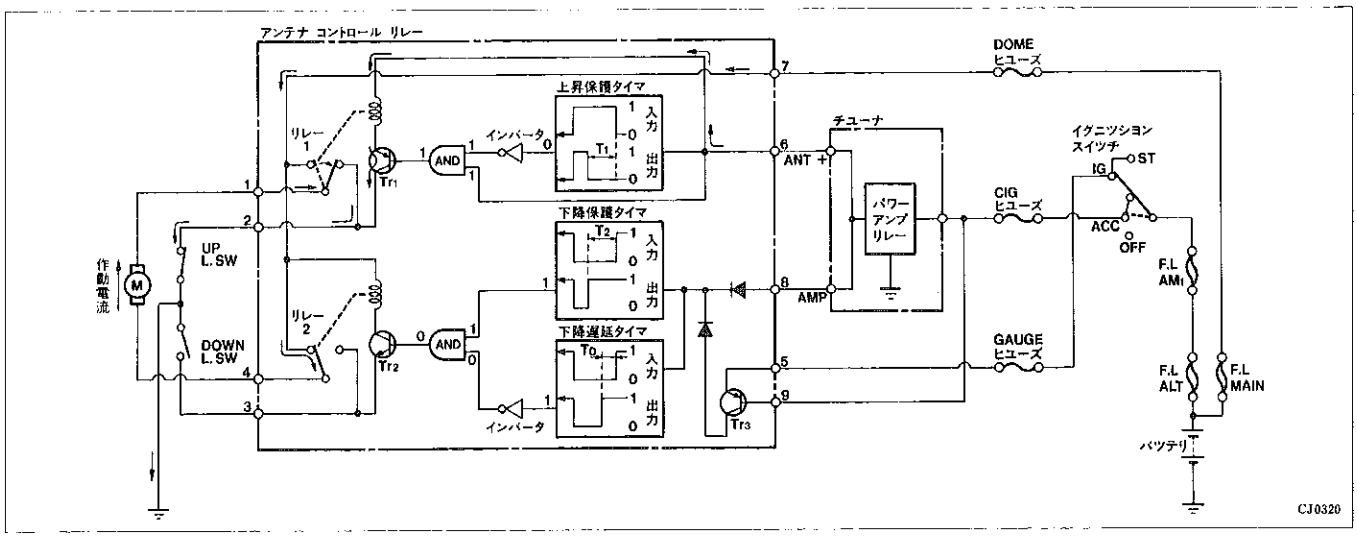

無断複製禁止

〔3〕アンテナ下降作動

チユーナをＯＦＦすると，⑧端子の電圧が下がり下降保護タイマは１を出力（T_2時間内）します。同時に下降遅延タイマは1.0～2.0秒（T_D）後０を出力しインバータにて反転することにより，ＡＮＤ　ゲートの入力両端子に１が入力されTr_2はＯＮします。

一方⑥端子の電圧も下がりＡＮＤ　ゲートに０が入力されTr_1はＯＦＦします。

したがつて⑦端子→①端子→モータ→④端子→③端子→ＤＯＷＮ接点→アースと電流が流れ，アンテナは下降します。アンテナが下降し終わると，ＤＯＷＮ接点がＯＦＦすることにより通電が停止します。

さらにＤＯＷＮ接点がＯＦＦしない場合は，約10秒後に下降保護タイマの出力が１から０となりTr_2をＯＦＦし通電を停止します。

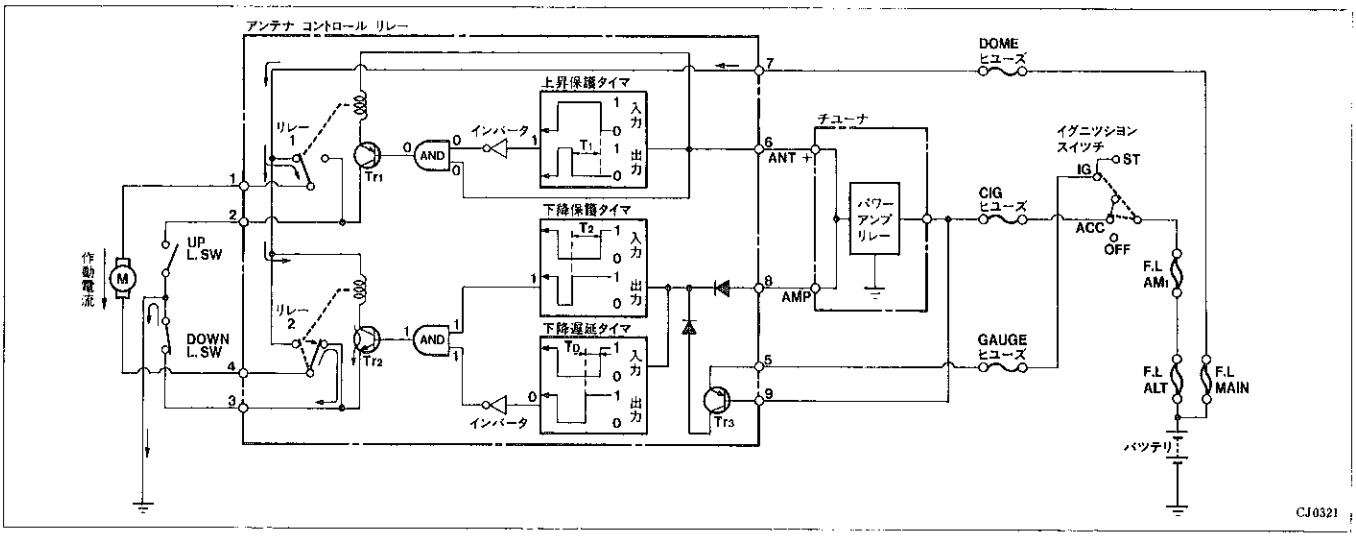

〔4〕ＳＴ時一時停止作動

モータ作動中にイグニッション　スイッチをＳＴにすると，⑥端子の電圧が下がりTr_1はＯＦＦします。（アンテナ下降時と同様）一方⑧端子の電圧も下がりTr_2はＯＮ（アンテナ下降時と同様）しようとしますが，イグニッション　スイッチのＳＴ端子から⑤端子に電圧が加わり，Tr_3がＯＮすることによりモータへの通電が一時停止します。

イグニッション　スイッチをＳＴからＩＧに戻すと，モータは作動を再開します。

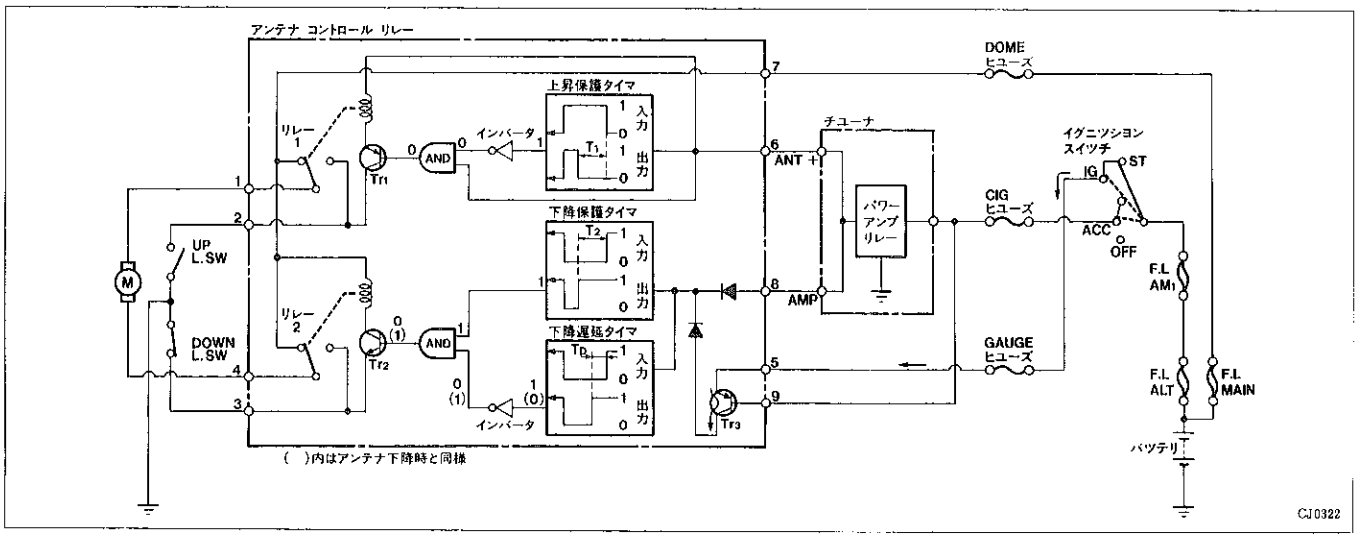

無断複製禁止