1 ボデー

リヤ スポイラ ……1—3
準備品……1—3
リヤ スポイラ……1—3
脱着分解構成図……1—3
リヤ スポイラ取りはずし ……1—4
リヤ スポイラ取り付け ……1—4
リヤ NO.1 & NO.2 スポイラ取りはずし ……1—4
リヤ NO.1 & NO.2 スポイラ取り付け ……1—4
ラツゲージ コンパートメント ドア…1—5
準備品……1—5
ダンパ ステー……1—5
脱着構成図 ……1—5
作業上の留意点……1—5
ネーム プレート ……1—6
準備品……1—6
ネーム プレート……1—6
脱着構成図 ……1—6
リヤ シート……1—7
準備品……1—7
リヤ シート……1—7
脱着分解構成図……1—7
作業上の留意点……1—8
シート ベルト ……1—9
準備品……1—9
シート ベルト……1—9
脱着構成図 ……1—9
作業上の留意点……1—10
単体点検……1—11
フロント シート インナ ベルト ……1—11
フロント シート アウタ ベルト ……1—11
パワー ウインドウ……1—12
準備品……1—12
部品配置図……1—12
パワー ウインドウ スイツチ……1—12
脱着構成図 ……1—12
作業上の留意点……1—13
クオータ ウインドウ ガラス & レギユレータ…1—13
脱着分解構成図……1—13
ガラス取りはずし ……1—15
ガラス取り付け……1—16
レギユレータ取りはずし ……1—16
パワー ウインドウ モータ脱着 ……1—17
レギユレータ取り付け ……1—17
単体点検……1—19
パワー ウインドウ スイツチ……1—19
パワー ウインドウ モータ……1—19
バツクライト ……1—20
準備品……1—20
バツクライト……1—20
脱着構成図 ……1—20
取りはずし ……1—20
取り付け ……1—21
モールデイング & ウエザストリツプ…1—22
準備品……1—22
ヘツダ モールデイング & ウエザストリツプ…1—22
脱着構成図 ……1—22
ルーフ ドリツプ サイド フイニツシユ モールデイング脱着…1—23
フロント ヘツダ ウエザストリツプ & リテーナ取りはずし…1—23
フロント ヘツダ ウエザストリツプ & リテーナ取り付け…1—24
クオータ & バツク ベルト モールデイング…1—25
脱着構成図 ……1—25
クオータ ベルト モールデイング取りはずし ……1—26
クオータ ベルト モールデイング取り付け ……1—26
クオータ リヤ & バツク ベルト モールデイング取りはずし…1—26
クオータ リヤ & バツク ベルト モールデイング取り付け…1—26
トツプ スタツク ヘツドライナ …1—27
準備品……1—27
トツプ スタツク ヘツドライナ……1—27
脱着構成図 ……1—27
取りはずし ……1—28
取り付け ……1—29
トツプ カバー ASSY ……1—31
準備品……1—31
トツプ カバー ASSY ……1—31
脱着構成図 ……1—31
取りはずし ……1—32
取り付け ……1—33
トツプ カバー ……1—36
準備品……1—36
トツプ カバー……1—36
脱着構成図 ……1—36
取りはずし ……1—38
取り付け ……1—40

無断複製禁止

モータ　&　ポンプ　ASSY ……1—44
準備品……1—44
モータ　&　ポンプ　ASSY ……1—44
脱着構成図 ……1—44
取りはずし ……1—45
取り付け ……1—46
コンバーチブル　スイツチ，
リレー　&　センサ…1—47
準備品……1—47
部品配置図……1—47
コンバーチブル　コントロール　スイツチ……1—48
脱着構成図 ……1—48
作業上の留意点……1—48
コンビネーシヨン　メータ……1—48
脱着構成図 ……1—48
コンバーチブル　メーン　リレー　&
サーキツト　ブレーカ…1—49
脱着構成図 ……1—49
コンバーチブル　コントロール　リレー……1—49
脱着構成図 ……1—49
単体点検……1—50
コンバーチブル　コントロール　スイツチ……1—50
コンバーチブル　メーン　リレー ……1—50
コンビネーシヨン　メータ（スピード　センサ）…1—50
コンバーチブル　コントロール　リレー ……1—51

無断複製禁止

リヤ　スポイラ

準　備　品

油　脂 その他	テープ　ストライプ　住友スリーエム㈱ はがし剤　フイルムはがし		サイド　スポイラ　リテーナ接着部清掃用
	白ガソリン		
	アクリル　フオーム　テープ	住友スリーエム㈱スコツチ印＃4252 (幅20mm×厚さ1.15mm×長さ66m)	サイド　スポイラ　リテーナ接着用(再使用時)

リヤ　スポイラ

脱着分解構成図

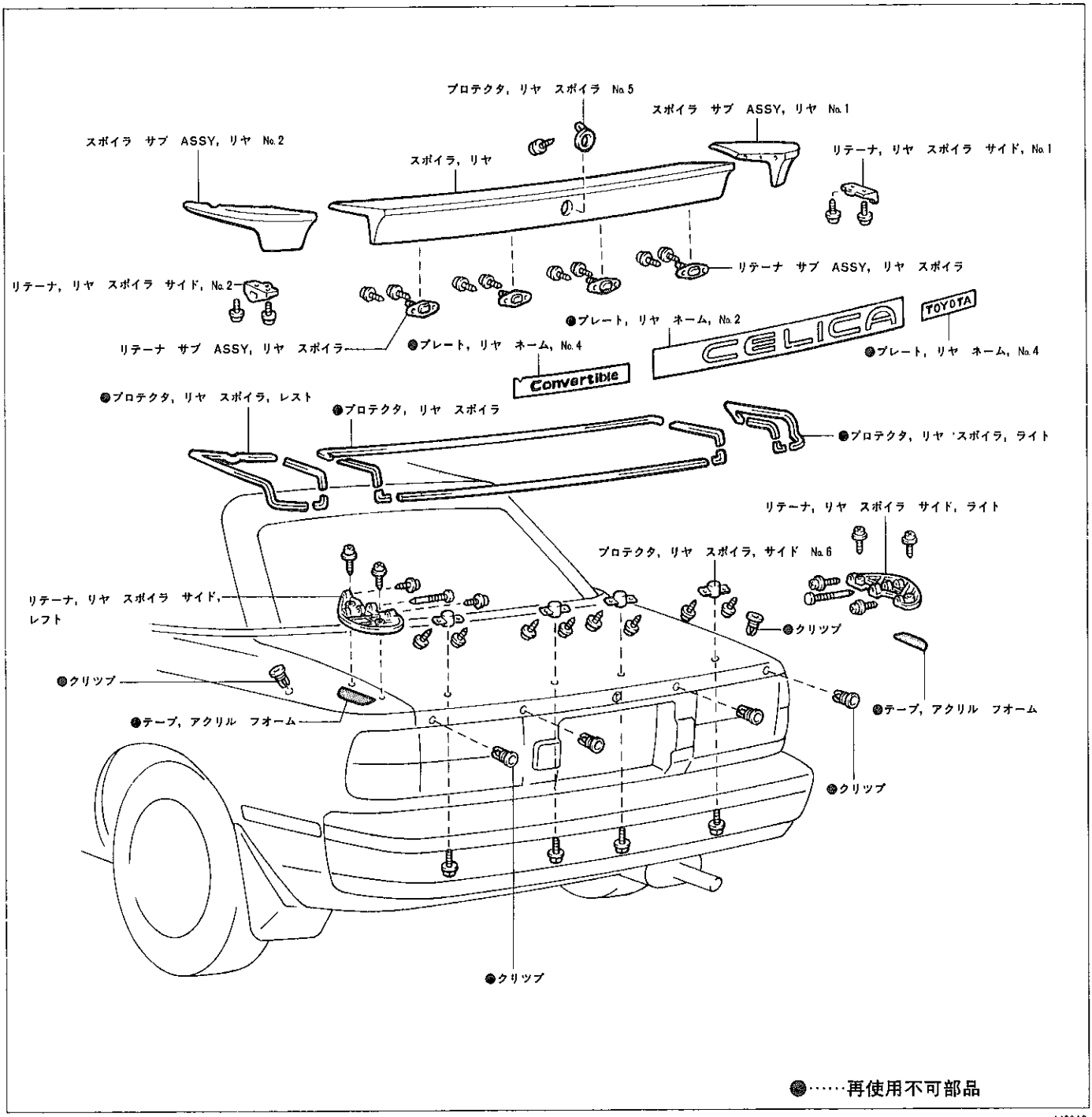

U6910

無断複製禁止

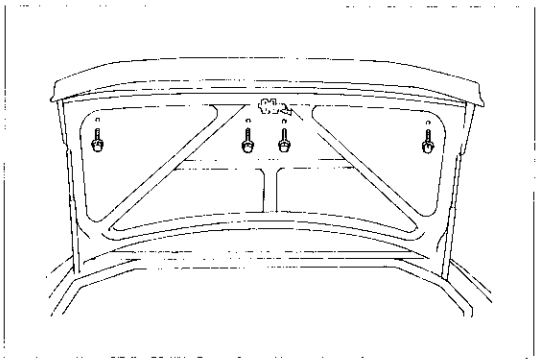
U3315

リヤ スポイラ取りはずし

1 リヤ スポイラ取りはずし

(1) ボルト4本を取りはずす。

(2) スポイラを後方に引つ張つて取りはずす。

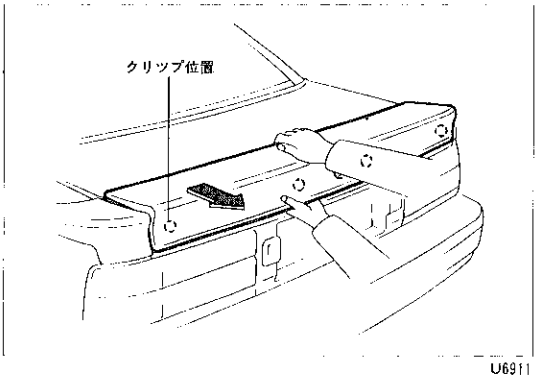

U6911

リヤ スポイラ取り付け

1 クリップ交換

2 リヤ スポイラ取り付け

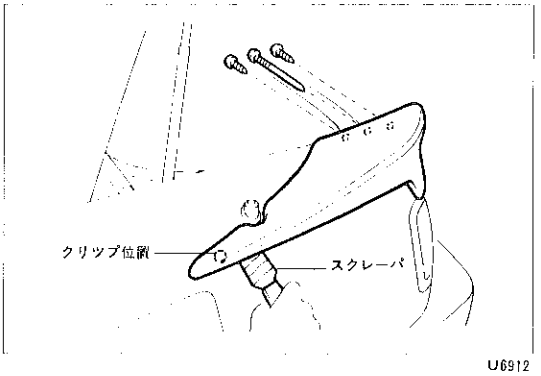

U6912

リヤ No.1 & No.2 スポイラ取りはずし

1 リヤ No.1 & No.2 スポイラ取りはずし

(1) スクリュ3本を取りはずす。

(2) スポイラ先端のクリップ位置を，保護テープを貼つたスクレーパでこじて取りはずす。

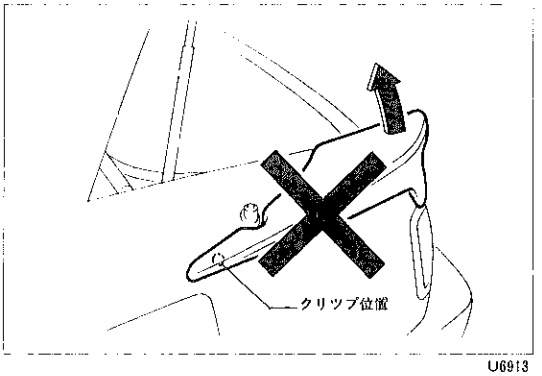

U6913

注意 スポイラ後端を持ち上げて，先端部クリップのかん合をはずそうとすると，スポイラ先端が破損するおそれがある。

2 リヤ スポイラ サイド リテーナ取りはずし

(1) スクリュ2本を取りはずす。

(2) リテーナのアクリル フオーム テープ接着部を，保護テープを貼つたスクレーパでこじて取りはずす。

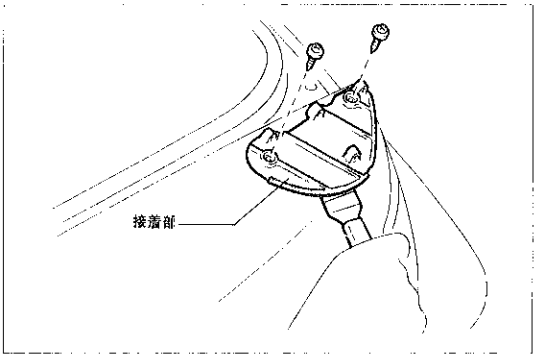

U6914

リヤ No.1 & No.2 スポイラ取り付け

1 クリップ交換

2 アクリル フオーム テープ交換

3 リヤ スポイラ サイド リテーナ取り付け

4 リヤ No.1 & No.2 スポイラ取り付け

無断複製禁止

ラツゲージ
コンパートメント　ドア

1

準　備　品

油　脂 その他	タツチアツプ　ペイント（ボデー色）		塗装はがれ部補修用
	アドヘシブ　1324	08833-00090	ダンパ　ステー取り付け用

ラツゲージ　コンパートメント
ドア　ダンパ　ステー

脱着構成図

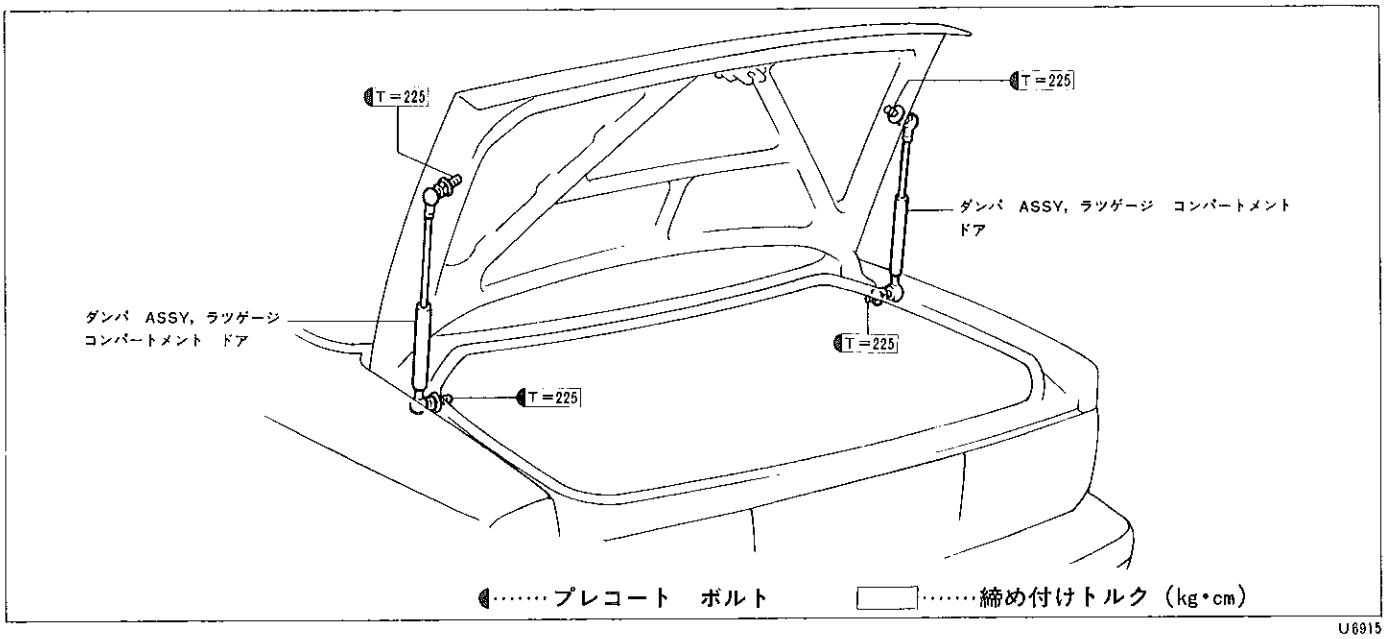

U6915

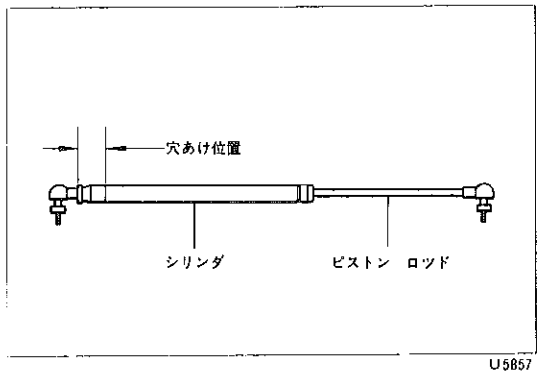

U5857

作業上の留意点

1　脱着および廃却作業上の留意点

(1)　ピストン　ロツドに異物を付着させなさい。

(2)　シリンダに対しピストン　ロツドを回転させない。

(3)　ボール　ジヨイント部のかん合は取りはずさない。

(4)　廃却する場合は，シリンダ下端部に2.0～3.0㎜の穴を開け，封入されているガスを抜く。（封入されているガスは，無色，無臭，無害であるが，ドリルの切り粉が飛ぶおそれがある。）

無断複製禁止

ネーム プレート

準 備 品

油 脂 その他	テープ ストライプ はがし剤	住友スリーエム㈱ フイルムはがし	ネーム プレート取りはずし用
	白ガソリン		ネーム プレート接着部清掃用

ネーム プレート

脱着構成図

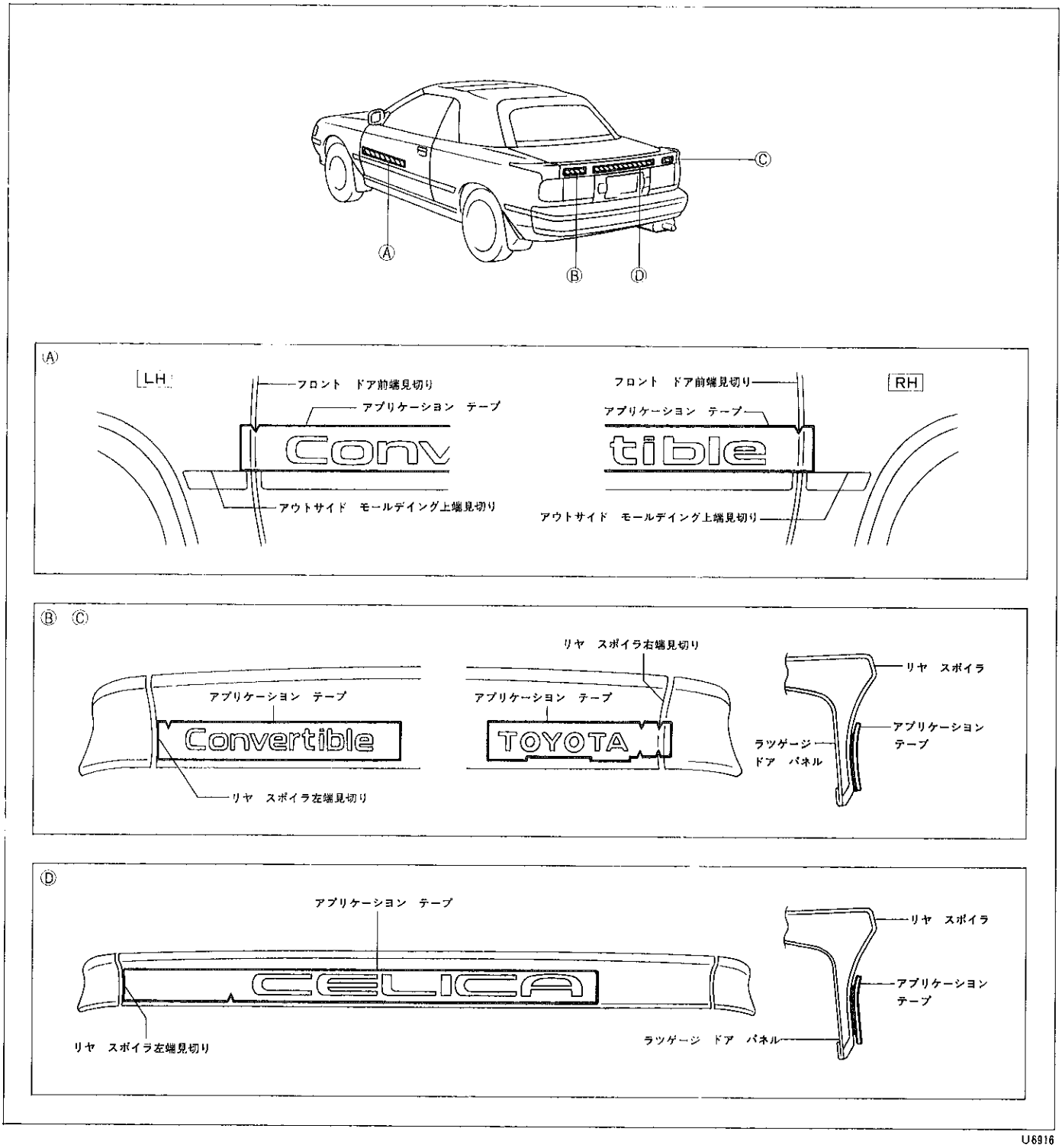

U6916

無断複製禁止

リヤ シート

準 備 品

工 具	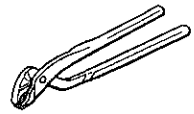	09130-00160 プライヤ, ホグ リング	ホグ リング取り付け用

リヤ シート

脱着分解構成図

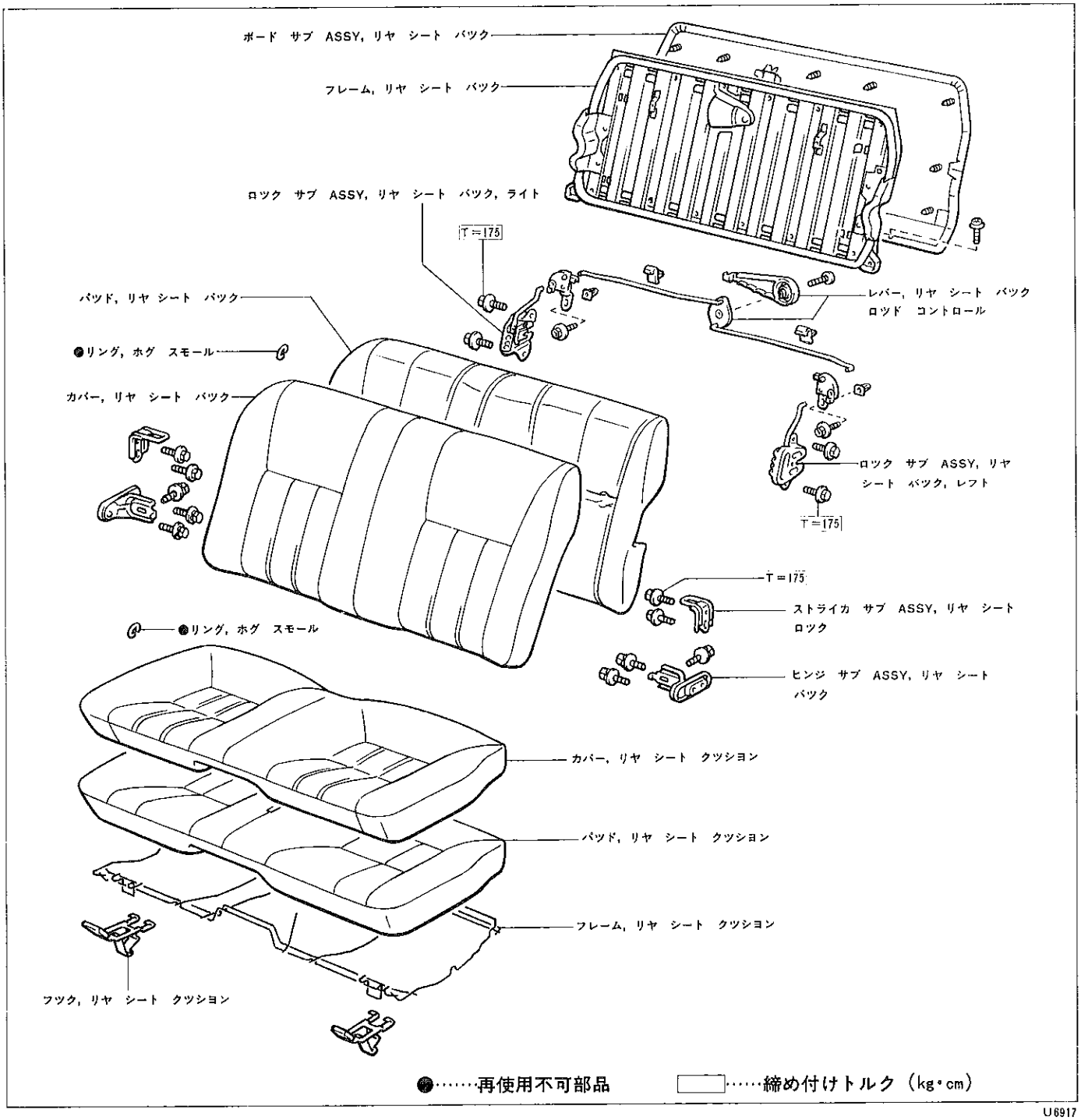

U6917

無断複製禁止

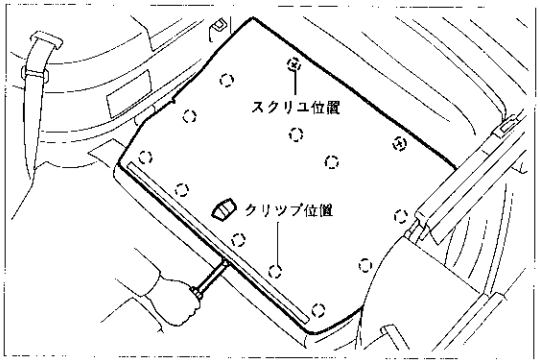

U6918

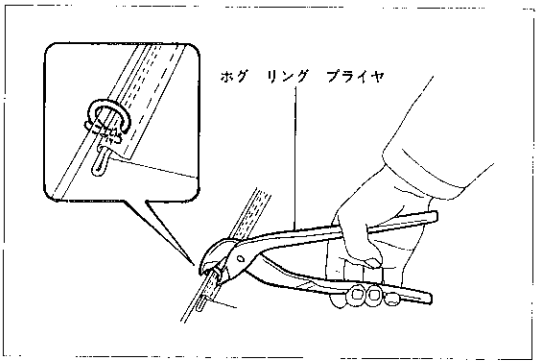

U6522

作業上の留意点

1 リヤ シート バック ボード取りはずし

(1) クリップ位置を⊖ドライバでこじて取りはずす。

(2) スクリュ2本をはずし，ボードを取りはずす。

2 ホグ リング取り付け

(1) ホグ リングの取り付けは，ホグ リング プライヤを使用する。

(2) カバーにシワが生じないようにホグ リングを取り付ける。

(3) カバーにシワが生じた場合，軽く霧吹きしてからドライヤなどで熱してシワを伸ばす。それで伸びない場合，ホグ リングを付け直す。

(4) 図のようにホグ リングを取り付ける。

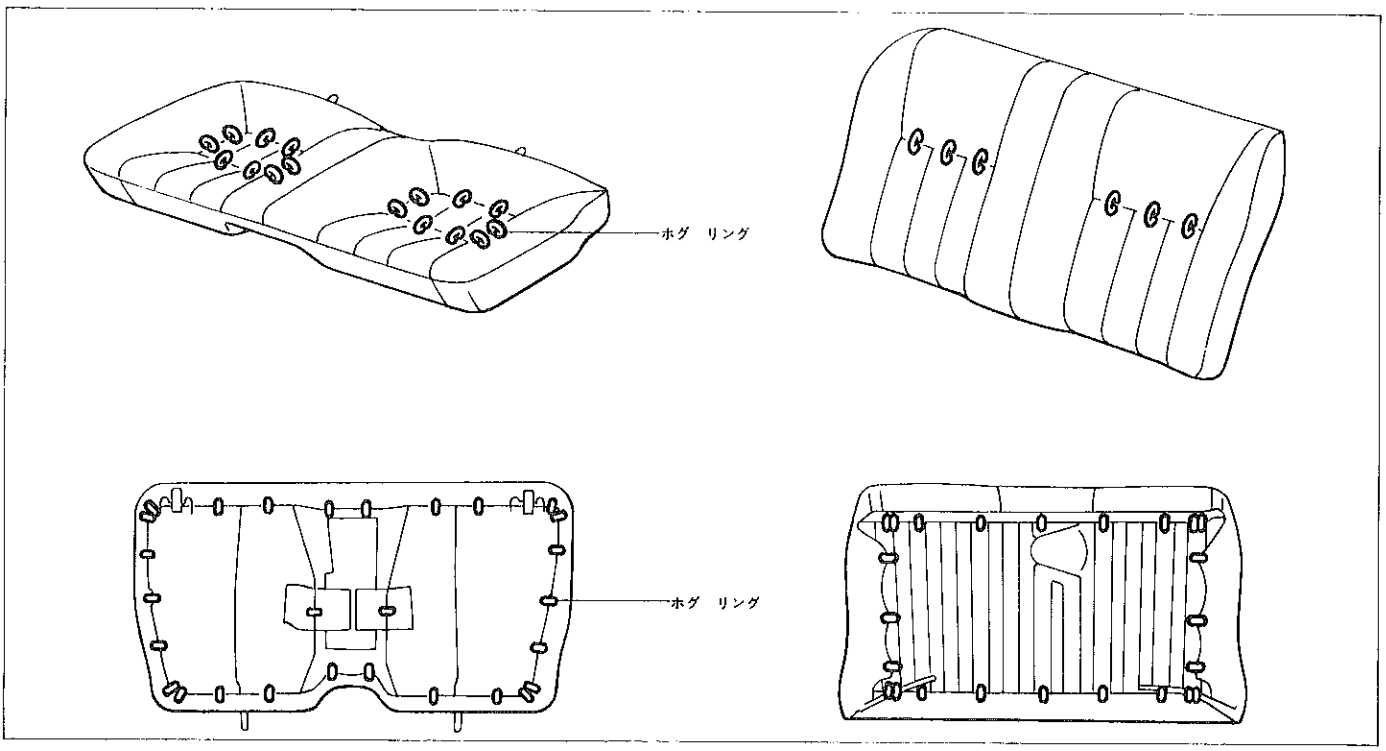

U6919

無断複製禁止

シート　ベルト

準　備　品

工　具	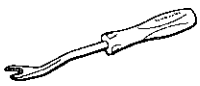	09060-20020　リムーバ，クリップ	シート　ベルト　ガイド取りはずし用
計　器	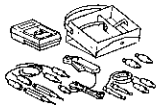	09082-00012　テルタ，トヨタ　エレクトリカル	単体点検用
		09083-00060　ミニ　テスト　リード	
油　脂 その他	両面テープ		クオータ　インサイド　トリム　ボード取り付け用

シート　ベルト

脱着構成図

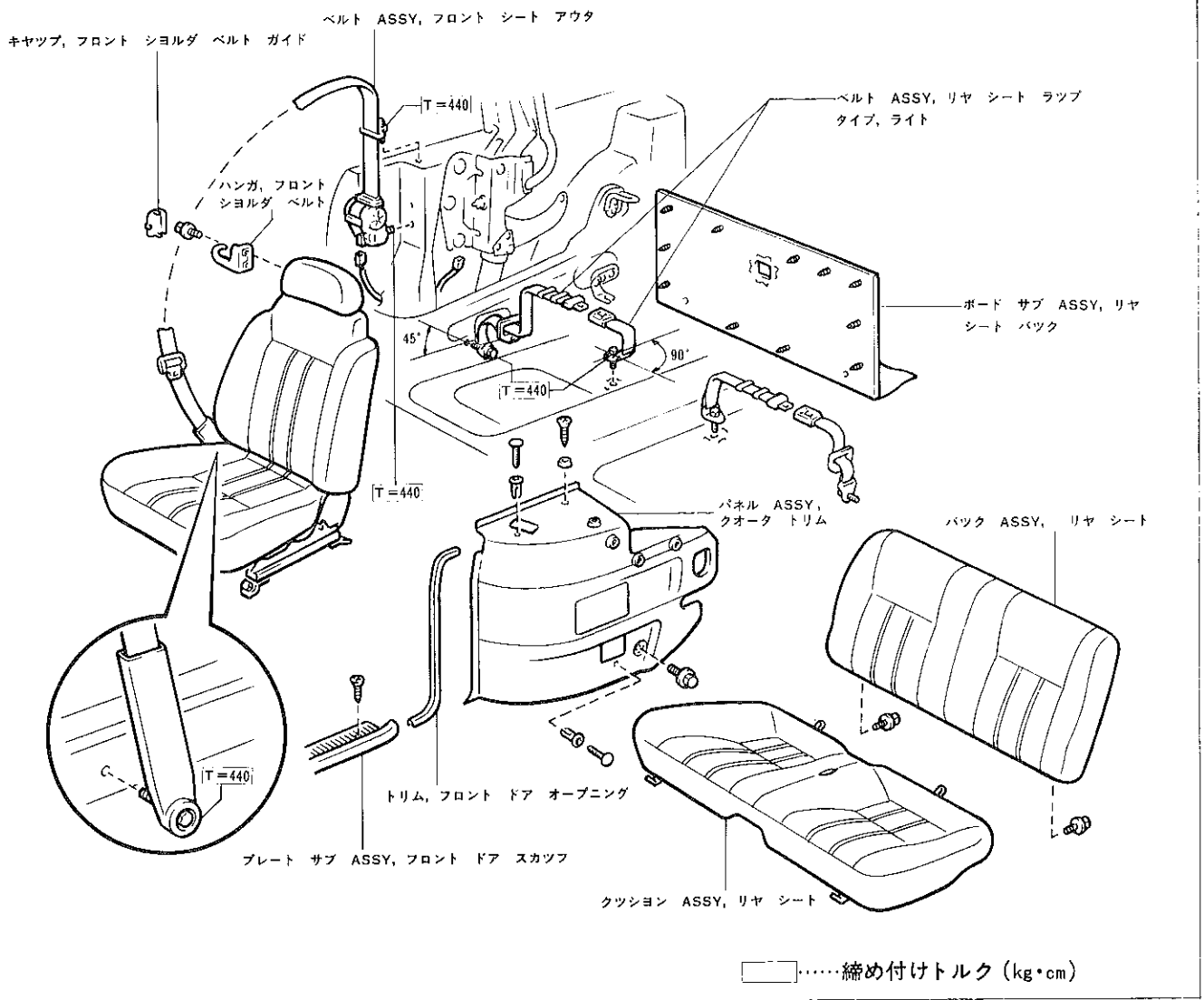

U6963

無断複製禁止

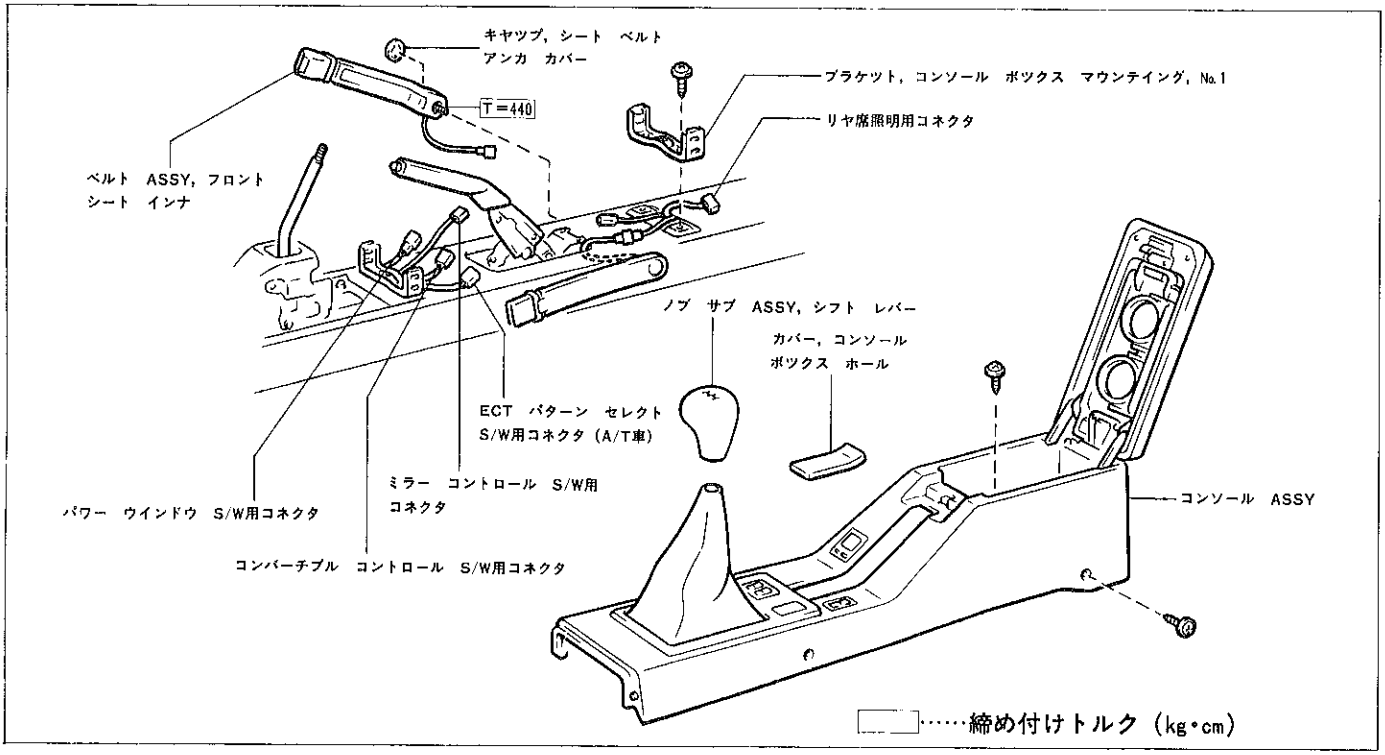

U6964

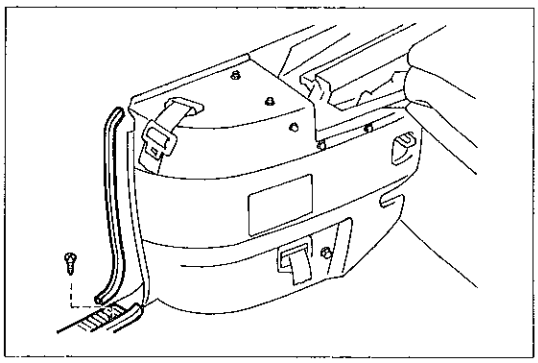

U6965

作業上の留意点

1　クオータ　トリム　パネル取りはずし

(1) リヤ　シート　クツシヨンおよびバツクを取りはずす。
（P1-7参照）

(2) スカツフ　プレート後端のスクリユを取りはずす。

(3) オープニング　トリムを取りはずす。

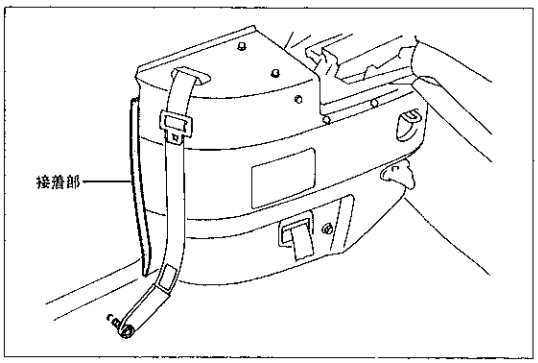

U6966

(4) フロント　シート　アウタ　ベルト　フロア部のボルトを取りはずす。

(5) トリム　パネルの接着部をはがす。

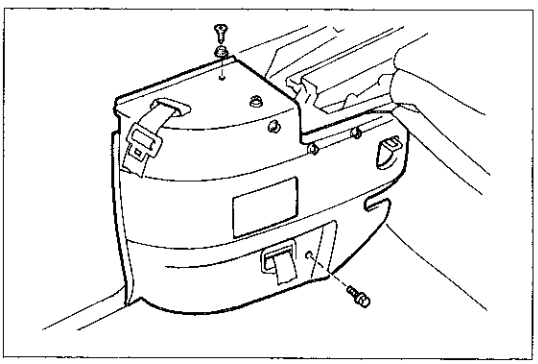

U6967

(6) スクリユおよびボルトを取りはずす。

無断複製禁止

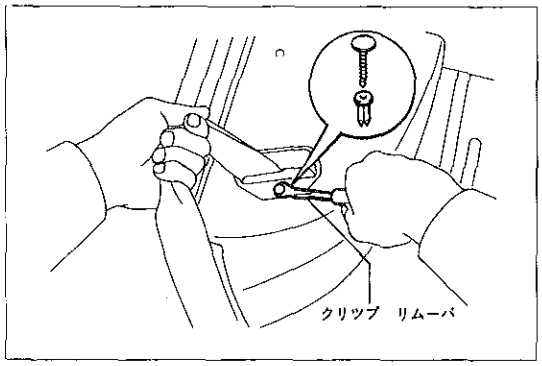

U6920

(7) クリップ　リムーバを使用して，フロント　&　リヤ　シート　ベルト　ガイド固定用クリップを取りはずす。

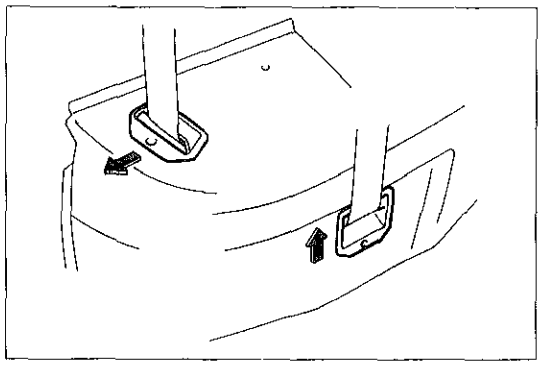
U6921

(8) フロント　&　リヤ　シート　ベルト　ガイドを，矢印の方向にスライドさせてかん合をはずす。

(9) トリム　パネルを持ち上げてかん合をはずし，スピーカ用コネクタを切り離して取りはずす。

単体点検

フロント　シート　インナ　ベルト

1　フロント　シート　インナ　ベルト　バツクル　スイツチ導通点検

(1) シート　ベルトを操作したときの各端子間の導通を点検する。

基　準　　○―○導通あり

接続＼端子	1	2
接　続　時	○	○
切り離し時		

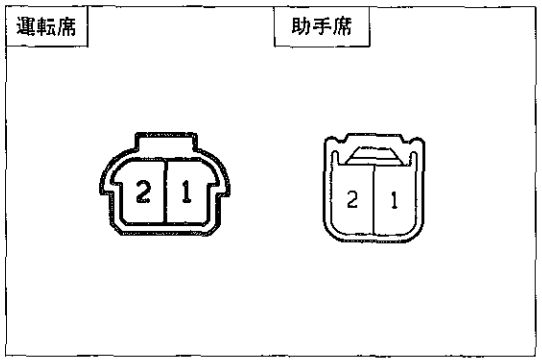

GA-2-2-C　H-2-2-A

フロント　シート　アウタ　ベルト

1　ELR　ロツク開始傾斜角度点検

(1) リトラクタを取り付け角度より静かに倒したとき，全方向に対してベルトのロツクが15°以内でロツクせず，45°以上でロック状態を保持することを点検する。

注意　リトラクタは分解しない。

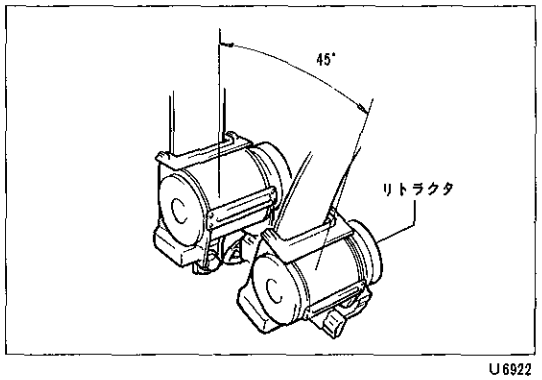

U6922

2　テンシヨン　リデユーサ作動点検

(1) バツテリ⊕を端子1に，バツテリ⊖を端子2に接続する。

(2) コイルが磁化してプレートが吸引されていることを点検する。

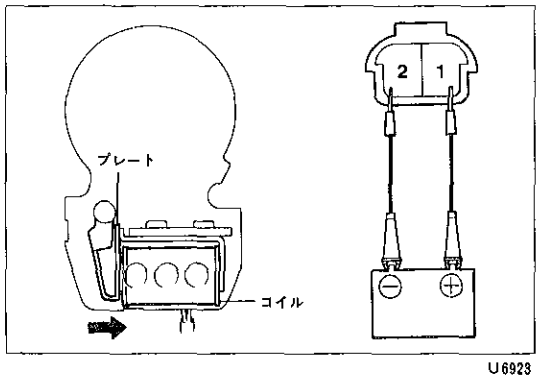

U6923

無断複製禁止

パワー ウインドウ

準 備 品

工 具	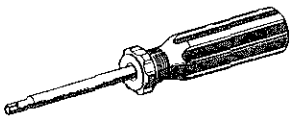	09041-00020 ドライバ，トルクス，T25	パワー ウインドウ モータ脱着用
計 器	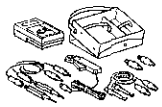	09082-00012 テスタ，トヨタ エレクトリカル	単体点検用
		09083-00060 ミニ テスト リード	
油 脂 その他	キヤツスル MP グリース No.2		各摺動部塗布用
	ガム テープ		サービス ホールのシール用

部品配置図

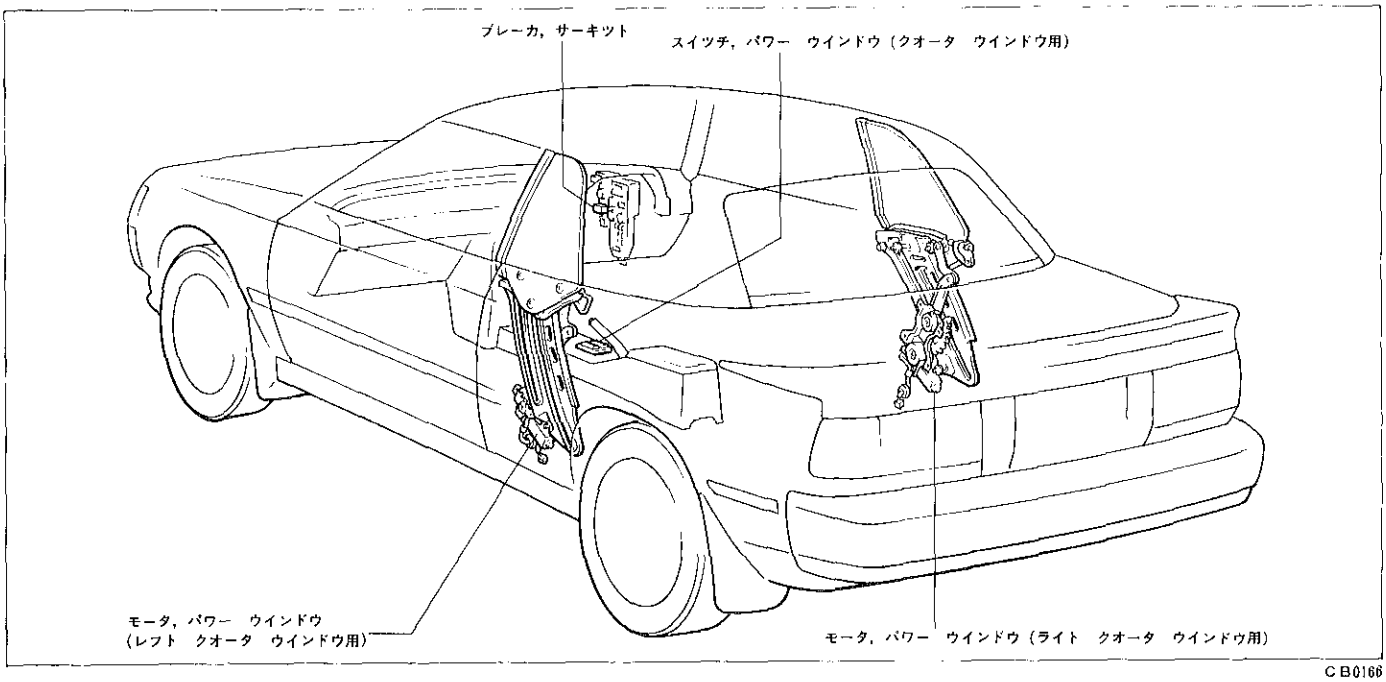

CB0166

パワー ウインドウ スイツチ

脱着構成図

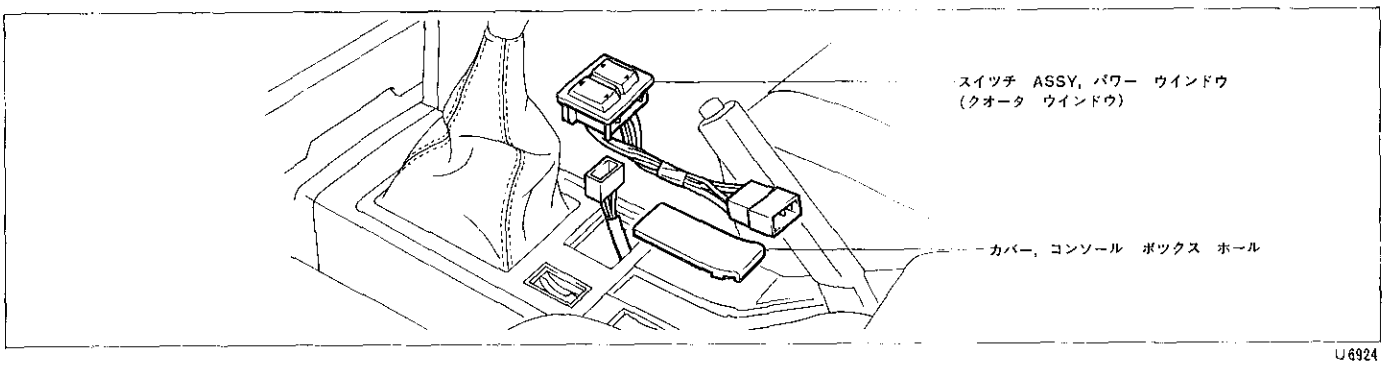

U6924

無断複製禁止

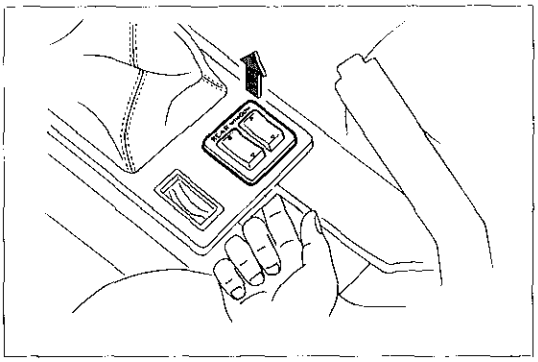
U6925

作業上の留意点

1　パワー　ウインドウ　スイッチ取りはずし

(1)　ホール　カバーを取りはずす。

(2)　スイッチを指で押し出す。

(3)　コネクタを切り離す。

クオータ　ウインドウ ガラス　&　レギュレータ

脱着分解構成図

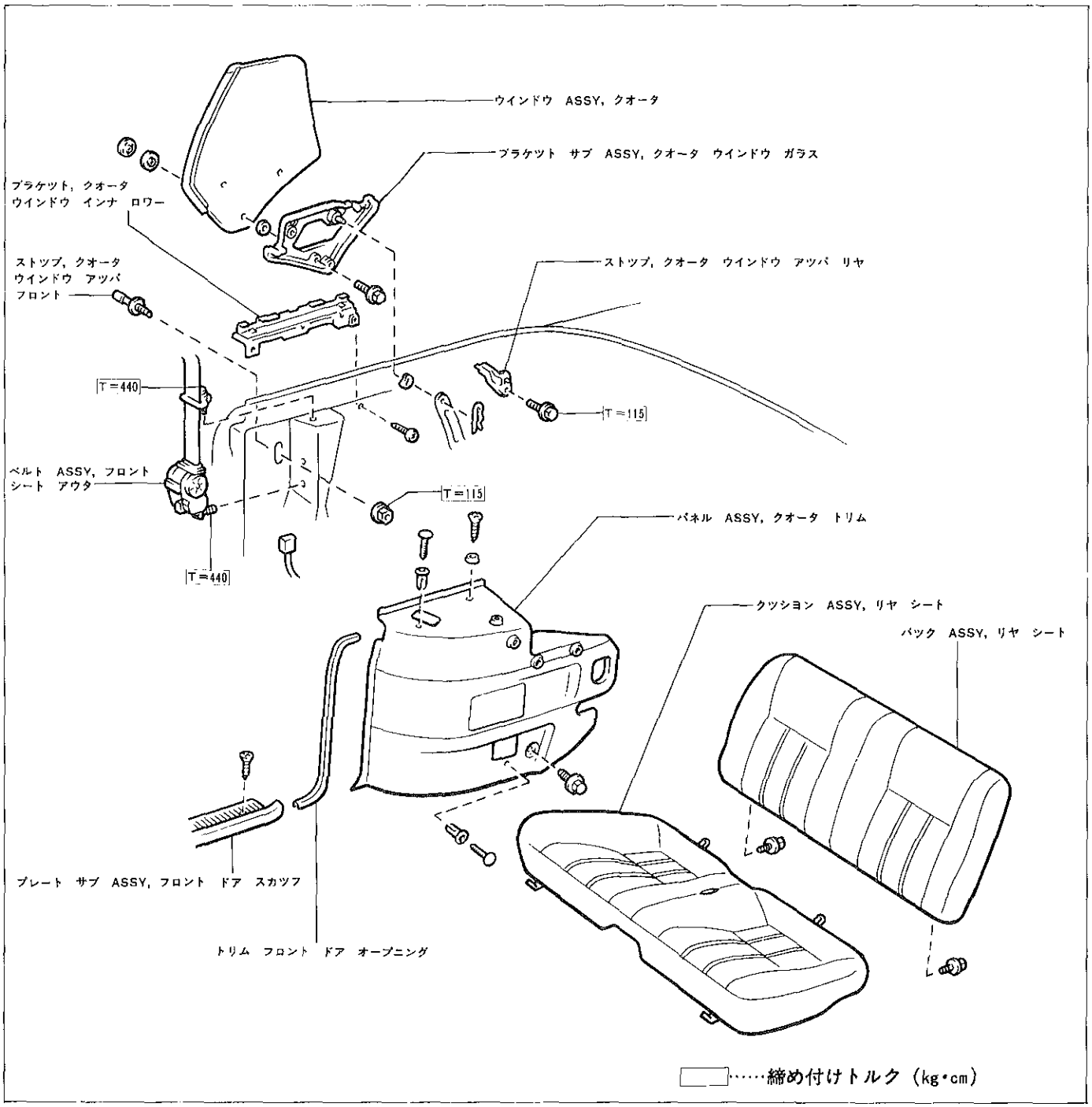

U6968

無断複製禁止

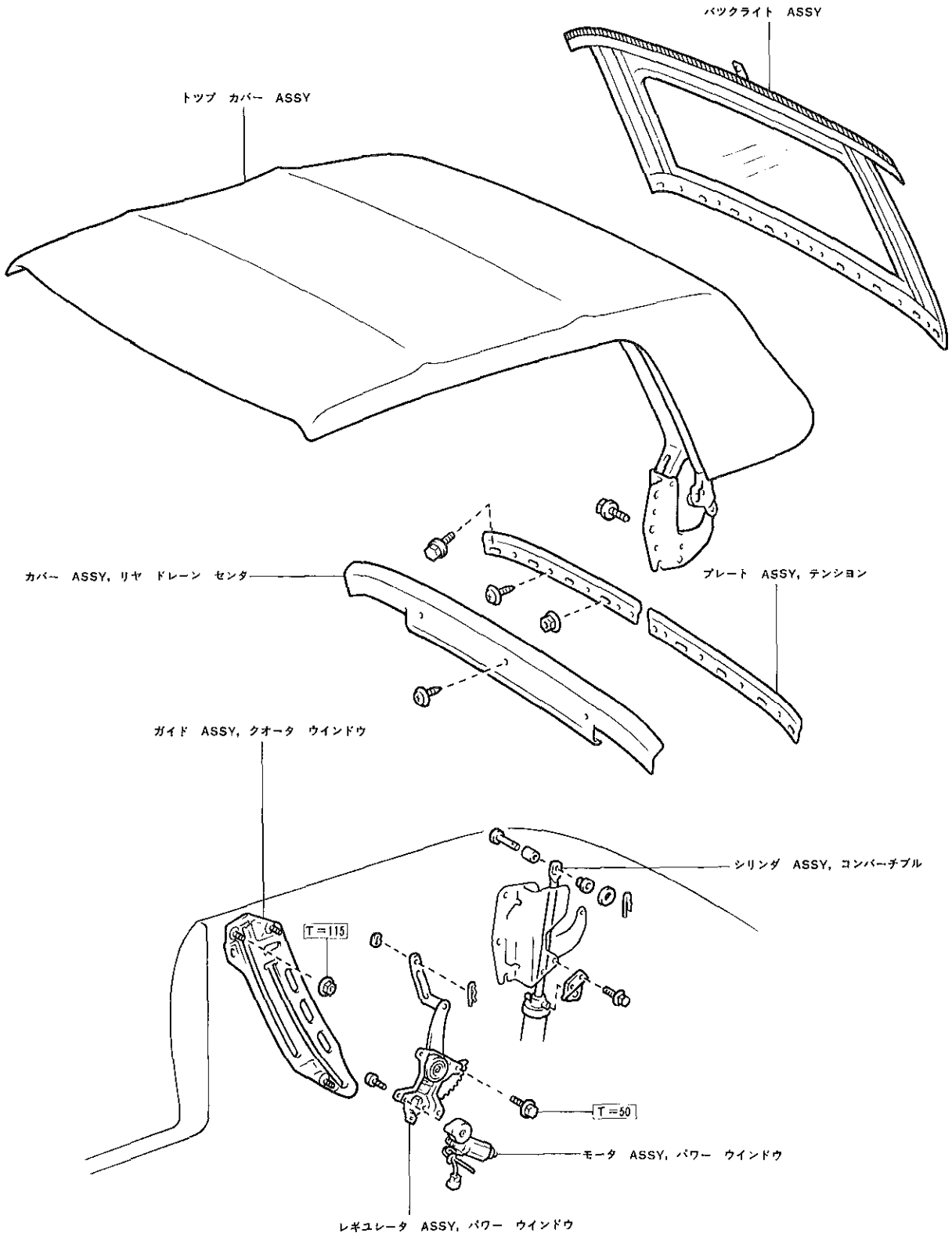

□……締め付けトルク（kg・cm）

U6926

無断複製禁止

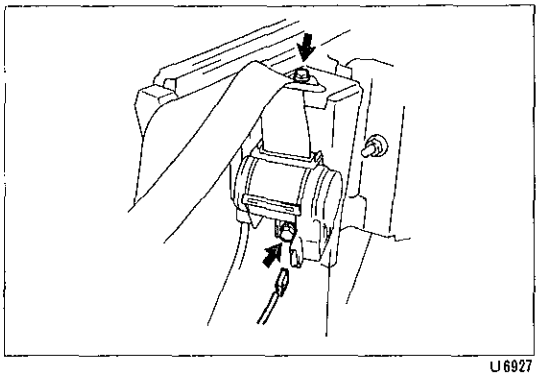
U6927

クオータ　ウインドウ　ガラス取りはずし

1　クオータ　トリム　パネル取りはずし
（P 1 -10参照）

2　フロント　シート　アウタ　ベルト取りはずし
(1)　ボルト 2 本およびコネクタをはずし，ベルトを取りはずす。

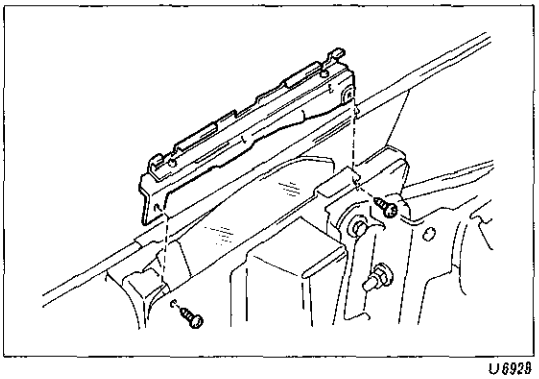
U6928

3　クオータ　ウインドウ　インナ　ロワー　ブラケツト取りはずし
(1)　スクリユ 2 本をはずし，ブラケツトを取りはずす。

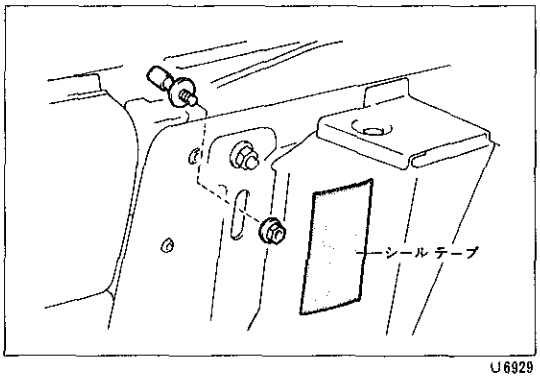

U6929

4　クオータ　ウインドウ　アツパ　フロント　ストツプ取りはずし
(1)　サービス　ホールをふさいでいるシール　テープをはがす。
(2)　ナツトをはずし，フロント　ストツプを取りはずす。

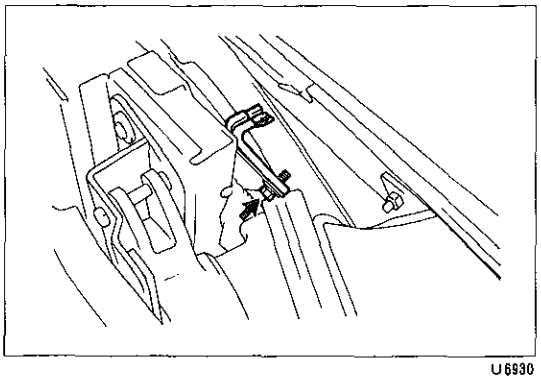
U6930

5　クオータ　ウインドウ　アツパ　リヤ　ストツプ取りはずし
(1)　ボルトをはずし，リヤ　ストツプを取りはずす。

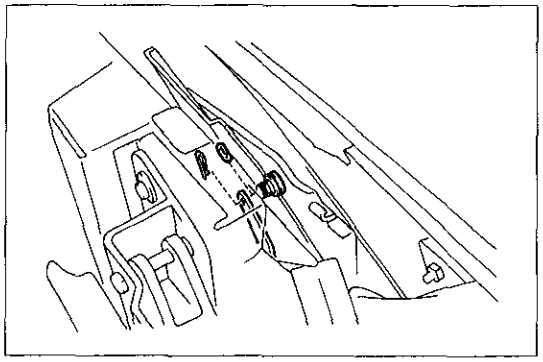
U6931

6　クオータ　ウインドウ　ガラス取りはずし
(1)　ガラスを全閉にする。
(2)　ピンおよびウエーブ　ワツシヤをはずし，レギユレータとのかん合を切り離す。
(3)　ガラスを上方へ引き抜く。

無断複製禁止

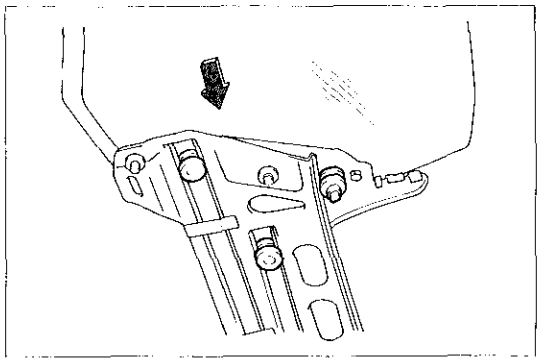
U6932

クオータ ウインドウ ガラス取り付け

1 クオータ ウインドウ ガラス取り付け
(1) ガラスをガイドに挿入する。
(2) ガラスにウエーブ ワツシヤを取り付け，レギユレータとかん合させてピンで固定する。

2 クオータ ウインドウ アツパ フロント & リヤ ストツプ仮付け

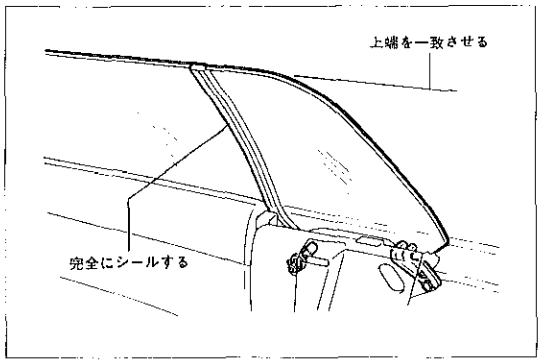

U6933

3 クオータ ウインドウ ガラス全閉位置調整
(1) トツプ カバーを全開にする。
(2) フロント ドアを閉める。
(3) ドア ガラスを全閉にする。
(4) ガラスの全閉位置が図のようになるようにフロント & リヤ ストツプを動かして調整する。
(5) フロント ストツプのサービス ホールを，ガム テープでシールする。

4 クオータ ウインドウ インナ ロワー ブラケツト取り付け

5 フロント シート アウタ ベルト取り付け

6 クオータ トリム パネル取り付け

クオータ ウインドウ レギユレータ取りはずし

1 トツプ カバー ASSY取りはずし
(P 1 -32参照)

2 クオータ ウインドウ ガラス取りはずし
(P1-15参照)

3 クオータ ウインドウ ガイド取りはずし
(1) 下端部のサービス ホールをふさいでいるシール テープをはがす。
(2) ナツト 3 個をはずし，ガイドを取りはずす。

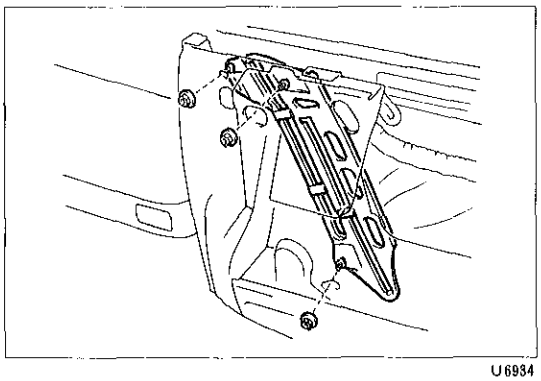
U6934

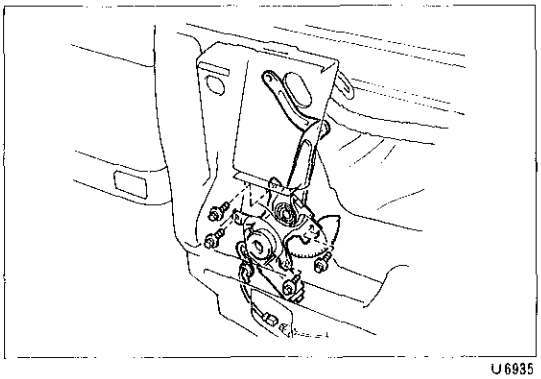
U6935

4 クオータ ウインドウ レギユレータ取りはずし
(1) コネクタを抜き，グロメツトを車両外側へ取りはずす。
(2) ボルト 4 本をはずしレギユレータを取りはずす。

無断複製禁止

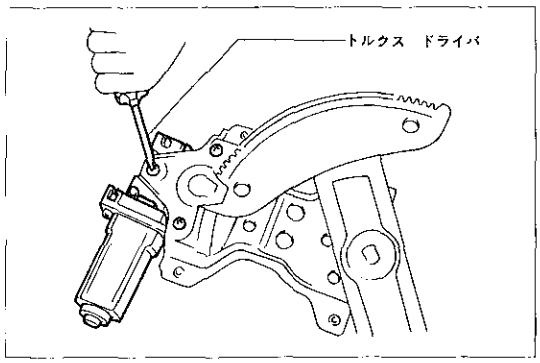

U4518

パワー　ウインドウ　モータ脱着

1　パワー　ウインドウ　モータ脱着

(1) モータ端子にバッテリ電圧をかけ，スパイラル　スプリングがもつとも広がつた状態にする。

(2) トルクス　ドライバを使用してスクリュ3本をはずし，モータを取りはずす。

(3) トルクス　ドライバを使用して，モータをスクリュ3本で取り付ける。

〈参考〉　新品のモータはネジ加工されていませんが，セルフ　タッピング方式を採用しており，ネジを締め込むことでネジ加工されます。

クオータ　ウインドウ　レギュレータ取り付け

1　クオータ　ウインドウ　レギュレータ取り付け

2　クオータ　ウインドウ　ガイド仮付け

3　クオータ　ウインドウ　ガラス取り付け

(1) ガラスをガイドに挿入する。

注意　ガラスが入らない場合，ガイドのボルト3本を回してガイドの傾きを変える。

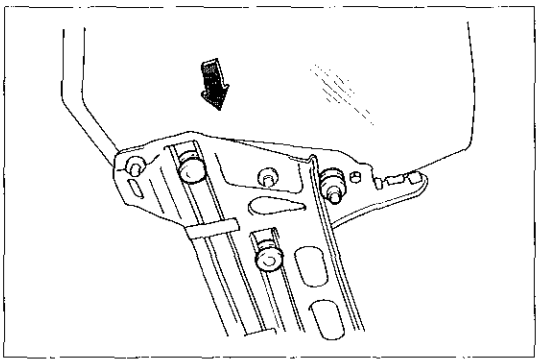
U6932

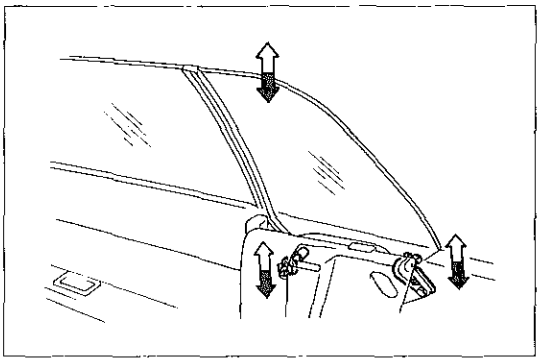
U6936

4　クオータ　ウインドウ　アツパ　フロント　&　リヤ　ストツプ仮付け

5　クオータ　ウインドウ　ガラス建て付け調整

(1) フロント　ドアを閉める。

(2) ドア　ガラスを全閉にする。

(3) ガラス建て付け調整を行う。

① ガラスの最上位置調整は，フロント　&　リヤ　アツパ　ストツプを動かして行う。

② ガラス前後方向の調整は，ガイド全体を動かして行う。

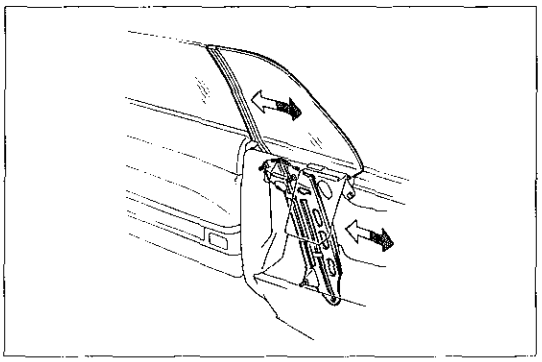
U6937

無断複製禁止

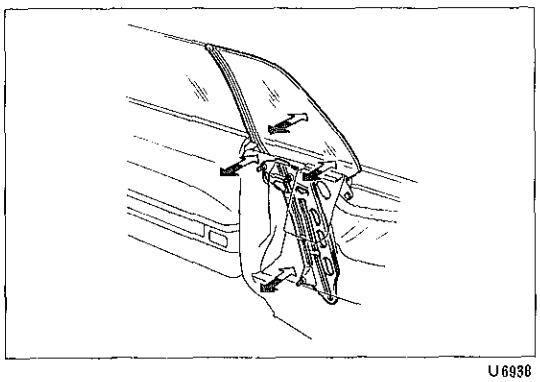

U6938

③ ガラス左右方向の調整は，ガイドのボルト3本を回し，ガイドの傾きを変えて行う。

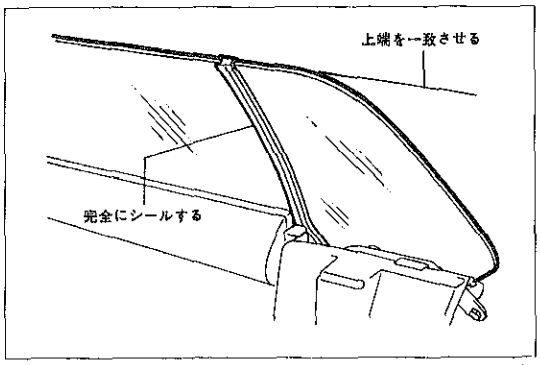

U6939

基 準 ・ガラス全閉時，クオータ ウインドウ上端がドア ガラス上端と一致する
・ガラス全閉時，クオータ ウインドウ前端ウエザストリップがドア ガラス後端と一致する
・各ガラスおよびフロント ドアの開閉がスムースに行える

④ 各サービス ホールをガム テープでシールする。

6 トツプ カバー & リンク ASSY取り付け
7 バツクライト取り付け
8 クオータ ウインドウ インナ ロワー ブラケツト取り付け
9 フロント シート アウタ ベルト取り付け
10 クオータ トリム パネル取り付け

無断複製禁止

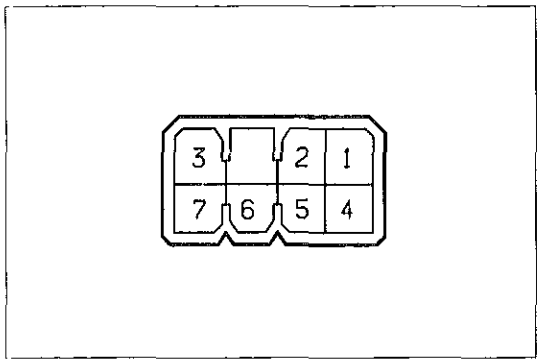

G-7-2

単体点検

パワー　ウインドウ　スイツチ

1　パワー　ウインドウ　スイツチ導通点検

(1)　各スイツチを操作しながら各端子間の導通を点検する。

基　準　　○—○導通あり

スイツチ / 端子 / 切り替え	R H				L H			
	2	1	6	4	2	3	6	7
UP	○—○		○—○		○—○		○—○	
OFF		○—○	○—○			○—○	○—○	
DOWN	○—○	○—○	○—○		○—○	○—○		○—○

パワー　ウインドウ　モータ

1　パワー　ウインドウ　モータ作動点検

(1)　各端子間にバツテリ電圧を加えたときの，モータの作動を点検する。

基　準

測　定　条　件	モータ種類	回転方向(駆動ギヤに正対して)
バツテリ⊕↔端子1	RH用	左回転
バツテリ⊖↔端子2	LH用	右回転
バツテリ⊕↔端子2	RH用	右回転
バツテリ⊖↔端子1	LH用	左回転

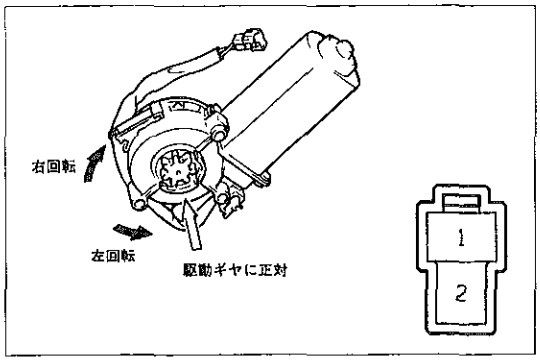

U6140　H-2-2

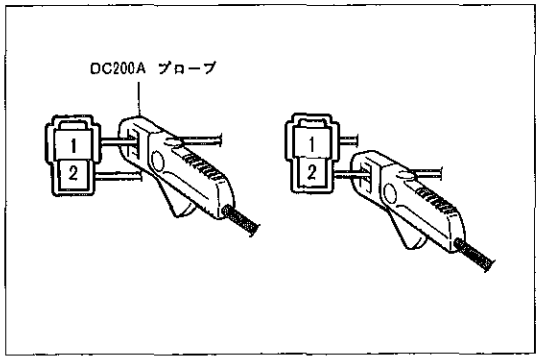

U5868

2　パワー　ウインドウ　モータ内サーキツト　ブレーカ作動点検

(1)　遮断点検を行う。

①　端子1または2のワイヤ　ハーネスに，エレクトリカル テスタのDC200A プローブをセツトする。

②　ウインドウ　ガラスを全閉にする。

③　全閉約1分後，再度パワー　ウインドウ　スイツチをUPにしたときの電流が，0Aに変化する時間を点検する。

注意　全閉約1分後，最初のスイツチ　UP操作時に点検する。

基　準　約4～40秒で0Aに変化

(2)　復帰点検を行う。

①　遮断点検後，ただちにパワー　ウインドウ　スイツチをDOWNにしたとき，モータが回転を始める時間を点検する。

注意　最初のスイツチ　DOWN操作時に点検する。

基　準　60秒以内にモータ回転開始

無断複製禁止

バツクライト

準　備　品

工　具	デイープ　ソケツト　レンチ(11mm)	㈱バンザイ扱い　3G11H 弥栄工業㈱扱い　B25-11H	バツクライト脱着用

バツクライト

脱着構成図

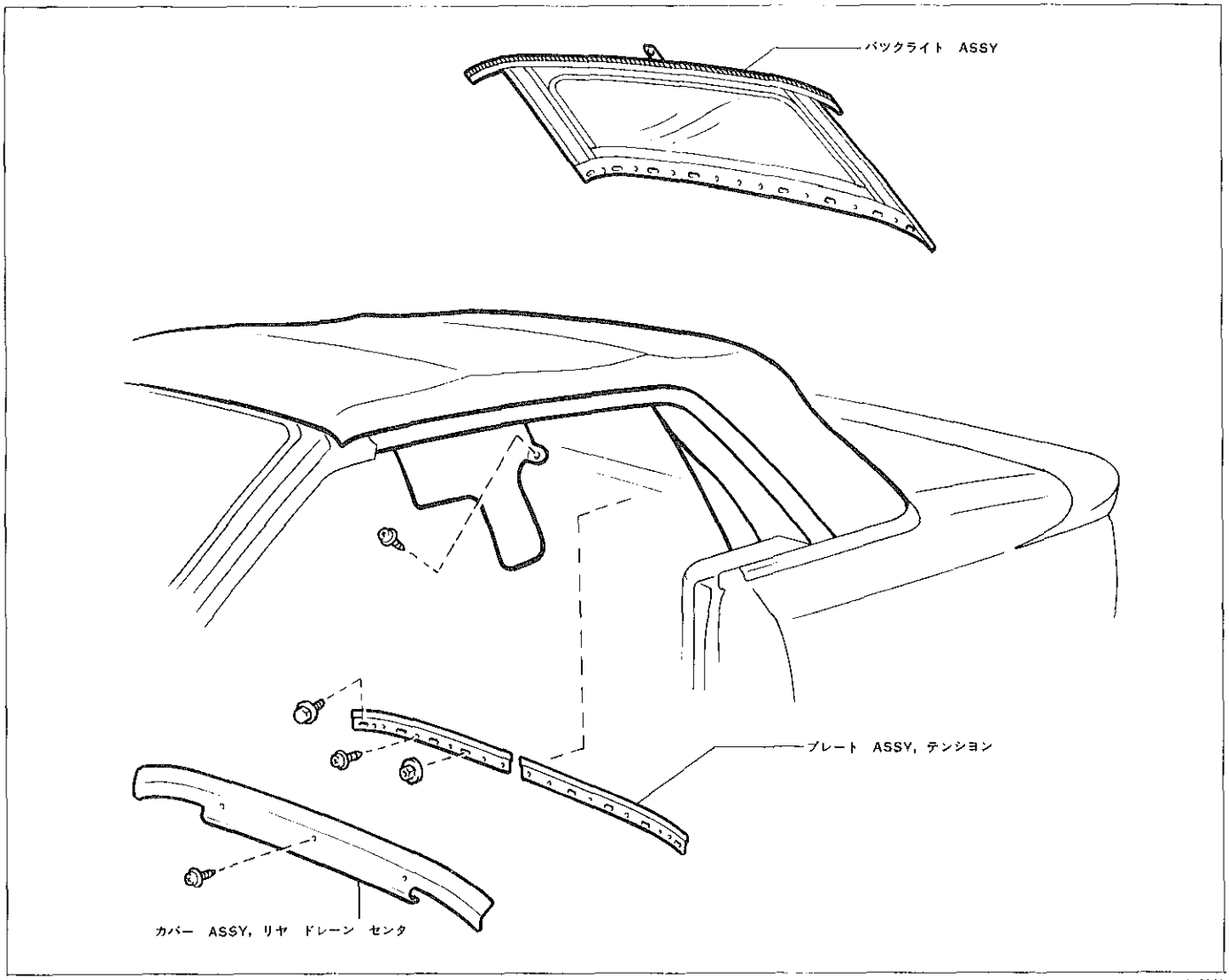

U6940

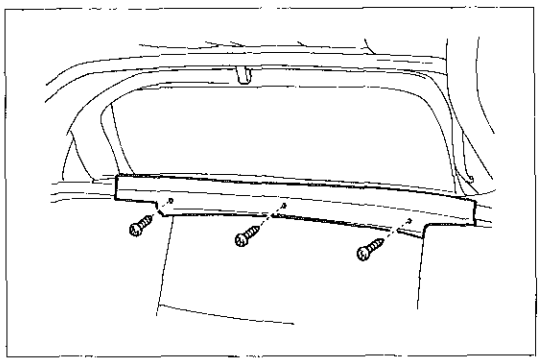

U6975

バツクライト取りはずし

1　バツクライト下端部取りはずし

(1)　幌を少し開け，バックライトの張りを弱める。

(2)　スクリユ3本をはずし，リヤ　ドレーン　センタ　カバーを取りはずす。

無断複製禁止

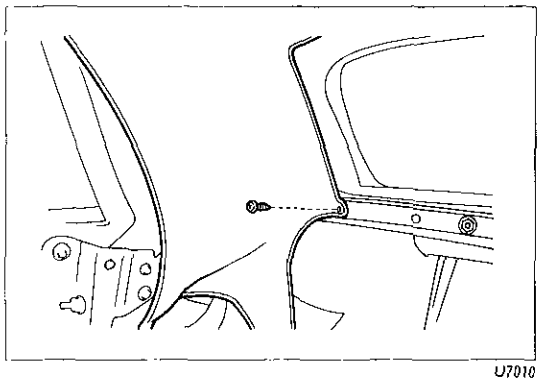
U7010

(3) ルーフ ヘッドライナ後端下部を取り付けているスクリュ2本を取りはずす。

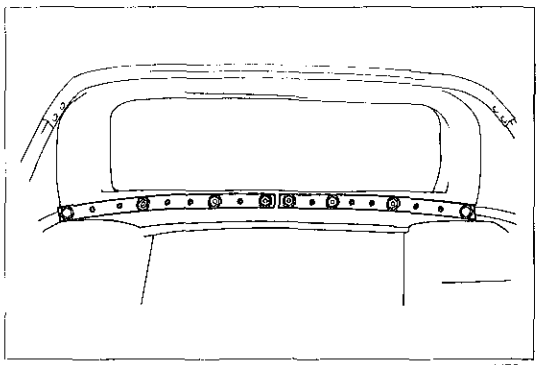
U7011

(4) ボルト2本，スクリュ10本およびナット6個をはずし，バックライト リテーナおよびバックライト下端部を取りはずす。

〈参考〉 ナットはインチ サイズを使用しているので，11mmのディープ ソケット レンチを使用する。

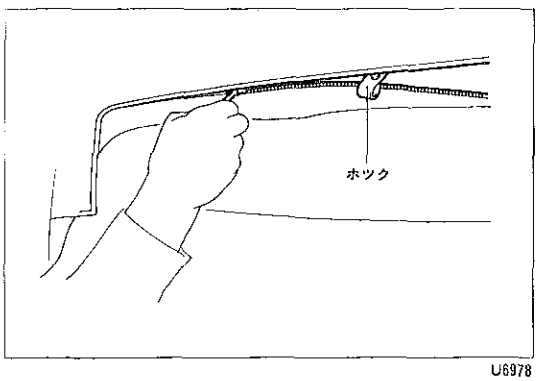

U6978

2 バックライト上端部取りはずし

(1) バックライト上端中央部のホックをはずす。

(2) バックライト上端左側よりフアスナをはずす。

(3) バックライト上端部(マジック テープ部)を取りはずす。

バックライト取り付け

1 バックライト上端部取り付け

2 バックライト下端部取り付け

無断複製禁止

モールデイング　&　ウエザストリツプ

準　備　品

工　具	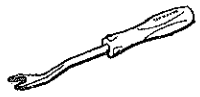	09060-20020　リムーバ，クリツプ	フロント　ヘツダ　ウエザストリツプ取りはずし用
	デイープ　ソケツト　レンチ(9mm)	㈱バンザイ扱い　3G09H 弥栄工業㈱扱い　B25-9H	フロント　ヘツダ　モーデイング脱着用
油　脂 その他	スリー　セメント　ブラツク　08833-00030		ウエザストリツプおよびウエザストリツプ　リテーナ取り付け用
	白ガソリン		各接着部清掃用

ヘツダ　モールデイング　&　ウエザストリツプ

脱着構成図

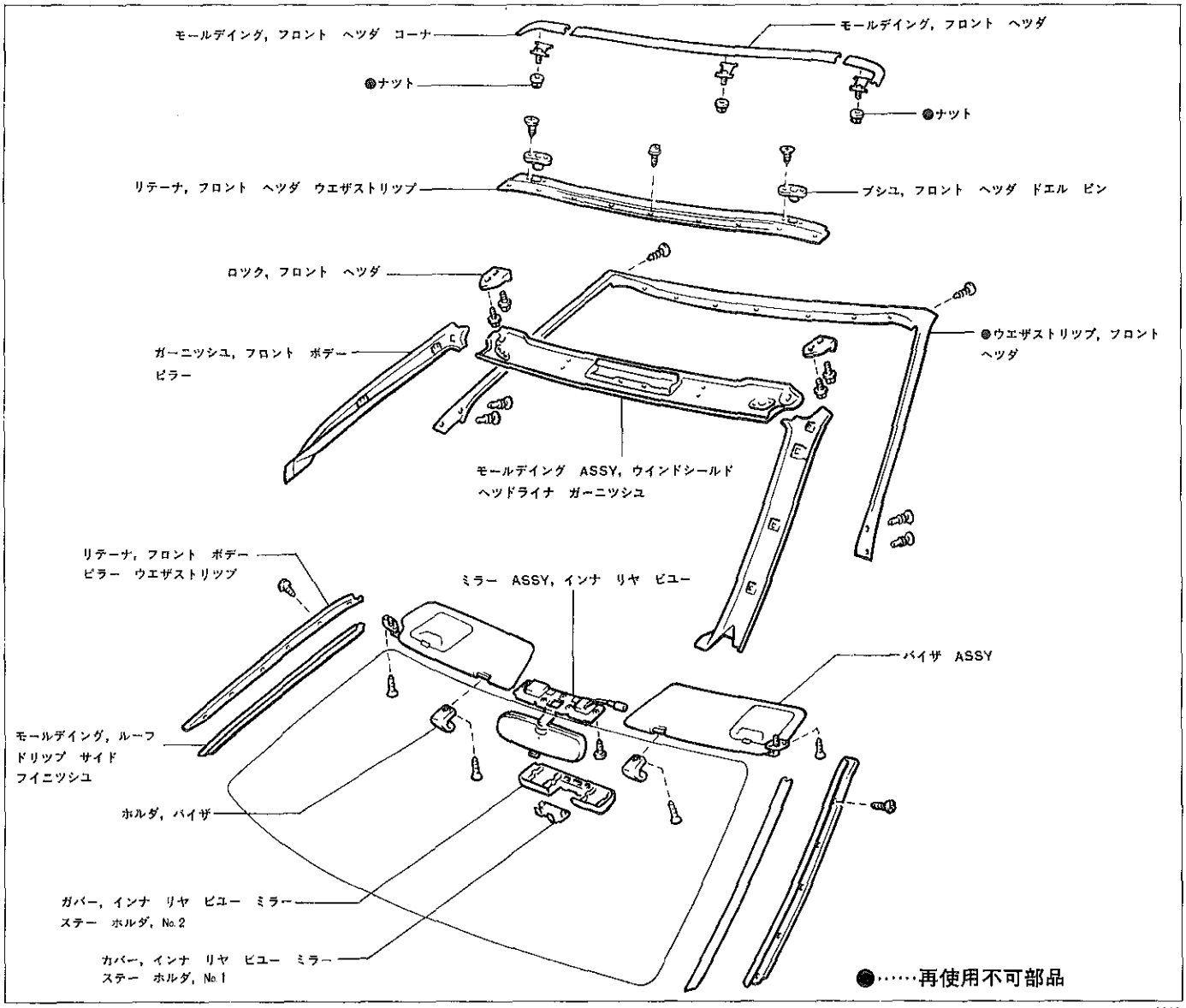

U6941

無断複製禁止

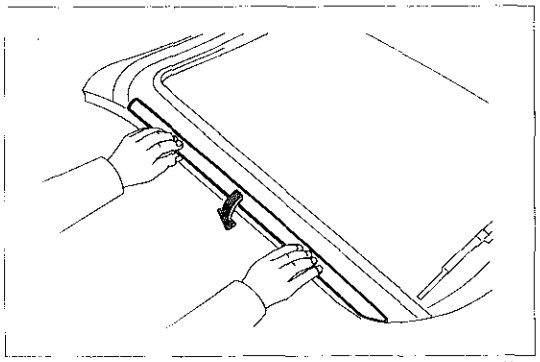
U6942

ルーフ　ドリツプ　サイド　フイニツシユ　モールデング脱着

1　ルーフ　ドリツプ　サイド　フイニツシユ　モールデング取りはずし
(1)　モールデイングを，手で図のようにこじて取りはずす。
2　ルーフ　ドリツプ　サイド　フイニツシユ　モールデイング取り付け
(1)　モールデイングを手で打ち込んで取り付ける。

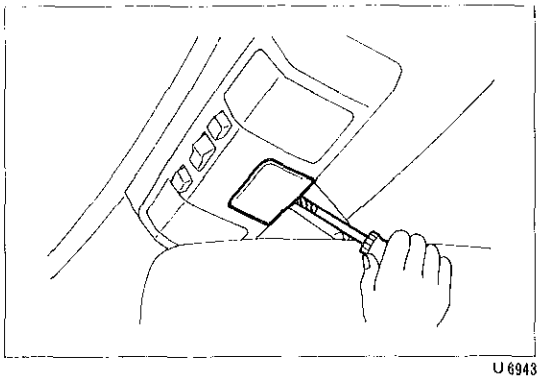
U6943

フロント　ヘツダ　ウエザストリツプ　&　リテーナ取りはずし

1　バイザ　&　バイザ　ホルダ取りはずし
2　インナ　リヤ　ビユー　ミラー　ステー　ホルダ　カバー　No.1取りはずし
(1)　保護テープを貼つた⊖ドライバでカバーをこじて取りはずす。

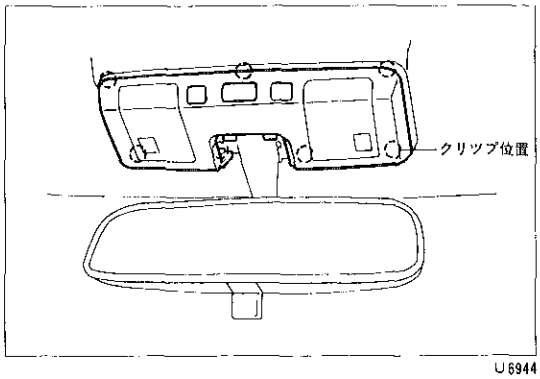

U6944

3　インナ　リヤ　ビユー　ミラー　ステー　ホルダ　カバー　No.2取りはずし
(1)　保護テープを貼つた⊖ドライバでカバーをこじて取りはずす。
4　インナ　リヤ　ビユー　ミラー取りはずし
5　ウインドシールド　ヘツドライナ　ガーニツシユ　モールデイング取りはずし
6　フロント　ボデー　ピラー　ガーニツシユ取りはずし
7　フロント　ヘツダ　ロツク取りはずし

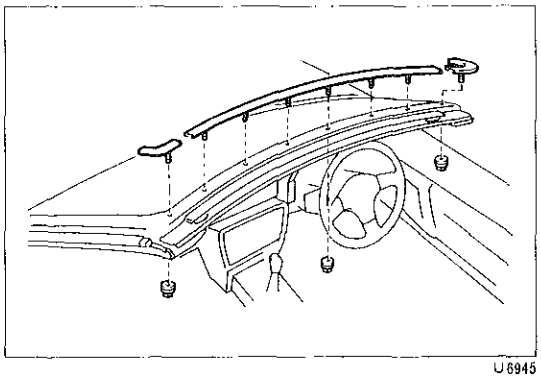
U6945

8　フロント　ヘツダ　モールデイング取りはずし
(1)　ナツト８個をはずし，モールデイングを取りはずす。
〈参考〉　ナツトは，インチ　サイズを使用しているので，９㎜のデイープ　ソケツト　レンチを使用する。

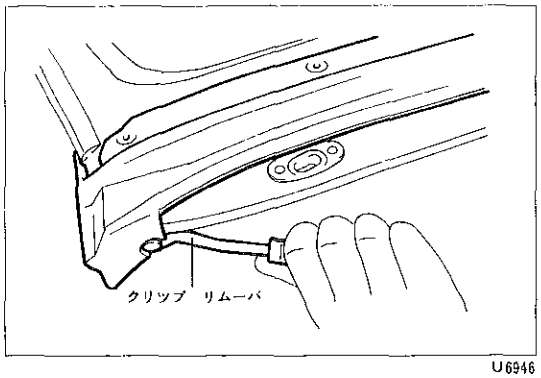

U6946

9　フロント　ヘツダ　ウエザストリツプ取りはずし
(1)　クリツプ　リムーバでクリツプ６個を取りはずす。
(2)　ウエザストリツプを取りはずす。
10　フロント　ボデー　ピラー　ウエザストリツプ　リテーナ取りはずし
11　フロント　ヘツダ　ウエザストリツプ　リテーナ取りはずし

無断複製禁止

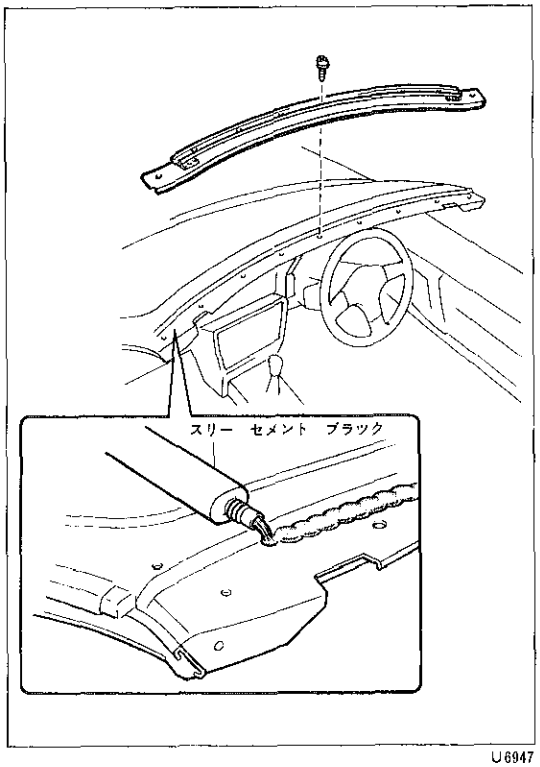

U6947

フロント　ヘツダ　ウエザストリツプ　&　リテーナ取り付け

1　各接着部清掃

2　フロント　ヘツダ　ウエザストリツプ　リテーナ取り付け

(1)　図に示す箇所にスリー　セメント　ブラツクを塗布する。

(2)　スクリユ9本でリテーナを取り付ける。

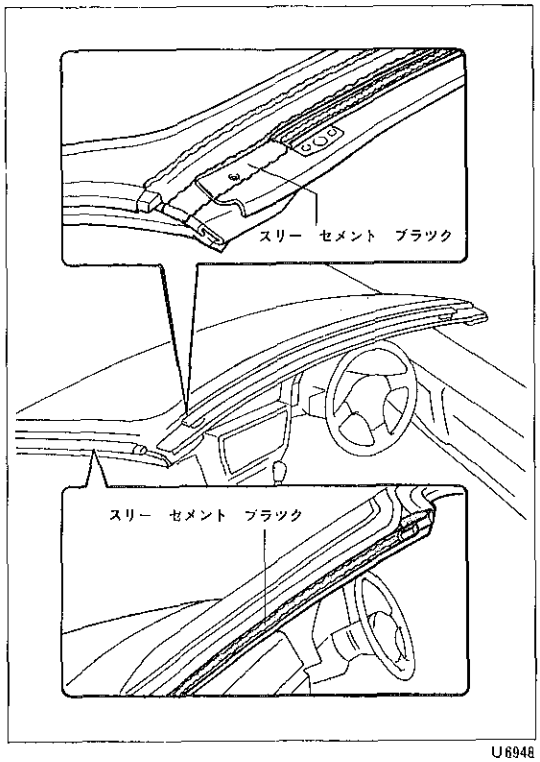

U6948

3　フロント　ボデー　ピラー　ウエザストリツプ　リテーナ取り付け

4　フロント　ヘツダ　ウエザストリツプ取り付け

(1)　図に示す箇所にスリー　セメント　ブラツクを塗布する。

(2)　新品のウエザストリツプを取り付ける。

(3)　クリツプ6本を取り付ける。

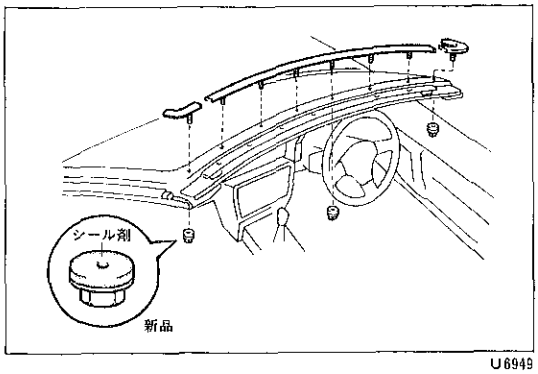

U6949

5　フロント　ヘツダ　モールデイング取り付け

(1)　新品のナツト8個でモールデイングを取り付ける。

〈参考〉　ナツトは，インチ　サイズを使用しているので，9 mmのデイープ　ソケツト　レンチを使用する。

無断複製禁止

6　フロント　ヘツダ　ロツク取り付け
7　フロント　ボデー　ピラー　ガーニツシユ取り付け
8　ウインドシールド　ヘツドライナ　ガーニツシユ　モールデイング取り付け
9　インナ　リヤ　ビユー　ミラー取り付け
10　インナ　リヤ　ビユー　ミラー　ステー　ホルダ　カバー No.1　&　No.2取り付け
11　バイザ　&　バイザ　ホルダ取り付け

クオータ　&　バツク ベルト　モールデイング

脱着構成図

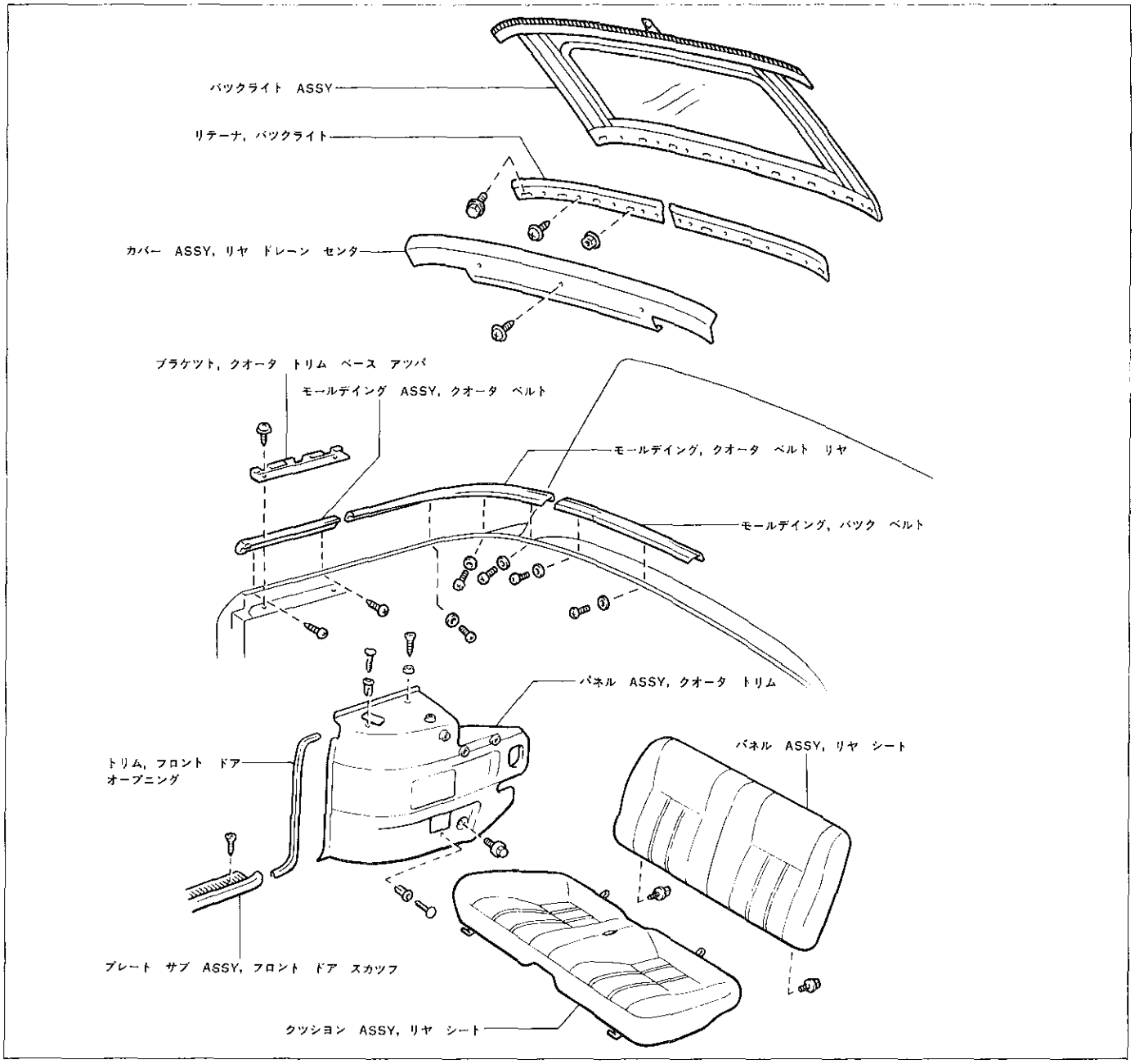

U6969

無断複製禁止

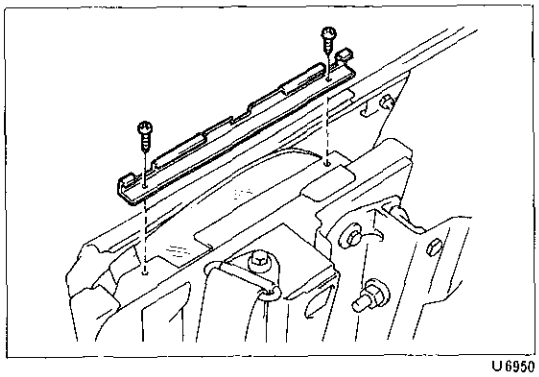
U6950

クオータ ベルト モールデイング取りはずし

1 クオータ トリム パネル取りはずし
(P 1-10参照)
2 クオータ トリム ベース アツパ ブラケツト取りはずし
(1) スクリユ2本をはずしブラケツトを取りはずす。

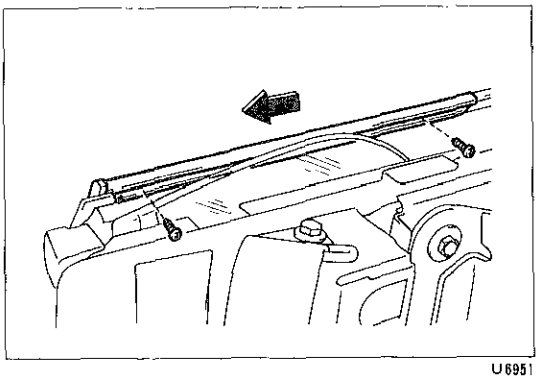
U6951

3 クオータ ベルト モールデイング取りはずし
(1) スクリユ2本をはずす。
(2) モールデイングを前方にスライドさせて取りはずす。

クオータ ベルト モールデイング取り付け

1 クオータ ベルト モールデイング取り付け
2 クオータ トリム ベース アツパ ブラケツト取り付け
3 クオータ トリム パネル取り付け

クオータ リヤ & バツク ベルト モールデイング取りはずし

1 クオータ ベルト モールデイング取りはずし
(P 1-26参照)
2 バツクライト取りはずし
(P 1-20参照)
3 クオータ リヤ & バツク ベルト モールデイング取りはずし
(1) スクリユ3本を取りはずす。
(2) クオータ リヤ ベルト モールデイングを矢印の方向にスライドさせて取りはずす。
(3) スクリユ2本を取りはずす。
(4) バツク ベルト モールデイングを矢印の方向にスライドさせて取りはずす。

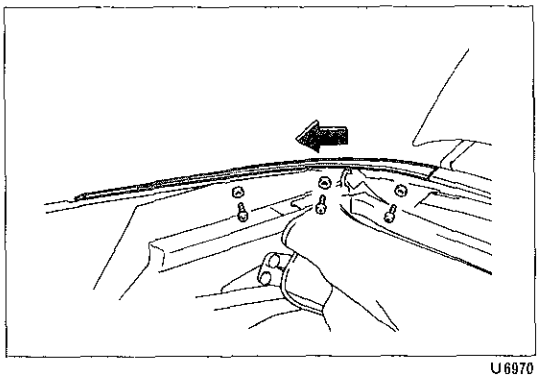
U6970

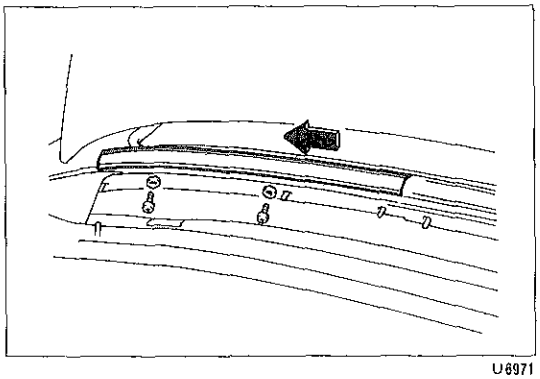
U6971

クオータ リヤ & バツク ベルト モールデイング取り付け

1 クオータ リヤ & バツク ベルト モールデイング取り付け
2 バツクライト取り付け
3 クオータ ベルト モールデイング取り付け

無断複製禁止

トップ　スタツク　ヘツドライナ

準　備　品

油　脂 その他	両面テープ	トツプ　スタツク　ヘツドライナ取り付け用

トップ　スタツク　ヘツドライナ

脱着構成図

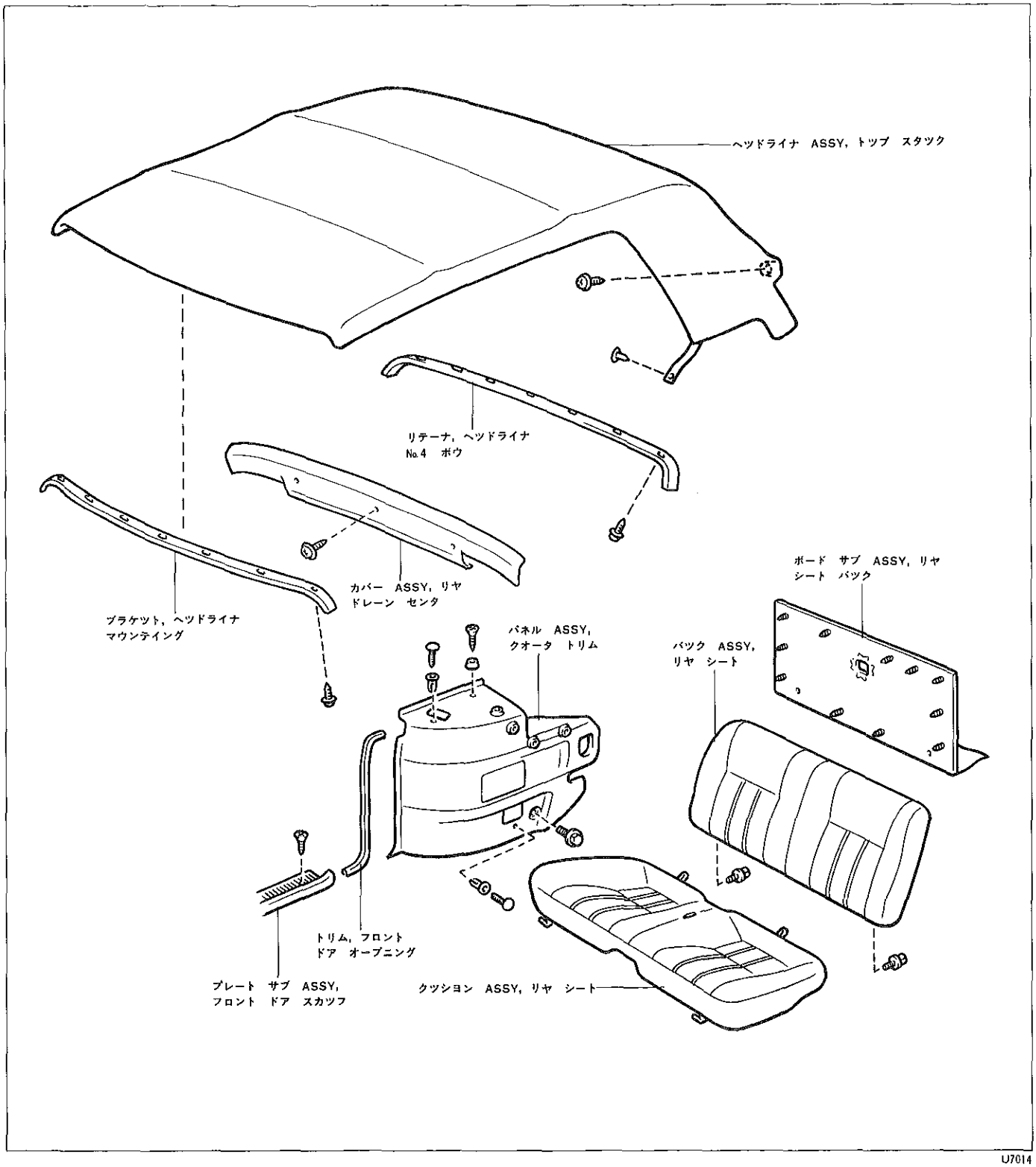

U7014

無断複製禁止

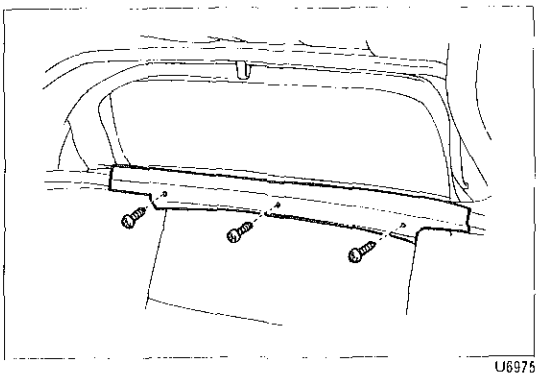
U6975

トツプ　スタツク　ヘツドライナ取りはずし

1　クオータ　トリム　パネル　ASSY取りはずし
（P1-10参照）

2　リヤ　ドレーン　センタ　カバー取りはずし

(1)　スクリユ3本をはずし，センタ　カバーを取りはずす。

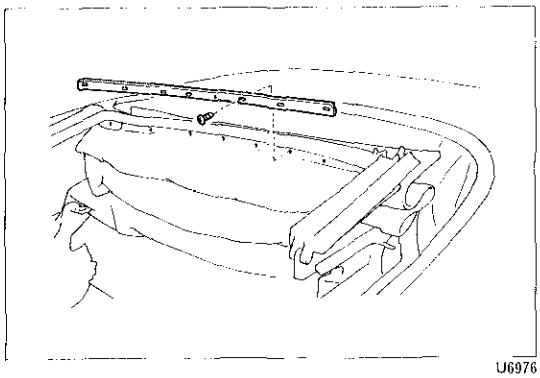
U6976

3　トツプ　スタツク　ヘツドライナ取りはずし

(1)　スクリユ8本をはずし，ヘツドライナ　マウンテイング　ブラケツトを取りはずす。

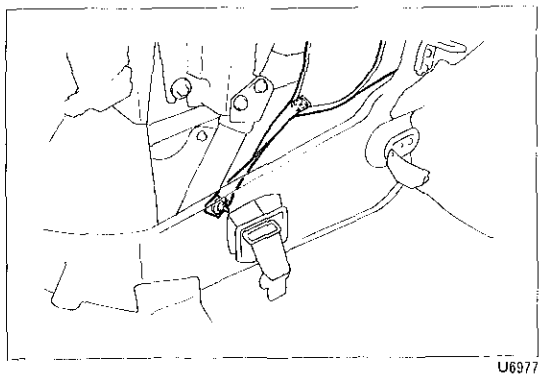
U6977

(2)　クリツプをはずし，ヘツドライナ　ストラツプをはずす。

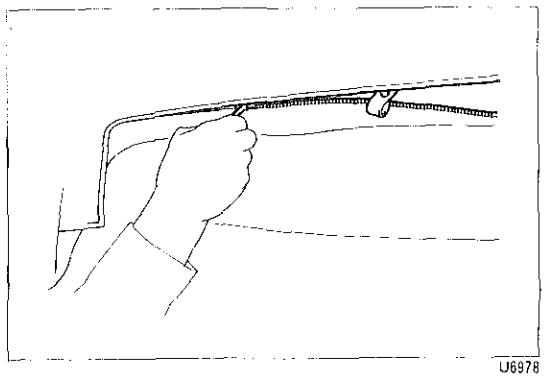
U6978

(3)　バツクライトのフアスナを開ける。

(4)　ボタン　フアスナをはずす。

(5)　バツクライト上部（マジツク　テープ部）をトツプ　カバーよりはがす。

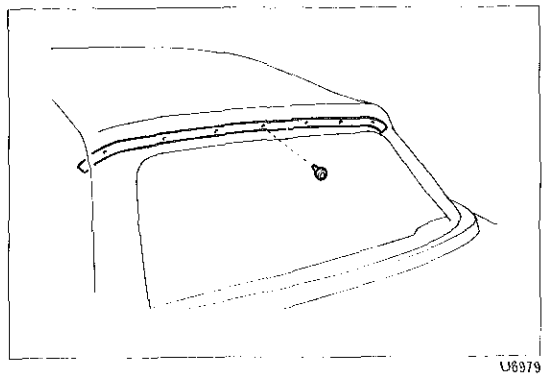
U6979

(6)　スクリユ7本をはずし，No.4　ボウ　リテーナを取りはずす。

無断複製禁止

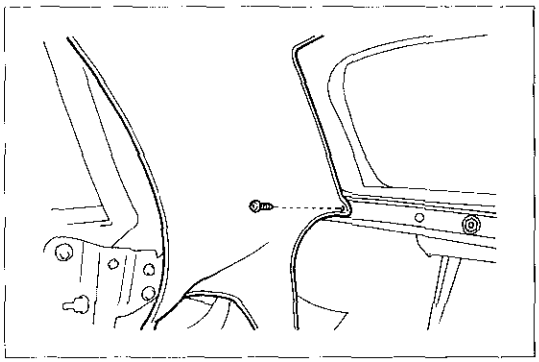
U7010

(7)　スクリユ２本を取りはずす。

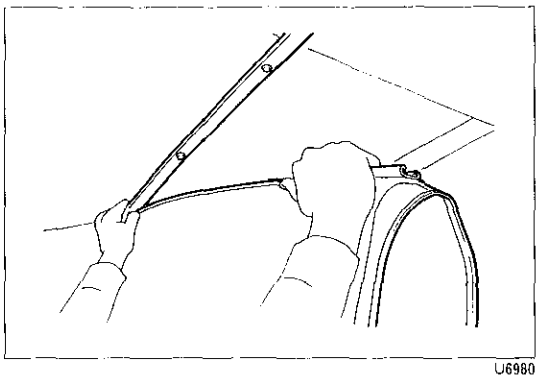
U6980

(8)　ヘツドライナを取りはずす。

トツプ　スタツク　ヘツドライナ取り付け

1　トツプ　スタツク　ヘツドライナ取り付け

(1)　ヘツドライナを取り付ける。

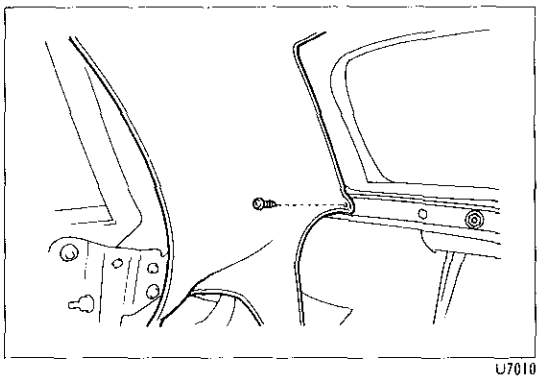
U7010

(2)　スクリユ２本を取り付ける。

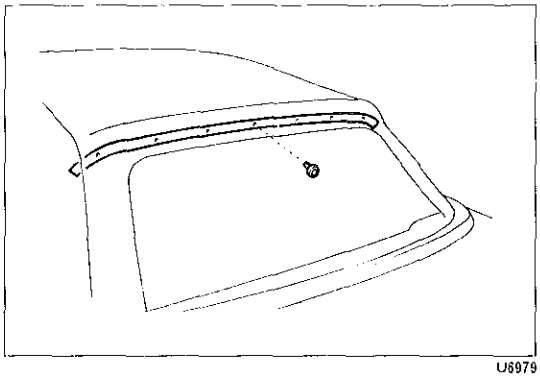
U6979

(3)　No.４　ボウの後面に両面テープでヘツドライナの後端を貼り付ける。

(4)　スクリユ７本で，ボウ　リテーナを取り付ける。

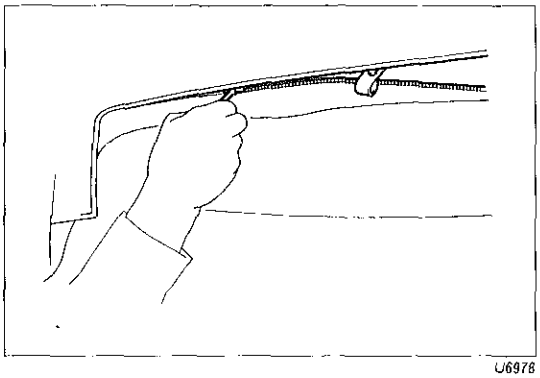
U6978

(5)　バツクライトのフアスナを閉じる。

(6)　ボタン　フアスナを取り付ける。

(7)　バツクライト上部（マジツク　テープ部）をトツプ　カバーに取り付ける。

無断複製禁止

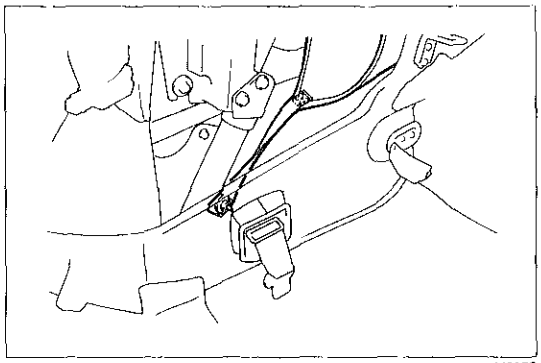
U6977

(8) クリツプで，ヘツドライナ ストラツプを取り付ける。

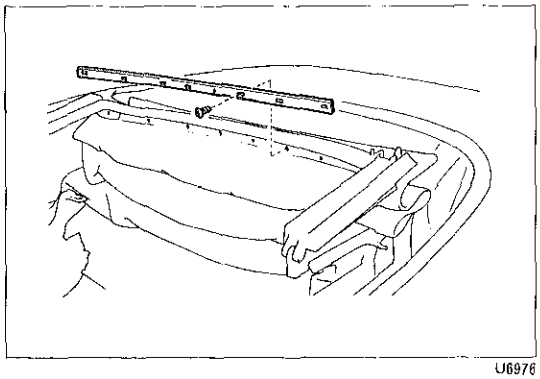
U6976

(9) スクリユ8本で，ヘツドライナ マウンテイング ブラケツトを取り付ける。

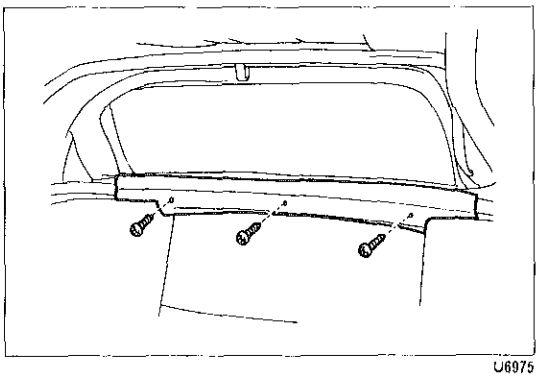
U6975

2 リヤ ドレーン センタ カバー取り付け

(1) スクリユ3本で，センタ カバーを取り付ける。

3 クオータ トリム パネル ASSY取り付け

（P1-10参照）

無断複製禁止

トップ　カバー　ASSY

準　備　品

工　具	ソケツト　レンチ（½インチ）	㈱バンザイ扱い　3B16 弥栄工業㈱扱い　BB20-½H	トツプ　カバー　ASSY脱着用
	デイープ　ソケツト　レンチ（11mm）	㈱バンザイ扱い　3G11H 弥栄工業㈱扱い　B25-11H	バツクライト脱着用
	L型六角棒レンチ（3 mm）	㈱バンザイ扱い　AWM-3 弥栄工業㈱扱い　AW-0300	アジヤスト　スクリユ調整用
	L型六角棒レンチ（6 mm）	㈱バンザイ扱い　AWM-6 弥栄工業㈱扱い　AW-0600	ダウン　ストツプ　ASSYおよび　カム　ボルト調整用

トツプ　カバー　ASSY

脱着構成図

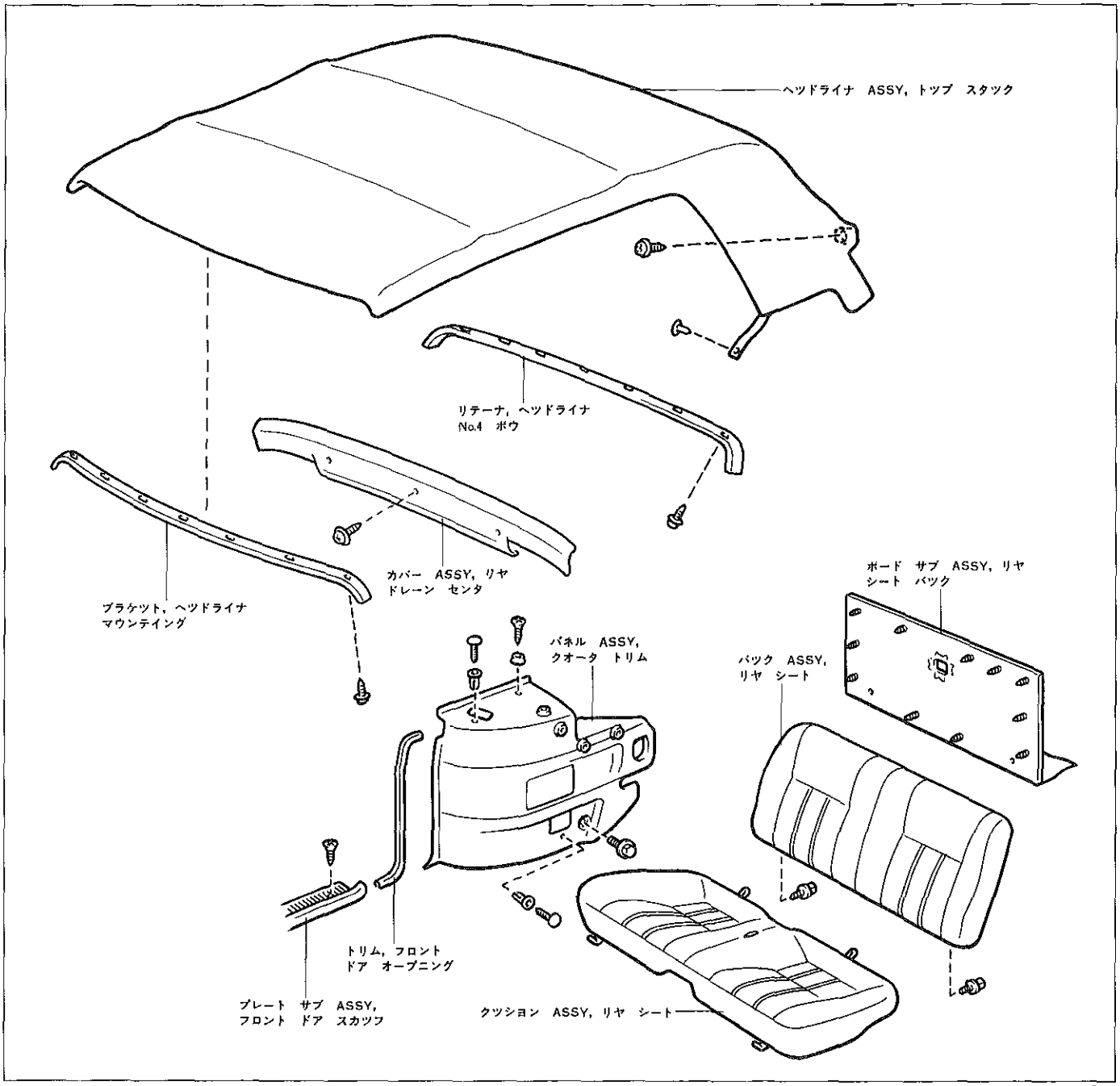

無断複製禁止

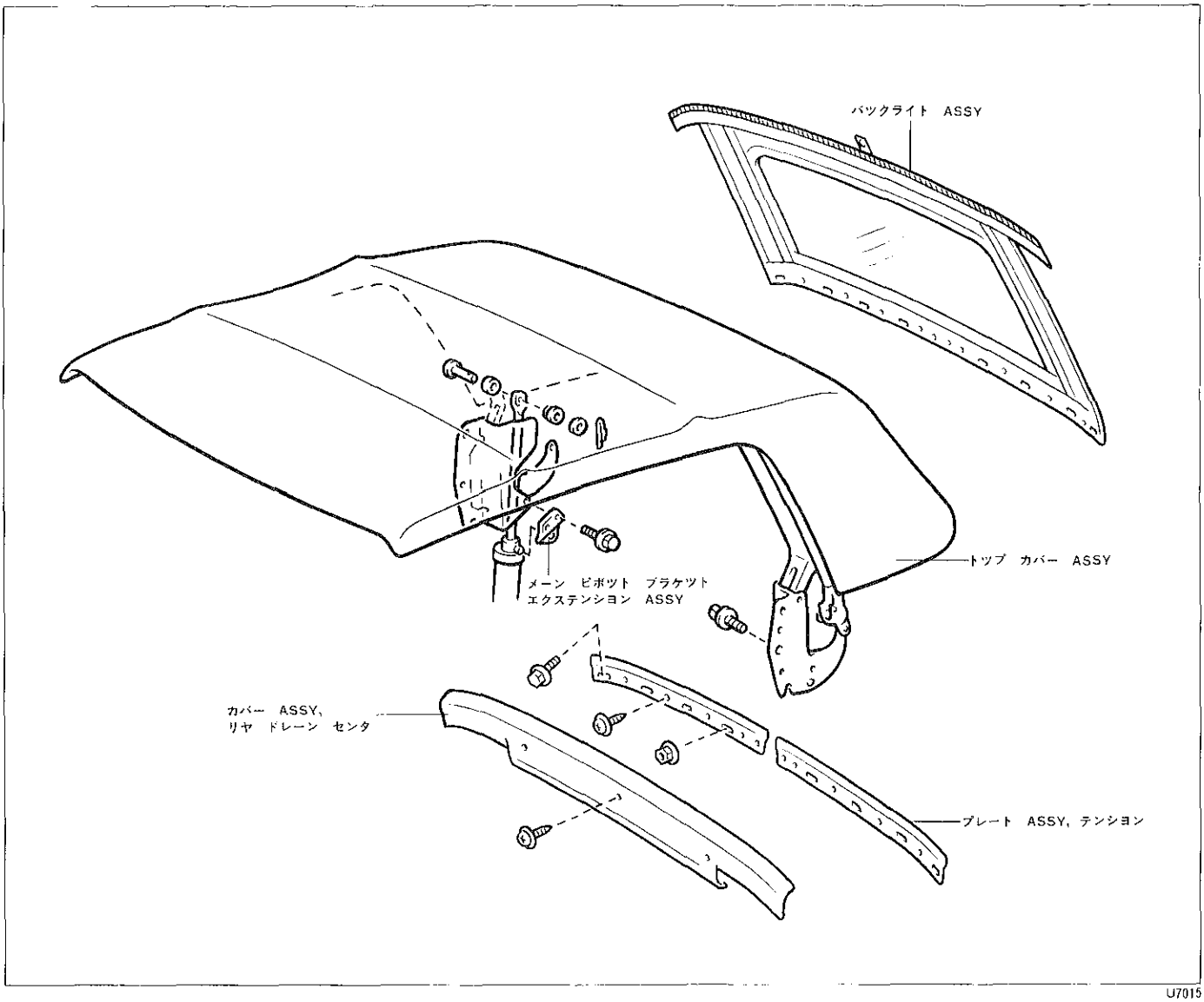

U7015

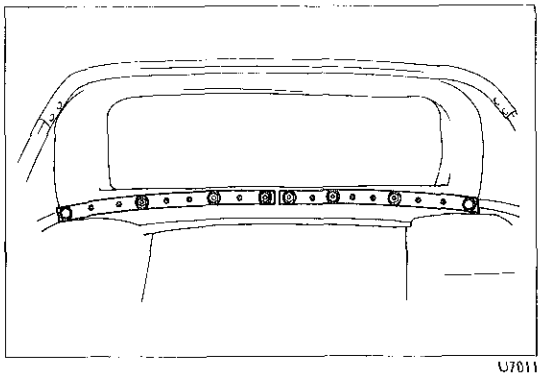

U7011

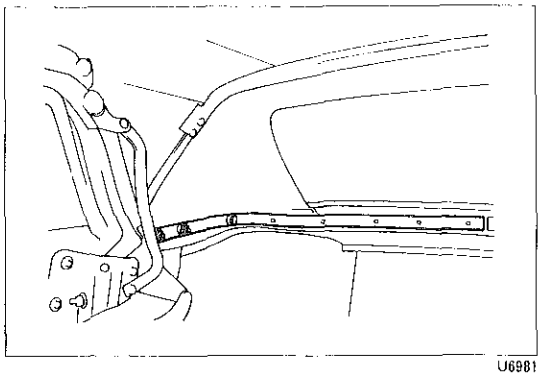

U6981

トツプ カバー ASSY取りはずし

1 クオータ トリム パネル ASSY取りはずし
（P1-10参照）

2 バツクライト取りはずし

(1) ボルト2本，スクリユ10本およびナツト6個をはずし，バツクライトおよびテンシヨン プレート2個を取りはずす。

〈参考〉 ナツトはインチ サイズを使用しているので，11㎜のデイープ ソケツト レンチを使用する。

3 トツプ カバー ASSY取りはずし

(1) ヘツドライナ後端のクランプ2箇所を取りはずす。

(2) ボルト2本およびナツト4個をはずし，トツプ カバー ASSY後端を取りはずす。

〈参考〉 ナツトはインチ サイズを使用しているので，11㎜のデイープ ソケツト レンチを使用する。

無断複製禁止

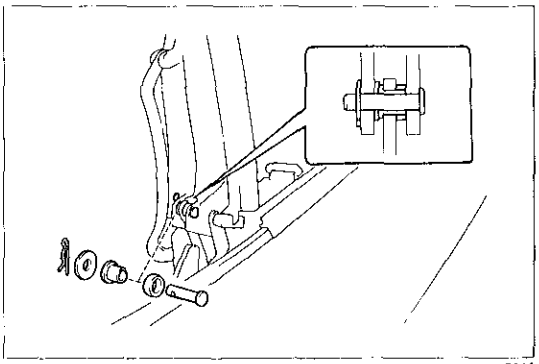
U7012

(3) クリツプ2個をはずし，ピン2個，ブシユ2個，スペーサ2個，ワツシヤ2個を取りはずす。

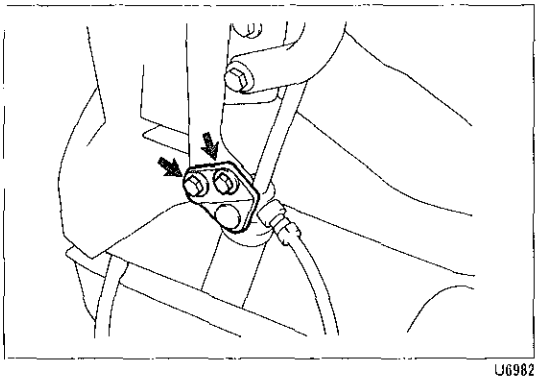
U6982

(4) ボルト2本をはずし，ブラケツト　エクステンシヨン2個およびシリンダ2個を取りはずし，車両側に残しておく。

注意　ホースに負担がかからないようにする。

〈参考〉　ボルトは，インチ　サイズを使用しているので，½インチのソケツト　レンチを使用する。

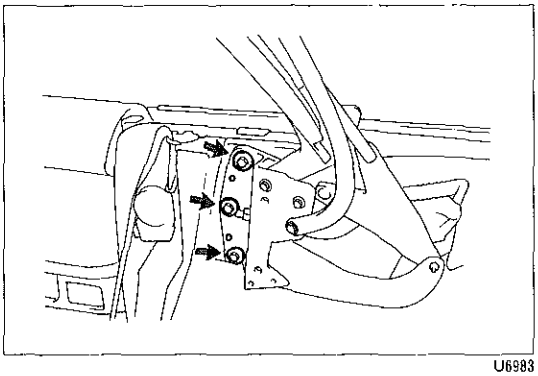
U6983

(5) ボルト6本をはずし，トツプ　カバー　ASSYを取りはずす。

〈参考〉　ボルトは，インチ　サイズを使用しているので，½インチのソケツト　レンチを使用する。

トツプ　カバー　ASSY取り付け

1　トツプ　カバー　ASSY取り付け

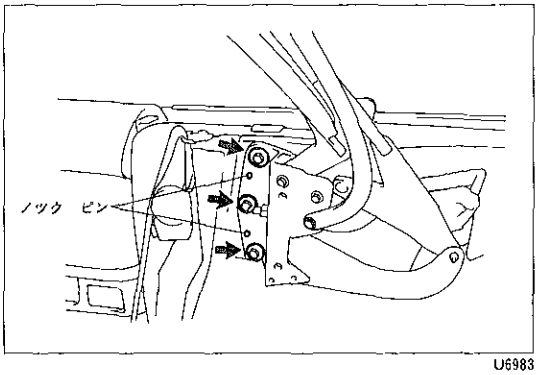

U6983

(1) コントロール　リンクの穴とノツク　ピンを合わせ，ボルト6本で，トツプ　カバー　ASSYを取り付ける。

〈参考〉　・ボルトは，インチ　サイズを使用しているので，½インチのソケツト　レンチを使用する。

・トツプ　カバー　ASSYを交換した場合は，ノツク　ピンをはずし，ヘツダ部のドエル　ピン　ホールを合わせ，レバー　ASSYをロツクした状態でトツプ　カバー取り付けボルトを取り付ける。

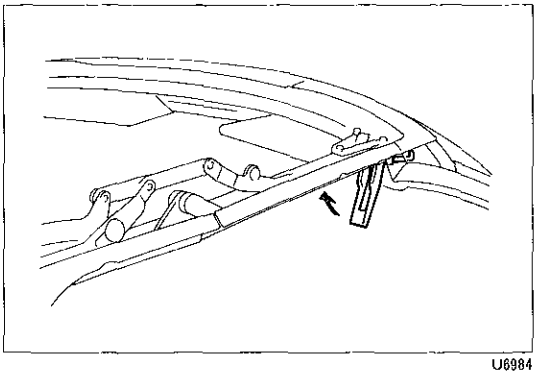
U6984

無断複製禁止

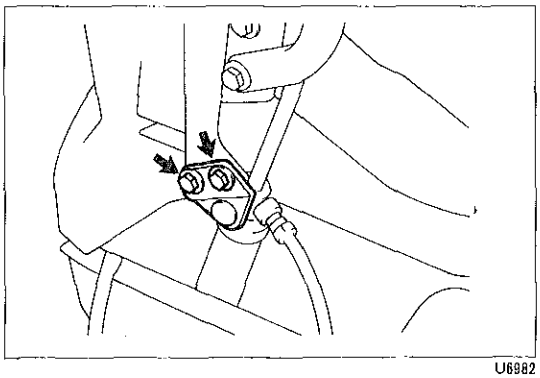
U6982

(2) ボルト4本で，シリンダ2個およびブラケツト エクステンシヨン2個を取り付ける。

〈参考〉 ボルトは，インチ サイズを使用しているので，½インチのソケツト レンチを使用する。

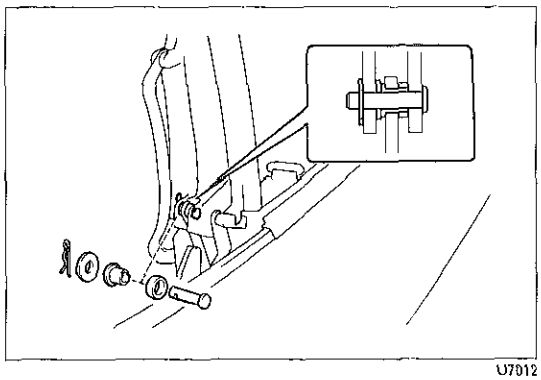
U7012

(3) クリツプ2個で，ピン2個，ブツシユ2個，スペーサ2個，ワツシヤ2個を取り付ける。

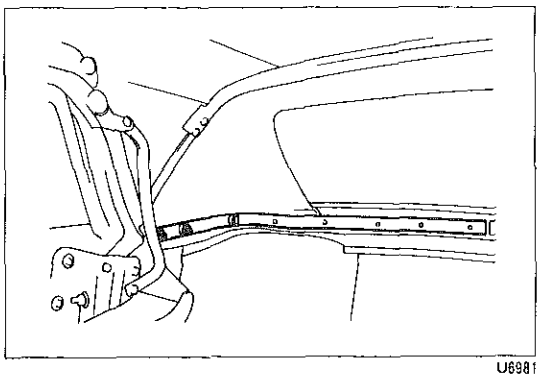
U6981

(4) ボルト2本およびナツト4個で，トツプ カバー ASSY後端を取り付ける。

〈参考〉 ナツトはインチ サイズを使用しているので，11㎜のデイープ ソケツト レンチを使用する。

(5) ヘツドライナ後端のクランプ2箇所を取り付ける。

2 コントロール リンク調整

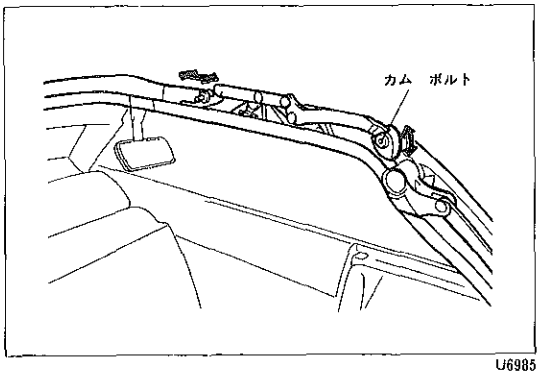

U6985

(1) ヘツダ部のドエル ピン ホールとドエル ピンが一致しない場合は，カム ボルトにて調整を行う。

〈参考〉 カム ボルトは，6㎜のL型六角棒レンチを使用する。

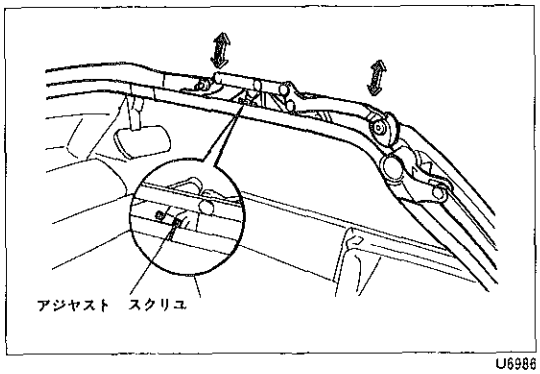

U6986

(2) サイドおよびクオータ ウインドウ ガラスの上部とフロントおよびセンタ レールが密着していない場合は，アジヤスト スクリユにて調整を行う。

〈参考〉 アジヤスト スクリユは，3㎜のL型六角棒レンチを使用する。

無断複製禁止

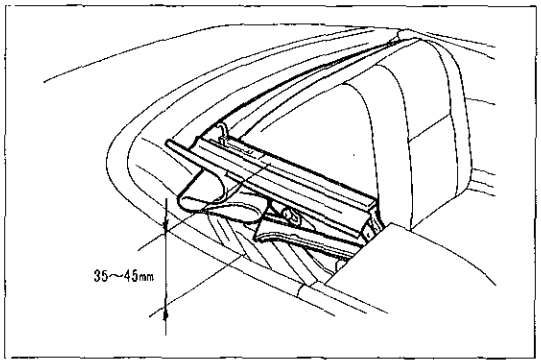

U6987

3　コントロール　リンク　ダウン　ストツプ位置点検

(1)　トツプ　カバーを全開させ，クオータ　ベルト　モールデイングからの高さを点検する。

基準値　35～45mm

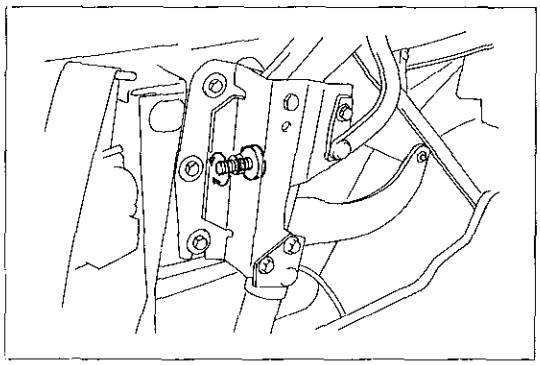
U7013

(2)　基準値外の場合は，ダウン　ストツプ　ASSYを回して調整を行う。

〈参考〉　ダウン　ストツプ　ASSYは，6㎜のL型六角棒レンチを使用する。

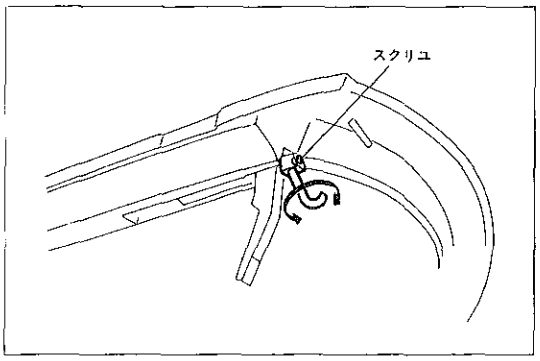

U6988

4　レバー　ASSY調整

(1)　レバー　ASSYの操作が重い場合または軽い場合は，スクリユをゆるめクランプ　ラツチを回して調整する。

〈参考〉　スクリユは，3㎜のL型六角棒レンチを使用する。

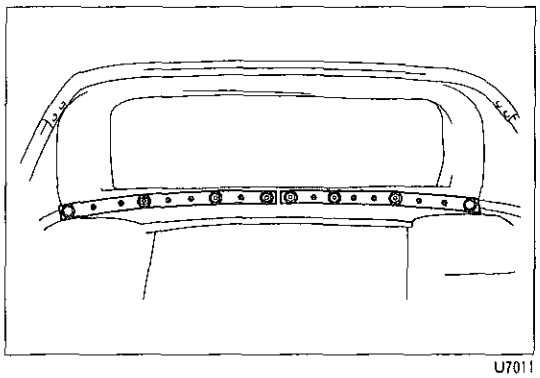
U7011

5　バツクライト取り付け

(1)　ボルト2本，スクリユ10本およびナツト6個で，バツクライトおよびテンシヨン　プレート2個を取り付ける。

〈参考〉　ナツトはインチ　サイズを使用しているので11㎜のデイープ　ソケット　レンチを使用する。

6　クオータ　トリム　パネル　ASSY取り付け

（P I-10参照）

無断複製禁止

トツプ　カバー

準　備　品

工　具	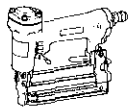	㈱バンザイ扱い 弥栄工業㈱扱い　　ベビタツカ N2507A	トツプ　カバー取り付け用
	デイープ　ソケツト　レンチ（11mm）	㈱バンザイ扱い　3G11H 弥栄工業㈱扱い　B25-11H	バツクライト脱着用
油　脂 その他	スリー　セメント　ブラック		ウエザストリツプ取り付け用
	スリー　セメント　イエロー		トツプ　カバー取り付け用

トツプ　カバー

脱着構成図

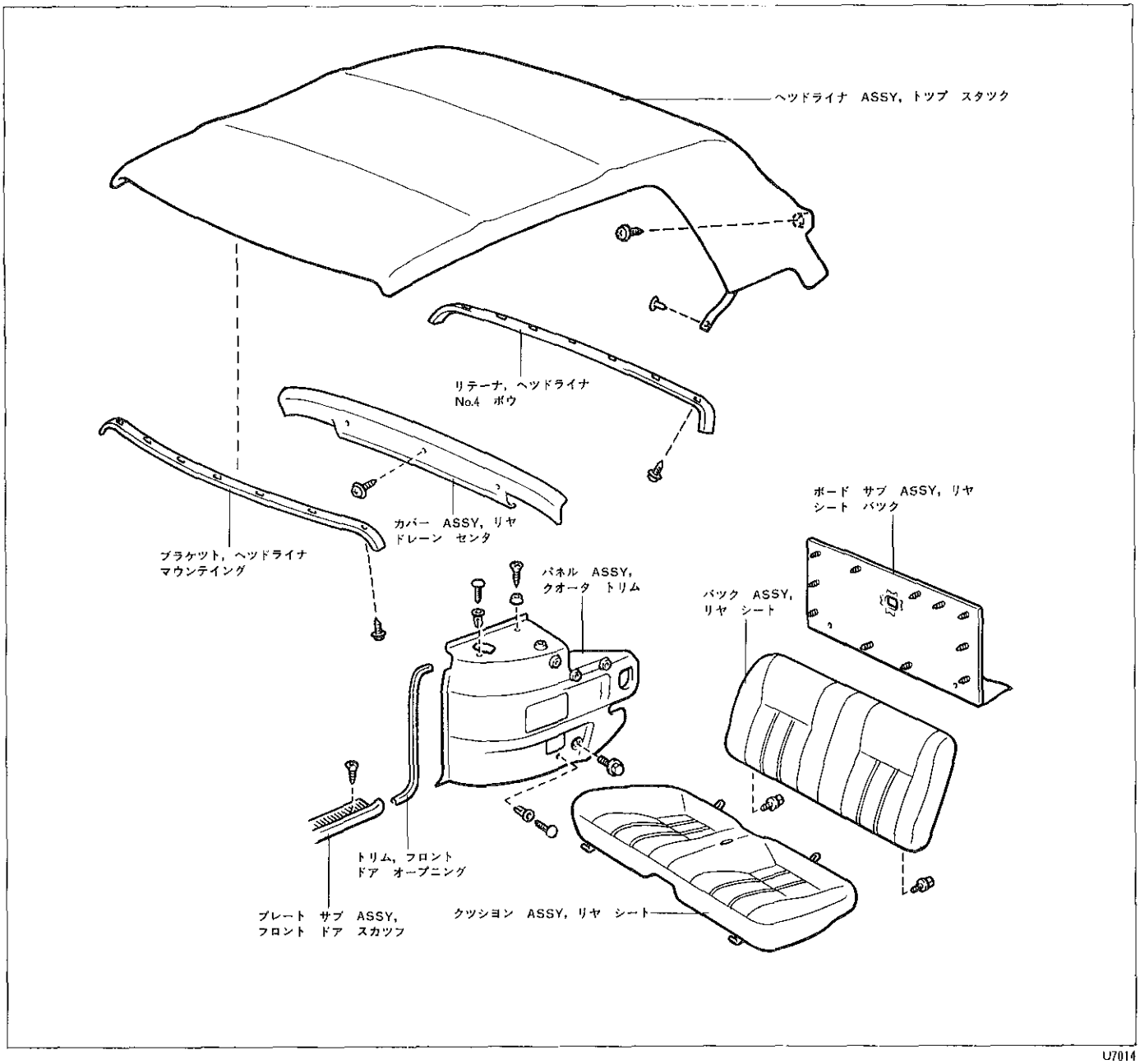

U7014

無断複製禁止

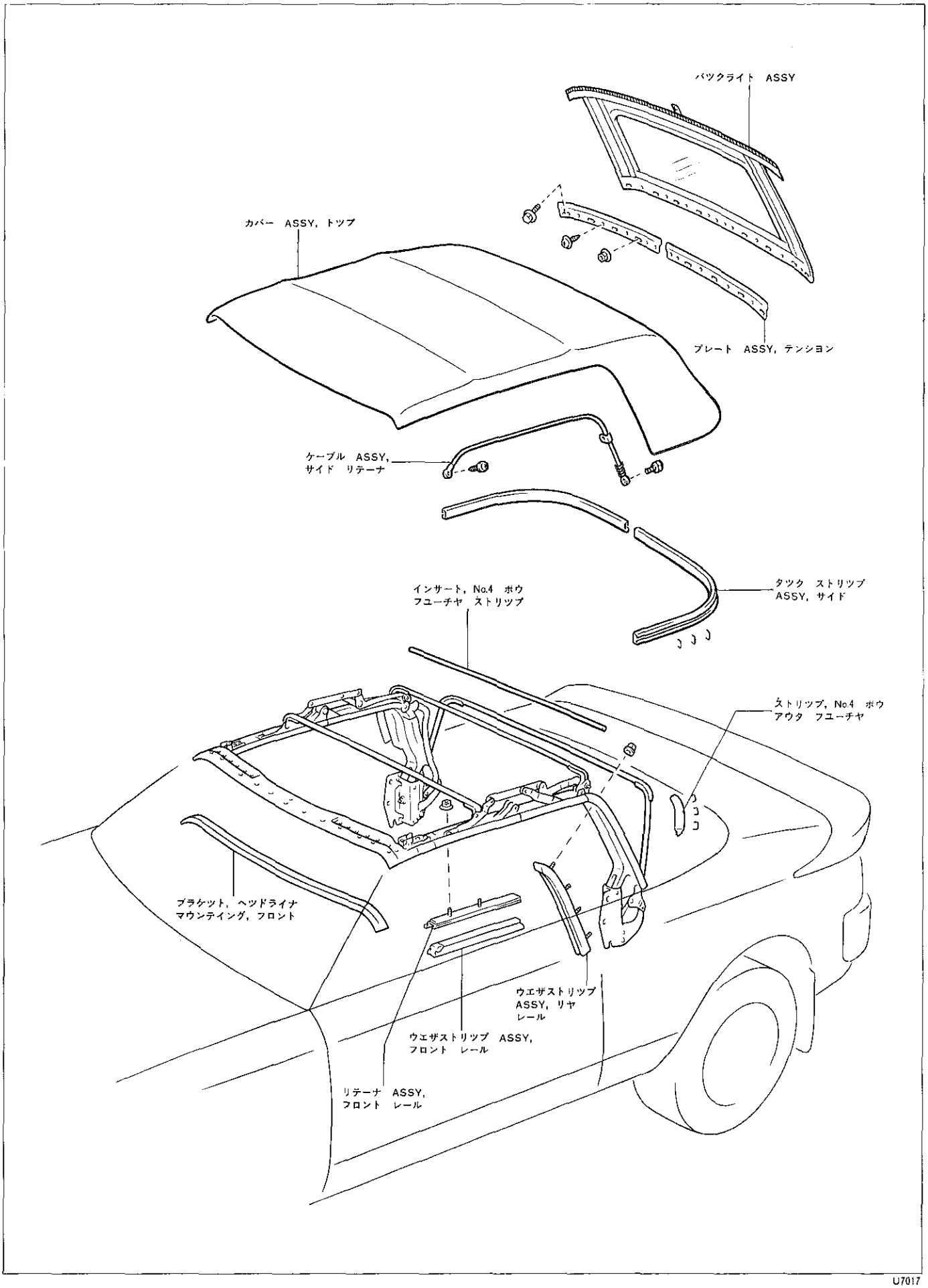

U7017

無断複製禁止

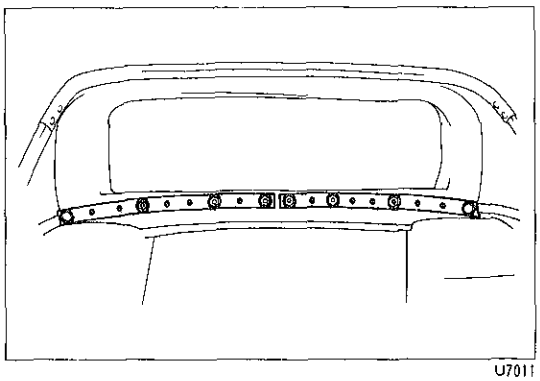
U7011

トツプ　カバー取りはずし

1　トツプ　スタツク　ヘツドライナ取りはずし

（P1-27参照）

2　バツクライト取りはずし

(1) ボルト2本，スクリユ10本およびナツト6個をはずし，バツクライトおよびテンシヨン　プレート2個を取りはずす。

〈参考〉　ナツトは，インチ　サイズを使用しているので，11㎜のデイープ　ソケツト　レンチを使用する。

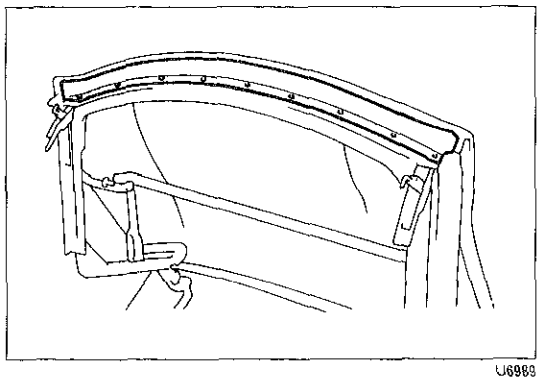
U6988

3　トツプ　カバー取りはずし

(1) スクリユ9本をはずし，ヘツドライナ　フロント　マウンテイング　ブラケツトを取りはずす。

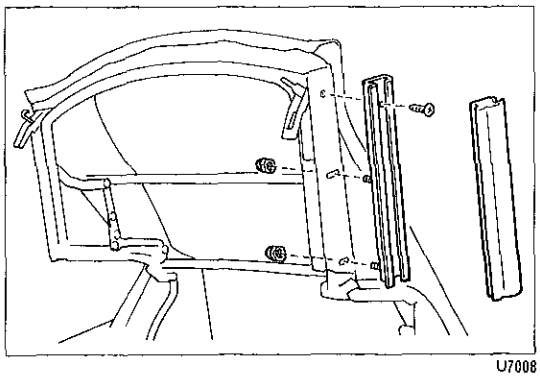
U7008

(2) フロント　ウエザストリツプ2個を取りはずす。

(3) ナツト4個およびスクリユ2本をはずし，フロント　レール　リテーナ2個およびワツシヤ4個を取りはずす。

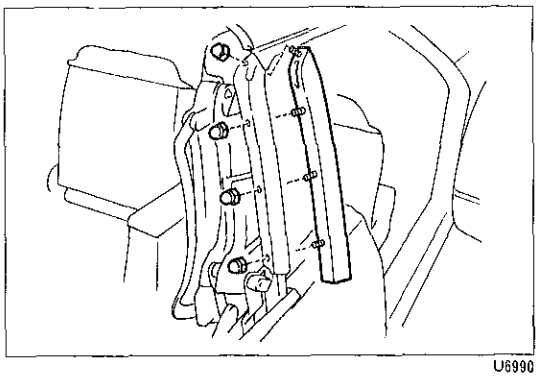
U6990

(4) ナツト8個をはずし，リヤ　レールからリヤ　ウエザストリツプ2個およびワツシヤ8個を取りはずす。

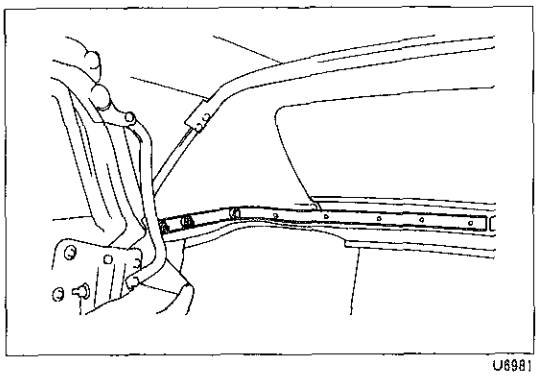
U6981

(5) ボルト2本およびナツト4個をはずし，トツプ　カバー後端のリテーナを取りはずす。

〈参考〉　ナツトは，インチ　サイズを使用しているので，11㎜のデイープ　ソケツト　レンチを使用する。

無断複製禁止

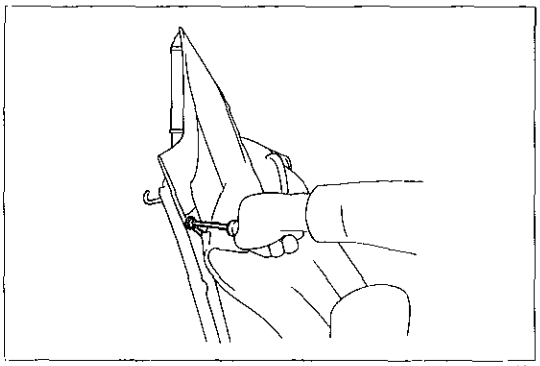
U6991

(6)　スクリユ２本をはずし，ワイヤ　フロント側を取りはずす。

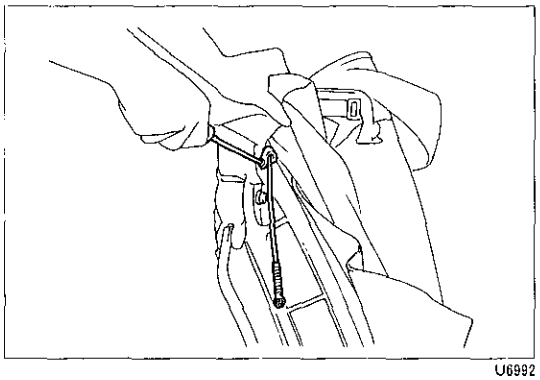
U6992

(7)　スクリユ４本をはずし，ワイヤ　リヤ側を取りはずす。

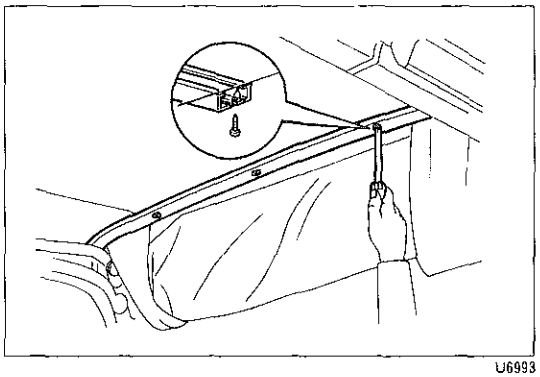
U6993

(8)　スクリユ３本をはずし，No.２　ボウからリテーナを取りはずす。
(9)　スクリユ３本をはずし，No.３　ボウからリテーナを取りはずす。

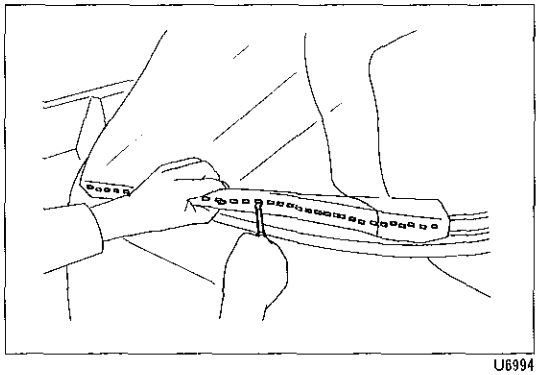
U6994

(10)　トツプ　カバー後端の裏側にリテーナの位置をけがきをする。
(11)　⊖ドライバを使用して，トツプ　カバー後端のリテーナからステープルを取りはずす。

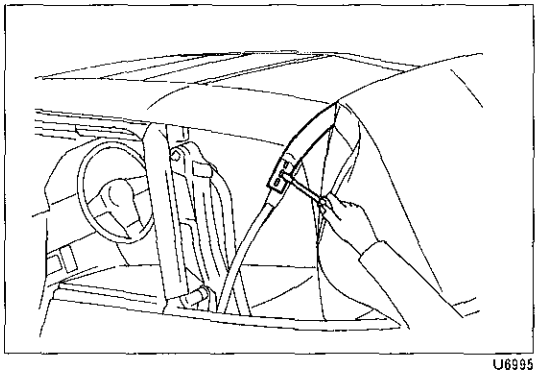
U6995

(12)　⊖ドライバを使用して，No.４　ボウ　アウタ　フユーチヤ　ストリツプからステープルを取りはずす。

無断複製禁止

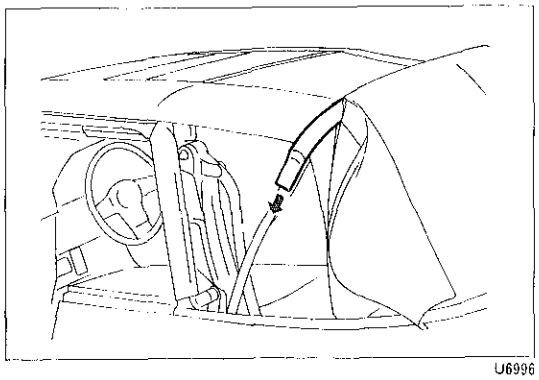
U6996

(13) No.4　ボウ　アウタ　フユーチヤ　ストリツプ2個を矢印の方向へスライドして取りはずす。

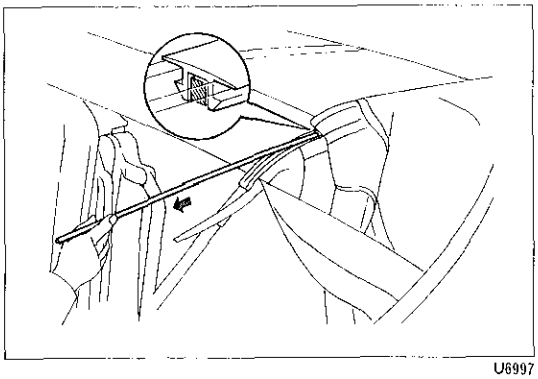
U6997

(14) No.4　ボウ　フユーチヤ　ストリツプ　インサートをスライドさせて取りはずす。

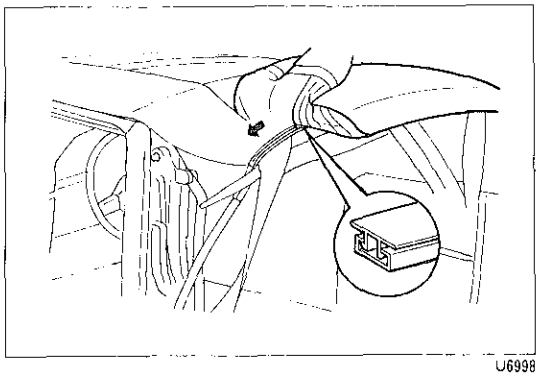
U6998

(15) トツプ　カバーをスライドさせて取りはずす。

トツプ　カバー取り付け

1　トツプ　カバー取り付け

(1) トツプ　カバーをスライドさせて取り付ける。

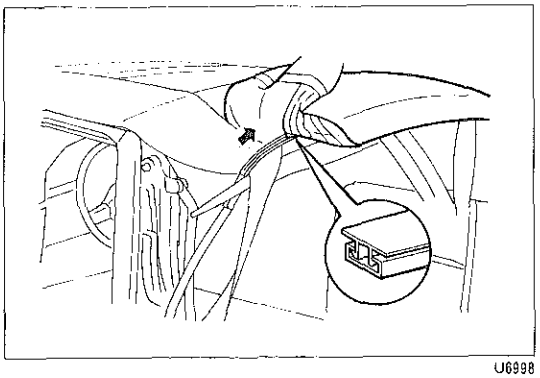
U6998

(2) No.4　ボウ　フユーチヤ　ストリツプ　インサートを挿入する。

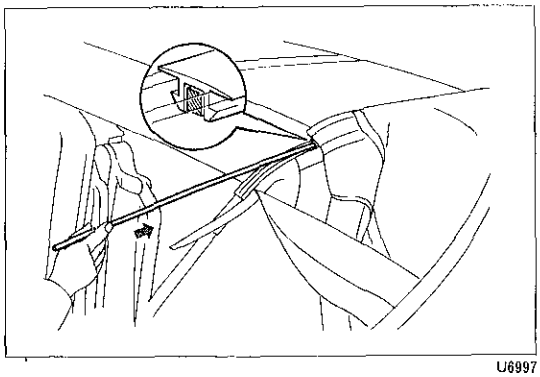
U6997

無断複製禁止

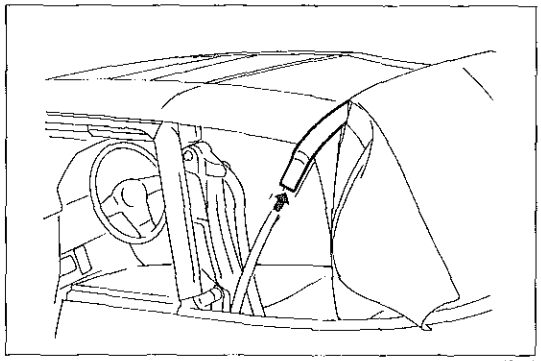
U6996

(3) No.4　ボウ　アウタ　フユーチヤ　ストリツプ2個を矢印の方向へスライドして取り付ける。

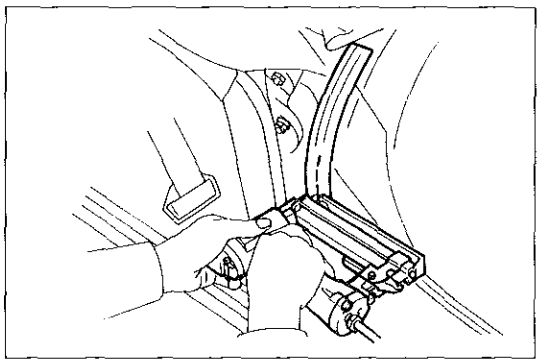
U6999

(4) ベビタツカを使用して，No.4　ボウ　アウタ　フユーチヤ　ストリツプをステープルで取り付ける。

注意　**ベビタツカは，適正気圧(4～7 kg/cm²)で使用する。**

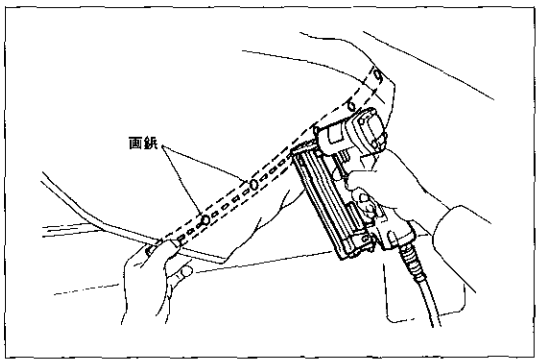

U7000

(5) トツプ　カバー後端の裏側のけがき線にリテーナを合わせ，面鉄などを使用して仮止めする。

(6) ベビタツカを使用して，トツプ　カバー後端にステープルでリテーナを取り付ける。

注意　**ベビタツカは，適正気圧(4～7 kg/cm²)で使用する。**

〈参考〉・新品のトツプ　カバーに交換する場合は，取りはずしたトツプ　カバーのけがき線に合わせて，新品のトツプ　カバーにけがきを行う。

・トツプ　カバー後端のリテーナおよびテンシヨン　プレートを取り付けた状態でトツプ　カバーにシワが生じたり，ベルト　モールデイングとのすき間が大きい場合は，再度作業を行い，トツプ　カバーの張り具合を変える。

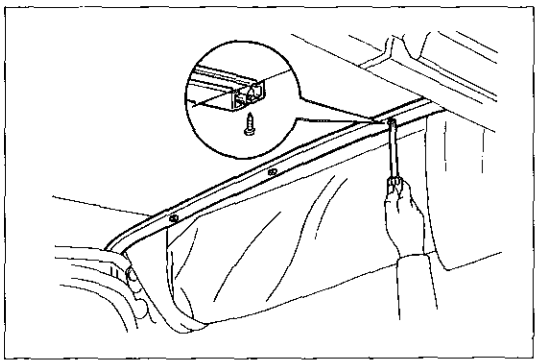
U6993

(7) スクリユ3本で，No.3　ボウにリテーナを介してトツプ　カバーを取り付ける。

(8) スクリユ3本で，No.2　ボウにリテーナを介してトツプ　カバーを取り付ける。

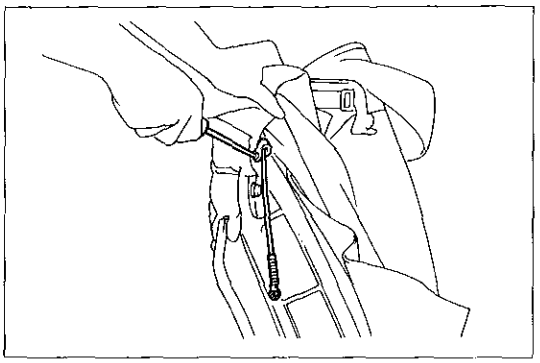
U6992

(9) スクリユ4本で，ワイヤ　リヤ側を取り付ける。

無断複製禁止

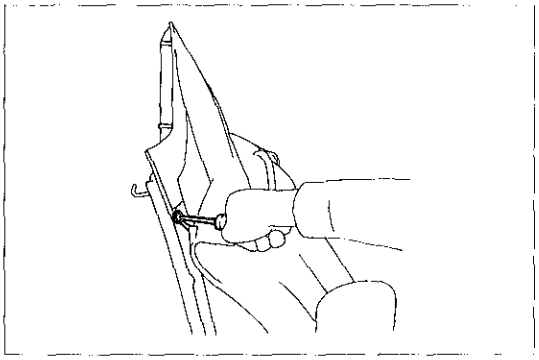
U6991

(10) スクリユ２本で，ワイヤ　フロント側を取り付ける。

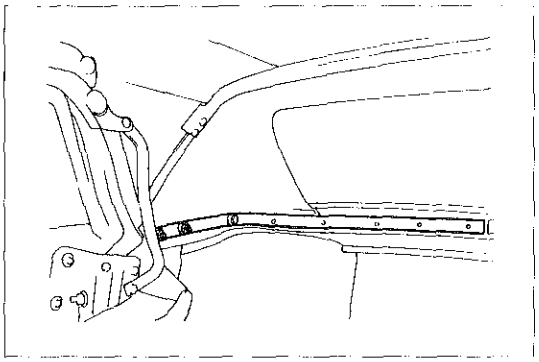
U6981

(11) ボルト２本およびナツト４個で，トツプ　カバー後端のリテーナを取り付ける。

〈参考〉　ナツトは，インチ　サイズを使用しているので，11㎜のディープ　ソケツト　レンチを使用する。

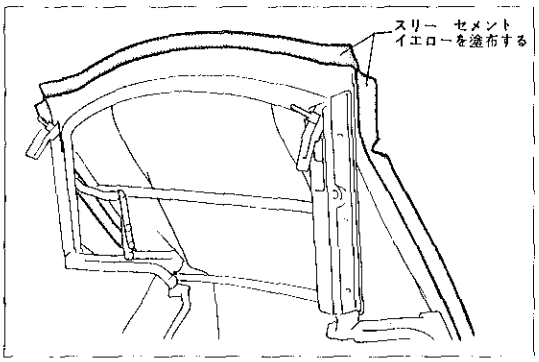

U7001

(12) トツプ　カバー前端にスリー　セメント　イエローを塗布してNo.１ボウに貼り付ける。

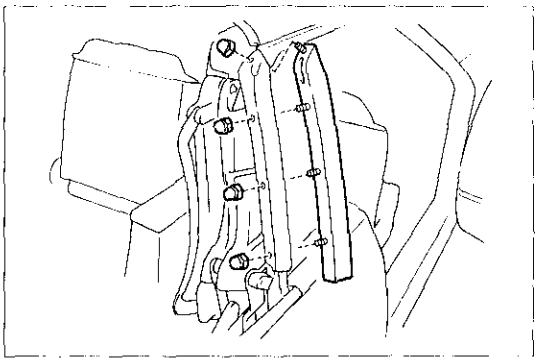
U6990

(13) ナツト８個で，リヤ　レールにリヤ　ウエザストリツプ２個およびワツシヤ８個を取り付ける。

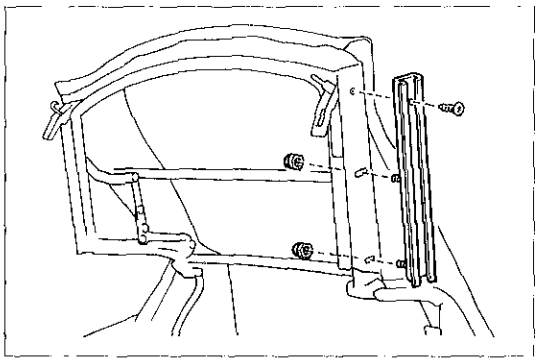
U7008

(14) ナツト４個およびスクリユ２本でフロント　レール　リテーナ２個およびワツシヤ４個を取り付ける。

無断複製禁止

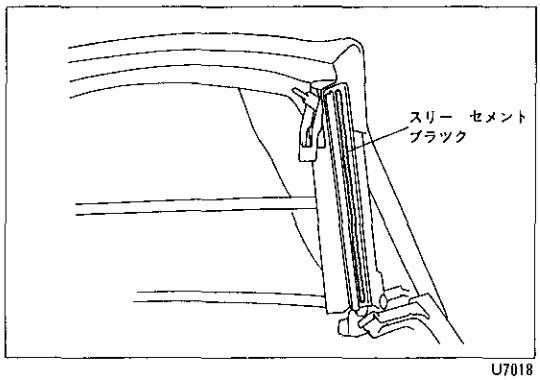

U7018

(15) フロント　レール　リテーナにスリー　セメント　ブラツクを塗布する。

(16) フロント　ウエザストリツプ２個を取り付ける。

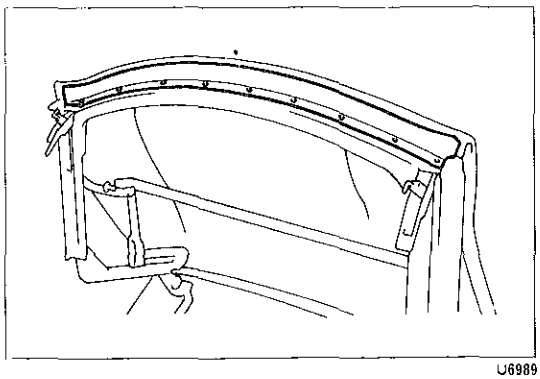
U6989

(17) スクリユ９本で，ヘツドライナ　フロント　マウンテイング　ブラケツトを取り付ける。

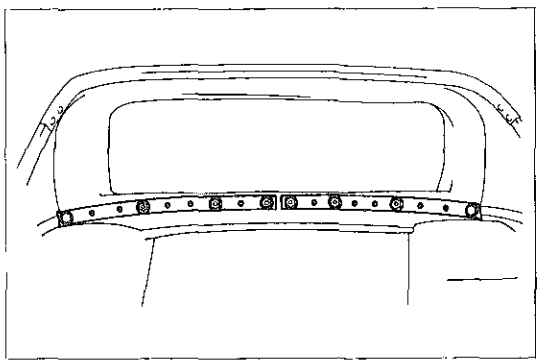
U7011

2　バツクライト取り付け

(1) ボルト２本，スクリユ10本およびナツト６個で，バツクライトおよびテンシヨン　プレート２個を取り付ける。

〈参考〉　ナツトは，インチ　サイズを使用しているので，11㎜のデイープ　ソケツト　レンチを使用する。

3　トツプ　スタツク　ヘツドライナ取り付け

（P1-29参照）

無断複製禁止

モータ & ポンプ ASSY

準備品

工具	ソケツト レンチ (½インチ)	㈱バンザイ扱い 3B16 弥栄工業㈱扱い BB20-½H	各部脱着用
油脂 その他	両面テープ		デツキ アツパ トリム取り付け用

モータ & ポンプ ASSY

脱着構成図

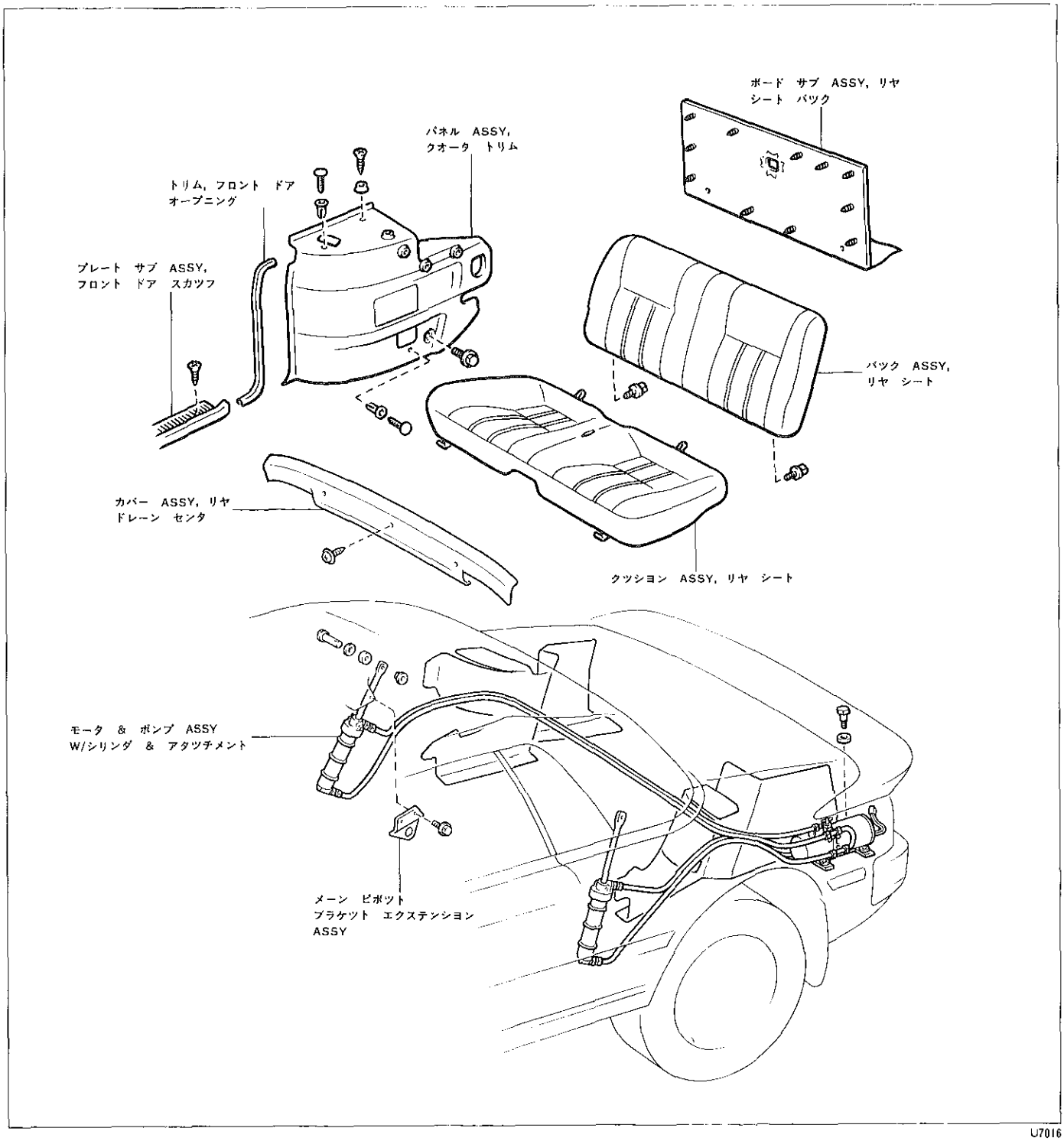

U7016

無断複製禁止

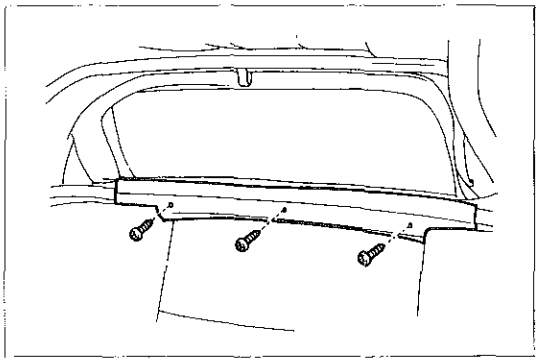
U6975

モータ　&　ポンプ　ASSY取りはずし

1　クオータ　トリム　パネル　ASSY取りはずし
（P1-10参照）

2　リヤ　ドレーン　センタ　カバー取りはずし

(1)　スクリユ3本をはずし，センタ　カバーを取りはずす。

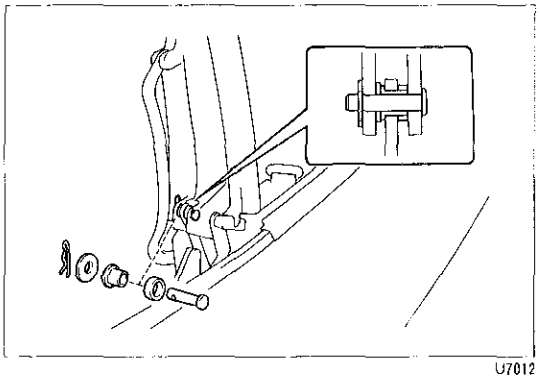
U7012

3　デツキ　サイド　トリム　パネル取りはずし

4　モータ　&　ポンプ　ASSY取りはずし

(1)　クリツプ2個をはずし，ピン2個，ブシユ2個，スペーサ2個，ワツシヤ2個を取りはずす。

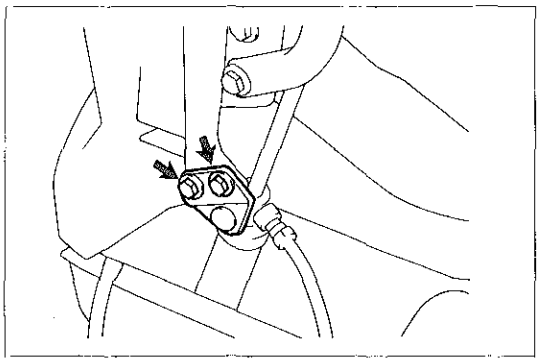
U6982

(2)　ボルト4本をはずし，ブラケツト　エクステンシヨン2個およびシリンダ2個を取りはずす。

〈参考〉　ボルトは，インチ　サイズを使用しているので，½インチのソケツト　レンチを使用する。

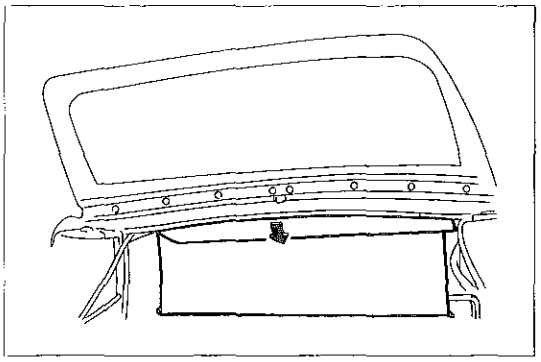
U7002

(3)　デツキ　アツパ　トリム前端をはがす。

(4)　ボウ　コントロール　リンクのすき間からシリンダ2個をはずす。

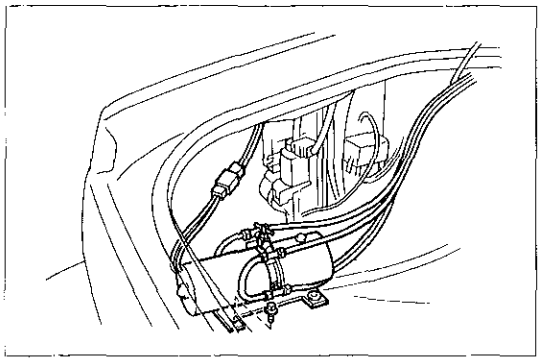
U7003

(5)　ポンプ用コネクタを取りはずす。

(6)　ボルトをはずし，モータ　&　ポンプ　ASSYを取りはずす。

注意　取りはずし時に，ホースを曲げたり，無理な力を加えない。

無断複製禁止

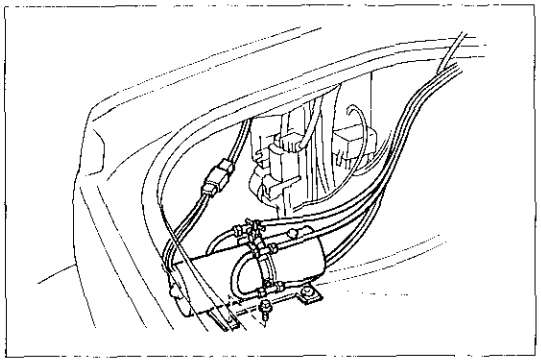
U7003

モータ & ポンプ ASSY取り付け

1 モータ & ポンプ ASSY取り付け

(1) ボルトで，モータ & ポンプ ASSYを取り付ける。

注意 取り付け時に，ホースを曲げたり，無理な力を加えない。

(2) ポンプ用コネクタを取り付ける。

(3) ボウ コントロール リンクのすき間からシリンダ2個を取り付ける。

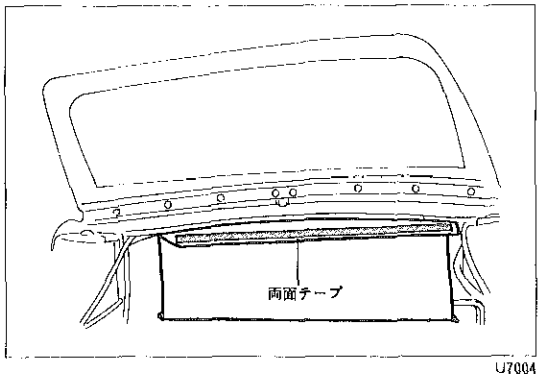

U7004

(4) デツキ アツパ トリム前端を両面テープにて貼り付ける。

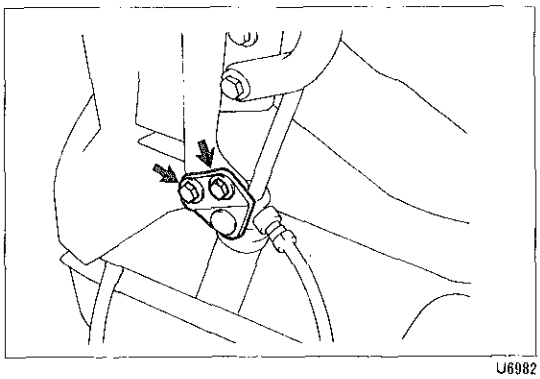
U6982

(5) ボルト4本で，ブラケツト エクステンシヨン2個およびシリンダ2個を取り付ける。

〈参考〉 ボルトは，インチ サイズを使用しているので，½インチのソケツト レンチを使用する。

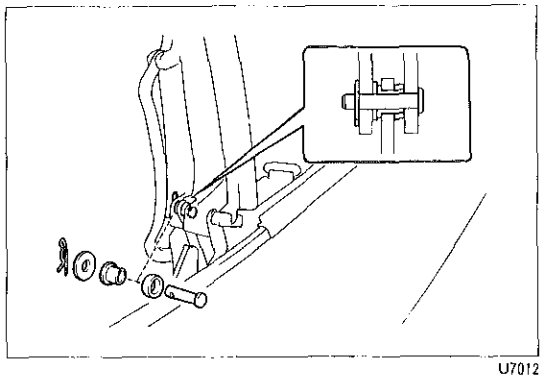
U7012

(6) クリツプ4個で，ピン2個，ブシユ2個，スペーサ2個，ワツシヤ2個を取り付ける。

2 デツキ サイド トリム パネル取り付け

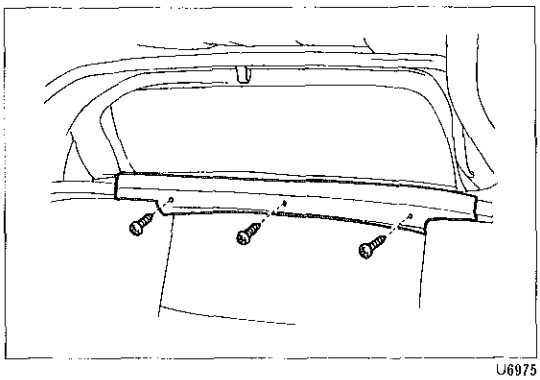
U6975

3 リヤ ドレーン センタ カバー取り付け

(1) スクリユ3本で，センタ カバーを取り付ける。

4 クオータ トリム パネル ASSY取り付け

（P1-10参照）

無断複製禁止

コンバーチブル　スイツチ，リレー　&　センサ

準　備　品

計　器	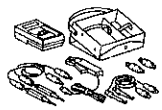	09082-00012	テスタ，トヨタ　エレクトリカル	単体点検用
		09083-0060	ミニ　テスト　リード	

部品配置図

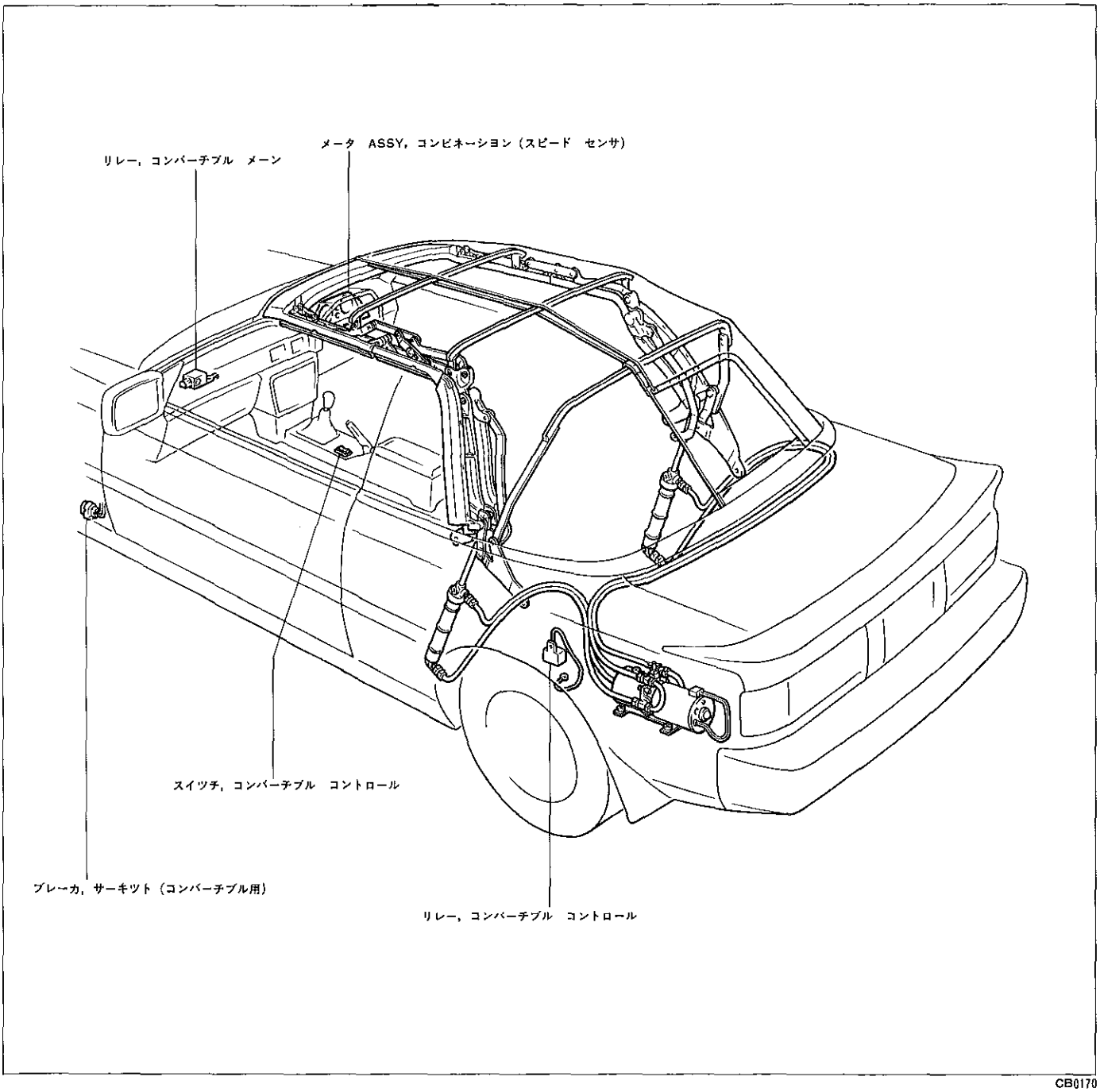

CB0170

無断複製禁止

コンバーチブル コントロール スイツチ

脱着構成図

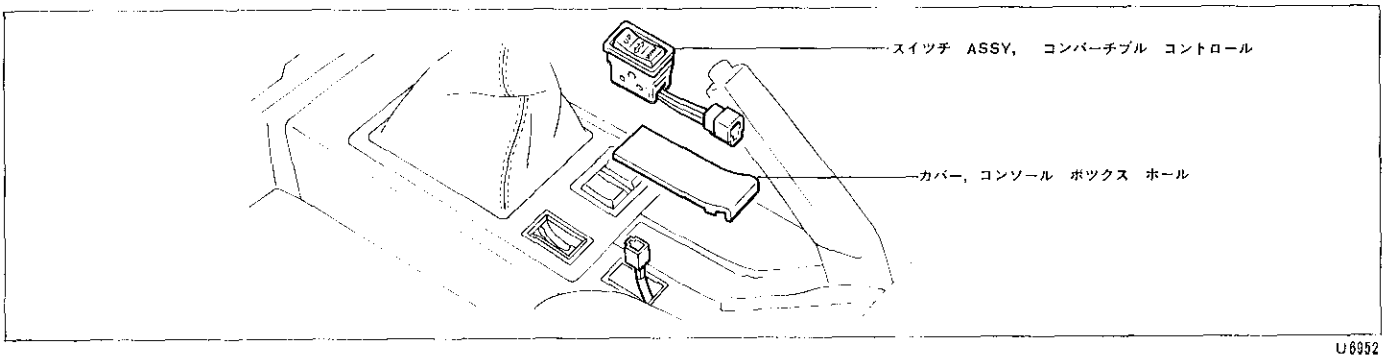

U6952

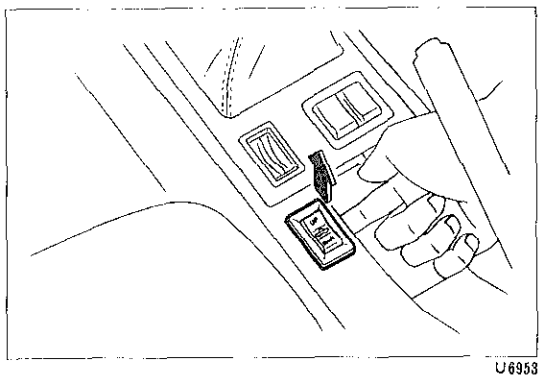

U6953

作業上の留意点

1 コンバーチブル コントロール スイツチ取りはずし

(1) ホール カバーを取りはずす。

(2) スイツチを指で押し出す。

(3) コネクタを切り離す。

コンビネーション メータ

脱着構成図

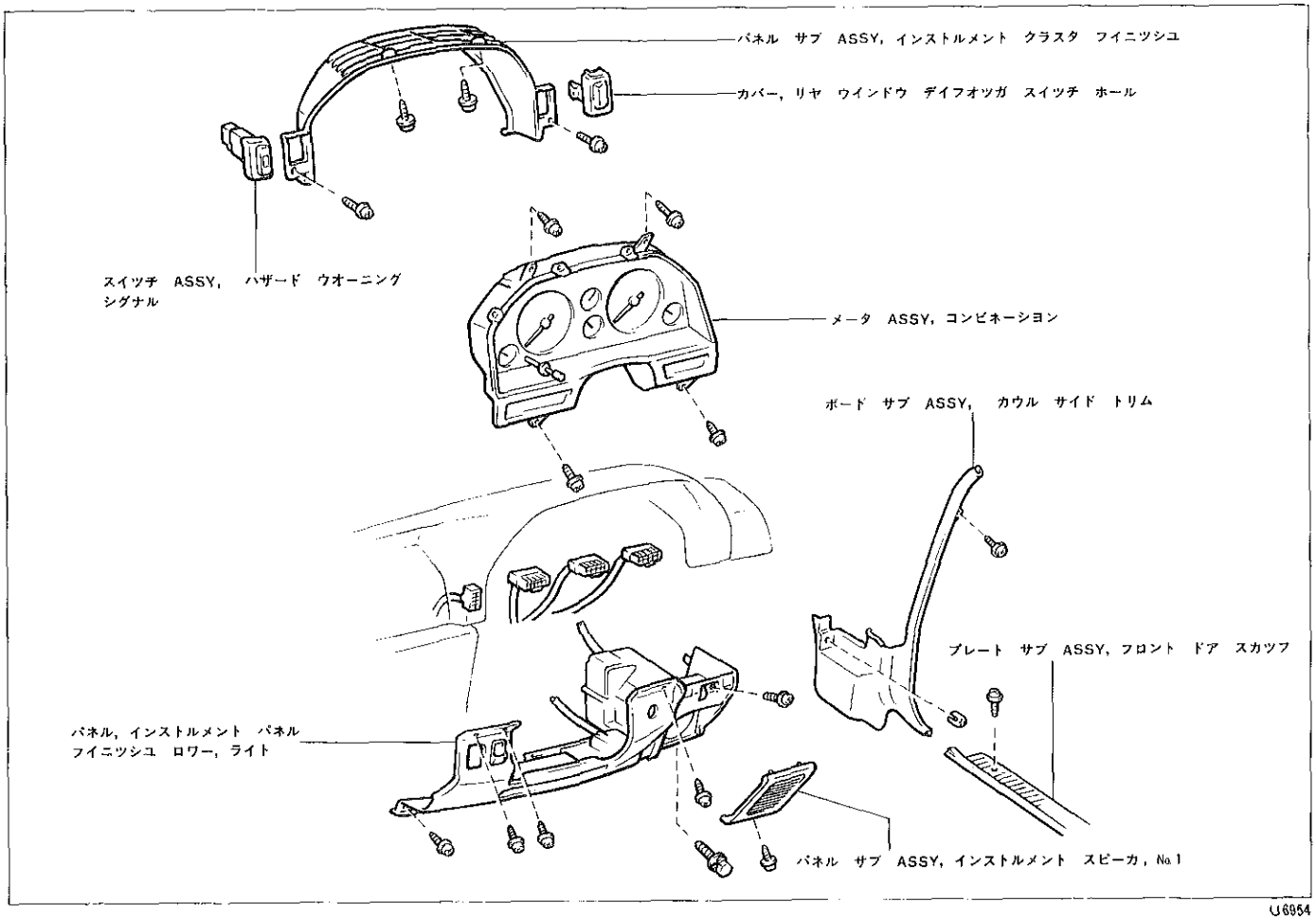

U6954

無断複製禁止

コンバーチブル　メーン　リレー　&　サーキツト　ブレーカ

脱着構成図

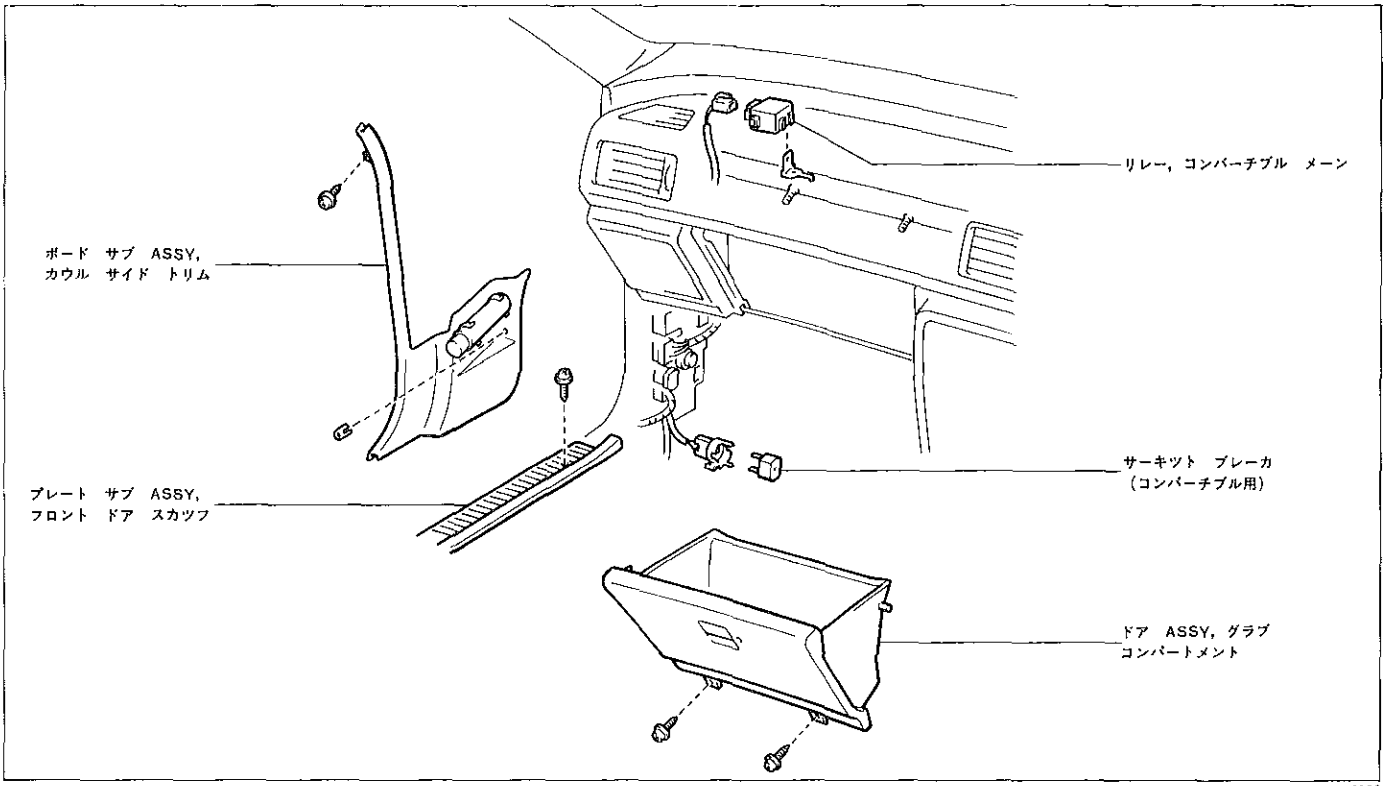

U6955

コンバーチブル　コントロール　リレー

脱着構成図

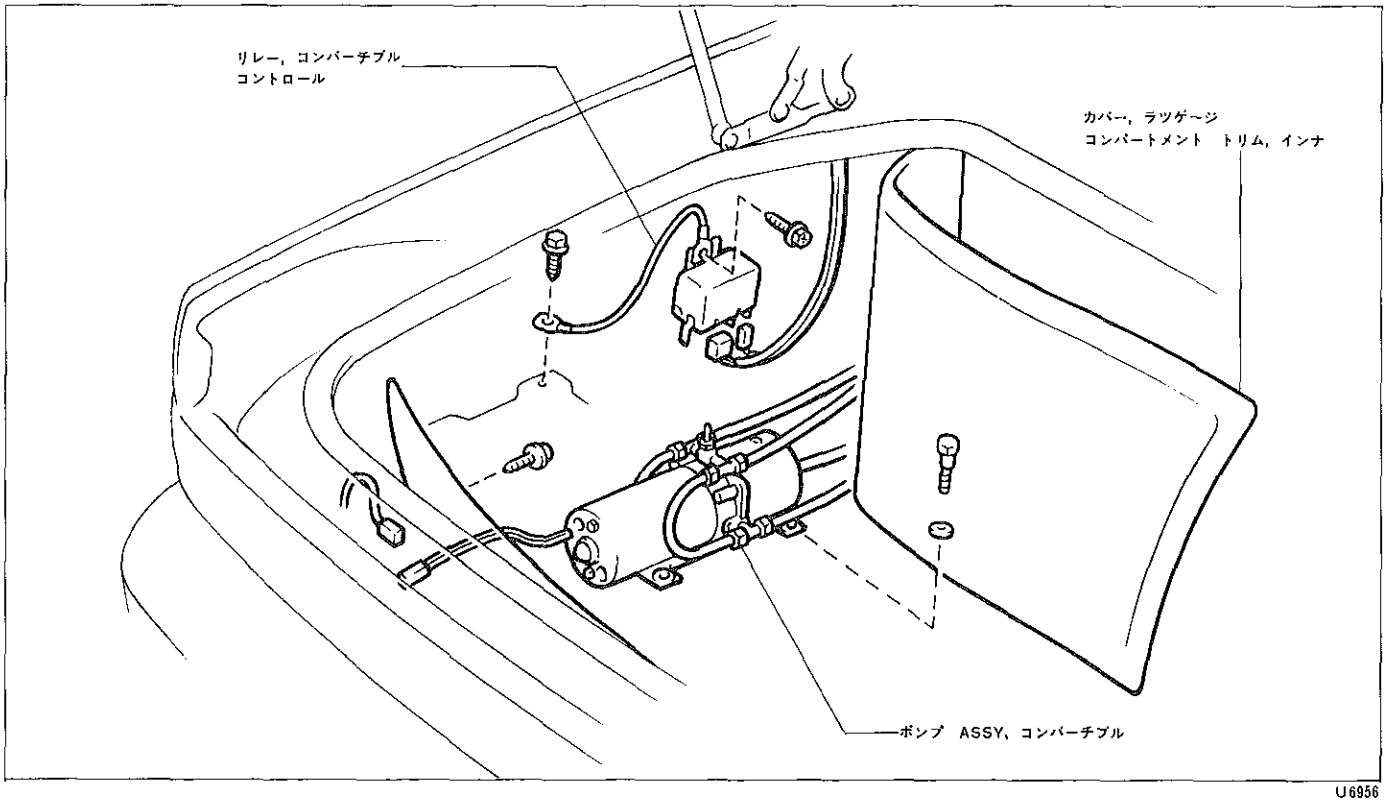

U6956

無断複製禁止

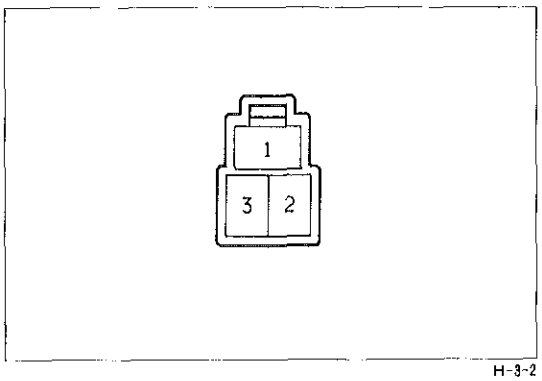

H-3-2

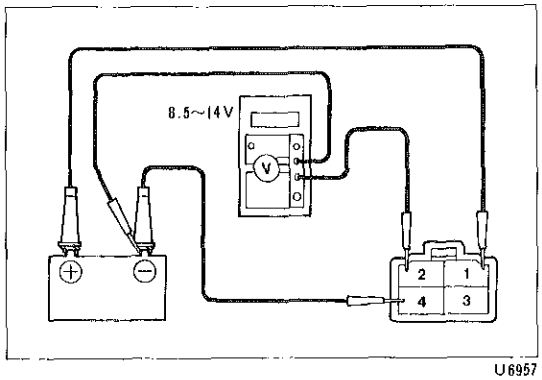

U6957

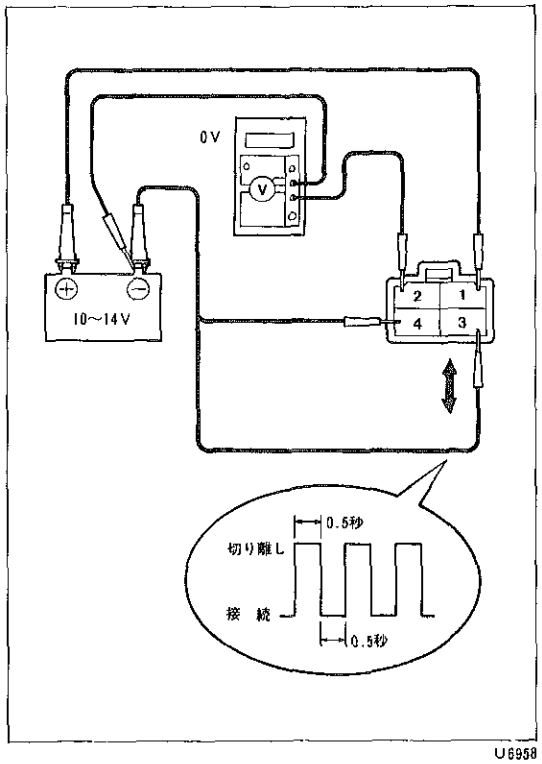

U6958

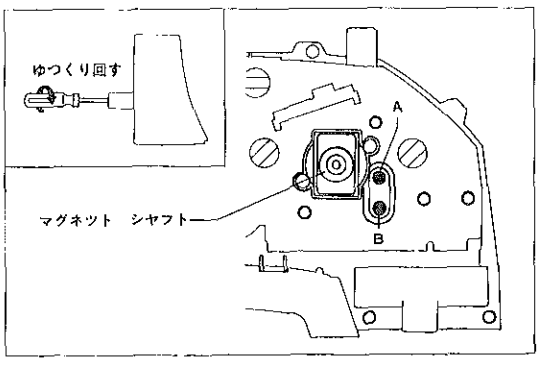

H0609 U6959

単体点検

コンバーチブル　コントロール　スイッチ

1　コンバーチブル　コントロール　スイッチ導通点検

(1)　スイッチを操作しながら各端子間の導通を点検する。

基　準　　○－○導通あり

切り替え＼端子	3	1	2
DOWN		○	○
OFF			
UP	○	○	

コンバーチブル　メーン　リレー

1　コンバーチブル　メーン　リレー作動点検

(1)　端子１にバッテリ⊕，端子４にバッテリ⊖を接続する。

(2)　端子２の電圧を点検する。

基準値　8.5～14V

(3)　端子３とバッテリ⊖との接続，切り離しを0.5秒毎に繰り返しながら，端子２の電圧を点検する。

基準値　０Ｖ

コンビネーション　メータ（スピード　センサ）

1　スピード　センサ作動点検

(1)　コンビネーション　メータ裏側のマグネット　シャフトを，⊖ドライバを使用して回転させたときの，端子Ａ－Ｂ間の導通を点検する。

基　準　　シャフトを１回転させる間に，端子Ａ－Ｂ間で４回導通あり，なしを繰り返す

〈参考〉　　点検結果が不良のときの場合，スピードメータを交換する。

無断複製禁止

コンバーチブル　コントロール　リレー

1　コンバーチブル　コントロール　リレー導通点検

(1)　端子PD-E間，端子PU-E間の導通を点検する。

基　準　　導通あり

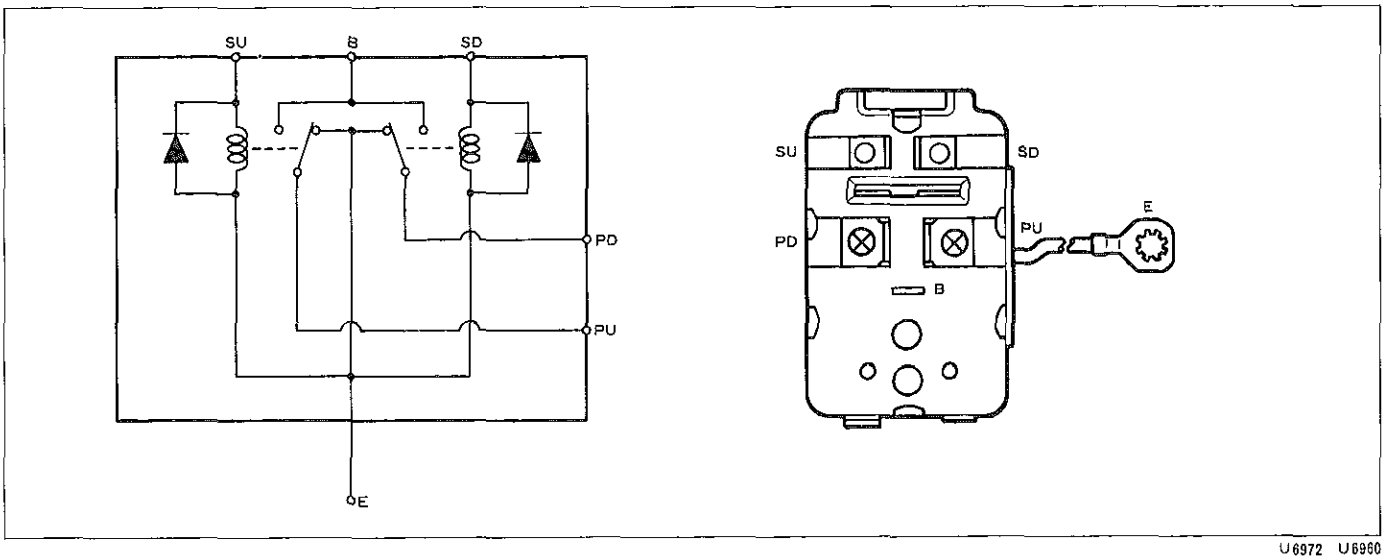

U6972　U6960

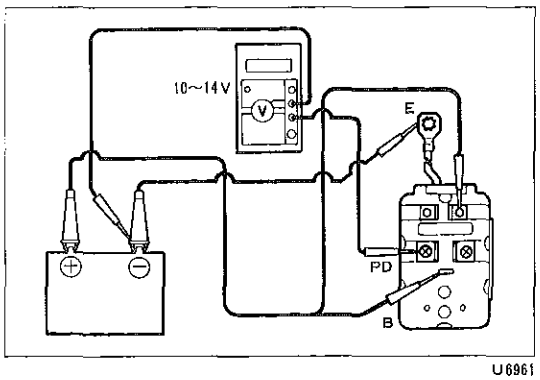

U6961

2　コンバーチブル　コントロール　リレー作動点検

(1)　端子Bにバツテリ⊕，端子Eにバツテリ⊖を接続する。

(2)　端子SDをバツテリ⊕に接続したときの端子PDの電圧を点検する。

基準値　　10～14V

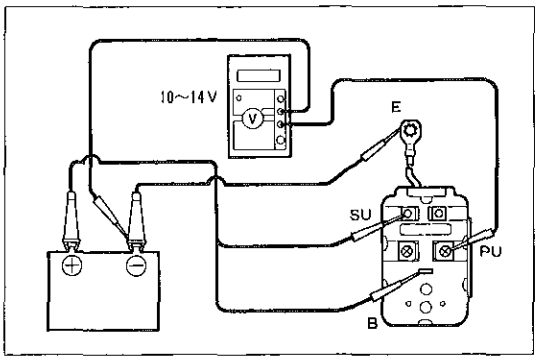

U6962

(3)　(1)の状態より，端子SUにバツテリ⊕を接続したときの端子PUの電圧を測定する。

基準値　　10～14V

無断複製禁止

MEMO

無断複製禁止