7 巻末資料

主要装備一覧……7－2
主要諸元……7－4
車両四面図……7－11
走行性能曲線……7－13
内外配色一覧……7－17
ネームプレートの見方……7－18
打刻開始フレームNo.……7－19
エンジンNo. &
トランスアクスルNo.打刻位置……7－19

無断複製禁止

■主要装備一覧

●：標準　○：メーカーオプション　△ディーラーオプション

項目			ボデー形状	リフトバック					
			エンジン	3S-GE		3S-FE		3S-FE	
			グレード	GT-R		Z-R		S-R	
			ステアリング	2WS	4WS	2WS	4WS	2WS	4WS
エンジン	エンジンオイル			SE, 7.5W-30	●	●	●	●	●	●
	エンジンオイルクーラー			水冷	●	●				
	ラジエーター			325×16, FP=2.25, NSR	● A/T	● A/T	● M/T	● M/T	● M/T	● M/T
				325×16, FP=2.5, NSR	● M/T	● M/T				
				325×27, FP=3.0, NWR			● A/T	● A/T	● A/T	● A/T
	サーモスタット			82℃	●	●	●	●	●	●
	ファン			D=300×4枚, 80W	●	●	●	●	●	●
	点火方式	イグニッションコイル		フルトラ, ESA用	●	●	●	●	●	●
		イグナイター		ESA	●	●	●	●	●	●
		ディストリビューター		溶射ローター付き	●	●				
				溶射ローターなし			●	●	●	●
		スパークプラグ		抵抗入り			●	●	●	●
				白金プラグ	●	●				
	オルタネーター			中速タイプ			●	●	●	●
				低速タイプ	●	●				
	バッテリー			46B24L	● A/T	● A/T	● A/T	● A/T	● A/T	● A/T
				34B19L	● M/T	● M/T	● M/T	● M/T	● M/T	● M/T
				55D23L	○	○	○	○	○	○
	スターター			R-1.0KW			●	●	●	●
				G-1.4KW	●	●				
シャシー	クラッチ	9.0インチ, 450kg					●	●	●	●
		9.0インチ, 500kg			●	●				
		ペダル	ターンオーバーあり		●	●	●	●	●	●
	トランスアクスル	S52					●	●	●	●
		S53			●	●				
		A241E			●	●	●	●	●	●
		シフトロックシステム（A/T車のみ）			●	●	●	●	●	●
	ディファレンシャル	ギヤ比		3.944			● M/T	● M/T	● M/T	● M/T
				4.176	● M/T	● M/T				
				2.892	● A/T	● A/T				
				2.727			● A/T	● A/T	● A/T	● A/T
	タイヤ&ディスクホイール	185/65R14 85S, フルキャップ					●	●	●	●
		185/65R14 85S, アルミ					○	○	○	○
		205/60R14 87H, フルキャップ			●	●				
		205/60R14 87H, アルミ			○	○				
		205/60R14 87H, アルミ, ハイグリップ			○	○				
		スペアタイヤ		T125/70D15, 5穴	●	●	●	●	●	●
				T135/70D15, 5穴	○	○	○	○	○	○

項目			ボデー形状	リフトバック					
			エンジン	3S-GE		3S-FE		3S-FE	
			グレード	GT-R		Z-R		S-R	
			ステアリング	2WS	4WS	2WS	4WS	2WS	4WS
シャシー	ステアリング	ステアリングコラム		コラプシブル	●	●	●	●	●	●
		ステアリングポスト		チルト					●	●
				チルト&テレスコ, メモリー付きオートアップロック	●	●	●	●		
		ステアリングホイール		3本スポーク	●	●	●	●	●	●
				4本スポーク, 本革	○	○	○	○	○	○
		ステアリングギヤボックス		R & P, PS, 2WS用	●		●		●	
				R & P, PS, 4WS用		●		●		●
		ステアリングアジャスター		標準	●	●	●	●	●	●
		ホーンパッド		エアバッグ	○	○				
	ブレーキ	4輪ABS			○	○	○	○	○	○
		ブースター		7インチ+9インチ	●	●	●	●	●	●
		PKBレバー		軟質	●	●	●	●	●	●
		ホイールブレーキ	フロント	ディスク, 14インチ	●	●	●	●	●	●
			リヤ	ディスク	●	●	●	●	●	●
		ブレーキ制御バルブ		Pバルブ	●	●	●	●	●	●
	サスペンション	フロント		Lアームタイプ	●	●	●	●	●	●
		リヤ		ラジュアルリンクタイプ, 2WS用	●		●		●	
				ロアーアーム+タイロッド, 4WS用		●		●		●
		TEMS			○	○	○	○		
ボデー外装	オイルパンプロテクター				●	●	●	●	●	●
	バンパー	フロント		ウレタン, 塗装	●	●	●	●	●	●
		リヤ		ウレタン, 塗装	●	●	●	●	●	●
	ガラス類	ウインドシールド		熱吸, 合わせ					●	●
				熱吸, 合わせ, ティンテッド	●	●	●	●		
		クオーターウインドウ		熱吸, 強化	●	●	●	●	●	●
		リヤウインドウガラス		熱吸, 強化, T=4.0	●	●	●	●	●	●
		ドア		熱吸, 強化	●	●	●	●	●	●
	カップホルダー				●	●	●	●		
	ウインドウレギュレーター			マニュアル					●	●
				パワー（ワンタッチ）	●	●	●	●	○	○
	ドアロック			マニュアル					●	●
				電磁式, DP連動	●	●	●	●	○	○
	トランクオープナー			キャンセル機構付き	●	●	●	●	●	●
	フューエルリッドオープナー				●	●	●	●	●	●
	サンルーフ			チルト & スライドルーフ	○	○	○	○	○	○
	モール	ウインドシールド		ブラック	●	●	●	●	●	●
		ロッカー（カバーを示す）		コンバーチブル用, ブラック	●	●				
				空力用, スパッツ, ブラック					○ M/T	○ M/T
		サイドプロテクションモール		ブラック	●	●	●	●	●	●

無断複製禁止

●：標準　○：メーカーオプション　△ディーラーオプション

項目			ボデー形状	リフトバック					
			エンジン	3S-GE		3S-FE		3S-FE	
			グレード	GT-R		Z-R		S-R	
			ステアリング	2WS	4WS	2WS	4WS	2WS	4WS
ボデー外装	マッドガード		Fr+Rr	●	●	●	●	△	△
	ブラックアウト		ラジサポ・Frクロスメンバー・Frエンドパネル・ロッカー・ホイールハウス・スペアタイヤハウス	●	●	●	●	●	●
	スポイラー		リヤ，大型，3分割タイプ	●	●	●	●	●	●
	耐チップ塗装			●	●	●	●	●	●
	アウターミラー		ドア，2個，カラー，電動			●	●	●	●
			ドア，2個，カラー，電動格納	●	●	○	○		
			フェンダー，タルボ	○	○	○	○	○	○
ボデー内装	コンソールボックス		フル，蓋付き					●	●
			フル，軟質蓋付き	●	●	●	●		
	フロアカーペット		カットパイル	●	●	●	●		
			ループパイル					●	●
	トランクマット & デッキマット		コードニーパン	●	●	●	●	●	●
	フットレスト			●	●	●	●	●	●
	ループヘッドライニング		塩ビ					●	●
			ファブリック	●	●	●	●	○	○
	ドアトリム		ファブリック	●	●	●	●	●	●
	ドアポケット		D・P席側，カーペット付き	●	●	●	●		
			D・P席側，カーペットなし					●	●
	フロントシート	形状	スポーツ，網ポケット付き	●	●	●	●	●	●
		表皮	ファブリック	●	●	●	●	●	●
		機能 ランバー & サイドサポート	ランバー・サイドサポート(パワー)	●	●				
		機能 バーチカルアジャスター		●	●	●	●	●	●
		機能 リクライニング	両リク，カイバー，ウォークイン	●	●	●	●	●	●
		ヘッドレスト	スポーツシート用	●	●	●	●	●	●
	リヤシート		分割，前倒	●	●	●	●	●	●
	セキュリティーラッチ（リヤシートバック用）			●	●	●	●	●	●
	シートベルト	フロント	ドア連動テンションリデューサー付き	●	●	●	●	●	●
		リヤ	2P・NR×3	●	●	●	●	●	●
	サンバイザー		標準					●	●
			ファブリック(P席ランプ・ミラー付き)	●	●	●	●	○	○
	灰皿		プッシュ式	●	●	●	●		
			標準					●	●
	アシストグリップ		Fr×1，引出し式	●	●	●	●	●	●
	コートフック		Rr×2（締付けタイプ）	●	●	●	●	●	●
	サンシェード（セラミック）			●	●	●	●	●	●
	インナーミラー		防眩タイプ	●	●	●	●	●	●
ボデーエレキ	オートドライブ			○	○	○	○		
	警告灯	テール & ストップランプ断線ウォーニング		●	●	●	●	●	●
		半ドアウォーニング		●	●	●	●	●	●

項目			ボデー形状	リフトバック					
			エンジン	3S-GE		3S-FE		3S-FE	
			グレード	GT-R		Z-R		S-R	
			ステアリング	2WS	4WS	2WS	4WS	2WS	4WS
ボデーエレキ	エアバッグシステム			○	○				
	ランプ類	ヘッドランプ	角型，2灯，セミシールド，ハロゲン	●	●	●	●	●	●
		フロントフォグランプ	標準	○,△	○,△	○,△	○,△	○,△	○,△
		クリアランスランプ	標準	●	●	●	●	●	●
		クリアランスランプモニター		●	●	●	●	○	○
		ハイマウントストップランプ		●	●	●	●	●	●
	計器類	スピードメーター	アナログ	●	●	●	●	●	●
		時計	デジタル	●	●	●	●	●	●
		タコメーター		●	●	●	●	●	●
		燃料計	ウォーニング付き	●	●	●	●	●	●
		水温計		●	●	●	●	●	●
	レーンチェンジャー			●	●	●	●	●	●
	ウインドゥ装置	リヤウインドゥディフォッガー	タイマー付き	●	●	●	●	●	●
		ウインドシールドワイパーモーター	標準	●	●	●	●	●	●
		ウインドシールドワイパーブレード	標準	●	●	●	●	●	●
			寒冷地用	△	△	△	△	△	△
		間欠ワイパー	ウォッシャー連動，時間調整，ミスト付き	●	●	●	●		
			ウォッシャー連動，ミスト付き					●	●
		ウォッシャータンク	4.5ℓ	●	●	●	●	●	●
		リヤウインドゥワイパー	間欠	●	●	●	●	●	●
			間欠，寒冷地用	△	△	△	△	△	△
	オーディオ装置	ラジオ	AM/FM ETR，4SP					●	●
			AM/FM ETR，4SP，カセット一体			●	●		
			AM/FM ETR，6SP，カセット一体，イコライザー付き	●	●	○	○	○	○
			AM/FM ETR，10SP，カセット一体，イコライザー付き，CD用	○	○	○	○		
		アンテナ	リヤウインドゥ			●	●	●	●
			タイバーシティー	●	●	○	○	○	○
		ステレオ	CDプレーヤー	○	○	○	○		
	空調装置	ヒーターコントロール	プッシュ式	●	●	●	●		
			プッシュ式，ハイグレード用					●	●
		ヒーター & ブーストベンチレーター	標準	●	●	●	●	●	●
		エアコン	マニュアル	△	△	△	△	△	△
			オート	△	△	△	△	△	△
	サブファン		D=280			△	△	△	△
			D=170	●	●				
			D=280+D=170	△	△				
寒冷地・中国仕様	不凍液		濃度50%（㊋のみ）	●	●	●	●	●	●
	バッテリー		46B24L	● M T	● M T	● M T	● M T	● M T	● M T
			55D23L	○	○	○	○		

7

無断複製禁止

主要諸元

地審番号	車名および型式	製作者の氏名または名称	用途	軸距（m）	総排気量（ℓ）
元年地審第 687号	トヨタE-ST182	トヨタ自動車株式会社	乗用	2.525	1.998
指定番号	車台の名称および型式	自動車の種別	車体の形状	原動機の型式	燃料の種類
6246	トヨタST182	小型	箱型	3S	ガソリン

型式		1	E-ST182					
ボデー形状		2	リフトバック					
グレード		3	SR					
類別区分番号		4	001	002 (1)	003 (1) (2)	004 (2)	005	006 (1)	007 (1) (2)
仕様記号		5	BLMSK	←	←	←	BLPSK	←	←
長さ（m）		6	4.420	←	←	←	←	←	←
幅（m）		7	1.690	←	←	←	←	←	←
高さ（m）		8	1.305	←	←	←	←	←	←
輪距（m）	前輪	9	1.465	←	←	←	←	←	←
	後輪	10	1.430	←	←	←	←	←	←
室内または荷台の内側寸法（m）	長さ	11	1.705	←	←	←	←	←	←
	幅	12	1.410	←	←	←	←	←	←
	高さ	13	1.075	←	1.040	←	1.075	←	1.040
車両重量（kg）	前軸	14	720	740	750	740	750	770	780
	後軸	15	440	←	450	←	440	←	450
	計	16	1160	1180	1200	1190	←	1210	1230
乗車定員（人）		17	5	←	←	←	←	←	←
車両総重量（kg）	前軸	18	820	840	850	840	850	870	880
	後軸	19	615	←	625	←	615	←	625
	計	20	1435	1455	1475	1465	←	1485	1505
最大安定傾斜角度（度）	左	21	50	←	←	←	←	←	←
	右	22	50	←	←	←	←	←	←
車輪配列		23	前2駆動・後2						
タイヤ	前輪	24	185/65R14 85S	←	←	←	←	←	←
	後輪	25	185/65R14 85S	←	←	←	←	←	←
通称名		26	トヨタ セリカ2000						
最低地上高（m）		27	0.160	←	←	←	←	←	←
最高速度〔推定〕（km/h）		28	180	←	←	←	←	←	←
燃料消費率（km/ℓ）	60km/h定地	29	22.5	←	←	←	21.0	←	←
	10モード	30	12.2	←	←	←	10.8	←	←
制動停止距離〔初速50km/h〕（m）		31	14.0	←	←	←	←	←	←
最小回転半径（m）		32	5.2	←	←	←	←	←	←
備考			(1)：4輪ABS付き (2)：サンルーフ付き						

無断複製禁止

1	E-ST182									
2	リフトバック									
3	S-R	Z-R								GT-R
4	008 (2)	009	010 (1)	011 (1) (2)	012 (2)	013	014 (1)	015 (1) (2)	016 (2)	017
5	BLPSK	BLMGK	←	←	←	BLPGK	←	←	←	BLMVF
6	4.420	←	←	←	←	←	←	←	←	←
7	1.690	←	←	←	←	←	←	←	←	←
8	1.305	←	←	←	←	←	←	←	←	←
9 10	1.465 1.430	← ←	← ←	← ←	← ←	← ←	← ←	← ←	← ←	← ←
11 12 13	1.705 1.410 1.040	← ← 1.075	← ← ←	← ← 1.040	← ← ←	← ← 1.075	← ← ←	← ← 1.040	← ← ←	← ← 1.075
14 15 16	770 450 1220	730 440 1170	750 ← 1190	760 450 1210	750 ← 1200	760 440 ←	780 ← 1220	790 450 1240	780 ← 1230	750 460 1210
17	5	←	←	←	←	←	←	←	←	←
18 19 20	870 625 1495	830 615 1445	850 ← 1465	860 625 1485	850 ← 1475	860 615 ←	880 ← 1495	890 625 1515	880 ← 1505	850 635 1485
21 22	50 50	← ←	← ←	← ←	← ←	← ←	← ←	← ←	← ←	← ←
23	前2駆動・後2									
24	185/65R14 85S	←	←	←	←	←	←	←	←	205/60R14 87H
25	185/65R14 85S	←	←	←	←	←	←	←	←	205/60R14 87H
26	トヨタ セリカ2000									
27	0.160	←	←	←	←	←	←	←	←	←
28	180	←	←	←	←	←	←	←	←	←
29 30	21.0 10.8	22.5 12.2	← ←	← ←	← ←	21.0 10.8	← ←	← ←	← ←	20.1 11.6
31	14.0	←	←	←	←	←	←	←	←	←
32	5.2	←	←	←	←	←	←	←	←	←

7

無断複製禁止

地審番号	車名および型式	製作者の氏名または名称	用途	軸距（m）	総排気量（ℓ）
元年地審第 687号	トヨタE-ST182	トヨタ自動車株式会社	乗用	2.525	1.998
指定番号	**車台の名称および型式**	**自動車の種別**	**車体の形状**	**原動機の型式**	**燃料の種類**
6246	トヨタST182	小型	箱型	3S	ガソリン

型式		1	E-ST182						
ボデー形状		2	リフトバック						
グレード		3	GTR						
類別区分番号		4	018 (1)	019 (1) (2)	020 (2)	021	022 (1)	023 (1)(3)(4)	024 (1) (2)	025 (2)
仕様記号		5	BLMVF	←	←	BLPVF	←	←	←	←
長さ（m）		6	4.420	←	←	←	‹	←	‹	←
幅（m）		7	1.690	←	‹	←	‹	←	←	←
高さ（m）		8	1.305	←	←	‹	‹	←	←	‹
輪距（m）	前輪	9	1.465	←	‹	←	‹	‹	←	‹
	後輪	10	1.430	←	‹	←	←	‹	←	‹
室内または荷台の内側寸法（m）	長さ	11	1.705	‹	←	‹	←	‹	←	‹
	幅	12	1.410	←	‹	←	‹	←	‹	←
	高さ	13	1.075	1.040	←	1.075	←	‹	1.040	‹
車両重量（kg）	前軸	14	770	780	770	780	800	‹	810	800
	後軸	15	460	470	‹	460	←	470	←	‹
	計	16	1230	1250	1240	←	1260	1270	1280	1270
乗車定員（人）		17	5	‹	←	←	‹	←	←	←
車両総重量（kg）	前軸	18	870	880	870	880	900	←	910	900
	後軸	19	635	645	←	635	‹	645	←	‹
	計	20	1505	1525	1515	‹	1535	1545	1555	1545
最大安定傾斜角度（度）	左	21	50	←	←	←	‹	←	←	‹
	右	22	50	←	‹	←	←	←	←	←
車輪配列		23	前2駆動・後2							
タイヤ	前輪	24	205/60R14 87H	←	←	←	←	‹	←	‹
	後輪	25	205/60R14 87H	‹	←	←	‹	←	←	‹
通称名		26	トヨタ セリカ2000							
最低地上高（m）		27	0.160	←	←	‹	←	←	‹	←
最高速度〔推定〕（km/h）		28	180	←	←	‹	←	←	←	‹
燃料消費率（km/ℓ）	60km/h定地	29	20.1	←	←	20.3	←	←	←	‹
	10モード	30	11.6	←	←	9.6	←	9.0	←	←
制動停止距離〔初速50km/h〕（m）		31	14.0	‹	←	‹	‹	←	←	‹
最小回転半径（m）		32	5.2	‹	←	←	‹	←	←	←

備考

(1)：4輪ABS付き
(2)：サンルーフ付き
(3)：オートドライブ付き
(4)：10スピーカーCDシステム付き

無断複製禁止

地審番号	車名および型式	製作者の氏名または名称	用途	軸距（m）	総排気量（ℓ）
元年地審第 687号	トヨタE-ST183	トヨタ自動車株式会社	乗用	2.525	1.998
指定番号	車台の名称および型式	自動車の種別	車体の形状	原動機の型式	燃料の種類
6247	トヨタST183	小型	箱型	3S	ガソリン

型式		1	E-ST183					
ボデー形状		2	リフトバック					
グレード		3	S-R					
類別区分番号		4	001	002 (1)	003 (1) (2)	004 (2)	005	006 (1)	007 (1) (2)
仕様記号		5	BLMSK	←	←	←	BLPSK	←	←
長さ（m）		6	4.420	←	←	←	←	←	←
幅（m）		7	1.690	←	←	←	←	←	←
高さ（m）		8	1.305	←	←	←	←	←	←
輪距（m）	前輪	9	1.465	←	←	←	←	←	←
	後輪	10	1.430	←	←	←	←	←	←
室内または荷台の内側寸法（m）	長さ	11	1.705	←	←	←	←	←	←
	幅	12	1.410	←	←	←	←	←	←
	高さ	13	1.075	←	1.040	←	1.075	←	1.040
車両重量（kg）	前軸	14	730	750	760	750	760	780	790
	後軸	15	470	←	480	←	470	←	480
	計	16	1200	1220	1240	1230	←	1250	1270
乗車定員（人）		17	5	←	←	←	←	←	←
車両総重量（kg）	前軸	18	830	850	860	850	860	880	890
	後軸	19	645	←	655	←	645	←	655
	計	20	1475	1495	1515	1505	←	1525	1545
最大安定傾斜角度（度）	左	21	50	←	←	←	←	←	←
	右	22	50	←	←	←	←	←	←
車輪配列		23	前2駆動・後2						
タイヤ	前輪	24	185/65R14 85S	←	←	←	←	←	←
	後輪	25	185/65R14 85S	←	←	←	←	←	←
通称名		26	トヨタ セリカ2000						
最低地上高（m）		27	0.160	←	←	←	←	←	←
最高速度〔推定〕（km/h）		28	180	←	←	←	←	←	←
燃料消費率（km/ℓ）	60km/h定地	29	22.5	←	←	←	21.0	←	←
	10モード	30	12.2	←	←	←	10.8	←	10.2
制動停止距離〔初速50km/h〕（m）		31	14.0	←	←	←	←	←	←
最小回転半径（m）		32	4.7	←	←	←	←	←	←
備考			(1)：4輪ABS付き (2)：サンルーフ付き						

無断複製禁止

地審番号	車名および型式	製作者の氏名または名称	用途	軸距（m）	総排気量（ℓ）
元年地審第 687号	トヨタE-ST183	トヨタ自動車株式会社	乗用	2.525	1.998
指定番号	**車台の名称および型式**	**自動車の種別**	**車体の形状**	**原動機の型式**	**燃料の種類**
6247	トヨタST183	小型	箱型	3S	ガソリン

型式		1	E-ST183						
ボデー形状		2	リフトバック						
グレード		3	S-R	Z-R					
類別区分番号		4	008 (2)	010	011 (1)	012 (1) (2)	013 (2)	014	015 (1)
仕様記号		5	BLPSK	BLMGK	←	←	←	BLPGK	←
長さ（m）		6	4.420	←	←	←	←	←	←
幅（m）		7	1.690	←	←	←	←	←	←
高さ（m）		8	1.305	←	←	←	←	←	←
輪距（m）	前輪	9	1.465	←	←	←	←	←	←
	後輪	10	1.430	←	←	←	←	←	←
室内または荷台の内側寸法（m）	長さ	11	1.705	←	←	←	←	←	←
	幅	12	1.410	←	←	←	←	←	←
	高さ	13	1.040	1.075	←	1.040	←	1.075	←
車両重量（kg）	前軸	14	780	740	760	770	760	770	790
	後軸	15	480	470	←	480	←	470	←
	計	16	1260	1210	1230	1250	1240	←	1260
乗車定員（人）		17	5	←	←	←	←	←	←
車両総重量（kg）	前軸	18	880	840	860	870	860	870	890
	後軸	19	655	645	←	655	←	645	←
	計	20	1535	1485	1505	1525	1515	←	1535
最大安定傾斜角度（度）	左	21	50	←	←	←	←	←	←
	右	22	50	←	←	←	←	←	←
車輪配列		23	前2駆動・後2						
タイヤ	前輪	24	185/65R14 85S	←	←	←	←	←	←
	後輪	25	185/65R14 85S	←	←	←	←	←	←
通称名		26	トヨタ セリカ2000						
最低地上高（m）		27	0.160	←	←	←	←	←	←
最高速度〔推定〕（km/h）		28	180	←	←	←	←	←	←
燃料消費率（km/ℓ）	60km/h定地	29	21.0	22.5	←	←	←	21.0	←
	10モード	30	10.8	12.2	←	←	←	10.8	←
制動停止距離〔初速50km/h〕（m）		31	14.0	←	←	←	←	←	←
最小回転半径（m）		32	4.7	←	←	←	←	←	←

備考

(1)：4輪ABS付き
(2)：サンルーフ付き
(3)：オートドライブ付き
(4)：10スピーカーCDシステム付き

無断複製禁止

1	E-ST183						
2	リフトバック						
3	Z-R			GT-R			
4	016 (1)(3)(4)	017 (1) (2)	018 (2)	019	020 (1)	021 (1) (2)	022 (2)
5	BLPGK	←	←	BLMVF	←	←	←
6	4.420	←	←	←	←	←	←
7	1.690	←	←	←	←	←	←
8	1.305	←	←	←	←	←	←
9	1.465	←	←	←	←	←	←
10	1.430	←	←	←	←	←	←
11	1.705	←	←	←	←	←	←
12	1.410	←	←	←	←	←	←
13	1.075	1.040	←	1.075	←	1.040	←
14	790	800	790	760	780	790	780
15	480	←	←	490	←	500	←
16	1270	1280	1270	1250	1270	1290	1280
17	5	←	←	←	←	←	←
18	890	900	890	860	880	890	880
19	655	←	←	665	←	675	←
20	1545	1555	1545	1525	1545	1565	1555
21	50	←	←	←	←	←	←
22	50	←	←	←	←	←	←
23	前2駆動・後2						
24	185/65R14 85S	←	←	205/60R14 87H	←	←	←
25	185/65R14 85S	←	←	205/60R14 87H	←	←	←
26	トヨタ セリカ2000						
27	0.160	←	←	←	←	←	←
28	180	←	←	←	←	←	←
29	21.0	←	←	20.1	←	←	←
30	10.2	←	←	11.6	10.8	←	←
31	14.0	←	←	←	←	←	←
32	4.7	←	←	←	←	←	←

無断複製禁止

地審番号	車名および型式	製作者の氏名または名称	用途	軸距（m）	総排気量（ℓ）
元年地審第 687号	トヨタE－ST183	トヨタ自動車株式会社	乗用	2.525	1.998
指定番号	**車台の名称および型式**	**自動車の種別**	**車体の形状**	**原動機の型式**	**燃料の種類**
6247	トヨタST183	小型	箱型	3S	ガソリン

型式		1	E－ST183			
ボデー形状		2	リフトバック			
グレード		3	GT－R			
類別区分番号		4	024	025 (1)	026 (1) (2)	027 (2)
仕様記号		5	BLPVF	←	←	←
長さ（m）		6	4.420	←	←	←
幅（m）		7	1.690	←	←	←
高さ（m）		8	1.305	←	←	←
輪距（m）	前輪	9	1.465	←	←	←
	後輪	10	1.430	←	←	←
室内または荷台の内側寸法（m）	長さ	11	1.705	←	←	←
	幅	12	1.410	←	←	←
	高さ	13	1.075	←	1.040	←
車両重量（kg）	前軸	14	790	810	820	810
	後軸	15	490	←	500	←
	計	16	1280	1300	1320	1310
乗車定員（人）		17	5	←	←	←
車両総重量（kg）	前軸	18	890	910	920	910
	後軸	19	665	←	675	←
	計	20	1555	1575	1595	1585
最大安定傾斜角度（度）	左	21	50	←	←	←
	右	22	50	←	←	←
車輪配列		23	前2駆動・後2			
タイヤ	前輪	24	205/60R14 87H	←	←	←
	後輪	25	205/60R14 87H	←	←	←
通称名		26	トヨタ セリカ2000			
最低地上高（m）		27	0.160	←	←	←
最高速度〔推定〕（km/h）		28	180	←	←	←
燃料消費率（km/ℓ）	60km/h定地	29	20.3	←	←	←
	10モード	30	9.0	←	←	←
制動停止距離〔初速50km/h〕（m）		31	14.0	←	←	←
最小回転半径（m）		32	4.7	←	←	←
備考			(1)：4輪ABS付き (2)：サンルーフ付き			

無断複製禁止

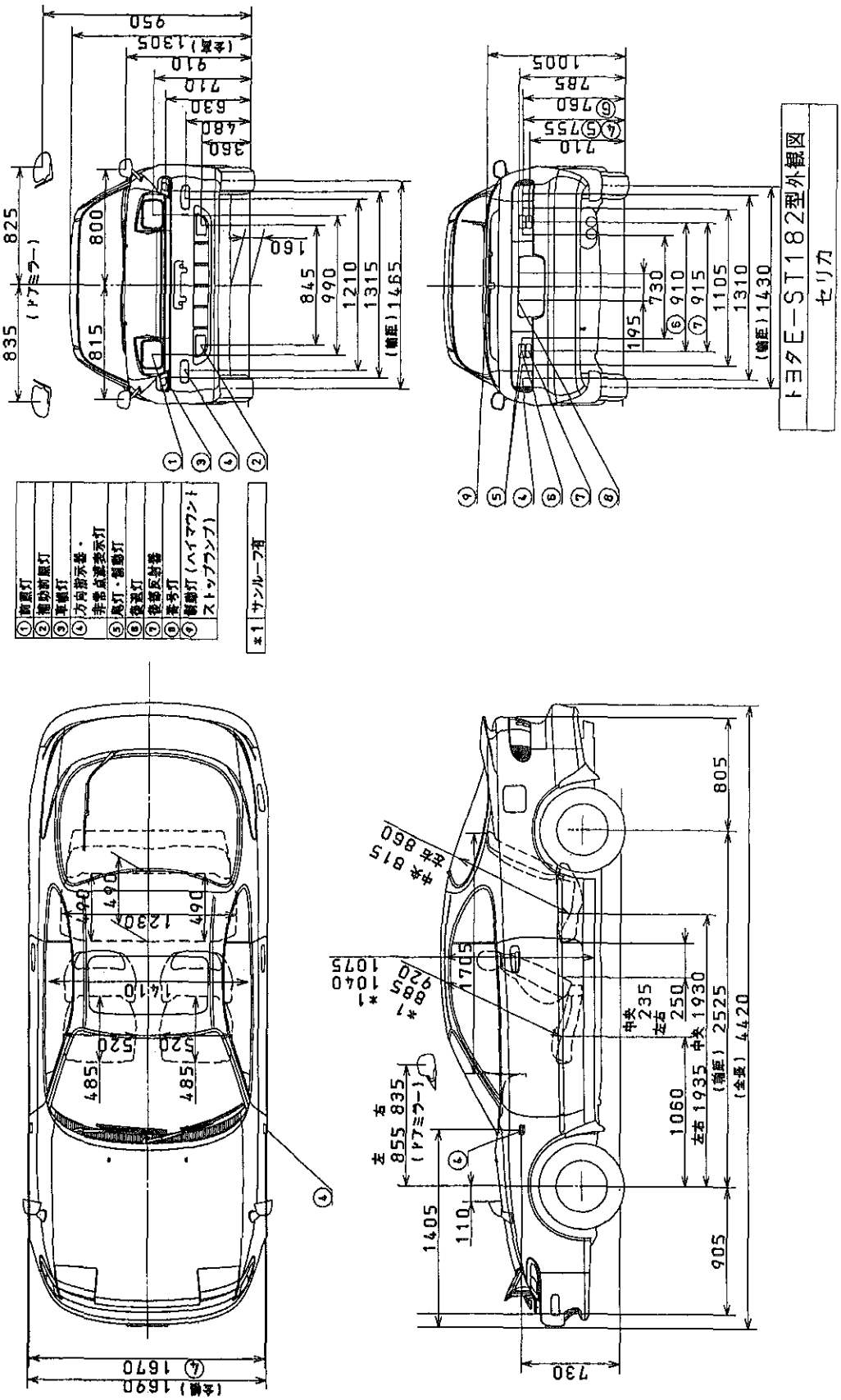

■車両四面図

無断複製禁止

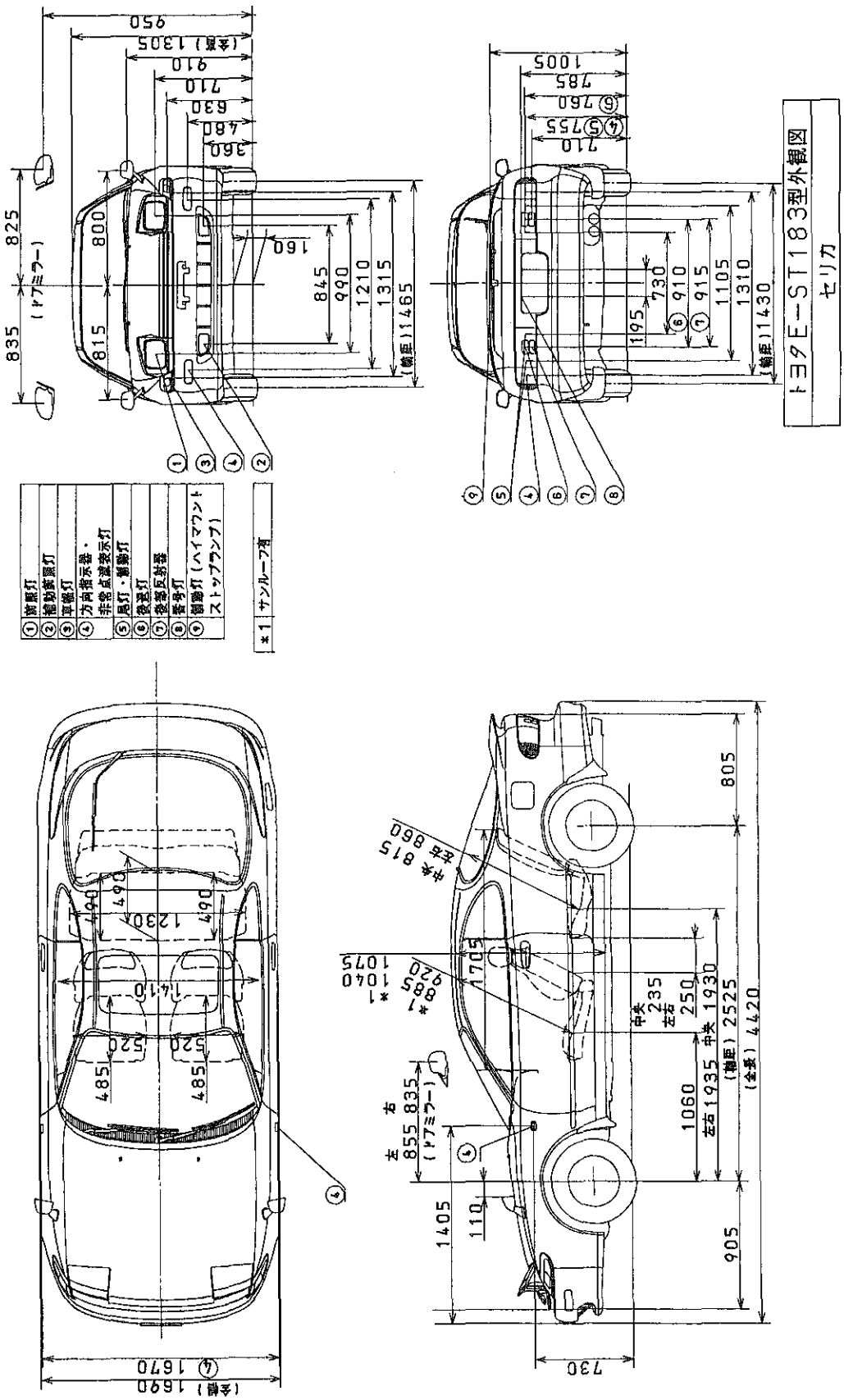
トヨタE－ST183型外観図
セリカ
①前照灯
②補助前照灯
③車幅灯
④方向指示器・非常点滅表示灯
⑤尾灯・制動灯
⑥後退灯
⑦後部反射器
⑧番号灯
⑨側面灯（ハイマウントストップランプ）
＊1 サンルーフ有
(全幅) 1690
(全長) 4420
(軸距) 2525
(トレッド) 1430
(トレッド) 1465

無断複製禁止

■走行性能曲線

5速手動変速機 減速比3.944

トヨタE-ST182

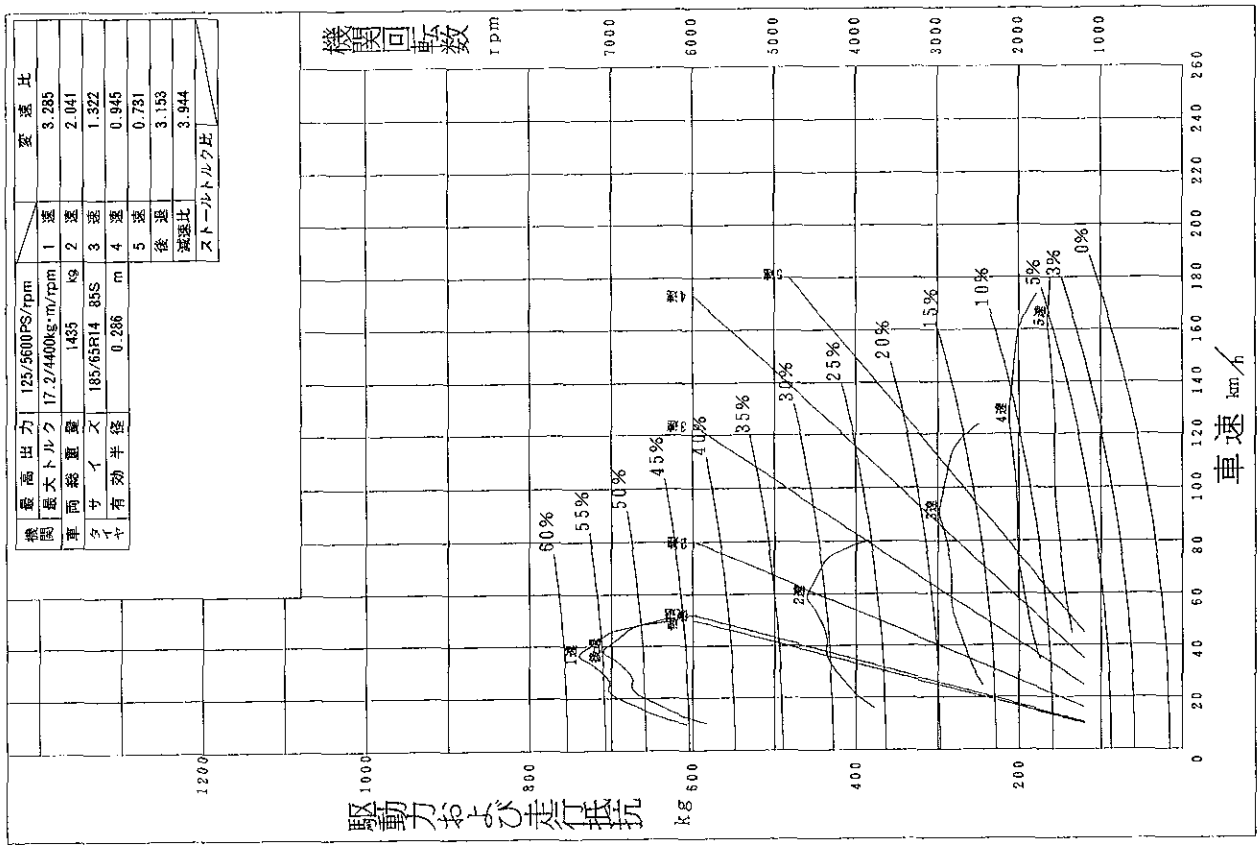

機関	最高出力	125/5600PS/rpm
	最大トルク	17.2/4400kg·m/rpm
車両総重量		1435 kg
タイヤ	サイズ	185/65R14 85S
	有効半径	0.286 m

	変速比
1速	3.285
2速	2.041
3速	1.322
4速	0.945
5速	0.731
後退	3.153
減速比	3.944
ストールトルク比	

4速自動変速機 減速比2.724

トヨタE-ST182

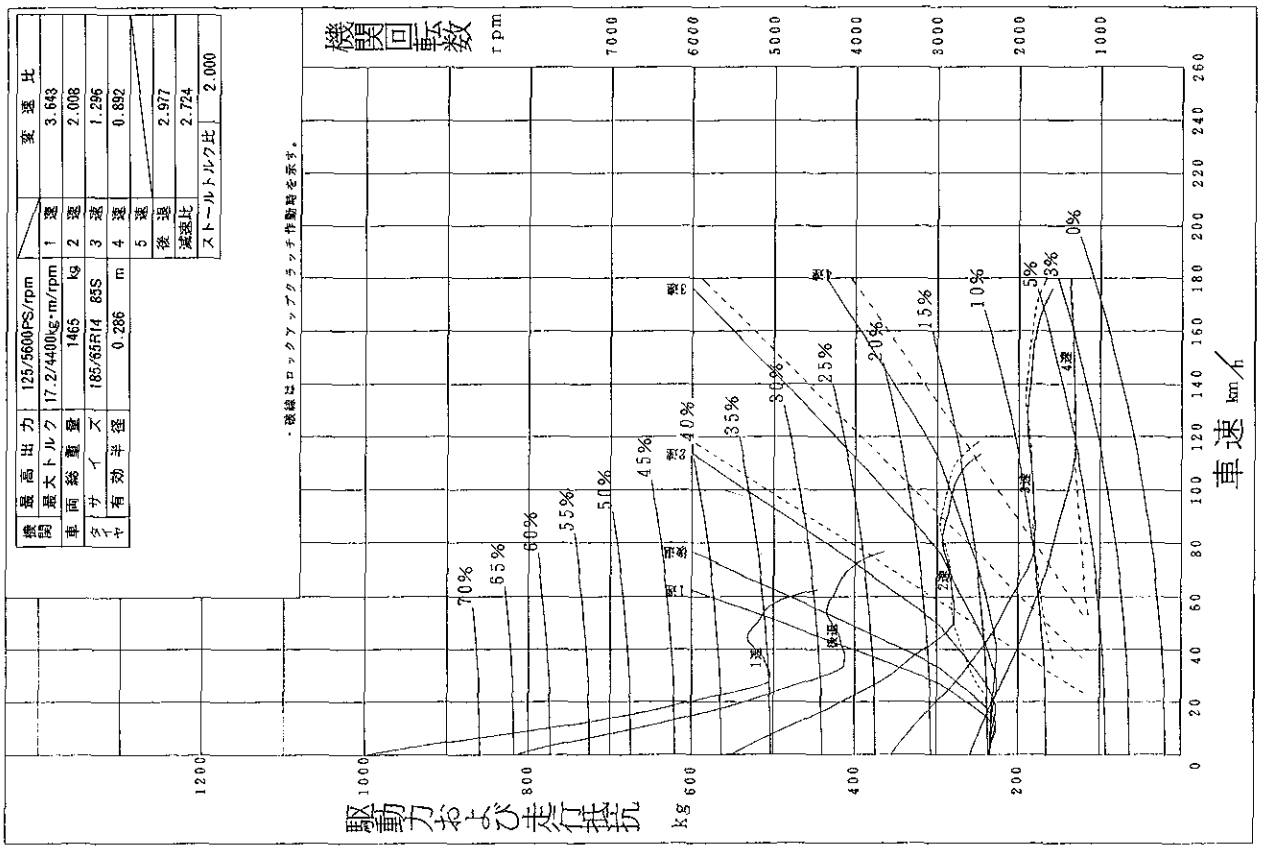

機関	最高出力	125/5600PS/rpm
	最大トルク	17.2/4400kg·m/rpm
車両総重量		1465 kg
タイヤ	サイズ	185/65R14 85S
	有効半径	0.286 m

	変速比
1速	3.643
2速	2.008
3速	1.296
4速	0.892
5速	
後退	2.977
減速比	2.724
ストールトルク比	2.000

無断複製禁止

4速自動変速機 減速比2.892

トヨタE-ST182

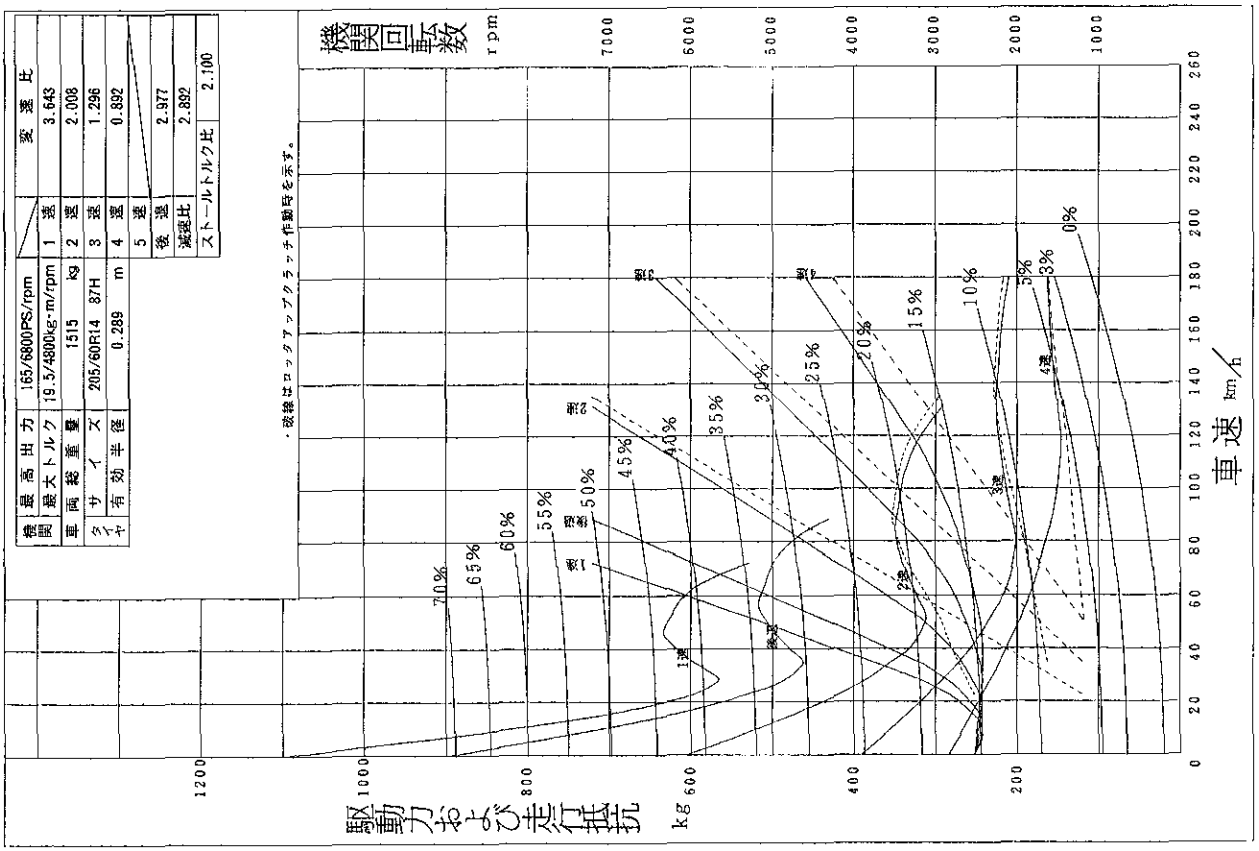

機関	最高出力	165/6800PS/rpm
	最大トルク	19.5/4800kg-m/rpm
車両	総重量	1515 kg
タイヤ	サイズ	205/60R14 87H
	有効半径	0.289 m

	変速比
1速	3.643
2速	2.008
3速	1.296
4速	0.892
5速	
後退	2.977
減速比	2.892
ストールトルク比	2.100

5速手動変速機 減速比4.176

トヨタE-ST182

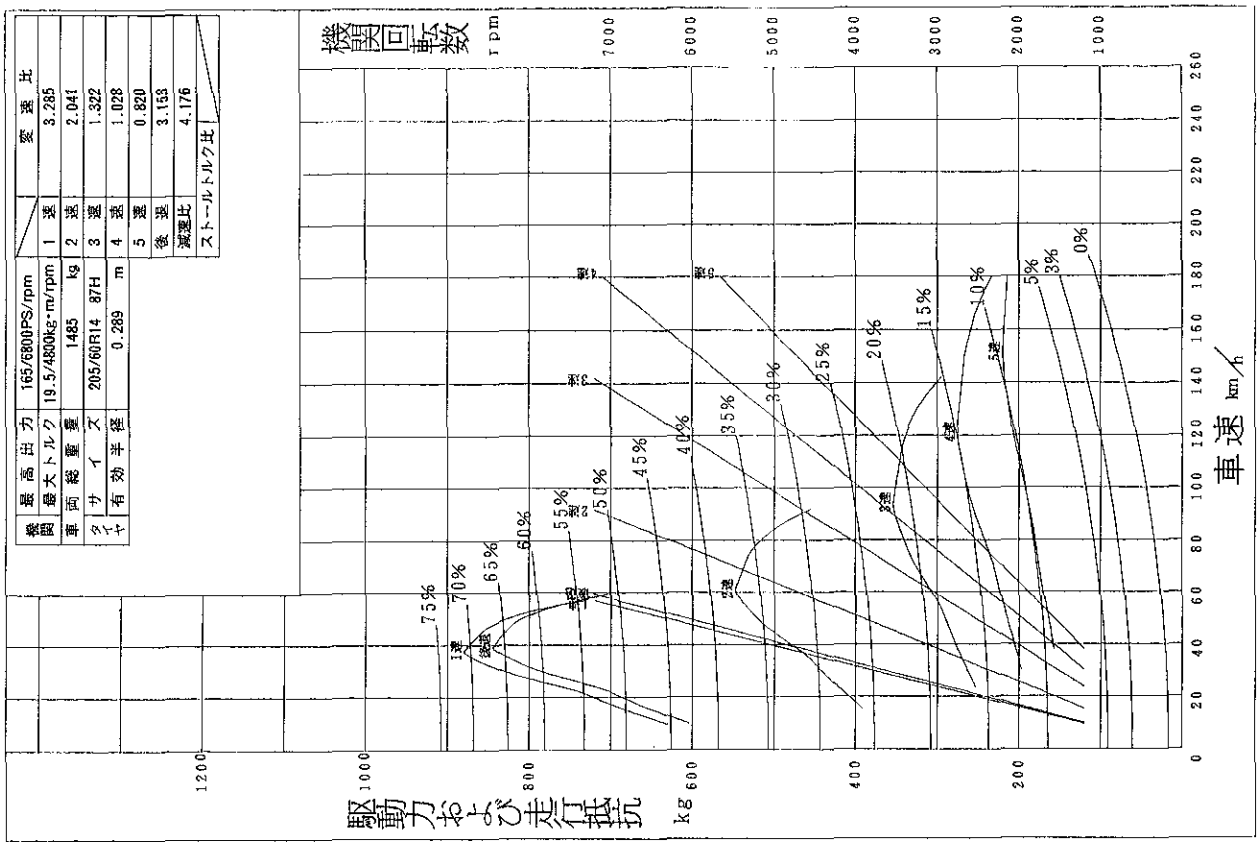

機関	最高出力	165/6800PS/rpm
	最大トルク	19.5/4800kg-m/rpm
車両	総重量	1485 kg
タイヤ	サイズ	205/60R14 87H
	有効半径	0.289 m

	変速比
1速	3.285
2速	2.041
3速	1.322
4速	1.028
5速	0.820
後退	3.153
減速比	4.176
ストールトルク比	

無断複製禁止

4速自動変速機 減速比2.724

トヨタE-ST183

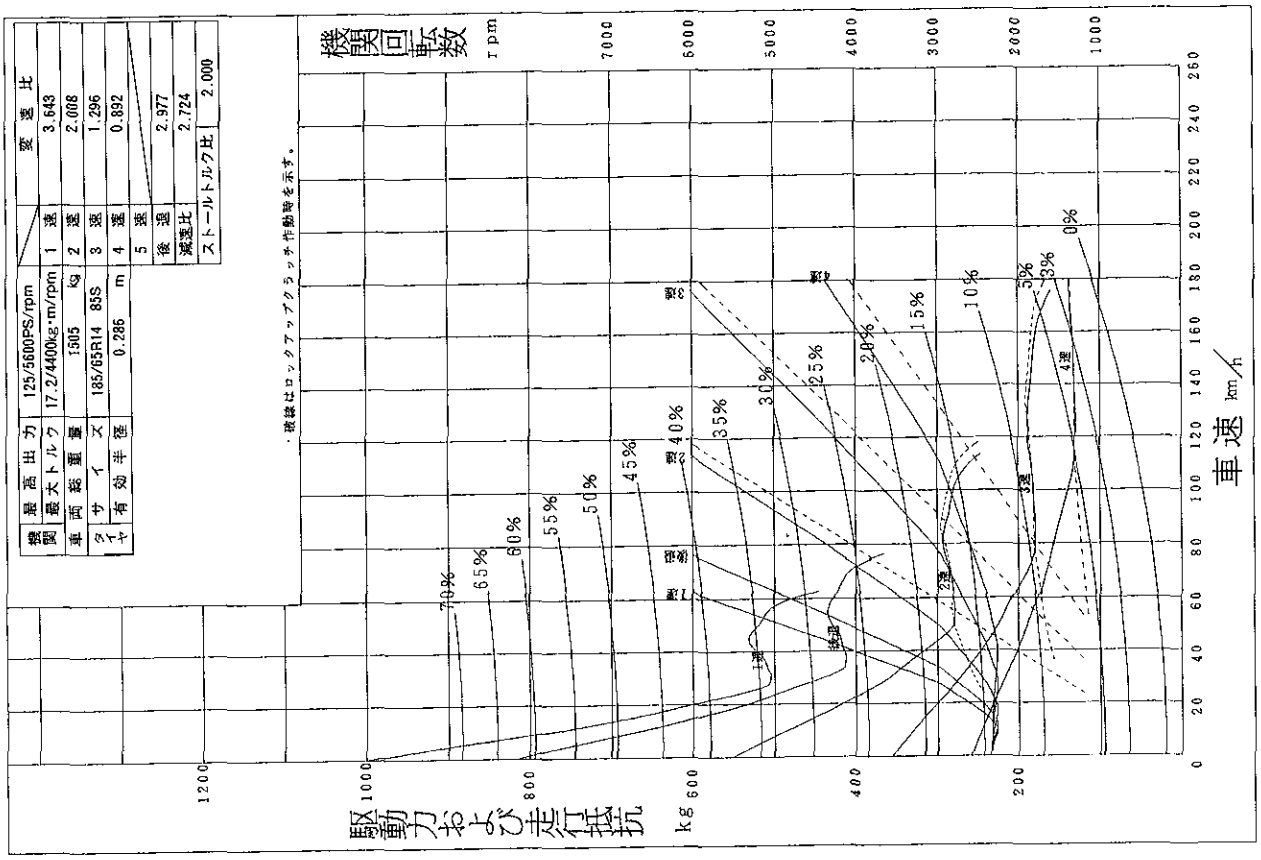

機関	最高出力	125/5600PS/rpm
	最大トルク	17.2/4400kg·m/rpm
車両	総重量	1505 kg
タイヤ	サイズ	185/65R14 85S
	有効半径	0.286 m

	変速比
1速	3.643
2速	2.008
3速	1.296
4速	0.892
5速	
後退	2.977
減速比	2.724
ストールトルク比	2.000

5速手動変速機 減速比3.944

トヨタE-ST183

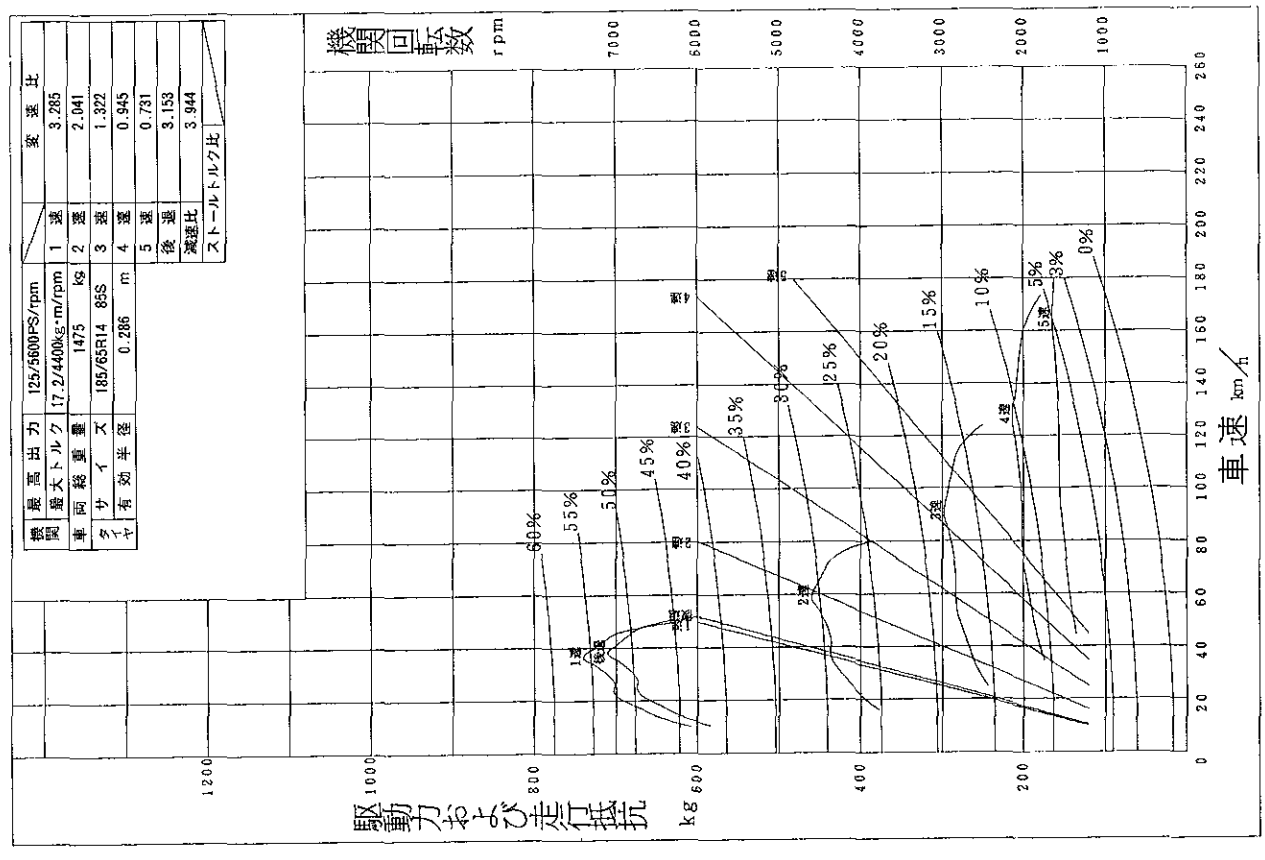

機関	最高出力	125/5600PS/rpm
	最大トルク	17.2/4400kg·m/rpm
車両	総重量	1475 kg
タイヤ	サイズ	185/65R14 85S
	有効半径	0.286 m

	変速比
1速	3.285
2速	2.041
3速	1.322
4速	0.945
5速	0.731
後退	3.153
減速比	3.944
ストールトルク比	

無断複製禁止

4速自動変速機 減速比2.892

トヨタE-ST183

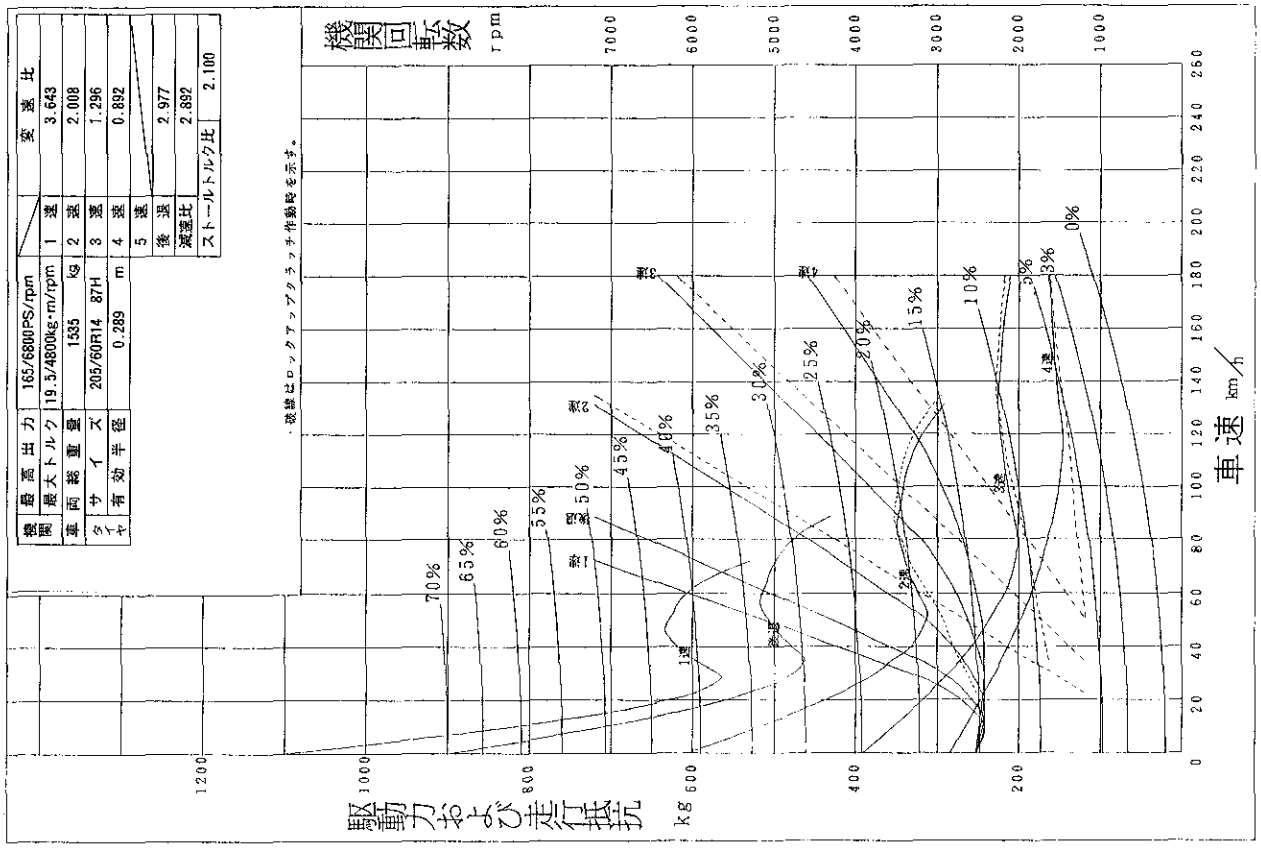

機関	最高出力	165/6800PS/rpm
	最大トルク	19.5/4800kg-m/rpm
車両	総重量	1535 kg
タイヤ	サイズ	205/60R14 87H
	有効半径	0.289 m

	変速比
1速	3.643
2速	2.008
3速	1.296
4速	0.892
5速	
後退	2.977
減速比	2.892
ストールトルク比	2.100

5速手動変速機 減速比4.176

トヨタE-ST183

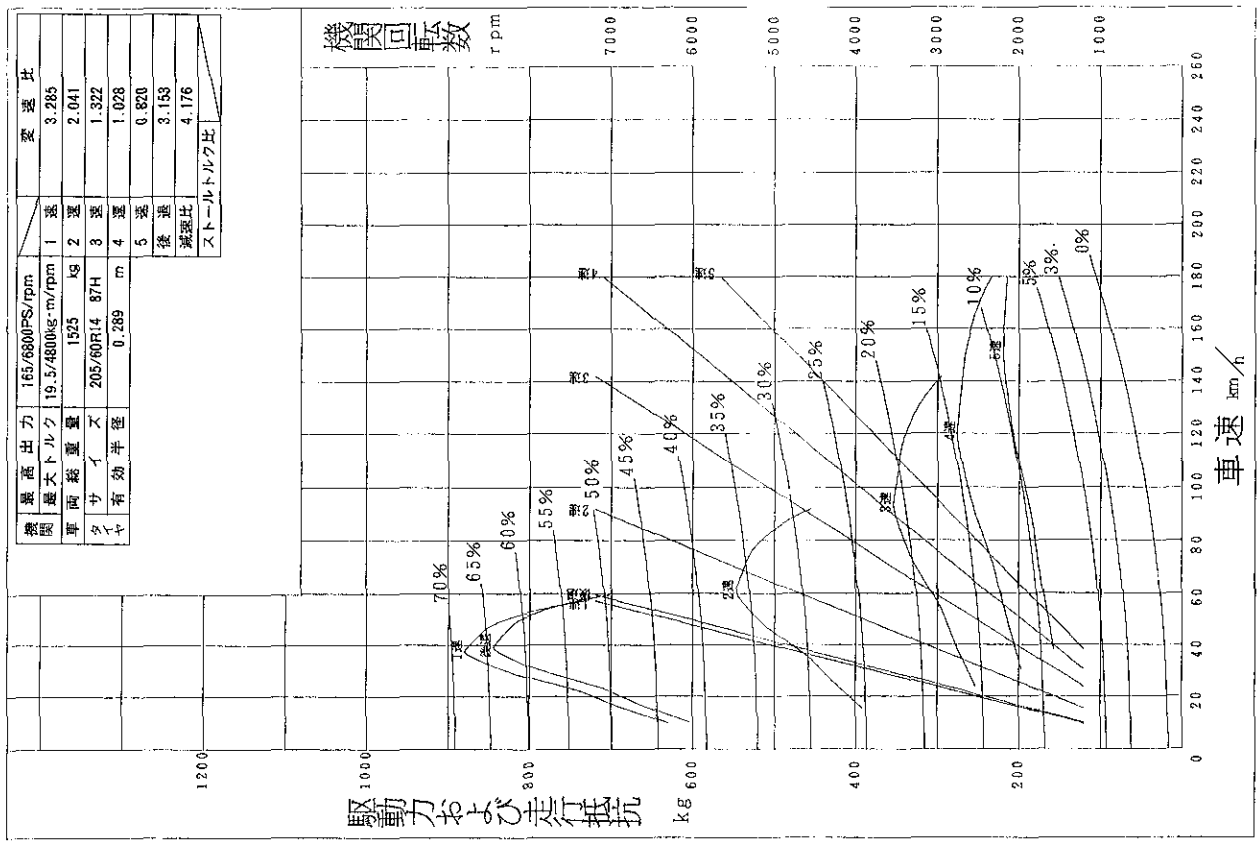

機関	最高出力	165/6800PS/rpm
	最大トルク	19.5/4800kg-m/rpm
車両	総重量	1525 kg
タイヤ	サイズ	205/60R14 87H
	有効半径	0.289 m

	変速比
1速	3.285
2速	2.041
3速	1.322
4速	1.028
5速	0.820
後退	3.153
減速比	4.176
ストールトルク比	

無断複製禁止

■内外配色一覧

		グレード		GT-R	Z-R	S-R
		車両型式		ST182- BLMVF BLPVF ST183- BLMVF BLPVF	ST182- BLMGK BLPGK ST183- BLMGK BLPGK	ST182- BLMSK BLPSK ST183- BLMSK BLPSK
		シート材質		ファブリック (フェアメイクII +フェローIV)	ファブリック (フェアメイクII +フェローIV)	ファブリック (アクシス)
ボデーカラー		インテリアカラー		トリムコード		
カラーネーム	コード	カラーネーム	コード	FP	FN	FM
スーパーホワイトII	040	シャドーグレー	10	○	○	○
		ダークブルー	80	○	○	○
ブルーイッシュグレーメタリック	182	シャドーグレー	10	○	○	○
レッドマイカ	3H4	シャドーグレー	10	○	○	○
スーパーレッドII	3E5	シャドーグレー	10	○	○	○
ブラッキッシュカーキメタリック	6K8	シャドーグレー	10	○	○	○
ライトブルーメタリック	8G6	ダークブルー	80	○	○	○

無断複製禁止

■ネームプレートの見方

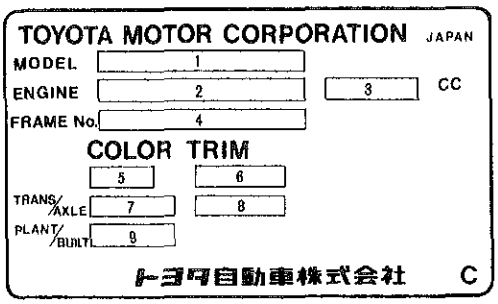

ネームプレートの見方

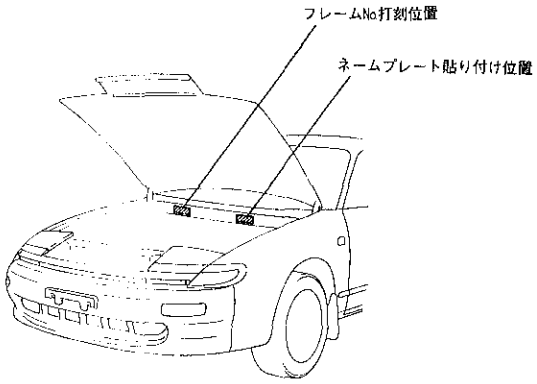

フレームNo.打刻およびネームプレート貼り付け位置

KD0031,GD0400

No.	項目	表示内容	表示内容		
1	MODEL	車両型式	車両型式一覧（P. 0 - 3）参照		
2	ENGINE	エンジン型式			
3		エンジン総排気量	1998cc：3S-FE，3S-GE		
4	FRAME No.	車台番号	打刻開始フレームNo.（P. 7 - 19）参照		
5	COLOR	ボデーカラー番号	内外配色一覧（P. 7 - 17）参照		
6	TRIM	トリムカラー番号			
7	TRANS	トランスアクスル呼称記号	車両型式一覧（P. 0 - 3）参照		
8	AXLE	ディファレンシャル種類	記号	ギヤ比	ピニオン数
			-472	3.944	2
			-612	2.724	2
			-622	2.892	2
			-692	4.176	2
9	PLANT	組立工場（完成車両最終検査工場）	A41，A42：トヨタ自動車 堤工場 A54：トヨタ自動車 田原工場		

無断複製禁止

■打刻開始フレームNo.

車両型式	車台型式	打刻開始フレームNo.	組立工場
ST182	ST182	0000001～	トヨタ自動車　田原工場
		6000000～	トヨタ自動車　堤工場
ST183	ST183	0000001～	トヨタ自動車　田原工場
		6000000～	トヨタ自動車　堤工場

■エンジンNo. ＆ トランスアクスルNo.打刻位置

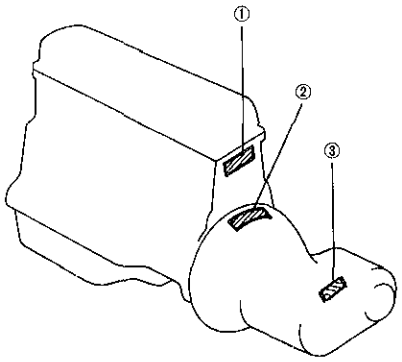

P0024

＜エンジンNo.＞

① 3S－FE，3S－GE

＜トランスアクスルNo.＞

② S52，S53（マニュアル）

③ A241E（オートマチック）

無断複製禁止

MEMO

無断複製禁止

MEMO

無断複製禁止

MEMO

無断複製禁止

MEMO

無断複製禁止

MEMO

無断複製禁止