2 配線艤装図 & リレーロケーション

配線艤装図

エンジン(3S-FE)……2—2
エンジン(3S-GE)……2—4
エンジン(3S-GTE)……2—6
インストルメントパネル(除くGT-FOUR,コンバーチブル)…2—8
インストルメントパネル(GT-FOUR)……2—12
インストルメントパネル(コンバーチブル)……2—16
ボデー(除くGT-FOUR,コンバーチブル)……2—20
ボデー(GT-FOUR)……2—22
ボデー(コンバーチブル)……2—24
パワーシート……2—26

リレーロケーション

リレーロケーション……2—27

ワイヤハーネス記号	ワイヤハーネス名称
A	エンジンルームメインワイヤ
B	エンジンワイヤ
C	エンジンワイヤNo.2
D	カウルワイヤ
E	フロントドアワイヤ(RH)
F	フロントドアワイヤ(LH)
G	フロアワイヤ
H	フロアワイヤNo.3
I	フレームワイヤ
J	シートワイヤ
K	ルーフワイヤ
L	ラッゲージルームワイヤ
M	バックドアワイヤNo.1
N	バックドアワイヤNo.2
O	エンジンワイヤNo.3
P	エアコンワイヤ
Q	リヤデフォッガーワイヤ

無断複製禁止
('91/08 品番67386)

A 1	A－1	サイドターンRH
A 2	A－1	ブレーキレベルウォーニングスイッチ
A 3	A－1	VSV（アイドルアップ）
A 4	A－1	アブソーバーコントロールアクチュエーターFR・RH
A 5	B－1	ABSスピードセンサーFR・RH
A 6	C－1	クリアランスランプRH
A 7	C－1	ウォッシャーモーター
A 8	D－2	フォグランプRH
A 9	D－2	フロントターンRH
A10	D－1	リトラクターモーターRH
A11	B－1	ABSアクチュエーター
A12	C－1	ヘッドランプRH
A13	D－2	ベントファンモーター
A14	C－1	ABSショートコネクター
A15	C－1	ABSショートコネクター
A16	D－1	ABSリレー
A17	D－1	ABSリレー
A18	B－1	ABSアクチュエーター
A19	D－4	ホーンLH
A20	D－3	外気センサー
A21	D－3	コンデンサーファンモーター
A22	D－4	クルースコントロールアクチュエーター
A23	D－5	ラジエーターファンモーター
A24	D－5	ヘッドランプLH
A25	D－5	リトラクターモーターLH
A26	D－5	フロントターンLH
A27	D－5	フォグランプLH
A28	C－5	クリアランスランプLH
A29	B－6	4WSメインリレー
A30	B－6	4WSバックアップリレー
A31	D－5	フューエルホンプレジスター
A32	D－3	ホーンRH
B 1	D－4	スターター
B 2	D－4	スターター
B 3	D－3	ECTソレノイド
B 4	D－4	ECTソレノイド
B 5	D－4	ニュートラルスタートスイッチ（A／T）
B 7	D－3	水温センサー
B 8	D－3	オイルプレッシャースイッチ
B 9	D－3	ウォーターテンパラチャセンダーゲージ
B10	B－5	バックアップランプスイッチ
B11	A－5	VSV（エバポ）
B12	B－5	吸気温センサー
B13	A－6	ノイズフィルター
B15	A－3	デュアルカット圧力スイッチ
B16	A－5	ダイアグノーシスコネクター
B19	A－4	水温チェックコネクター
B20	A－4	水温チェックコネクター
B23	A－4	イグニッションコイル
B24	A－3	バキュームセンサー
B26	B－6	ECTスピードセンサー
B28	A－3	ISCV
B29	A－3	スロットルポジションセンサー
B32	A－2	スピードセンサー
B33	A－1	スピードセンサー（クルーズコントロール）
B37	D－2	ノックセンサー
B38	A－2	インジェクターNO. 4
B39	A－2	インジェクターNO. 3
B40	A－2	インジェクターNO. 2
B41	A－2	インジェクターNO. 1
B42	B－1	オルタネーター（B）
B43	B－1	オルタネーター
B44	D－2	マグネットクラッチ ＆ ロックセンサー
B45	D－2	水温スイッチ（ラジエーターファン）
B47	B－5	バッテリー ⊕
B48	C－5	バッテリー Ⓑ
B49	D－3	O2センサー
B50	A－4	イグナイター
B51	A－3	ディストリビューター
D14	A－5	ワイパーモーター
D15	A－5	アブソーバーコントロールアクチュエーターFR・LH
D16	A－5	サイドターンLH
D17	B－5	ABSスピードセンサーFR・LH
O 1	C－6	バッテリー ⊖
O 2	C－5	ボデーアース（フレーム）
O 3	D－5	ボデーアース（トランスミッション）

2A	D－6	エンジンルームメインワイヤ to J／B NO. 2
2B	D－6	エンジンワイヤ to J／B NO. 2
2C	D－6	
2D	D－6	エンジンルームメインワイヤ to J／B NO. 2
2E	D－6	

BA1	B－6	エンジンワイヤ to エンジンルームメインワイヤ
BD1	A－5	エンジンワイヤ to カウルワイヤ
BD2	A－4	
DA1	C－6	カウルワイヤ to エンジンルームメインワイヤ
DA2	C－6	

AA	C－1	右フェンダーエプロン
AB	C－5	左フェンダーエプロン
BC	B－1	インテークマニホールド

無断複製禁止

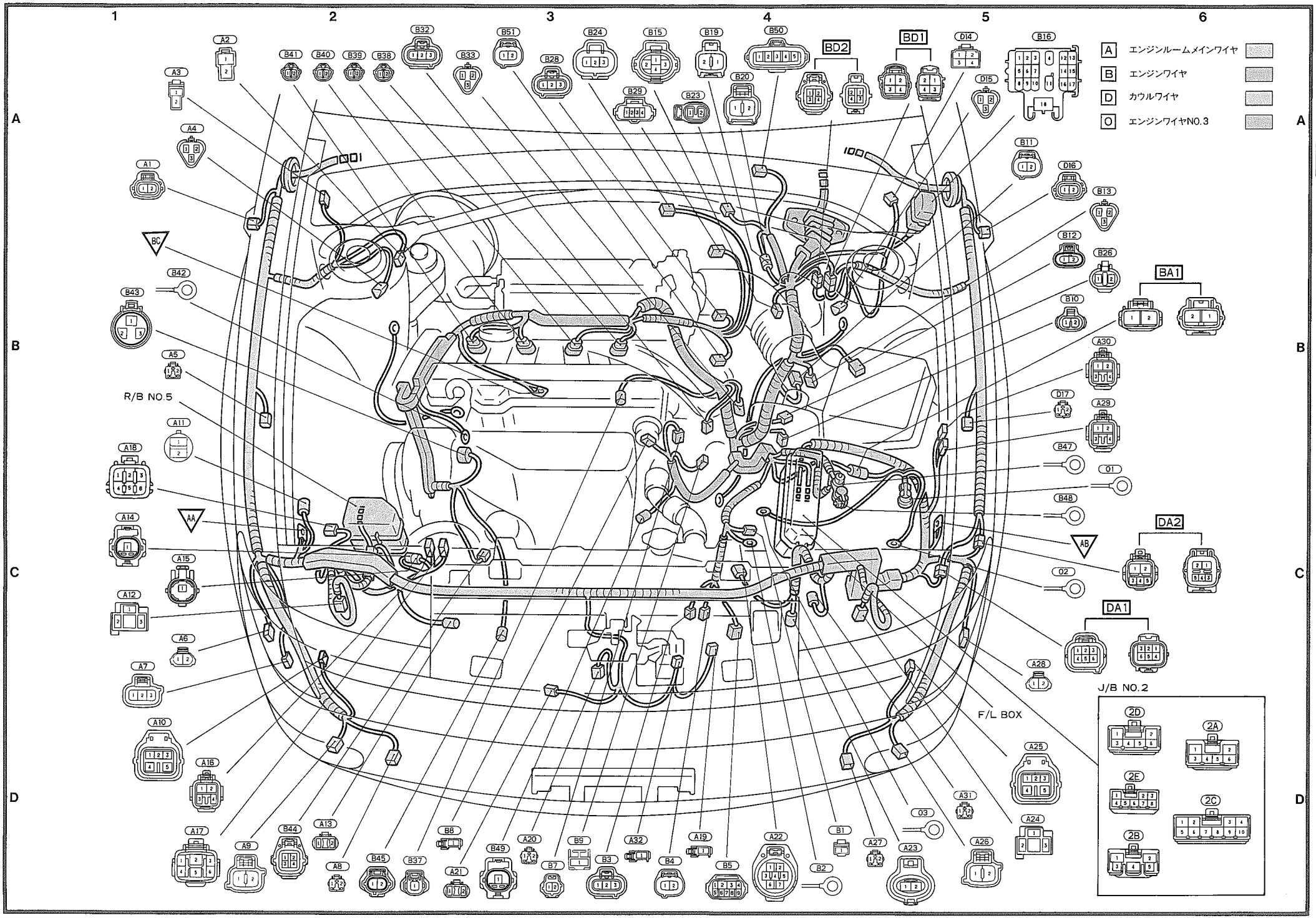

無断複製禁止
('91/08 品番67386)

A 1	A－1	サイドターンRH
A 2	A－2	ブレーキレベルウォーニングスイッチ
A 3	A－2	VSV（アイドルアップ）
A 4	A－1	アブソーバーコントロールアクチュエーターFR・RH
A 5	B－1	ABSスピードセンサーFR・RH
A 6	C－1	クリアランスランプRH
A 7	D－1	ウォッシャーモーター
A 8	D－2	フォグランプRH
A 9	D－2	フロントターンRH
A10	D－1	リトラクターモーターRH
A11	C－1	ABSアクチュエーター
A12	C－1	ヘッドランプRH
A13	D－2	ベントファンモーター
A14	D－1	ABSショートコネクター
A15	D－2	ABSショートコネクター
A16	D－2	ABSリレー
A17	D－2	ABSリレー
A18	C－1	ABSアクチュエーター
A19	D－4	ホーンLH
A20	D－3	外気センサー
A21	D－3	コンデンサーファンモーター
A22	D－5	クルーズコントロールアクチュエーター
A23	D－4	ラジエーターファンモーター
A24	D－5	ヘッドランプLH
A25	D－5	リトラクターモーターLH
A26	D－5	フロントターンLH
A27	D－5	フォグランプLH
A28	C－5	クリアランスランプLH
A29	B－6	4WSメインリレー
A30	B－6	4WSバックアップリレー
A31	D－5	フューエルホンプレジスター
A32	D－3	ホーンRH
B 1	D－5	スターター
B 2	D－5	スターター
B 3	D－4	ECTソレノイド
B 4	D－4	ECTソレノイド
B 5	D－4	ニュートラルスタートスイッチ（A／T）
B 7	D－3	水温センサー
B 8	D－3	オイルプレッシャースイッチ
B 9	D－3	ウォーターテンパラチャセンダーゲージ
B10	B－5	バックアップランプスイッチ
B11	A－5	VSV（エバポ）
B12	B－6	吸気温センサー
B13	A－5	ノイズフィルター
B15	A－5	デュアルカット圧力スイッチ
B16	A－5	ダイアグノーシスコネクター
B19	A－4	水温チェックコネクター
B20	A－4	水温チェックコネクター
B21	A－4	イグナイター
B23	A－4	イグニッションコイル
B24	A－3	バキュームセンサー
B25	A－4	VSV（アイドルアップ）
B26	B－6	ECTスピードセンサー
B27	A－3	水温スイッチ（エアコン）
B28	B－6	ISCV
B29	A－5	スロットルポジションセンサー
B31	A－3	ディストリビューター
B32	A－4	スピードセンサー
B33	A－3	スピードセンサー（クルーズコントロール）
B34	B－1	VSV（T－VIS）
B36	B－1	O2センサー
B37	B－1	ノックセンサー
B38	A－3	インジェクターNO. 4
B39	A－3	インジェクターNO. 3
B40	A－2	インジェクターNO. 2
B41	A－2	インジェクターNO. 1
B42	B－1	オルタネーター(B)
B43	B－1	オルタネーター
B44	C－3	マグネットクラッチ　&　ロックセンサー
B45	C－3	水温スイッチ（ラジエーターファン）
B47	C－6	バッテリー ⊕
B48	C－6	バッテリー Ⓑ
D14	A－5	ワイパーモーター
D15	B－6	アブソーバーコントロールアクチュエーターFR・LH
D16	A－5	サイドターンLH
D17	B－5	ABSスピードセンサーFR・LH
O 1	C－6	バッテリー ⊖
O 2	C－5	ボデーアース（フレーム）
O 3	D－4	ボデーアース（トランスミッション）

2A	D－6	エンジンルームメインワイヤ　to　J／B　NO. 2
2B	D－6	エンジンワイヤ　to　J／B　NO. 2
2C	D－6	
2D	D－6	エンジンルームメインワイヤ　to　J／B　NO. 2
2E	D－6	

BA1	B－6	エンジンワイヤ　to　エンジンルームメインワイヤ
BD1	A－6	エンジンワイヤ　to　カウルワイヤ
BD2	A－6	
DA1	C－6	カウルワイヤ　to　エンジンルームメインワイヤ
DA2	C－6	

AA	C－1	右フェンダーエプロン
AB	C－5	左フェンダーエプロン
BC	A－2	インテークマニホールド

無断複製禁止

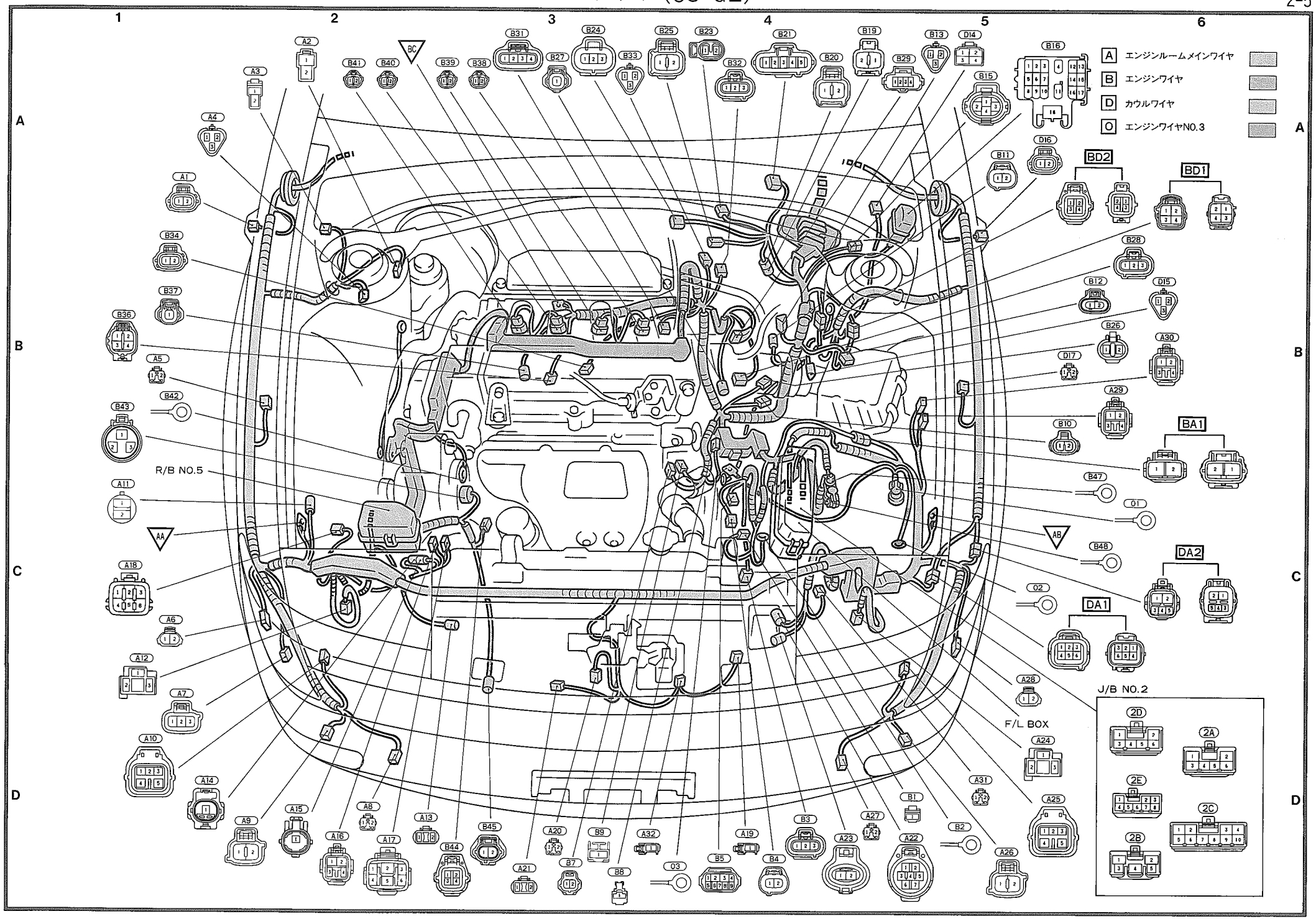

無断複製禁止
('91/08 品番67386)

A 1	A－1	サイドターンRH
A 2	A－2	ブレーキレベルウォーニングスイッチ
A 3	A－2	VSV（アイドルアップ）
A 5	B－1	ABSスピードセンサーFR・RH
A 6	C－1	クリアランスランプRH
A 7	D－1	ウォッシャーモーター
A 8	D－2	フォグランプRH
A 9	D－2	フロントターンRH
A10	D－1	リトラクターモーターRH
A11	C－1	ABSアクチュエーター
A12	C－1	ヘッドランプRH
A14	D－2	ABSショートコネクター
A15	D－2	ABSショートコネクター
A16	D－2	ABSリレー
A17	D－2	ABSリレー
A18	C－1	ABSアクチュエーター
A19	D－4	ホーンLH
A20	D－3	外気センサー
A21	D－3	コンデンサーファンモーター
A23	D－5	ラジエーターファンモーター
A24	D－5	ヘッドランプLH
A25	D－5	リトラクターモーターLH
A26	D－5	フロントターンLH
A27	D－5	フォグランプLH
A28	C－5	クリアランスランプLH
A31	D－4	フューエルホンプレジスター
A32	D－4	ホーンRH
A33	D－1	ヘッドランプクリーナーモーター
A34	C－1	ヘッドランプクリーナーリレー
B 1	D－4	スターター
B 2	D－4	スターター
B 9	B－6	ウォーターテンパラチャセンダーゲージ
B10	B－5	バックアップランプスイッチ
B11	B－6	VSV（エバポ）
B14	A－5	ノイズフィルター
B15	A－5	デュアルカット圧力スイッチ
B16	A－5	ダイアグノーシスコネクター
B19	A－5	水温チェックコネクター
B20	A－4	水温チェックコネクター
B21	A－4	イグナイター
B23	A－4	イグニッションコイル
B25	A－3	VSV（アイドルアップ）
B28	A－1	ISCV
B29	A－2	スロットルポジションセンサー
B30	A－3	コールドスタートインジェクター
B31	A－3	ディストリビューター
B32	A－3	スピードセンサー
B37	B－1	ノックセンサー
B42	B－1	オルタネーター(B)
B44	D－1	マグネットクラッチ　&　ロックセンサー
B45	D－3	水温スイッチ（ラジエーターファン）
B47	B－5	バッテリー ⊕
B48	C－5	バッテリー Ⓑ
B52	D－4	ソレノイドレジスター
B53	A－4	エアフロメーター（空冷用）
B54	A－5	クルーズコントロールアクチュエーター（空冷用）
B55	A－4	ターボプレッシャーセンサー
B56	A－4	VSV（TPC）
B57	A－3	インジェクターNO. 4
B58	A－3	インジェクターNO. 3
B59	A－2	インジェクターNO. 2
B60	A－2	インジェクターNO. 1
B61	A－3	VSV（EGR制御）
B62	B－1	VSV（T－VIS）
B63	B－1	O2センサー
B65	B－1	オルタネーター
B66	D－2	排気温センサー
C 1	D－3	オイルプレッシャースイッチ
C 2	D－3	スタートインジェクタータイムスイッチ
C 3	D－3	水温センサー
D14	A－5	ワイパーモーター
D16	A－5	サイドターンLH
D17	B－5	ABSスピードセンサーFR・LH
O 1	C－6	バッテリー ⊖
O 2	C－5	ボデーアース（フレーム）
O 3	D－3	ボデーアース（トランスミッション）

2A	D－6	エンジンルームメインワイヤ　to　J/B　NO. 2
2B	D－6	エンジンワイヤ　to　J/B　NO. 2
2C	D－6	
2D	D－6	エンジンルームメインワイヤ　to　J/B　NO. 2
2E	D－6	

BA2	B－6	エンジンワイヤ　to　エンジンルームメインワイヤ
BC1	B－6	エンジンワイヤ　to　エンジンワイヤNO. 2
BD1	A－6	エンジンワイヤ　to　カウルワイヤ
BD2	A－6	
DA1	C－6	カウルワイヤ　to　エンジンルームメインワイヤ

AA	C－1	右フェンダーエプロン
AB	C－5	左フェンダーエプロン
BC	A－2	インテークマニホールド

無断複製禁止

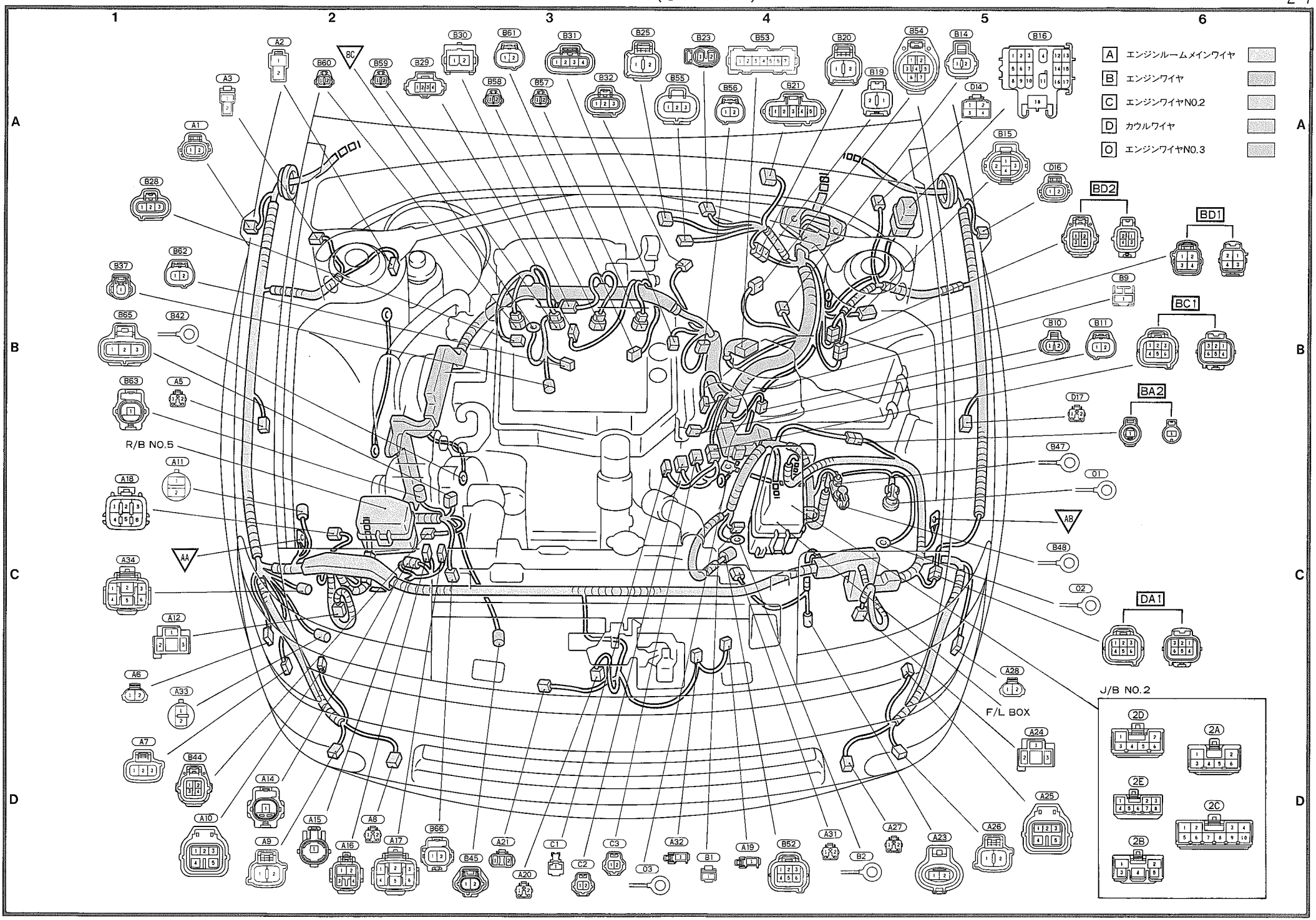

無断複製禁止
('91/08 品番67386)

インストルメントパネル(除くGT-FOUR, コンバーチブル)

(B17) C−12 エンジンコントロールコンピューター
(B18) C−12 エンジンコントロールコンピューター
(D 1) A−1 ハザードスイッチ
(D 2) A−1 クロック
(D 3) B−1 ヒーターコントロールスイッチ
(D 4) A−1 ヒーターコントロールスイッチ
(D 5) B−1 ヒーターコントロールスイッチ
(D 6) B−1 デフォッガースイッチ
(D 7) A−1 トランスミッションインジケーターランプ
(D 8) A−3 J/C NO. 3
(D 9) A−2 コンビネーションメーター
(D10) A−3 コンビネーションメーター
(D11) A−3 コンビネーションメーター
(D12) B−7 フロントスピーカーLH
(D13) B−7 ブロワーモーター
(D18) A−8 グローブボックスランプ
(D19) A−8 グローブボックススイッチ
(D20) A−9 チルトステアリングコンピューター
(D21) A−8 日射センサー
(D22) A−8 内外気切替えサーボ
(D23) A−7 ブロワーコントロールリレー
(D24) A−9 エバポセンサー
(D25) A−7 J/C NO. 4
(D26) A−7 ブロワーレジスター
(D27) A−7 J/C (ヒーター)
(D28) A−10 オートエアコンアンプ
(D29) B−11 アンテナアンプ
(D30) D−7 パーキングブレーキスイッチ
(D31) D−7 アウターミラースイッチ
(D32) D−10 サーキットオープニングリレー
(D33) D−10 サーキットオープニングリレー
(D34) D−11 ダイオード (アイドルアップ)
(D35) D−11 超音波雨滴除去ミラーコントロールリレー
(D36) D−11 J/C NO. 2 (デジタルメーター)
(D37) D−11 J/C NO. 1 (デジタルメーター)
(D38) D−9 ECTパターンセレクトスイッチ
(D39) D−10 アブソーバーコントロールスイッチ
(D40) D−8 O/Dメインスイッチ & A/Tインジケーターランプ
(D41) D−8 シフトコントロールスイッチ
(D42) D−7 排気温センサー
(D43) B−1 クラッチスイッチ
(D44) A−2 J/C NO. 2
(D45) C−1 4ホイルステアリングスイッチ
(D46) B−1 4WSショートコネクター
(D47) C−1 内気センサー
(D48) D−1 アブソーバーコントロールコンピューター
(D49) D−1 ヒーターコントロール
(D50) C−1 ヒーターコントロール
(D51) C−1 ドアコントロールリレー
(D52) C−1 クルーズコントロールコンピューター
(D53) C−1 クルーズコントロールコンピューター
(D54) D−1 シガレットライター照明
(D55) D−1 シガレットライター
(D56) C−1 灰皿照明
(D57) D−3 ダイオード (ワイヤレス)
(D58) A−4 リトラクターリレー
(D59) A−2 ストップランプスイッチ
(D60) D−4 ミラーコントロールリレー (格納式)

(D61) A−4 フォグランプスイッチ
(D62) C−4 ドアコントロールキャンセルスイッチ
(D63) D−4 超音波雨滴除去ミラーコントロールスイッチ
(D64) D−3 イグニッションスイッチ
(D65) D−3 キーロックソレノイド
(D66) D−3 イグニッションキー照明
(D67) D−1 コンビネーションスイッチ
(D68) D−2 コンビネーションスイッチ
(D69) D−3 ステアリングセンサー
(D70) C−5 オプション端子
(D71) D−4 ノイズフィルター
(D73) D−4 フロントスピーカーRH
(D74) A−5 ダイオード (パワーウインドゥ)
(D75) A−5 ダイオード (カーテシ)
(D76) C−12 エンジンコントロールコンピューター
(D77) D−12 エンジンコントロールコンピューター
(D83) A−4 J/C NO. 1
(H 1) C−7 CDアンプNO. 1
(H 2) D−7 CDアンプNO. 2
(H 3) A−10 ラジオ & ステレオ
(H 4) C−7 CDアンプNO. 3
(H 5) A−11 ラジオ & ステレオ
(H 6) A−11 ラジオ & ステレオ
(I 1) D−3 バックルスイッチ (マニュアル用)
(I 2) D−8 パワーシートスイッチ
(P 1) A−10 エアコンアンプ
(P 2) A−8 EX−HIリレー
(P 3) A−8 パワートランジスター
(P 4) A−8 レジスター
(P 5) A−9 レジスター (車両ハーネス用)
(P 6) A−9 サーミスタ

(1A) D−6
(1B) C−6
(1D) D−6
} カウルワイヤ to J/B NO. 1
(1E) D−6
(1F) D−6 フロアワイヤ to J/B NO. 1
(1G) C−6 カウルワイヤ to J/B NO. 1
(1H) C−6
(1I) C−6
} エンジンルームメインワイヤ to J/B NO. 1
(3A) A−11
(3B) A−11
(3C) A−11
} カウルワイヤ to J/B NO. 3

AD1 A−5
AD2 A−4
} エンジンルームメインワイヤ to カウルワイヤ
AG1 D−5 エンジンルームメインワイヤ to フロアワイヤ
BD3 D−9
BD4 D−11
} エンジンワイヤ to カウルワイヤ
BP1 A−10 エンジンワイヤ to エアコンワイヤ
DH1 B−12
DH2 B−12
} カウルワイヤ to フロアワイヤNO. 3

DH3 B−7
DH3 D−10
} カウルワイヤ to フロアワイヤNO. 3
DP1 A−9 カウルワイヤ to エアコンワイヤ
ED1 D−5
ED2 D−5
} フロントドアワイヤ(RH) to カウルワイヤ
FD1 C−7
FD2 B−7
} フロントドアワイヤ(LH) to カウルワイヤ
GD1 C−6
GD2 B−6
GD3 D−5
GD4 D−7
} フロアワイヤ to カウルワイヤ
GI1 D−4 フロアワイヤ to フレームワイヤ
IJ1 D−2 フレームワイヤ to シートワイヤ
KD1 B−7 ルーフワイヤ to カウルワイヤ

▽DD C−8 R/B NO. 4アースボルト
▽DE C−8 カウルセンタープレス左
▽DF B−4 カウルセンタープレス右
▽DG C−5 右カウルサイド

('91/08 品番67386)
無断複製禁止

インストルメントパネル(除くGT-FOUR, コンバーチブル右側)

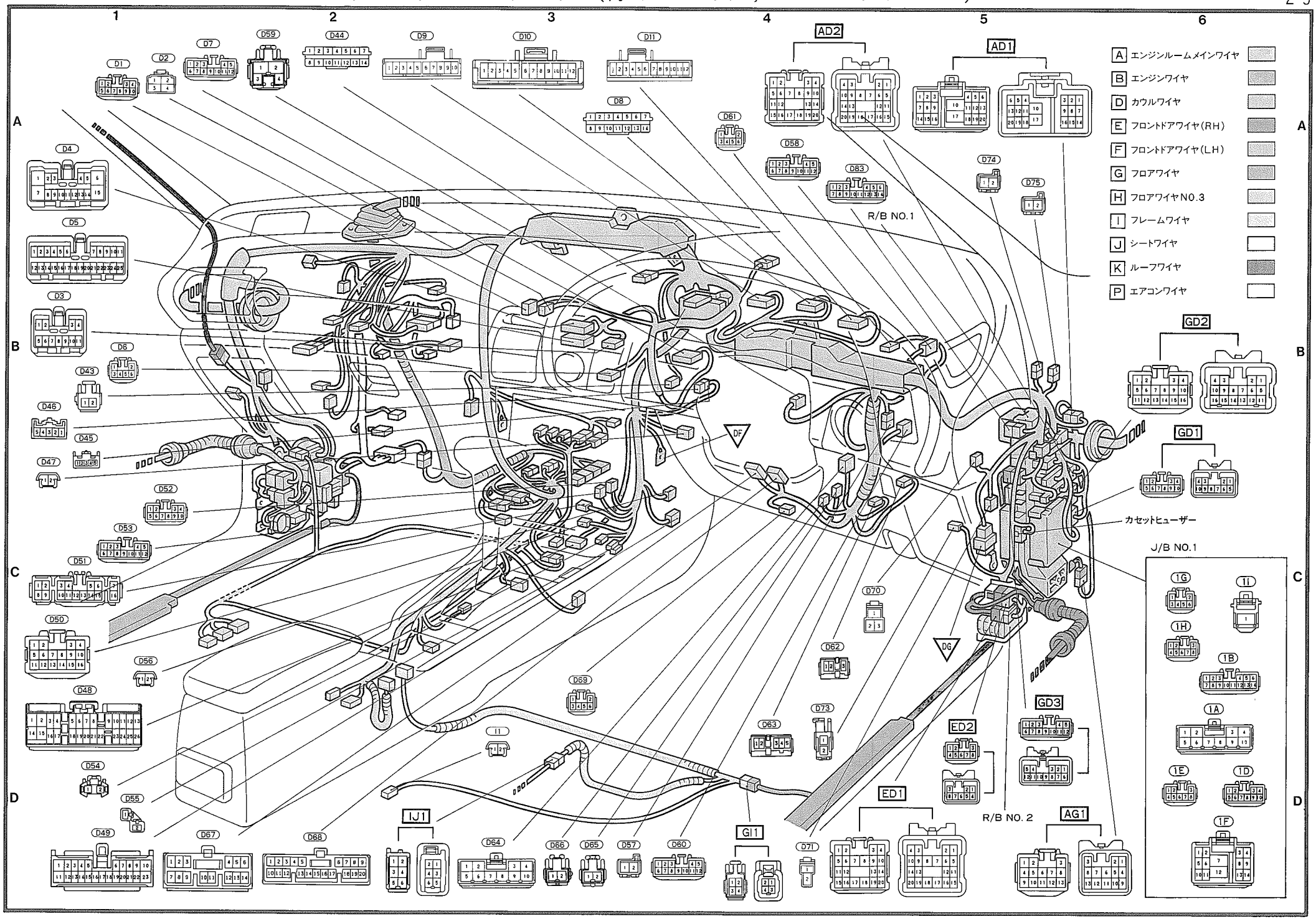

無断複製禁止

('91/08 品番67386)

インストルメントパネル(除くGT-FOUR, コンバーチブル左側)

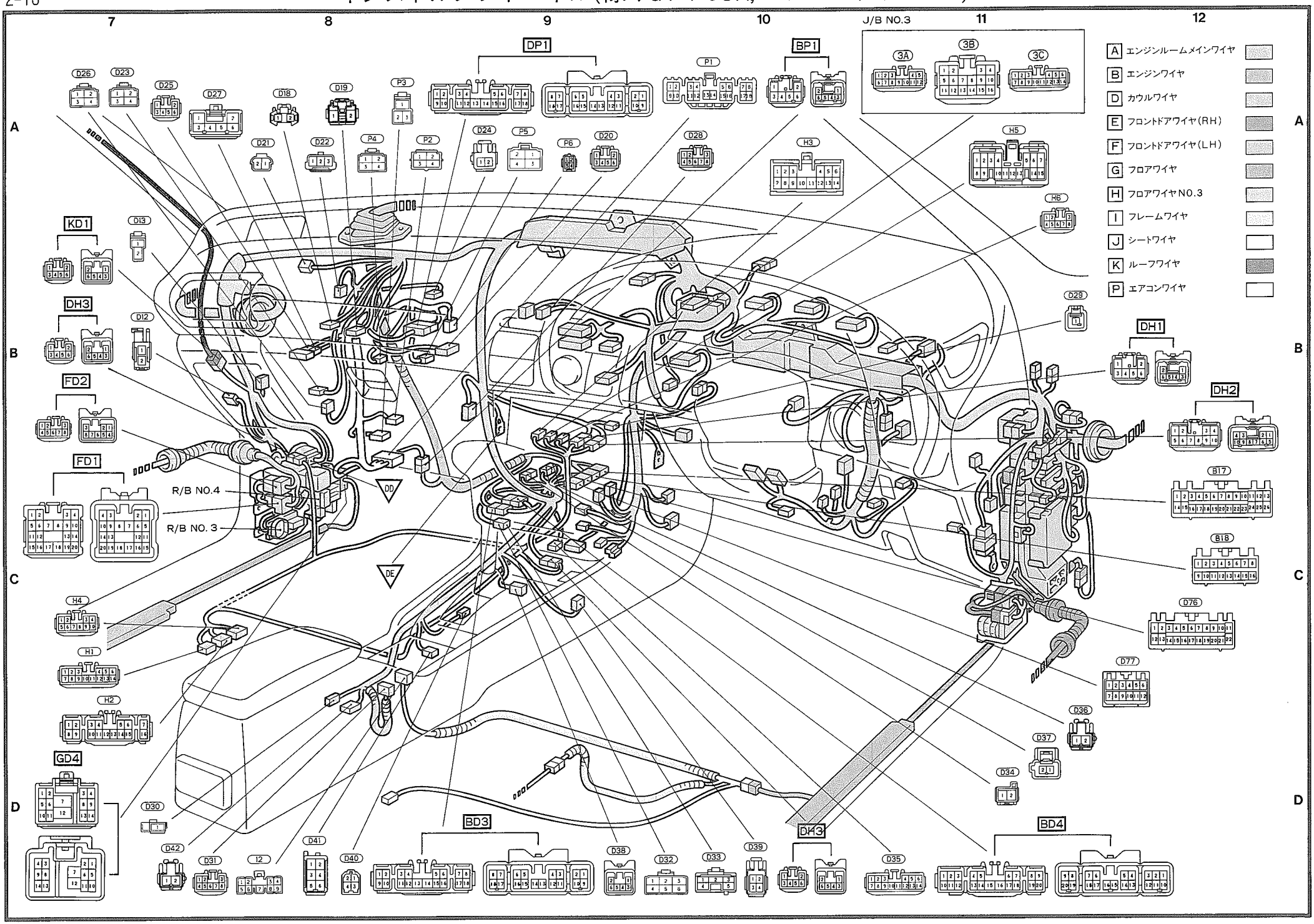

無断複製禁止

MEMO

無断複製禁止

('91/08 品番67386)

インストルメントパネル(GT-FOUR)

(B17) C−12 エンジンコントロールコンピューター
(B18) C−12 エンジンコントロールコンピューター
(D 1) A−1 ハザードスイッチ
(D 2) A−2 クロック
(D 3) B−1 ヒーターコントロールスイッチ
(D 4) A−1 ヒーターコントロールスイッチ
(D 5) B−1 ヒーターコントロールスイッチ
(D 6) B−1 デフォッガースイッチ
(D 8) A−3 J/C NO. 3
(D 9) A−2 コンビネーションメーター
(D10) A−3 コンビネーションメーター
(D11) A−4 コンビネーションメーター
(D12) A−7 フロントスピーカーLH
(D13) A−7 ブロワーモーター
(D18) A−8 グローブボックスランプ
(D19) A−8 グローブボックススイッチ
(D20) A−9 チルトステアリングコンピューター
(D21) A−8 日射センサー
(D22) A−8 内外気切替えサーボ
(D23) A−8 ブロワーコントロールリレー
(D24) A−9 エバポセンサー
(D25) A−8 J/C NO. 4
(D26) A−7 ブロワーレジスター
(D27) A−8 J/C (ヒーター)
(D28) A−10 オートエアコンアンプ
(D29) B−11 アンテナアンプ
(D30) D−8 パーキングブレーキスイッチ
(D31) D−8 アウターミラースイッチ
(D32) D−9 サーキットオープニングリレー
(D34) D−11 ダイオード (アイドルアップ)
(D35) D−11 超音波雨滴除去ミラーコントロールリレー
(D36) C−12 J/C NO. 2 (デジタルメーター)
(D37) D−12 J/C NO. 1 (デジタルメーター)
(D44) A−2 J/C NO. 2
(D47) C−1 内気センサー
(D49) D−1 ヒーターコントロール
(D50) D−1 ヒーターコントロール
(D51) C−1 ドアコントロールリレー
(D54) D−1 シガレットライター照明
(D55) D−1 シガレットライター
(D56) C−1 灰皿照明
(D57) D−3 ダイオード (ワイヤレス)
(D58) C−3 リトラクターリレー
(D59) C−1 ストップランプスイッチ
(D60) D−4 ミラーコントロールリレー (格納式)
(D61) A−4 フォグランプスイッチ
(D62) C−4 ドアコントロールキャンセルスイッチ
(D63) D−4 超音波雨滴除去ミラーコントロールスイッチ
(D64) D−3 イグニッションスイッチ
(D66) D−3 イグニッションキー照明
(D67) D−2 コンビネーションスイッチ
(D68) D−2 コンビネーションスイッチ
(D70) C−4 オプション端子
(D71) D−4 ノイズフィルター
(D73) D−4 フロントスピーカーRH
(D74) A−5 ダイオード (パワーウインドゥ)
(D76) C−12 エンジンコントロールコンピューター
(D83) A−4 J/C NO. 1

(H 1) C−7 CDアンプNO. 1
(H 2) D−7 CDアンプNO. 2
(H 3) A−10 ラジオ & ステレオ
(H 4) C−7 CDアンプNO. 3
(H 5) A−11 ラジオ & ステレオ
(H 6) A−11 ラジオ & ステレオ
(I 2) D−3 パワーシートスイッチ
(P 1) D−8 エアコンアンプ
(P 2) A−10 EX−HIリレー
(P 3) A−10 パワートランジスター
(P 4) A−8 レジスター
(P 5) A−9 レジスター (車両ハーネス用)
(P 6) A−9 サーミスタ

(1A) D−6
(1B) C−6
(1D) D−6
(1E) D−6
} カウルワイヤ to J/B NO. 1

(1F) D−6 フロアワイヤ to J/B NO. 1
(1G) C−6 カウルワイヤ to J/B NO. 1

(1H) C−6
(1I) C−6
} エンジンルームメインワイヤ to J/B NO. 1

(3A) A−11
(3B) A−11
(3C) A−11
} カウルワイヤ to J/B NO. 3

[AD1] A−5
[AD2] A−4
} エンジンルームメインワイヤ to カウルワイヤ

[AG1] D−5 エンジンルームメインワイヤ to フロアワイヤ

[BD3] D−10
[BD4] D−11
} エンジンワイヤ to カウルワイヤ

[BP1] D−9 エンジンワイヤ to エアコンワイヤ

[DH1] B−12
[DH2] B−12
[DH3] B−7
} カウルワイヤ to フロアワイヤNO. 3

[DP1] A−9 カウルワイヤ to エアコンワイヤ

[ED1] D−5
[ED2] D−5
} フロントドアワイヤ(RH) to カウルワイヤ

[FD1] B−7
[FD2] B−7
} フロントドアワイヤ(LH) to カウルワイヤ

[GD1] B−6
[GD2] B−6
[GD3] D−5
[GD4] D−7
} フロアワイヤ to カウルワイヤ

[GI1] D−4 フロアワイヤ to フレームワイヤ
[IJ1] D−2 フレームワイヤ to シートワイヤ
[KD1] A−7 ルーフワイヤ to カウルワイヤ

▽DD B−7 R/B NO. 4アースボルト
▽DE B−9 カウルセンタープレス左
▽DF B−4 カウルセンタープレス右
▽DG C−5 右カウルサイド

無断複製禁止

インストルメントパネル(GT-FOUR右側)

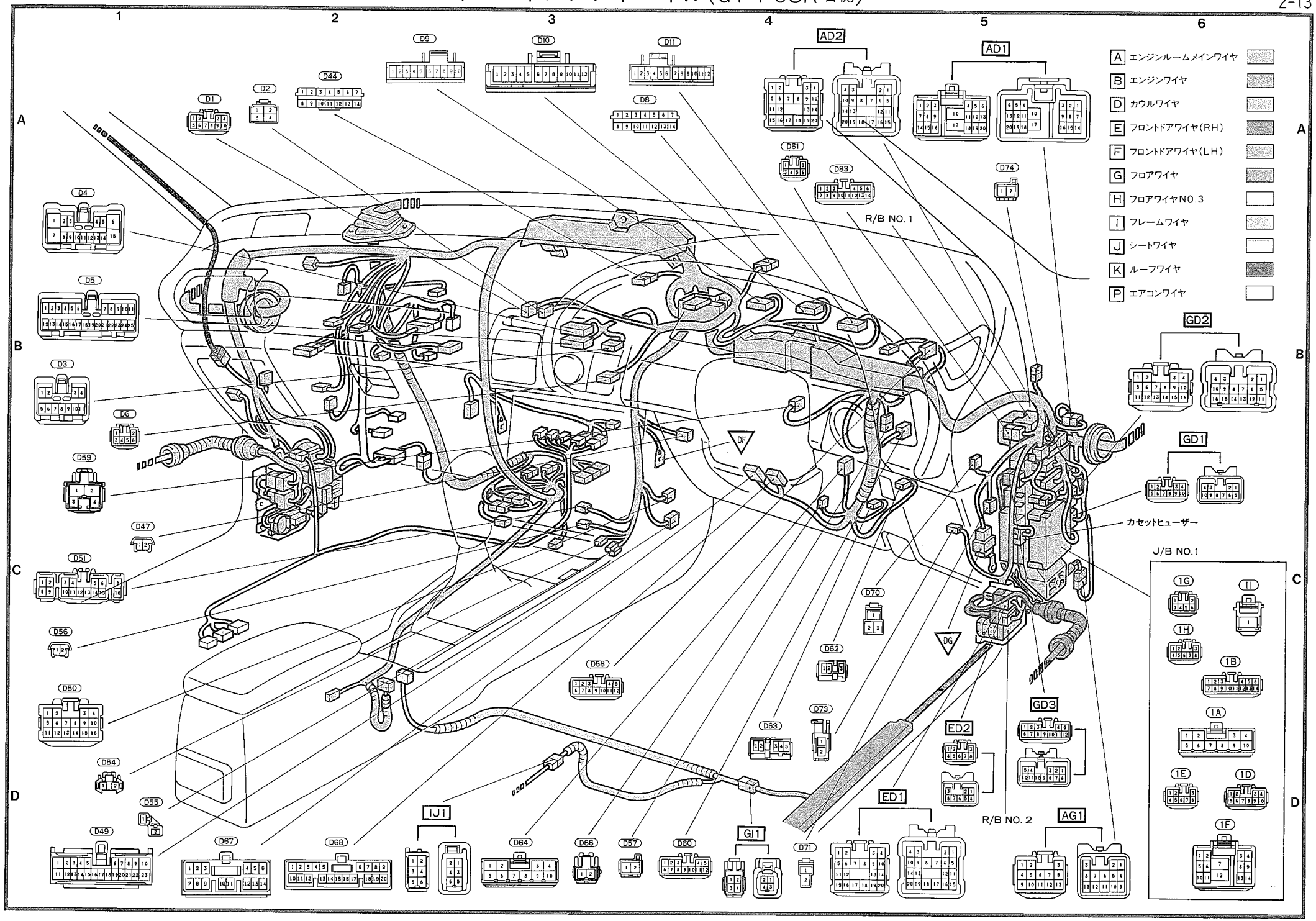

無断複製禁止

('91/08 品番67386)

インストルメントパネル(GT-FOUR左側)

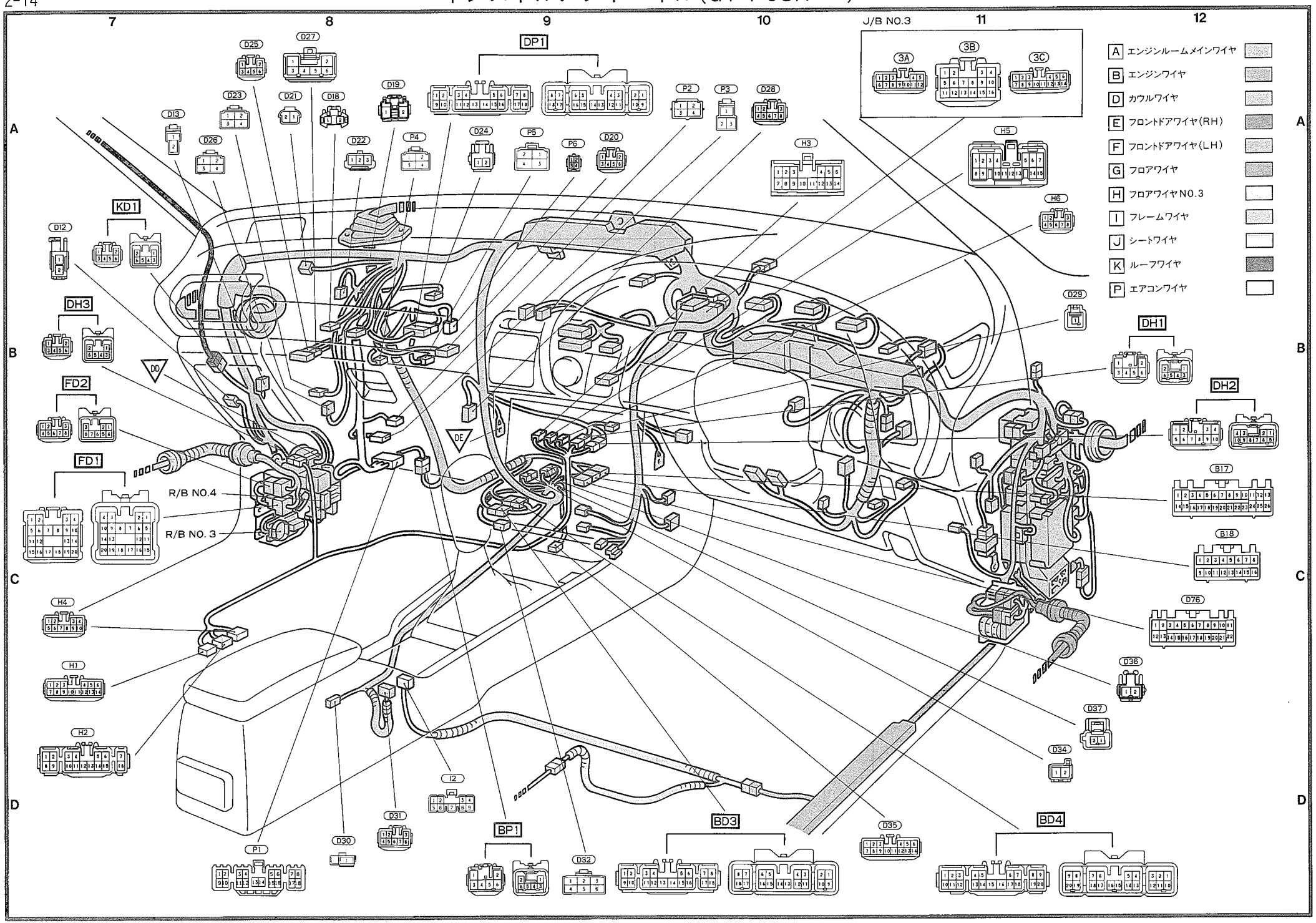

無断複製禁止

MEMO

無断複製禁止
('91/08 品番67386)

インストルメントパネル(コンバーチブル)

- B17 C−12 エンジンコントロールコンピューター
- B18 C−12 エンジンコントロールコンピューター
- D 1 A−1 ハザードスイッチ
- D 2 A−2 クロック
- D 3 A−2 ヒーターコントロールスイッチ
- D 4 A−2 ヒーターコントロールスイッチ
- D 5 A−1 ヒーターコントロールスイッチ
- D 7 B−1 トランスミッションインジケーターランプ
- D 8 A−4 J/C NO. 3
- D 9 A−3 コンビネーションメーター
- D10 A−3 コンビネーションメーター
- D11 A−4 コンビネーションメーター
- D12 B−7 フロントスピーカーLH
- D13 A−7 ブロワーモーター
- D18 A−8 グローブボックスランプ
- D19 A−8 グローブボックススイッチ
- D20 A−9 チルトステアリングコンピューター
- D21 A−8 日射センサー
- D22 A−8 内外気切替えサーボ
- D23 A−7 ブロワーコントロールリレー
- D24 A−9 エバポセンサー
- D25 A−8 J/C NO. 4
- D26 A−7 ブロワーレジスター
- D27 A−8 J/C (ヒーター)
- D28 A−10 オートエアコンアンプ
- D29 B−11 アンテナアンプ
- D30 D−8 パーキングブレーキスイッチ
- D31 D−8 アウターミラースイッチ
- D33 D−9 サーキットオープニングリレー
- D36 C−12 J/C NO. 2 (デジタルメーター)
- D37 D−12 J/C NO. 1 (デジタルメーター)
- D38 D−9 ECTパターンセレクトスイッチ
- D40 D−9 O/Dメインスイッチ & A/Tインジケーターランプ
- D41 D−9 シフトコントロールスイッチ
- D42 D−8 排気温センサー
- D43 B−1 クラッチスイッチ
- D44 A−3 J/C NO. 2
- D45 B−1 4ホイルステアリングスイッチ
- D47 B−1 内気センサー
- D49 D−2 ヒーターコントロール
- D50 C−1 ヒーターコントロール
- D51 C−1 ドアコントロールリレー
- D52 C−1 クルーズコントロールコンピューター
- D53 C−1 クルーズコントロールコンピューター
- D54 D−1 シガレットライター照明
- D55 D−1 シガレットライター
- D56 C−1 灰皿照明
- D58 D−4 リトラクターリレー
- D59 B−1 ストップランプスイッチ
- D60 D−4 ミラーコントロールリレー (格納式)
- D61 A−4 フォグランプスイッチ
- D64 D−3 イグニッションスイッチ
- D65 D−3 キーロックソレノイド
- D66 D−3 イグニッションキー照明
- D67 D−2 コンビネーションスイッチ
- D68 D−3 コンビネーションスイッチ
- D70 C−5 オプション端子
- D71 D−4 ノイズフィルター

- D73 C−4 フロントスピーカーRH
- D74 A−5 ダイオード (パワーウインドゥ)
- D76 C−12 エンジンコントロールコンピューター
- D78 D−10 トップスタックコントロールスイッチ
- D79 D−1 ABSコンピューター
- D80 D−1 ABSコンピューター
- D81 D−8 トップスタックメインリレー
- D82 D−8 リヤパワーウインドゥスイッチ
- D83 A−4 J/C NO. 1
- G25 D−3 バックルスイッチRH
- G32 D−8 バックルスイッチLH
- H 1 D−7 CDアンプNO. 1
- H 2 D−7 CDアンプNO. 2
- H 3 A−11 ラジオ & ステレオ
- P 1 A−10 エアコンアンプ
- P 2 A−8 EX−HIリレー
- P 3 A−10 パワートランジスター
- P 4 A−8 レジスター
- P 5 A−9 レジスター (車両ハーネス用)
- P 6 A−9 サーミスタ

- 1A D−6
- 1B C−6
- 1D D−6
- 1E D−6

  カウルワイヤ to J/B NO. 1
- 1F D−6 フロアワイヤ to J/B NO. 1
- 1G C−6 カウルワイヤ to J/B NO. 1
- 1H C−6
- 1I C−6

  エンジンルームメインワイヤ to J/B NO. 1
- 3A A−11
- 3B A−11
- 3C A−11

  カウルワイヤ to J/B NO. 3

- AD1 A−5
- AD2 A−4
- AD3 B−6

  エンジンルームメインワイヤ to カウルワイヤ
- BD3 D−10
- BD4 D−11

  エンジンワイヤ to カウルワイヤ
- BP1 A−10 エンジンワイヤ to エアコンワイヤ
- DG1 D−7
- DG2 B−7

  カウルワイヤ to フロアワイヤ
- DH1 B−12
- DH2 B−12
- DH3 D−11

  カウルワイヤ to フロアワイヤNO. 3
- DP1 A−9 カウルワイヤ to エアコンワイヤ
- ED1 D−5
- ED2 D−5

  フロントドアワイヤ(RH) to カウルワイヤ
- FD1 B−7
- FD2 B−7

  フロントドアワイヤ(LH) to カウルワイヤ

- GD1 B−6
- GD2 B−6
- GD5 D−5

  フロアワイヤ to カウルワイヤ
- KD1 A−7 ルーフワイヤ to カウルワイヤ

- DD C−8 R/B NO. 4アースボルト
- DE B−9 カウルセンターブレス左
- DF B−4 カウルセンターブレス右
- DG C−5 右カウルサイド

('91/08 品番67386)

無断複製禁止

インストルメントパネル(コンバーチブル右側)

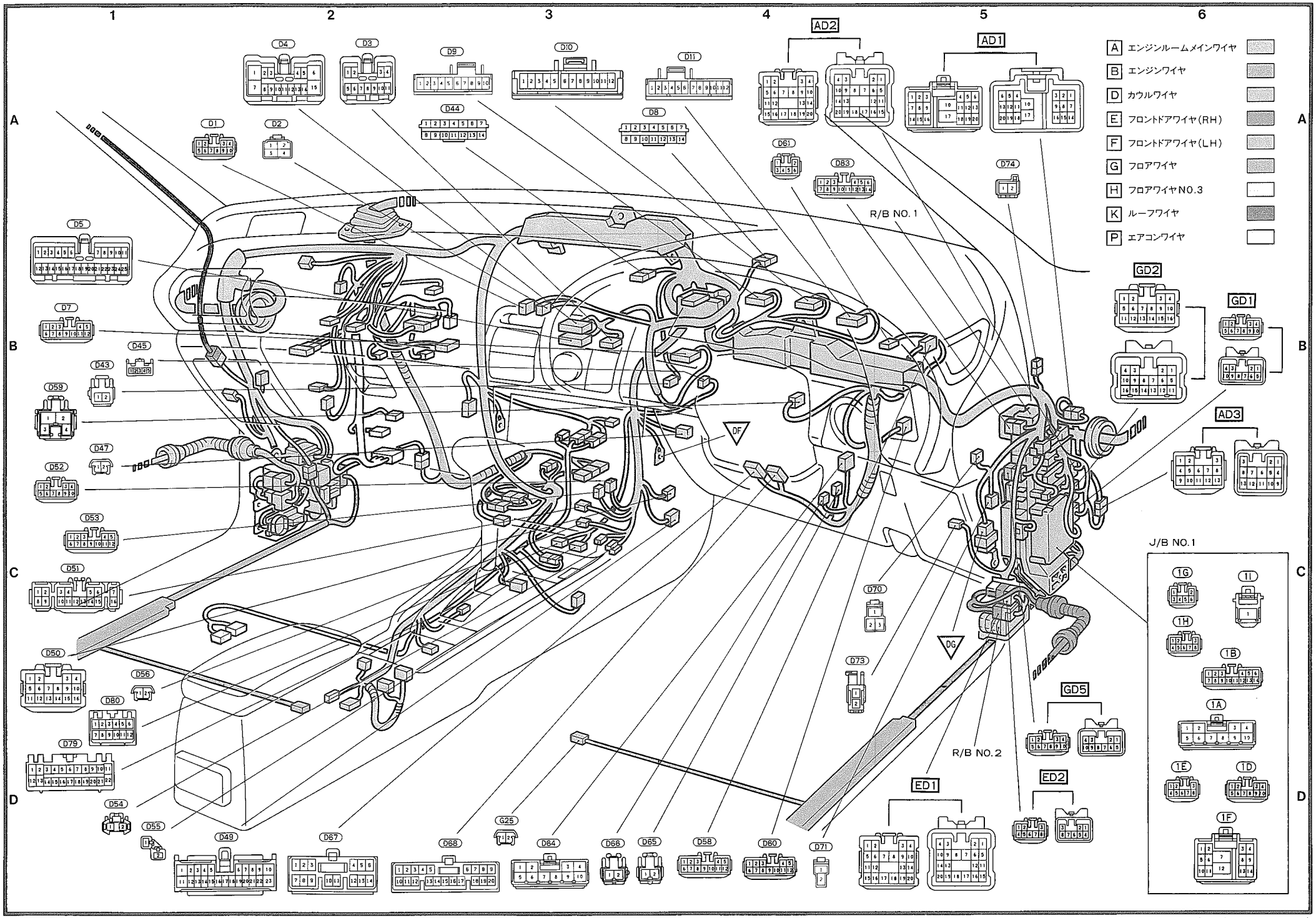

無断複製禁止

('91/08 品番67386)

インストルメントパネル(コンバーチブル左側)

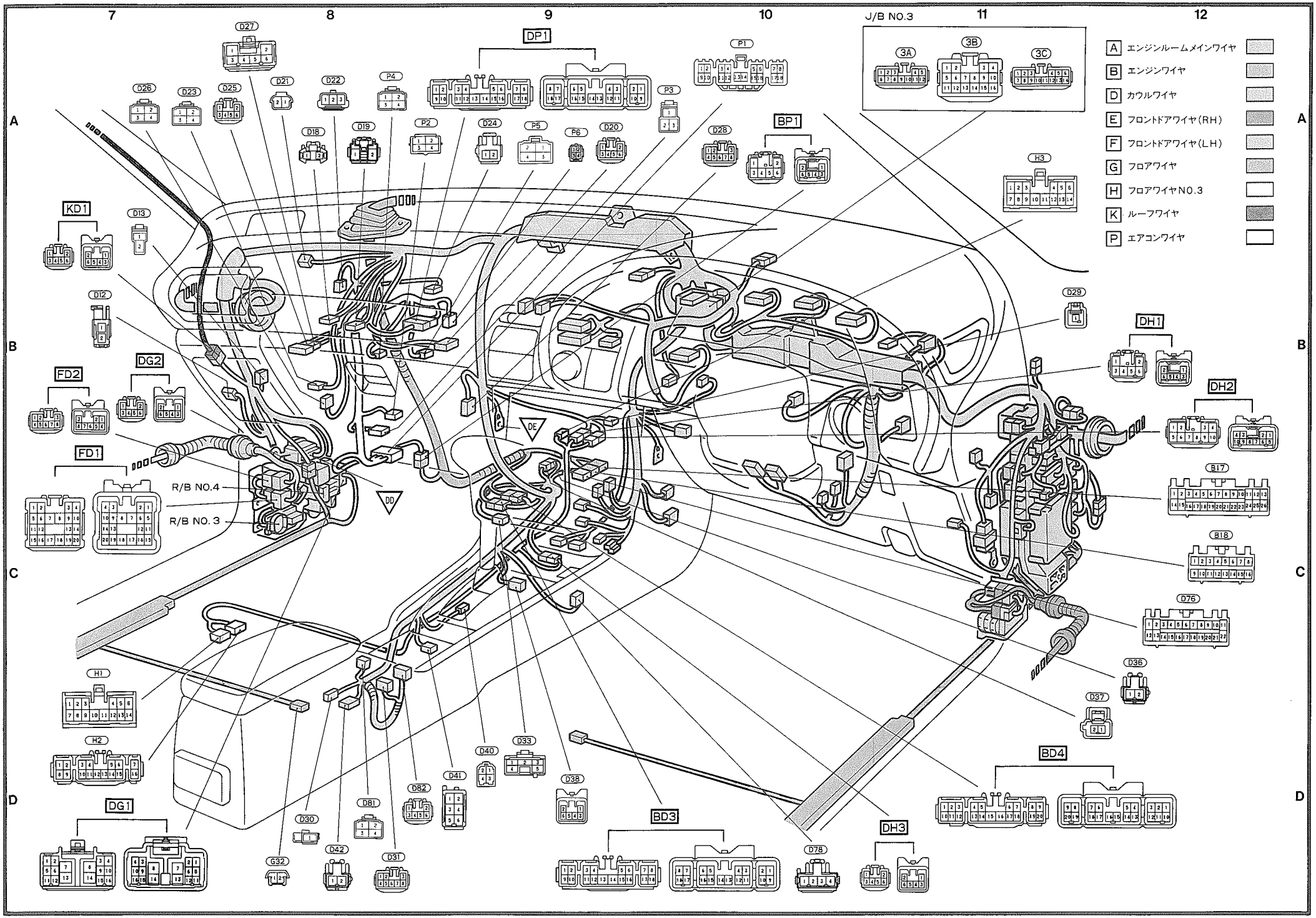

('91/08 品番67386)

無断複製禁止

MEMO

無断複製禁止

('91/08 品番67386)

ボデー(除くGT-FOUR, コンバーチブル)

E 2	A－3	ドアスピーカー（ツイーター）RH
E 3	A－4	パワーウインドゥモーターRH
E 4	A－5	ドアスピーカー（ウーハー）RH
E 5	A－4	パワーウインドゥマスタースイッチ
E 6	A－5	ドアコントロールスイッチ
E 7	A－5	カーテシランプRH
E 8	A－5	ドアコントロールスイッチRH（キー連動用）
E 9	A－3	リモートコントロールアクチュエーターRH
E10	A－4	超音波雨滴除去ミラーRH
E11	A－4	パワーウインドゥロックスイッチ
F 1	B－1	ドアスピーカー（ツイーター）LH
F 3	C－2	パワーウインドゥモーターLH
F 4	C－2	ドアスピーカー（ウーハー）LH
F 5	C－2	パワーウインドゥスイッチLH
F 6	D－2	カーテシランプLH
F 7	D－2	ドアコントロールスイッチLH（キー連動用）
F 8	B－1	リモートコントロールアクチュエーターLH
F 9	C－2	超音波雨滴除去ミラーLH
G 1	D－6	カーテシスイッチRH
G 2	B－5	ドアコントロールレシーバー
G 3	B－6	ABSコンピューター
G 4	B－6	ABSコンピューター
G 5	C－6	リヤスピーカーRH
G 6	C－6	リヤスピーカーRH
G 7	C－6	ABSスピードセンサーRR・RH
G 8	B－6	アブソーバーコントロールアクチュエータRR・RH
G 9	B－6	リヤスピーカー（ツイーター）RH
G10	D－5	フューエルセンダーゲージ
G11	D－3	リヤスピーカーLH
G12	D－3	リヤスピーカーLH
G13	D－2	ABSスピードセンサーRR・LH
G14	D－5	アブソーバーコントロールアクチュエーターRR・LH
G15	D－5	リヤスピーカー（ツイーター）LH
G16	D－2	カーテシスイッチLH
G18	B－3	ランプフェイリアセンサー
G19	D－3	ショートピン
G20	D－2	4WSコンピューター
G21	D－2	4WSコンピューター
G22	D－2	4WSコンピューター
G23	D－3	4WSステアリングコントロール
I 1	B－5	バックルスイッチ（マニュアル用）
I 2	A－5	パワーシートスイッチ
K 2	A－2	バニティーミラースイッチ
K 3	A－4	ルームランプ
K 4	A－3	リミットスイッチ
K 5	A－3	スライディングルーフコントロールリレー
K 6	A－3	スライディングルーフコントロールスイッチ
K 7	A－3	スライディングルーフコントロールモーター
L 1	D－4	ラッゲージルームランプ
L 2	D－4	アンテナモーター
L 3	D－5	リヤコンビネーションランプLH
L 4	C－6	リヤコンビネーションランプRH
L 5	D－5	ステアリングコントロールセンサー
L 6	D－6	4WSバックアップモーター
L 7	D－6	4WSメインモーター
L 8	D－6	バックドアカーテシーランプスイッチ
L11	D－6	ライセンスプレートランプ
N 1	D－6	チョークコイル（ウインドゥアンテナ用）
N 2	C－6	センターストップランプ
N 3	B－5	リヤウインドゥデフォッガー
N 4	C－6	リヤワイパーモーター　&　リレー
Q 1	D－6	リヤウインドゥデフォッガー（アース用）

1F	B－1	フロアワイヤ　to　J/B　NO. 1

AG1	A－3	エンジンルームメインワイヤ　to　フロアワイヤ
ED1	A－1	フロントドアワイヤ(RH)　to　カウルワイヤ
ED2	A－2	
FD1	C－1	フロントドアワイヤ(LH)　to　カウルワイヤ
FD2	C－1	
GD1	A－1	フロアワイヤ　to　カウルワイヤ
GD2	A－1	
GD3	A－2	
GD4	C－1	
GI1	A－5	フロアワイヤ　to　フレームワイヤ
GL1	D－3	フロアワイヤ　to　ラッゲージルームワイヤ
GL2	D－4	
IJ1	A－5	フレームワイヤ　to　シートワイヤ
KD1	B－1	ルーフワイヤ　to　カウルワイヤ
MG1	A－5	バックドアワイヤNO. 1　to　フロアワイヤ
MN1	A－3	バックドアワイヤNO. 1　to　バックドアワイヤNO. 2

GI	C－6	フロア右
GJ	D－2	フロア左
KH	A－2	ルーフ左
LK	D－6	バックパネル中央
QL	D－5	ラッゲージルーム左上

('91/08 品番67386)

無断複製禁止

ボデー(除くGT-FOUR, コンバーチブル)

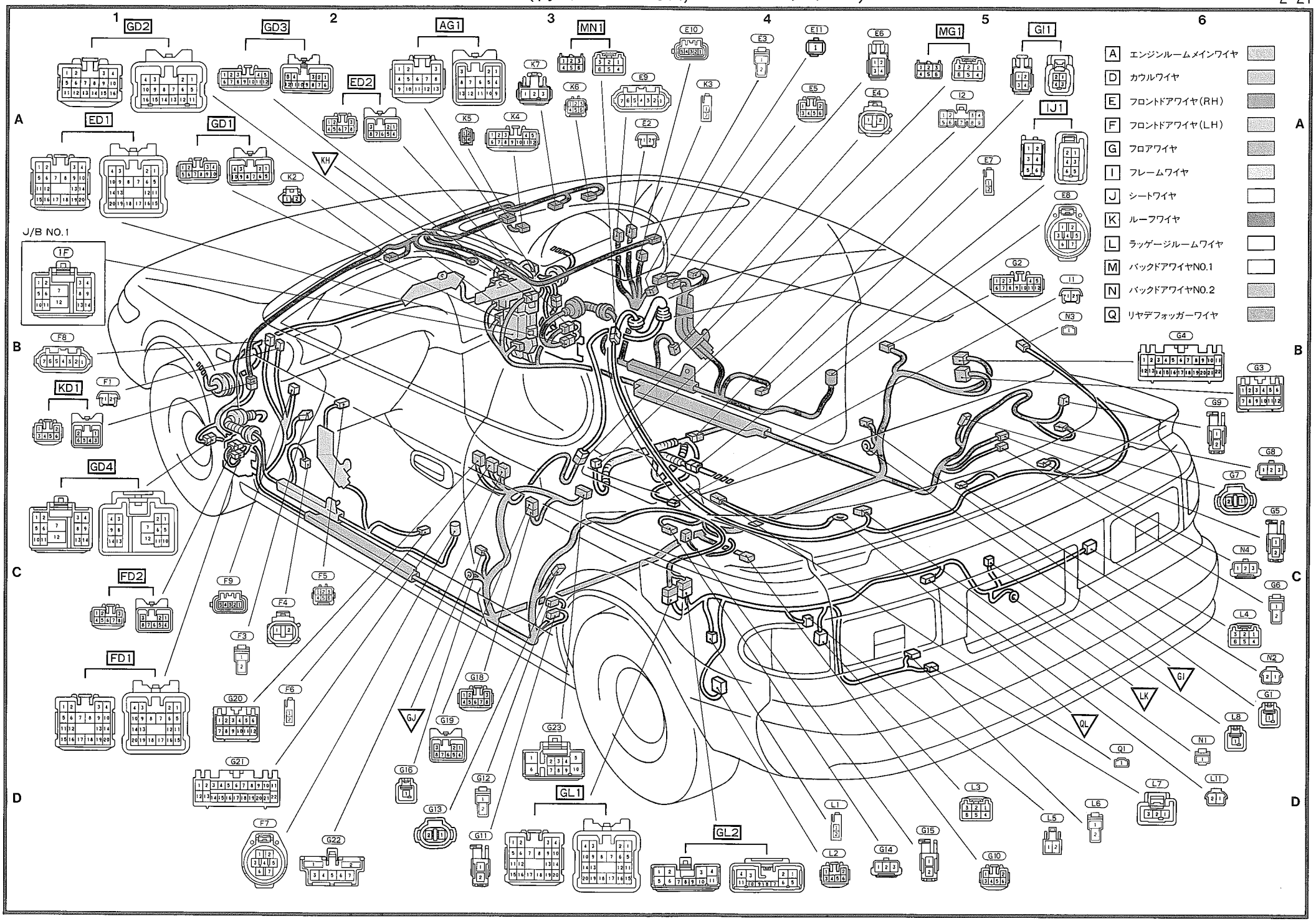

無断複製禁止

('91/08 品番67386)

ボデー(GT-FOUR)

(E 2) A－3 ドアスピーカー（ツイーター）RH
(E 3) A－4 パワーウインドゥモーターRH
(E 4) A－4 ドアスピーカー（ウーハー）RH
(E 5) A－4 パワーウインドゥマスタースイッチ
(E 6) A－4 ドアコントロールスイッチ
(E 7) A－5 カーテシランプRH
(E 8) A－5 ドアコントロールスイッチRH（キー連動用）
(E 9) A－3 リモートコントロールアクチュエーターRH
(E10) A－4 超音波雨滴除去ミラーRH
(E11) A－4 パワーウインドゥロックスイッチ
(F 1) B－1 ドアスピーカー（ツイーター）LH
(F 3) C－2 パワーウインドゥモーターLH
(F 4) C－2 ドアスピーカー（ウーハー）LH
(F 5) C－2 パワーウインドゥスイッチLH
(F 6) C－2 カーテシランプLH
(F 7) C－2 ドアコントロールスイッチLH（キー連動用）
(F 8) B－1 リモートコントロールアクチュエーターLH
(F 9) C－1 超音波雨滴除去ミラーLH
(G 1) D－5 カーテシスイッチRH
(G 2) B－5 ドアコントロールレシーバー
(G 3) B－6 ABSコンピューター
(G 4) B－6 ABSコンピューター
(G 5) C－6 リヤスピーカーRH
(G 6) C－6 リヤスピーカーRH
(G 7) D－6 ABSスピードセンサーRR・RH
(G 9) B－6 リヤスピーカー（ツイーター）RH
(G11) D－3 リヤスピーカーLH
(G12) D－3 リヤスピーカーLH
(G13) D－2 ABSスピードセンサーRR・LH
(G15) D－4 リヤスピーカー（ツイーター）LH
(G16) C－2 カーテシスイッチLH
(G18) D－2 ランプフェイリアセンサー
(G19) D－2 ショートピン
(G24) D－2 デセラレーションセンサー
(I 2) A－5 パワーシートスイッチ
(K 2) A－2 バニティーミラースイッチ
(K 3) A－4 ルームランプ
(K 4) A－3 リミットスイッチ
(K 5) A－3 スライディングルーフコントロールリレー
(K 6) A－3 スライディングルーフコントロールスイッチ
(K 7) A－3 スライディングルーフコントロールモーター
(L 1) D－4 ラッゲージルームランプ
(L 2) D－4 アンテナモーター
(L 3) D－5 リヤコンビネーションランプLH
(L 4) D－6 リヤコンビネーションランプRH
(L 8) D－5 バックドアカーテシーランプスイッチ
(L 9) D－3 フューエルセンダーゲージ
(L10) D－3 フューエルポンプ
(L11) D－5 ライセンスプレートランプ
(N 1) D－5 チョークコイル（ウインドゥアンテナ用）
(N 2) D－6 センターストップランプ
(N 3) B－6 リヤウインドゥデフォッガー
(N 4) C－6 リヤワイパーモーター & リレー
(Q 1) D－4 リヤウインドゥデフォッガー（アース用）

(1F) B－1 フロアワイヤ to J/B NO. 1

[AG1] A－3 エンジンルームメインワイヤ to フロアワイヤ
[ED1] A－1 ┐
[ED2] A－2 ┘ フロントドアワイヤRH to カウルワイヤ
[FD1] C－1 ┐
[FD2] C－1 ┘ フロントドアワイヤLH to カウルワイヤ
[GD1] A－1 ┐
[GD2] A－1 ├ フロアワイヤ to カウルワイヤ
[GD3] A－2 ┘
[GI1] A－5 フロアワイヤ to フレームワイヤ
[GL1] D－3 フロアワイヤ to ラッゲージルームワイヤ
[IJ1] A－5 フレームワイヤ to シートワイヤ
[KD1] B－1 ルーフワイヤ to カウルワイヤ
[MG1] A－5 バックドアワイヤNO. 1 to フロアワイヤ
[MN1] A－3 バックドアワイヤNO. 1 to バックドアワイヤNO. 2

▽GI D－5 フロア右
▽XH A－2 ルーフ左
▽LK D－5 バックパネル中央
▽QL D－5 ラッゲージルーム左上

('91/08 品番67386)

無断複製禁止

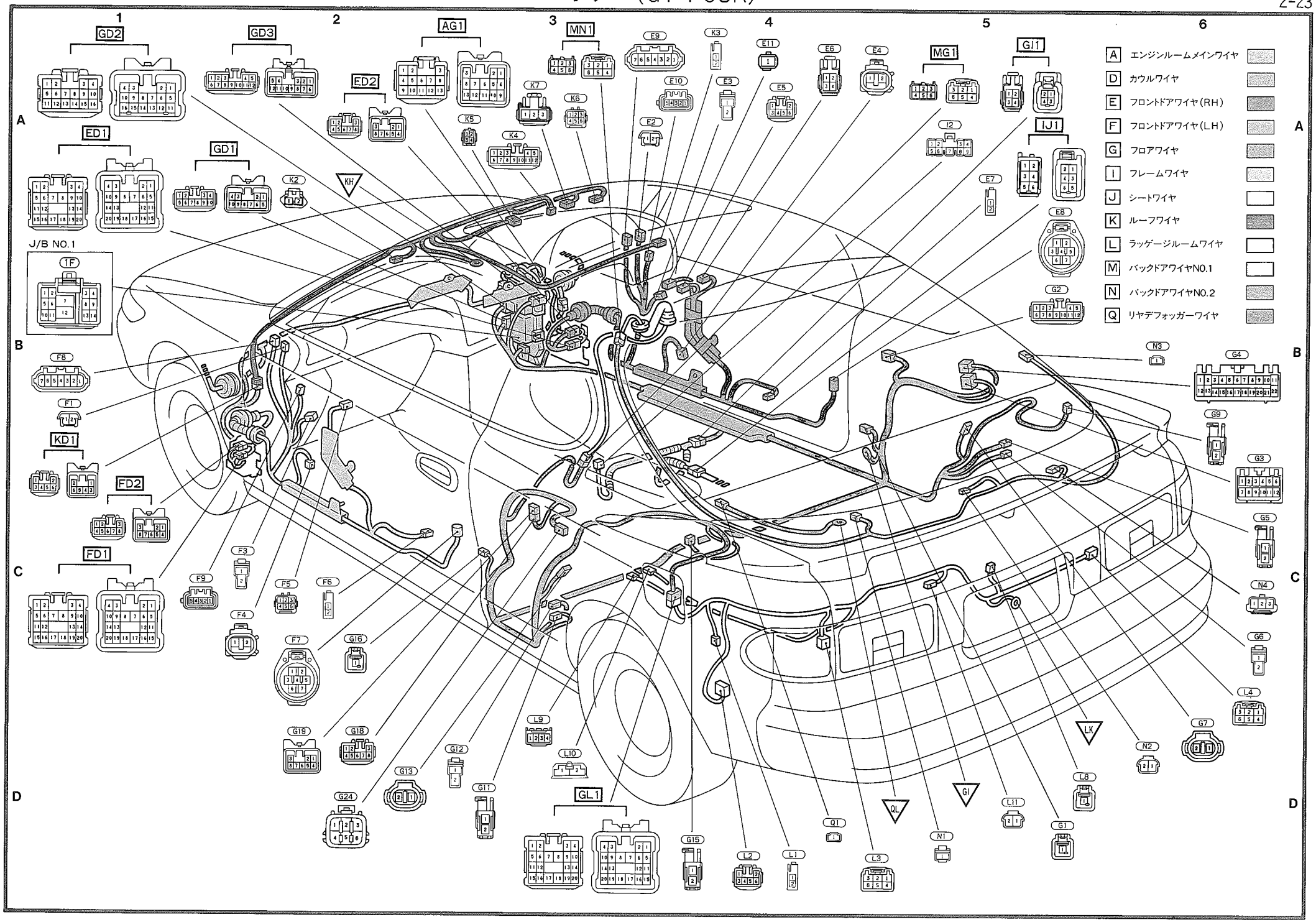

無断複製禁止 ('91/08 品番67386)

ボデー(コンバーチブル)

(E 1) A－4 リモートコントロールアクチュエーターRH
(E 2) A－4 ドアスピーカー（ツイーター）RH
(E 3) A－4 パワーウインドゥモーターRH
(E 4) A－5 ドアスピーカー（ウーハー）RH
(E 5) A－4 パワーウインドゥマスタースイッチ
(E 6) A－5 ドアコントロールスイッチ
(E 7) A－5 カーテシランプRH
(E 8) A－5 ドアコントロールスイッチRH（キー連動用）
(F 1) A－1 ドアスピーカー（ツイーター）LH
(F 2) A－1 リモートコントロールアクチュエーターLH
(F 3) C－2 パワーウインドゥモーターLH
(F 4) C－2 ドアスピーカー（ウーハー）LH
(F 5) C－2 パワーウインドゥスイッチLH
(F 6) C－2 カーテシランプLH
(F 7) D－2 ドアコントロールスイッチLH（キー連動用）
(G 1) A－5 カーテシスイッチRH
(G 6) B－5 リヤスピーカーRH
(G 7) B－6 ABSスピードセンサーRR・RH
(G10) D－3 フューエルセンダーゲージ
(G11) D－2 リヤスピーカーLH
(G13) D－3 ABSスピードセンサーRR・LH
(G16) D－2 カーテシスイッチLH
(G21) D－3 4WSコンピューター
(G22) D－4 4WSコンピューター
(G23) D－3 4WSステアリングコントロール
(G25) A－5 バックルスイッチRH
(G26) A－5 テンションリデューサーRH
(G27) B－6 リヤパワーウインドゥモーターRH
(G28) B－6 ラッゲージルームランプ
(G29) B－6 トップスタックコントロールリレー
(G30) B－6 トップスタックコントロールリレー
(G31) C－6 モーター & ポンプ
(G32) C－2 バックルスイッチLH
(G33) C－6 ダイオード（バックル）
(G34) D－3 リヤパワーウインドゥモーター
(G35) C－2 テンションリデューサーLH
(G36) D－3 アンテナモーター
(G37) D－4 4WSコンピューター
(K 1) A－4 ルームランプ
(L 3) D－6 リヤコンビネーションランプLH
(L 4) C－6 リヤコンビネーションランプRH
(L 5) D－5 ステアリングコントロールセンサー
(L 6) D－6 4WSバックアップモーター
(L 7) D－6 4WSメインモーター
(L 8) C－6 バックドアカーテシーランプスイッチ
(L11) D－6 ライセンスプレートランプ
(M 1) C－6 センターストップランプ

(1F) A－1 フロアワイヤ to J/B NO. 1

DG1 C－1
DG2 D－1
} カウルワイヤ to フロアワイヤ

ED1 A－3
ED2 A－2
} フロントドアワイヤ(RH) to カウルワイヤ

FD1 C－1
FD2 B－1
} フロントドアワイヤ(LH) to カウルワイヤ

GD1 A－1
GD2 A－2
} フロアワイヤ to カウルワイヤ
GD5 A－2

GL1 D－4
GL2 D－5
} フロアワイヤ to ラッゲージルームワイヤ

KD1 B－1 ルーフワイヤ to カウルワイヤ
MG1 D－3 バックドアワイヤNO. 1 to フロアワイヤ

▽GI B－6 フロア右
▽GJ C－3 フロア左
▽LK C－6 バックパネル中央

('91/08 品番67386)

無断複製禁止

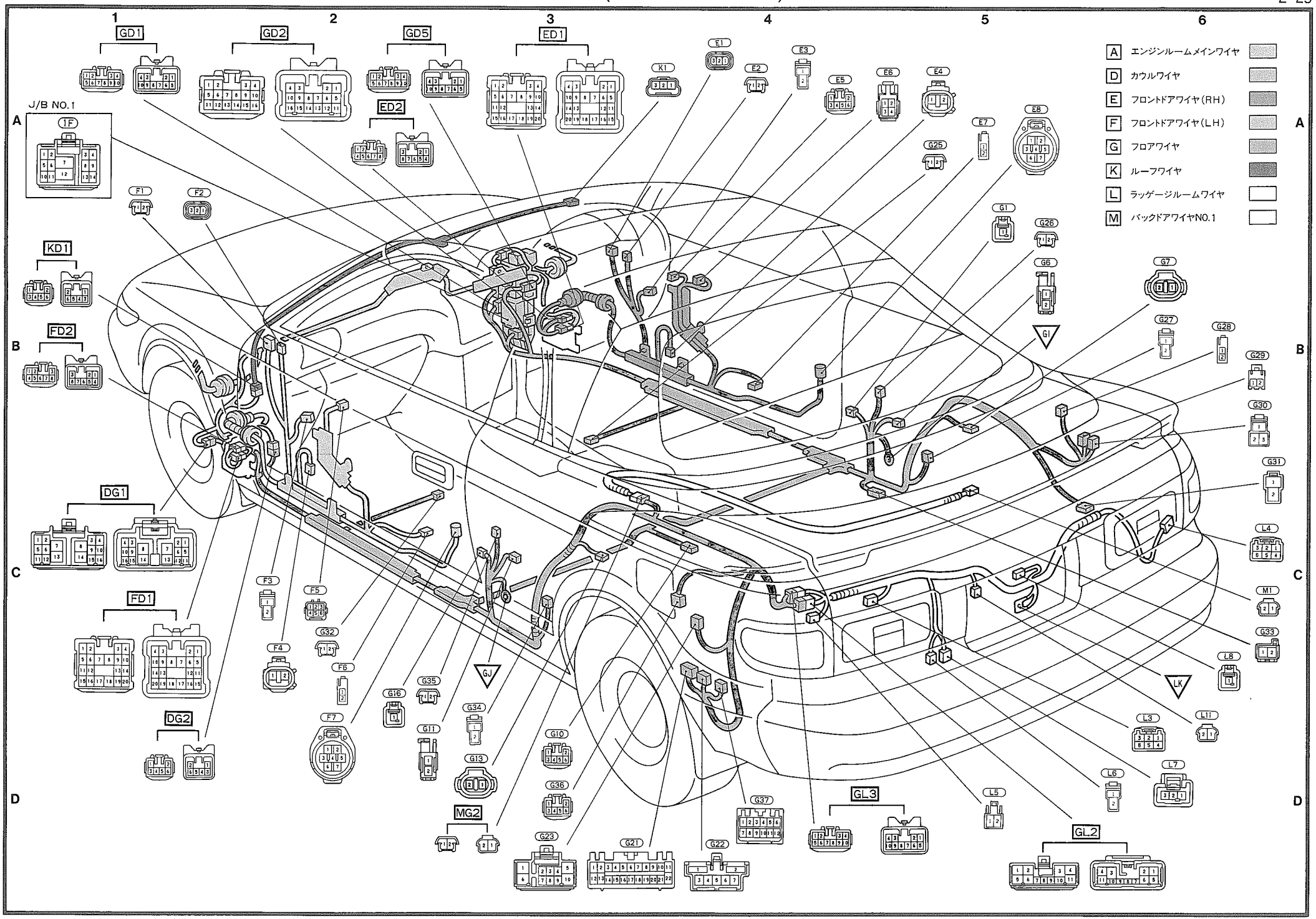

無断複製禁止
('91/08 品番67386)

パワーシート

(I 1) D－1　バックルスイッチ（マニュアル用）
(J 1) D－3　バックルスイッチ
(J 2) C－4　サイドサポートモーター
(J 3) D－3　ランバーサポートモーター

[G I 1] C－1　フロアワイヤ　to　フレームワイヤ
[I J 1] D－2　フレームワイヤ　to　シートワイヤ

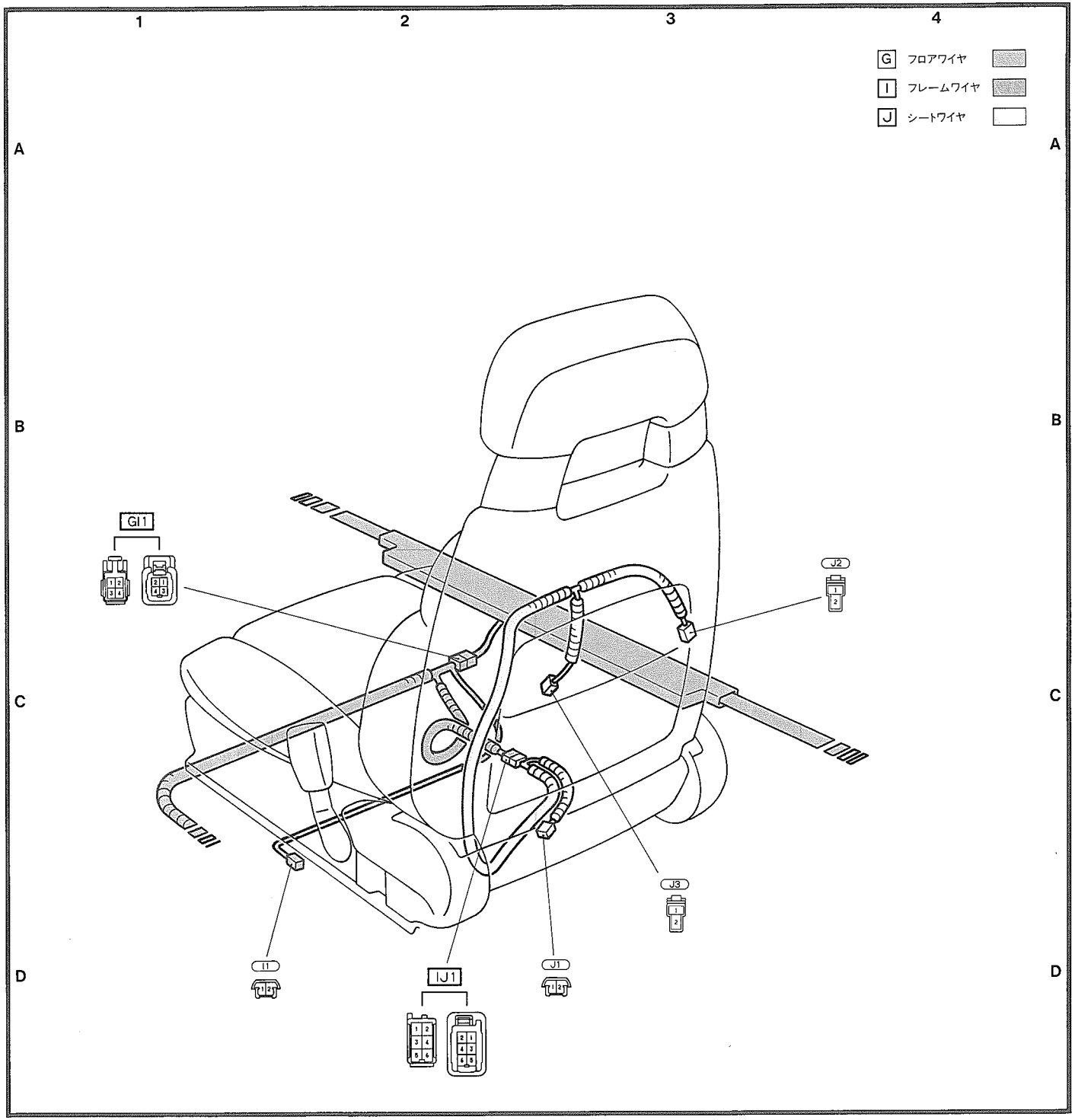

無断複製禁止

エンジンルーム

全車 除くGT-FOUR

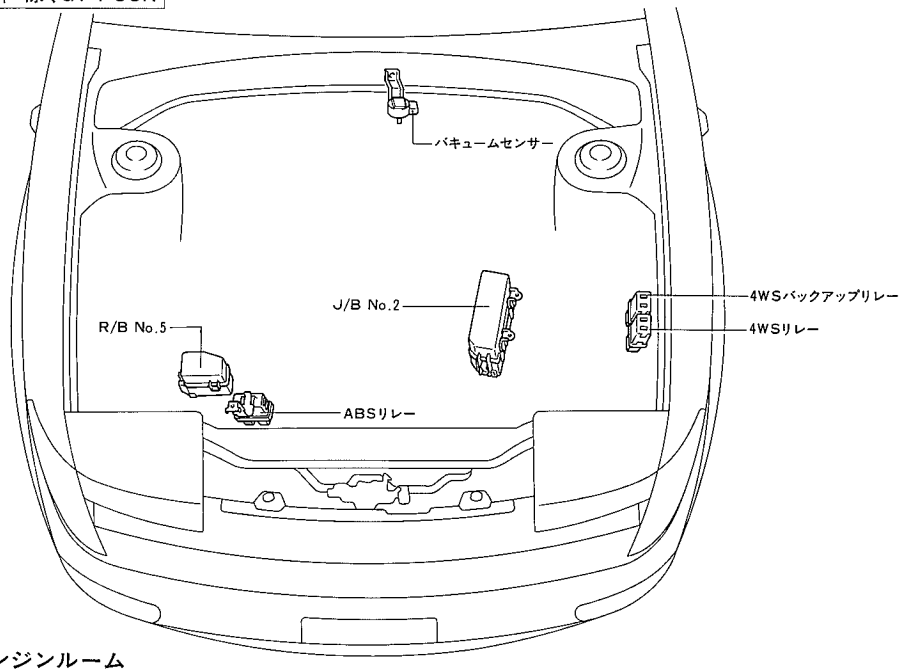

エンジンルーム

GT-FOUR

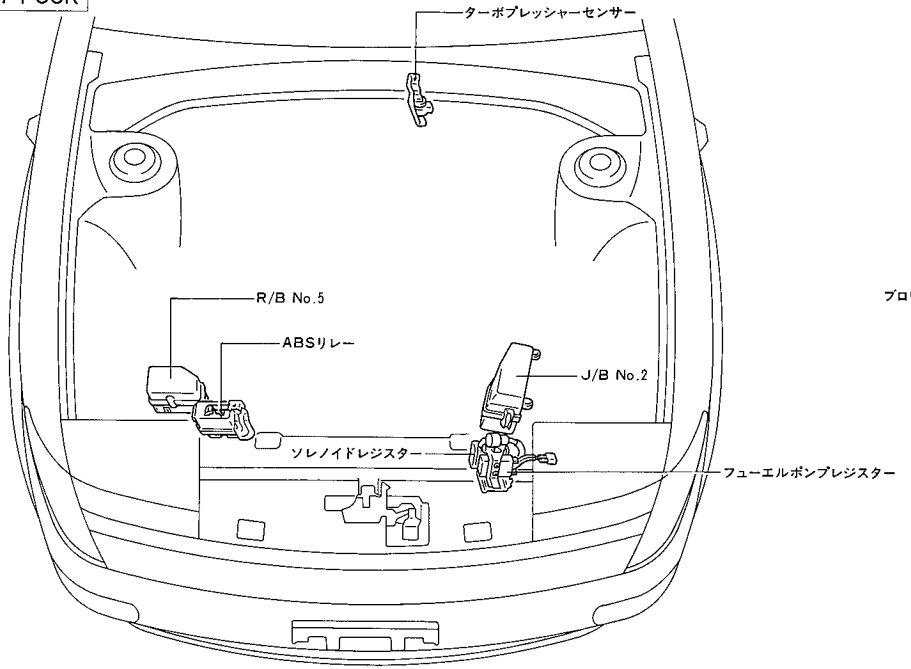

インストルメントパネル

全車 除くGT-FOUR, コンバーチブル

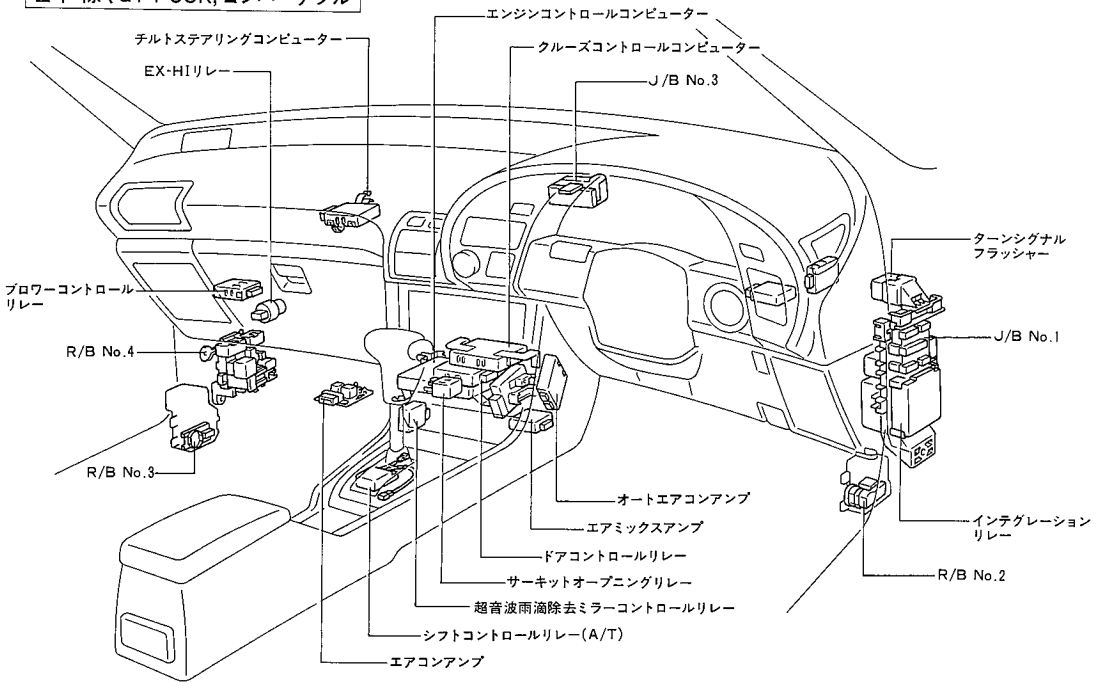

インストルメントパネル

GT-FOUR

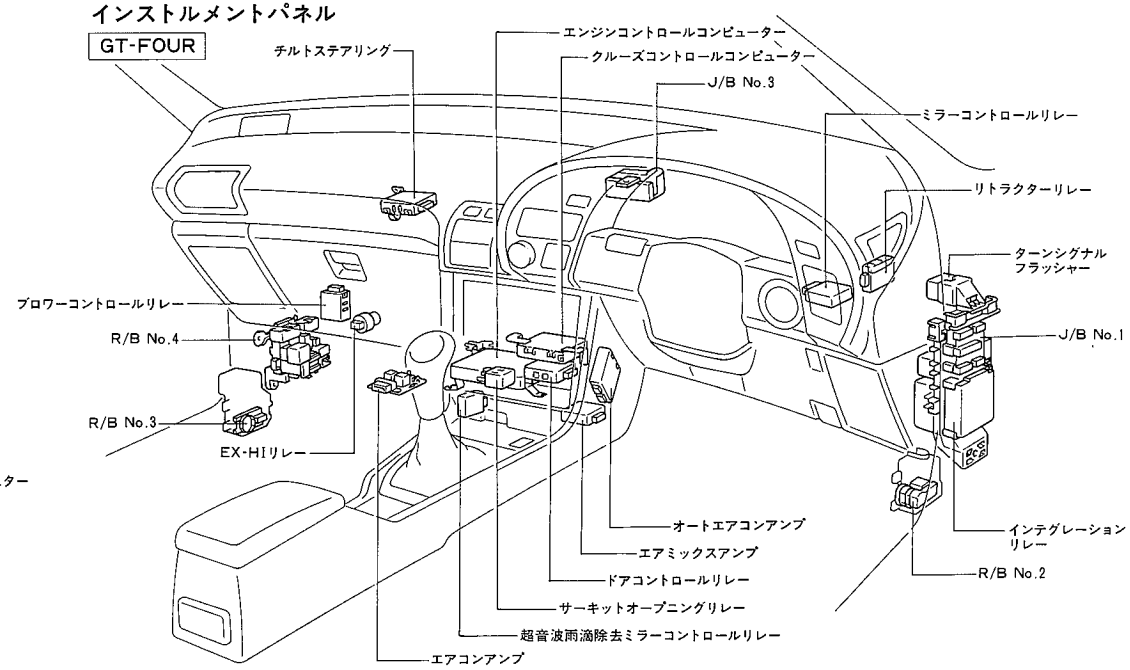

無断複製禁止
('91/08 品番67386)

リレーロケーション

インストルメントパネル

コンバーチブル

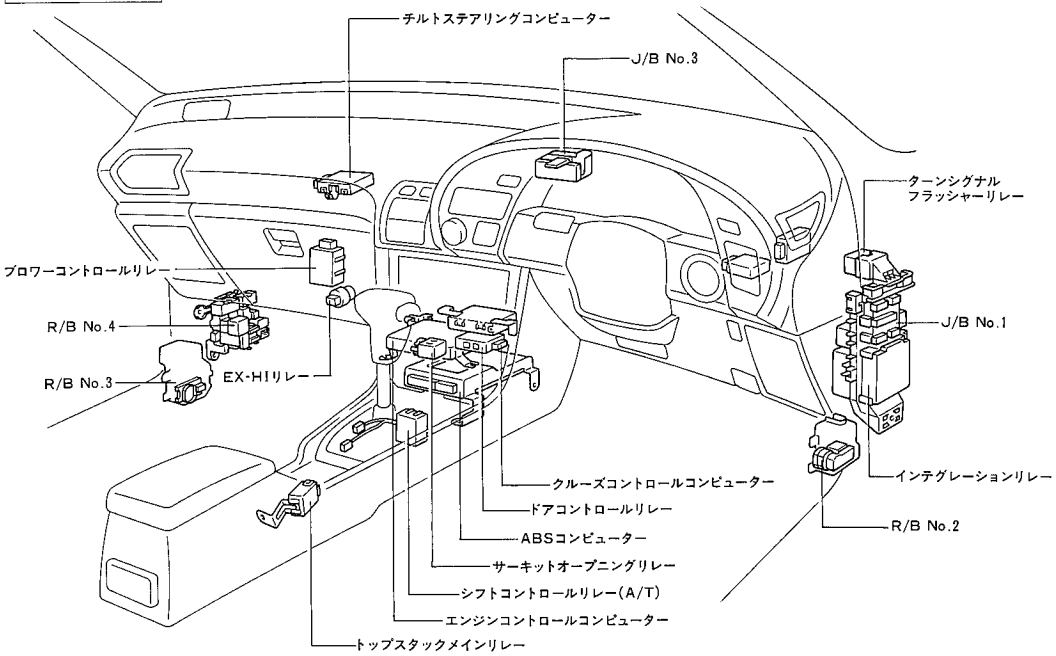

ボデー

コンバーチブル

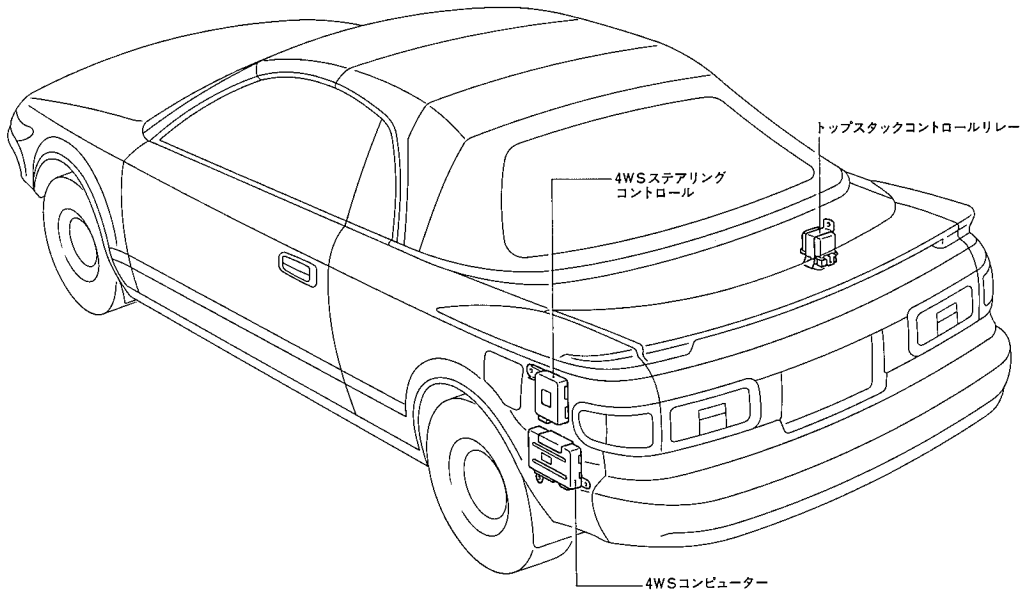

ボデー

全車 除くコンバーチブル

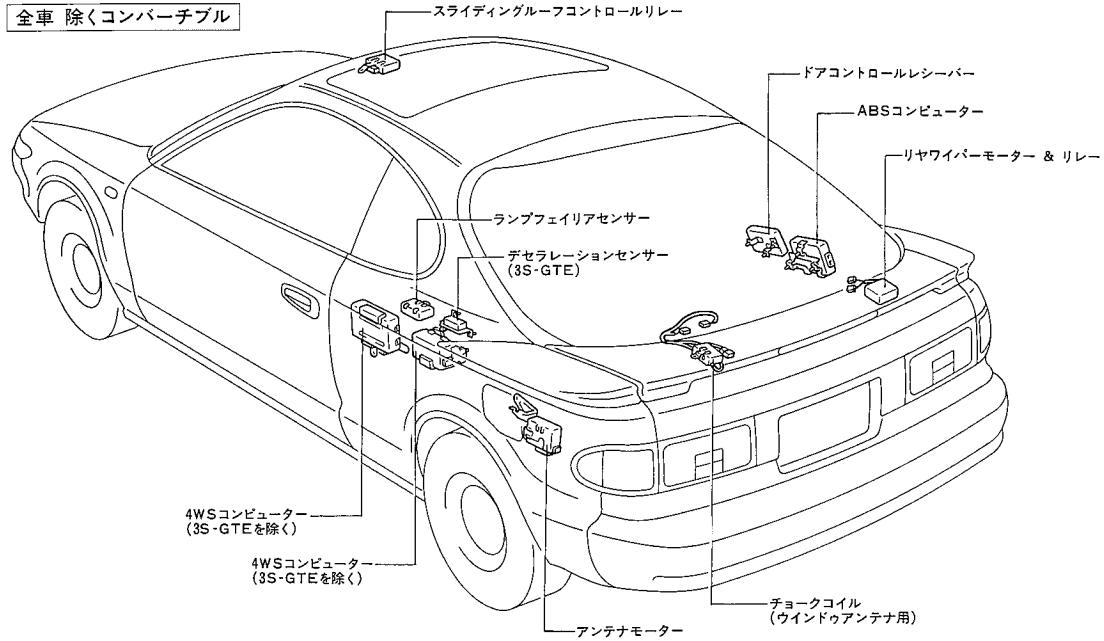

無断複製禁止