3 システム別配線図

システム別配線図
電源関係
電源……3-2
エンジン関係
充電……3-3
スターティング & イグニッション……3-3
エンジンコントロール(3S-GE)……3-4
エンジンコントロール(3S-GTE)……3-6
エンジンコントロール(3S-FE A/T)……3-8
エンジンコントロール(3S-FE M/T)……3-10
インタークーラー(GT-FOUR RC)……3-13
シャシ関係
ECT-S & トランスミッションインジケーター……3-5
クルーズコントロール……3-7
TEMS……3-9
4WS……3-11
ABS……3-12
シフトロックシステム……3-13
ボデー関係
チルトステアリング……3-14
電動ミラー……3-14
パワーウインドゥ……3-15
超音波雨滴除去ミラー……3-15
パワーシート……3-16
フロントワイパー & ウォッシャー……3-16
リヤワイパー & ウォッシャー……3-16
サンルーフ……3-17
リヤウインドゥデフォッガー……3-17
幌開閉システム……3-17
ドアロック……3-18
テンションリデューサー &シートベルトウォーニング……3-18
インストルメントパネル廻り
コンビネーションメーター……3-20
ラジオ & ステレオ(CD付き)……3-22
ラジオ & ステレオ(CDなし)……3-23
灯火類
ヘッドランプ……3-19
バックアップランプ……3-19
ライトリマインダー……3-19
フォグランプ……3-23
インテリアランプ……3-24
ターンシグナル & ハザード……3-24
イルミネーション……3-25
コーナリングランプ……3-25
ストップランプ……3-25
テールランプ……3-26
リヤライトウォーニング……3-26
空調関係
オートエアコンディショナー……3-27
ラジエーターファン & オートエアコンディショナー……3-28
その他
ホーン……3-2
アンテナモーター……3-13
シガレットライター & クロック……3-23

電源・アース系統図
ヒューズ一負荷……3-30
アース一負荷……3-32

無断複製禁止
('91/10 品番6738601)

電源

*1:3S-FE, 3S-GE　*3:3S-GTE(除くRC)
*2:3S-GTE　*4:3S-GTE(RC)

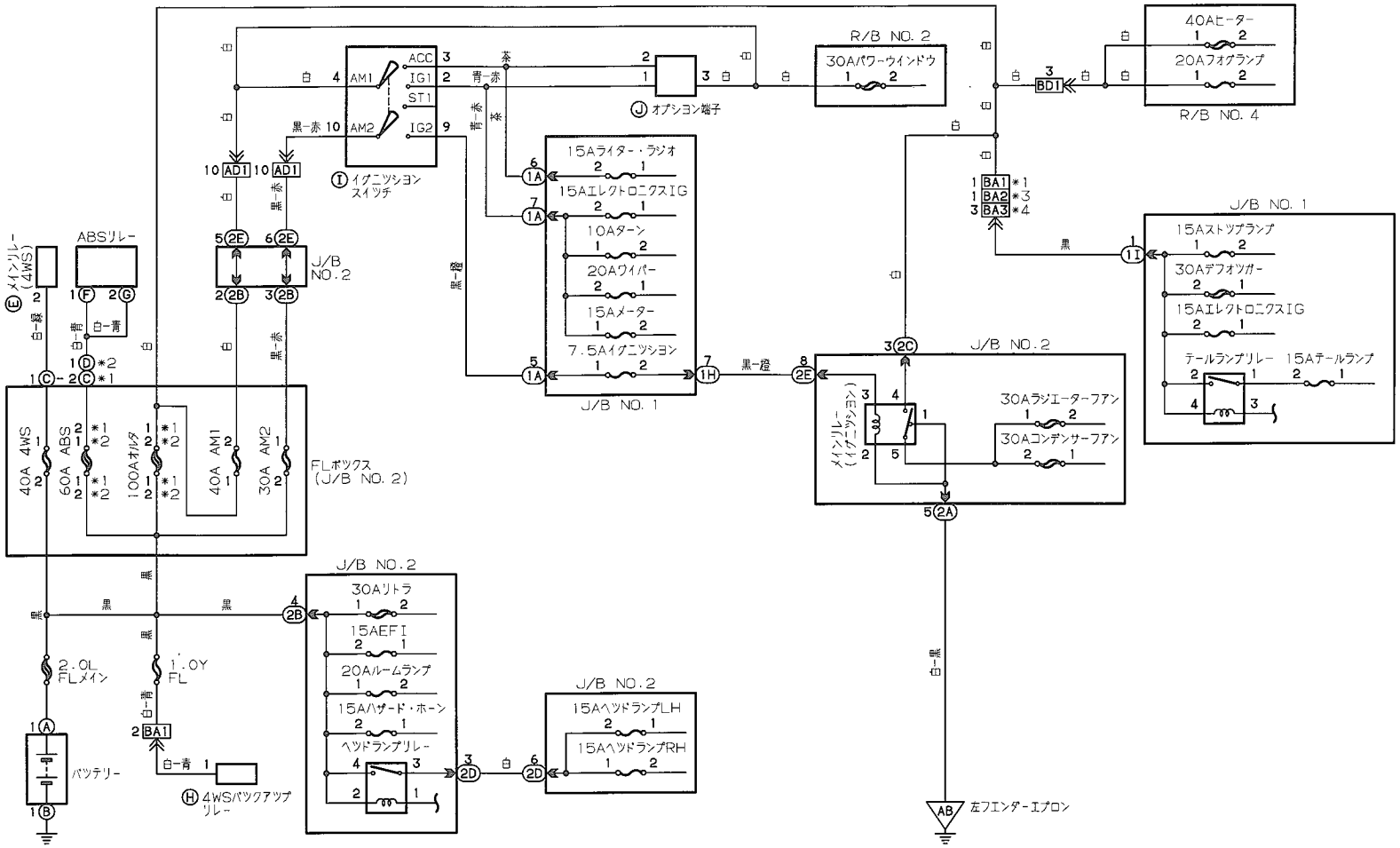

ホーン

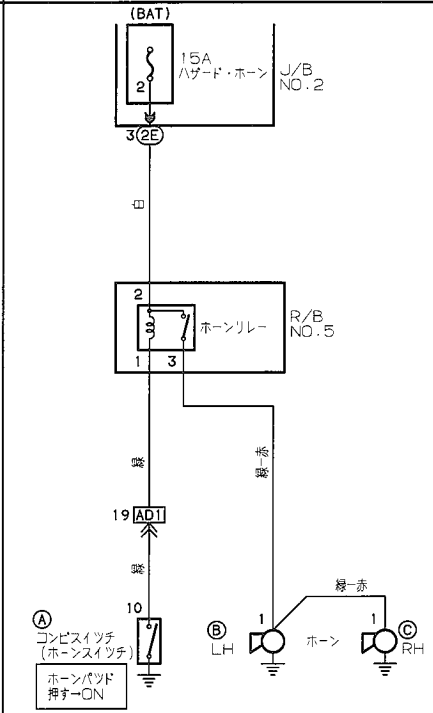

乳白色 Ⓐ B47　乳白色 Ⓑ O1　黒色 Ⓒ　黒色 Ⓓ　灰色 Ⓔ A29　灰色 Ⓕ A17　灰色 Ⓖ A16　灰色 Ⓗ A30　黒色 Ⓘ D64　乳白色 Ⓙ D70



黒色 Ⓐ D67

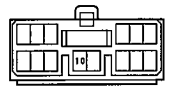

黒色 Ⓑ A19
黒色 Ⓒ A32



無断複製禁止

ECT ＆ トランスミツシヨンインジケーター

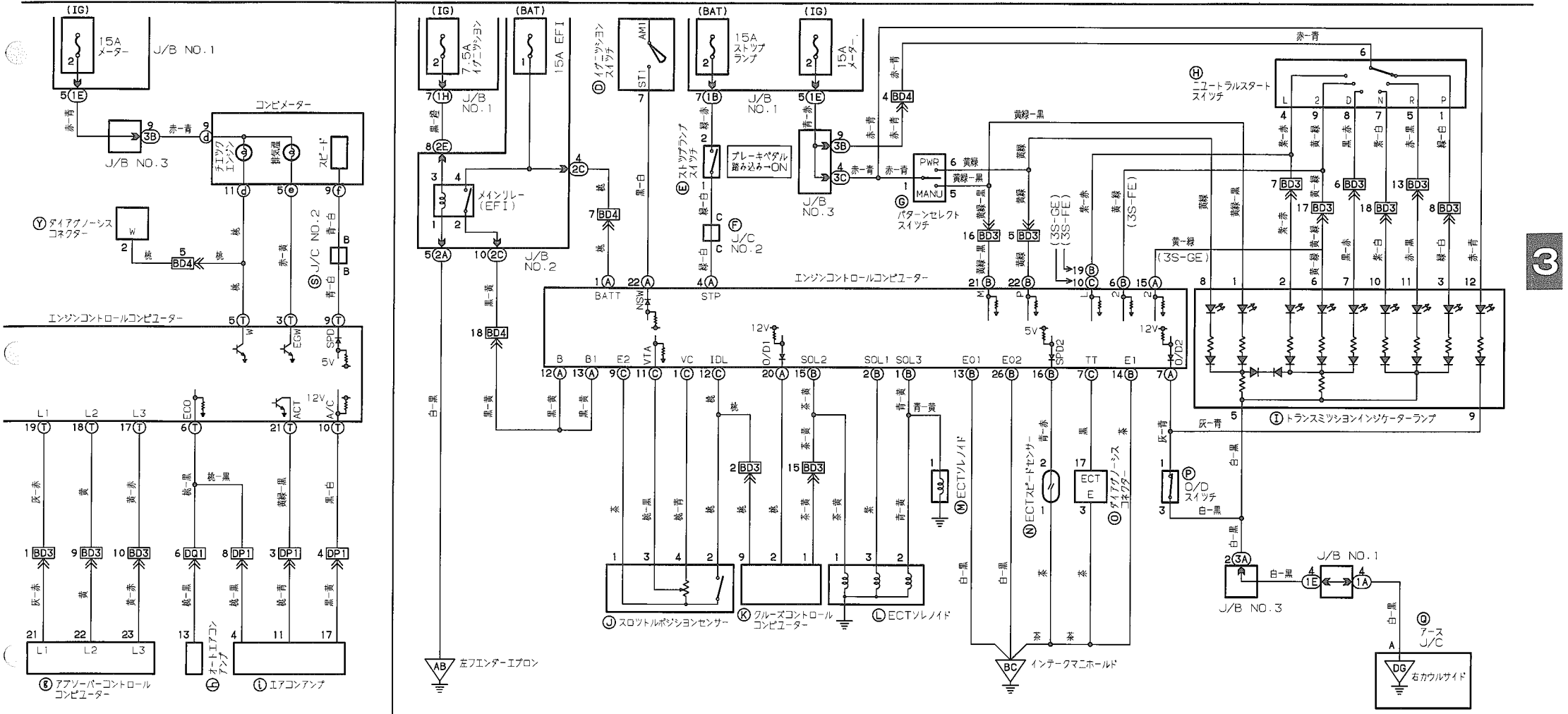

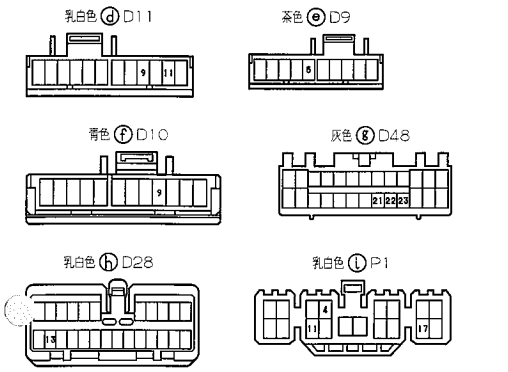

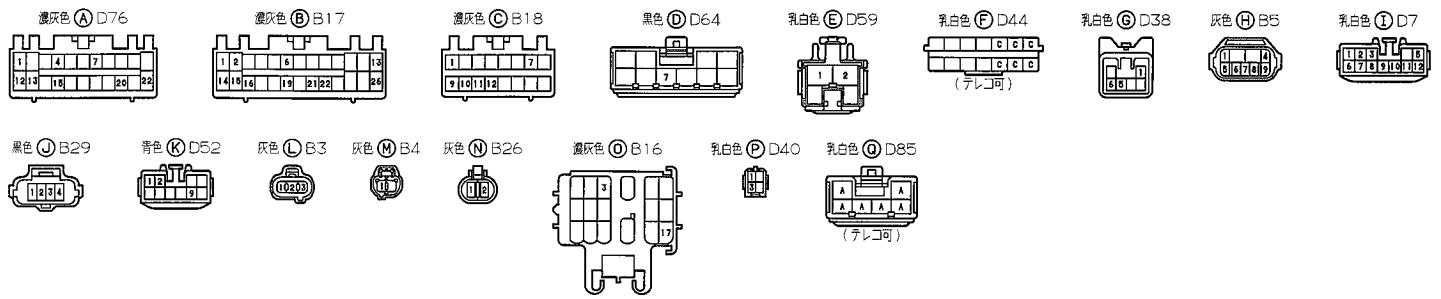

無断複製禁止

('91/10 品番6738601)

エンジンコントロール(3S-GTE)

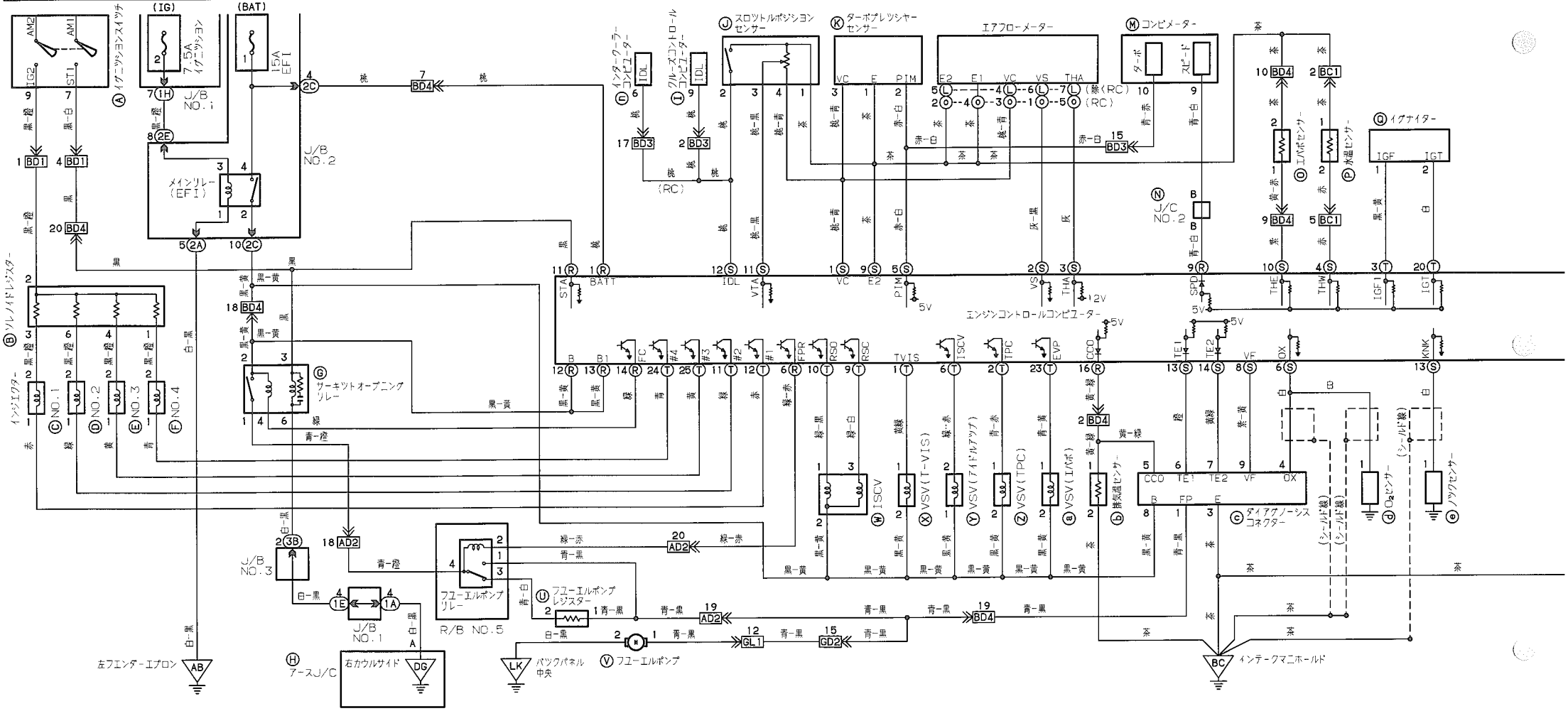

黒色 Ⓐ D64

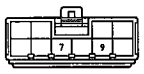

濃緑色 Ⓑ B52



茶色 Ⓒ B60
茶色 Ⓔ B58



灰色 Ⓓ B59
灰色 Ⓕ B57



濃灰色 Ⓖ D32



乳白色 Ⓗ D85

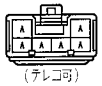

(テレコ可)

青色 Ⓘ D52



黒色 Ⓙ B29



黒色 Ⓚ B55



黒色 Ⓛ B53



青色 Ⓜ D10

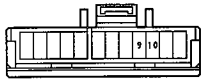

乳白色 Ⓝ D44



(テレコ可)

乳白色 Ⓞ D24



濃緑色 Ⓟ C3



黒色 Ⓠ B21



濃灰色 Ⓡ D76



濃灰色 Ⓢ B18



濃灰色 Ⓣ B17

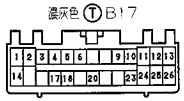

濃灰色 Ⓤ A31



濃緑色 Ⓥ L10



黒色 Ⓦ B28



茶色 Ⓧ B62



黒色 Ⓨ B25



青色 Ⓩ B56



灰色 ⓐ B11



濃緑色 ⓑ B66



濃灰色 ⓒ B16

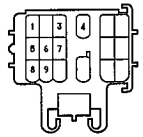

濃灰色 ⓓ B63



濃緑色 ⓔ B37



灰色 ⓝ B84



黒色 ⓞ B68



無断複製禁止

インタークーラー（GT-FOUR RC）

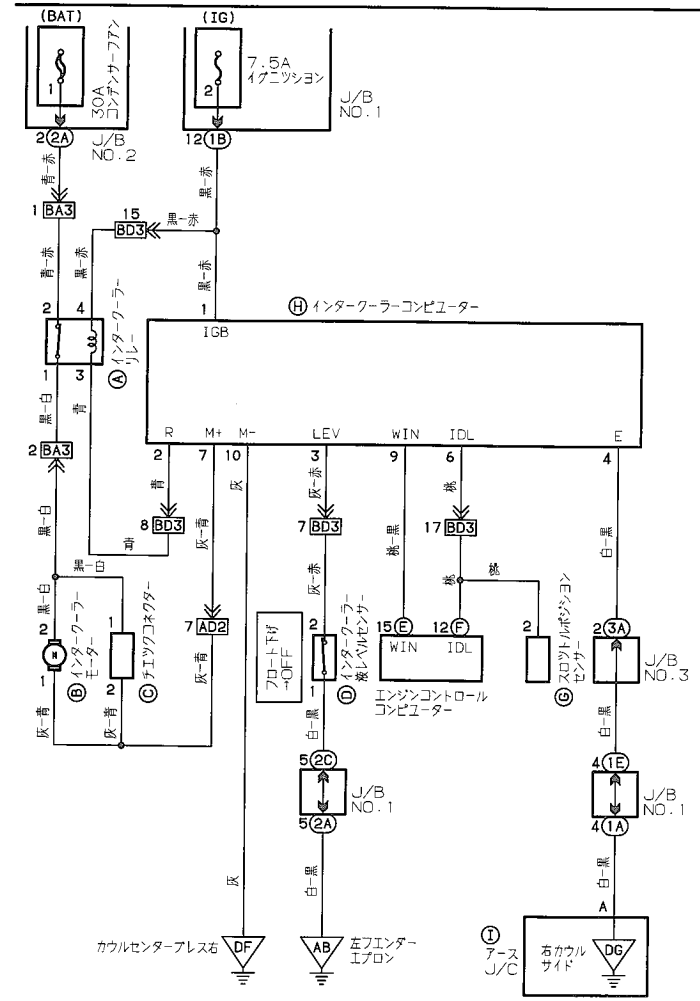

シフトロックシステム

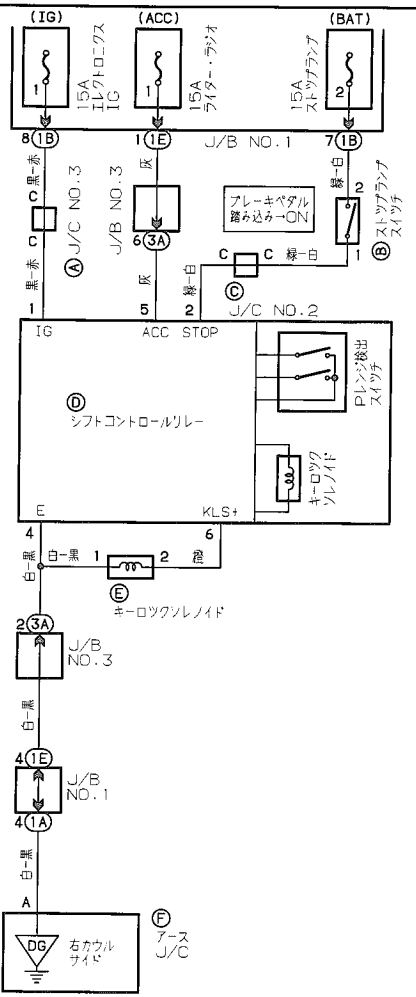

オートアンテナ

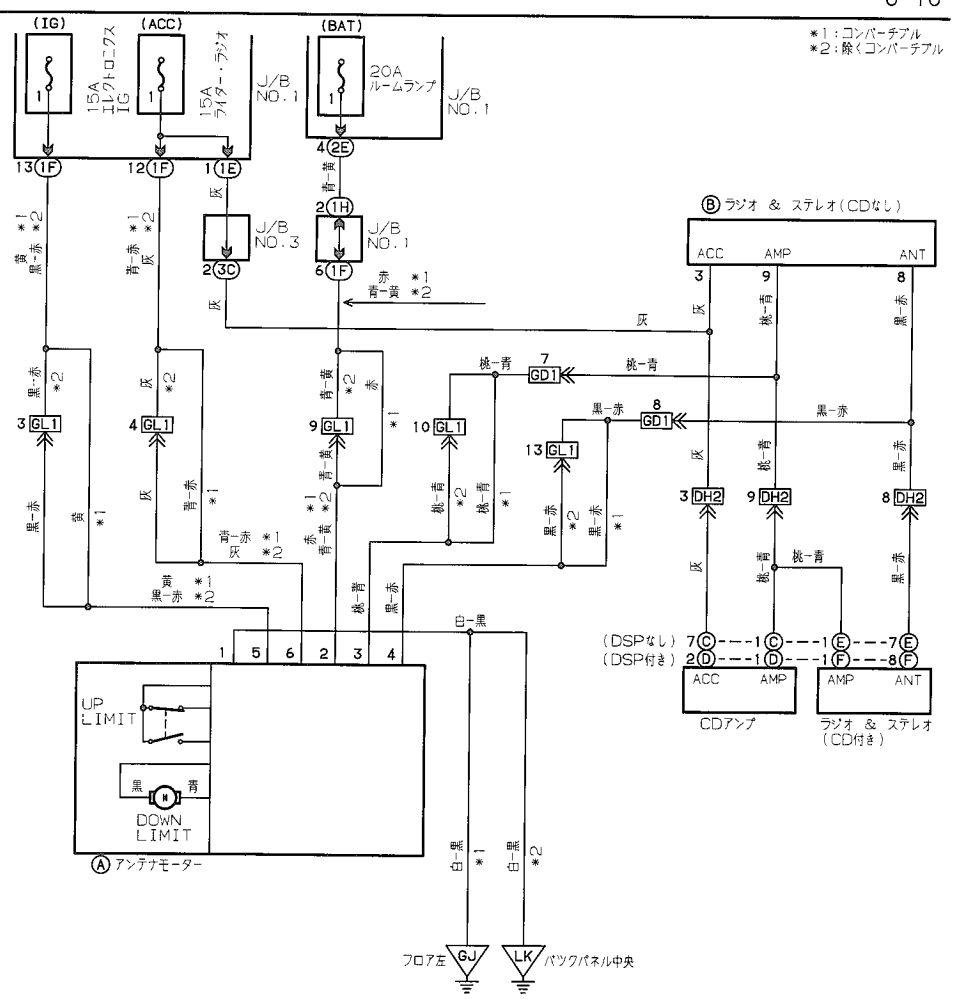

乳白色 Ⓐ B69



灰色 Ⓑ A36



灰色 Ⓒ A35



黒色 Ⓓ B67



濃灰色 Ⓔ D76



濃灰色 Ⓕ D77

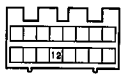

濃灰色 Ⓖ B29



灰色 Ⓗ D84



乳白色 Ⓘ D85



（テレコ可）

乳白色 Ⓐ D8

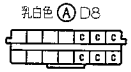

（テレコ可）

乳白色 Ⓑ D59

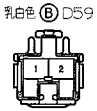

乳白色 Ⓒ D44

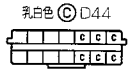

（テレコ可）

乳白色 Ⓓ D41



青色 Ⓔ D65



乳白色 Ⓕ D85



（テレコ可）

乳白色 Ⓐ G36 ＊1
乳白色 Ⓐ L2 ＊2



乳白色 Ⓑ H6



乳白色 Ⓒ H1

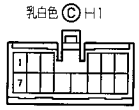

乳白色 Ⓓ H1

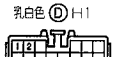

乳白色 Ⓔ H3

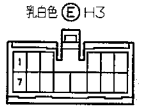

乳白色 Ⓕ H5



無断複製禁止
('91/10 品番6738601)

電動ミラー

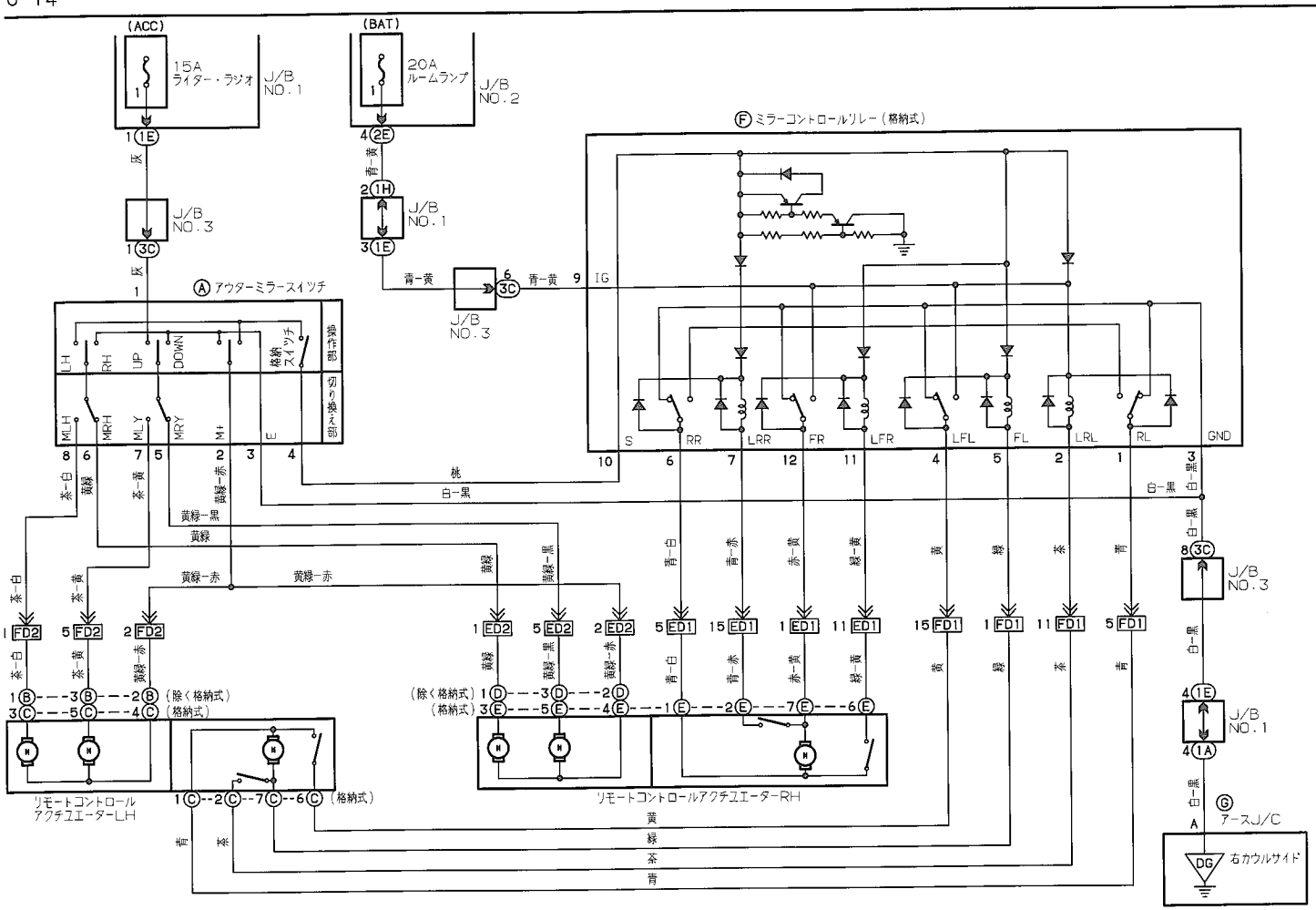

チルトステアリング

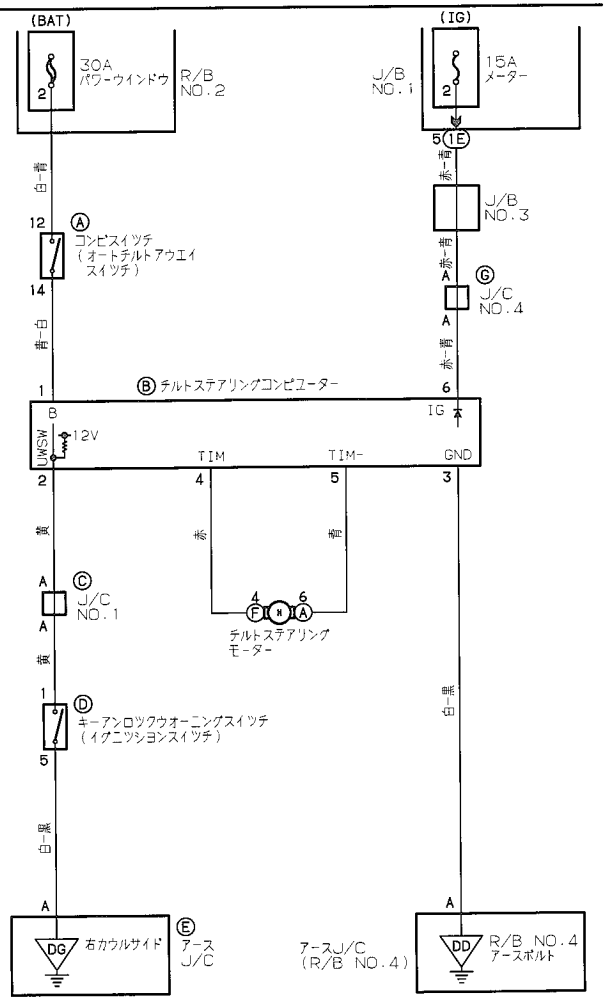

乳白色 Ⓐ D31　乳白色 Ⓑ F2　乳白色 Ⓒ F8　乳白色 Ⓓ E1　乳白色 Ⓔ E9　乳白色 Ⓕ D60　乳白色 Ⓖ D85（テレコ可）

黒色 Ⓐ D68　乳白色 Ⓑ D20　乳白色 Ⓒ D83（テレコ可）

黒色 Ⓓ D64　乳白色 Ⓔ D85（テレコ可）　黒色 Ⓕ D67

乳白色 Ⓖ D25（テレコ可）

('91/10 品番6738601)

無断複製禁止

イルミネーション

*1：3S-FE，3S-GE　*3：3S-GTE（除くRC）
*2：3S-GTE　*4：3S-GTE（RC）

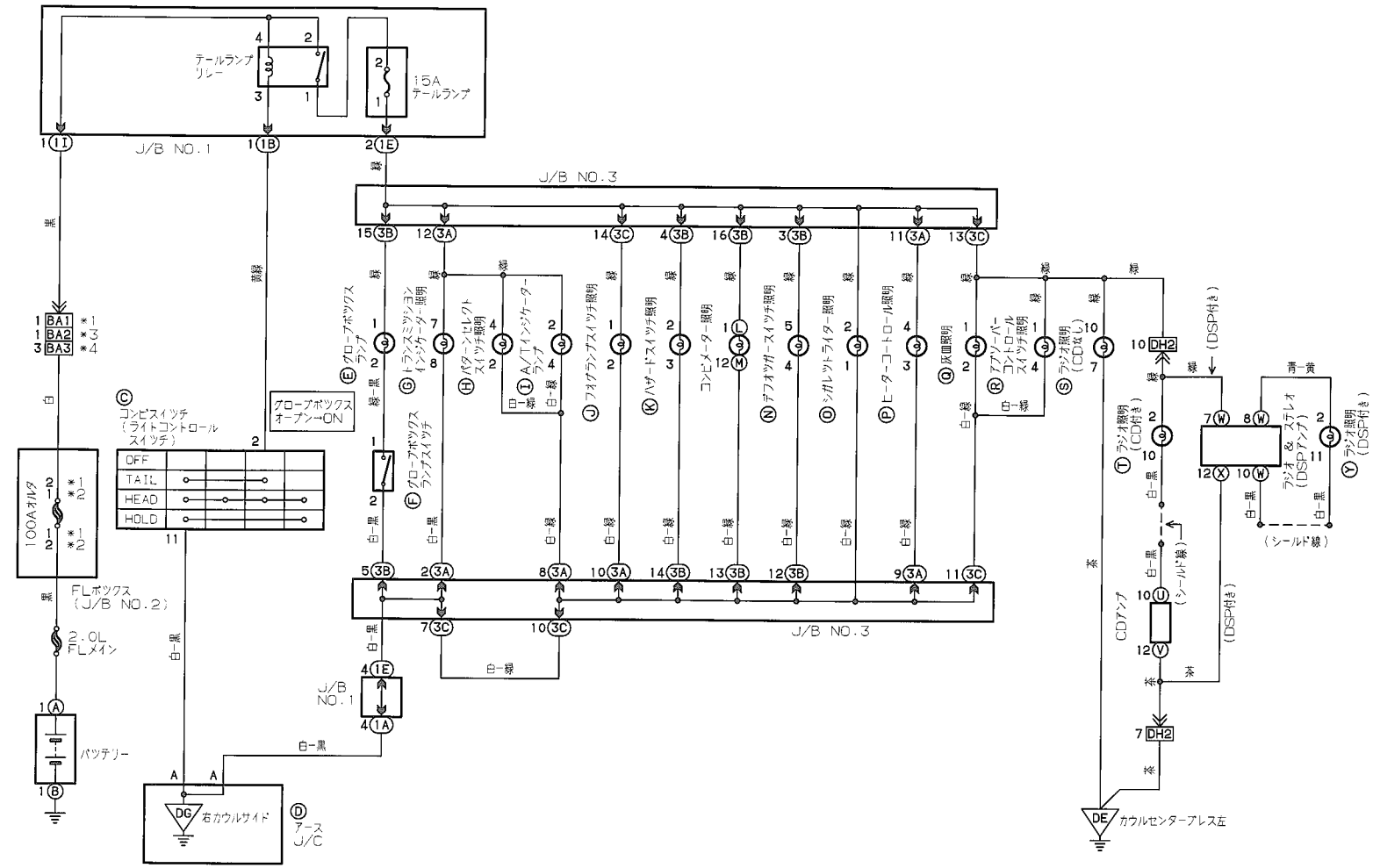

ストップランプ

*1：コンバーチブル
*2：除くコンバーチブル

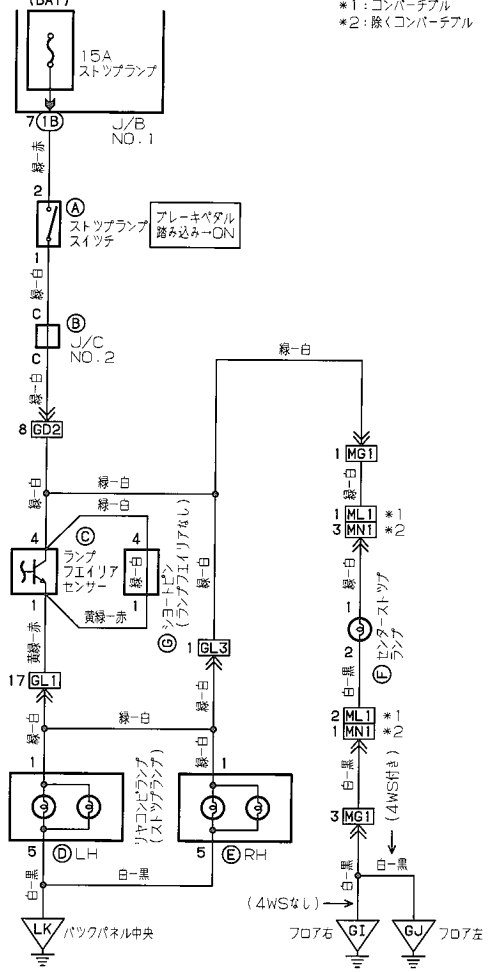

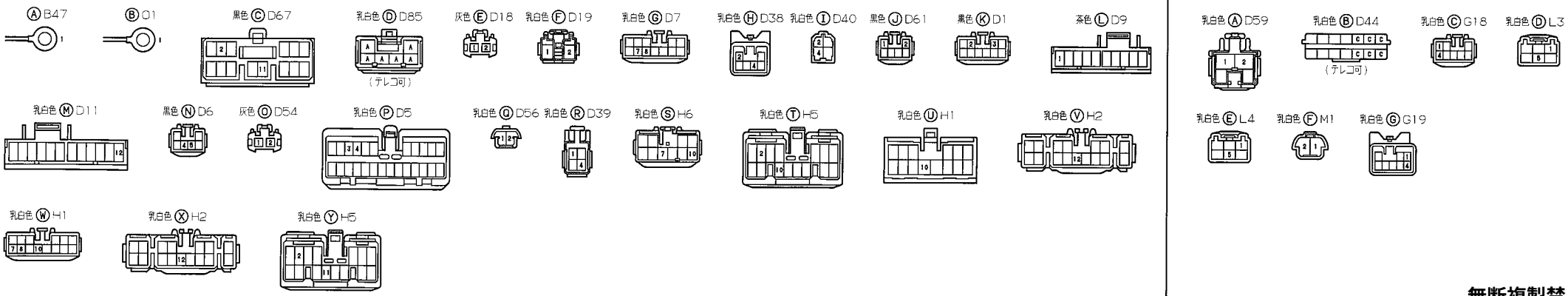

無断複製禁止
('91/10 品番6738601)

テールランプ

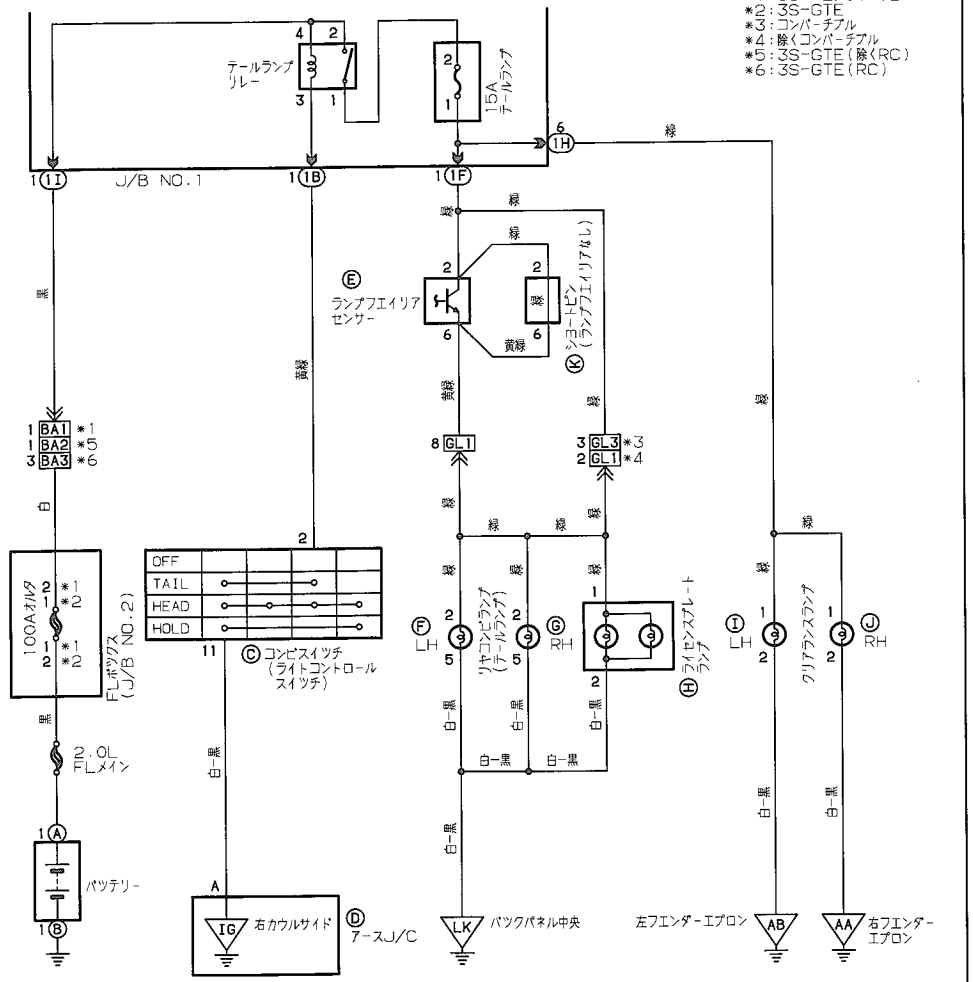

リヤライトウオーニング

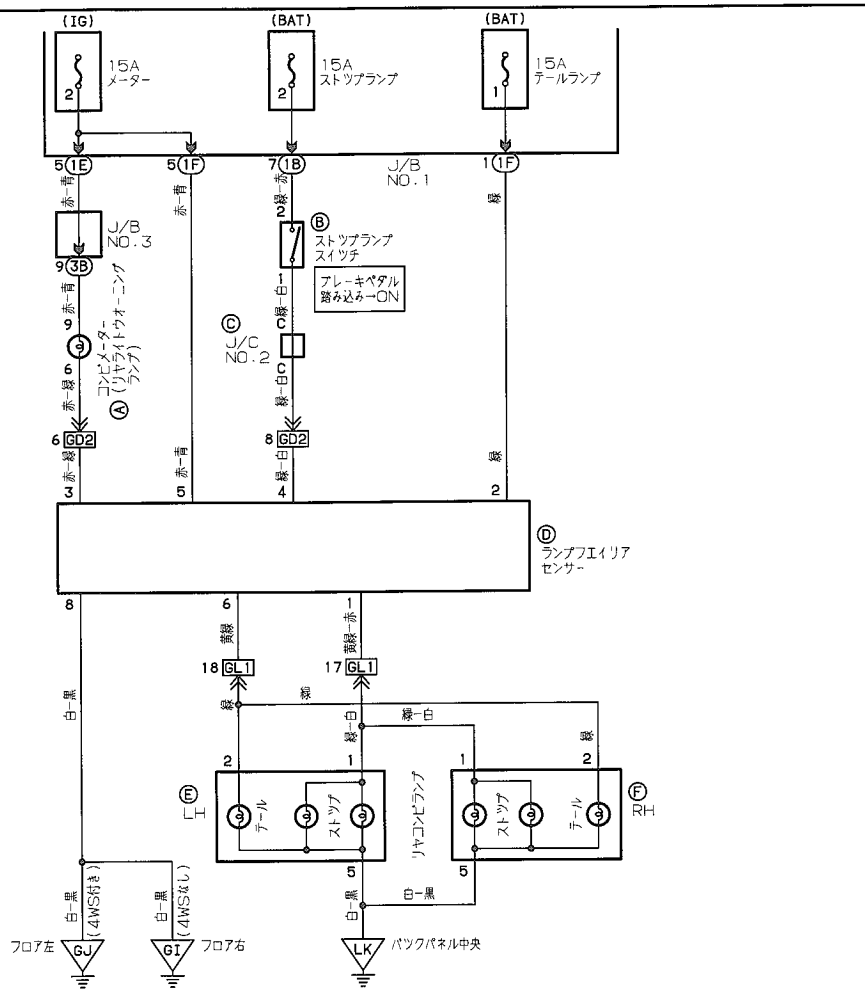

乳白色Ⓐ B47 乳白色Ⓑ O1 黒色Ⓒ D67 乳白色Ⓓ D85 乳白色Ⓔ G18 乳白色Ⓕ L3 乳白色Ⓖ L4

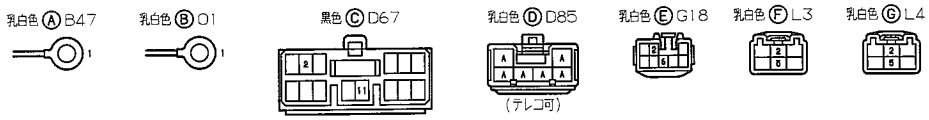

乳白色Ⓗ L11 乳白色Ⓘ A28 乳白色Ⓙ A6 乳白色Ⓚ G19



乳白色Ⓐ D11 乳白色Ⓑ D59 乳白色Ⓒ D44 乳白色Ⓓ G18 乳白色Ⓔ L3 乳白色Ⓕ L4



無断複製禁止

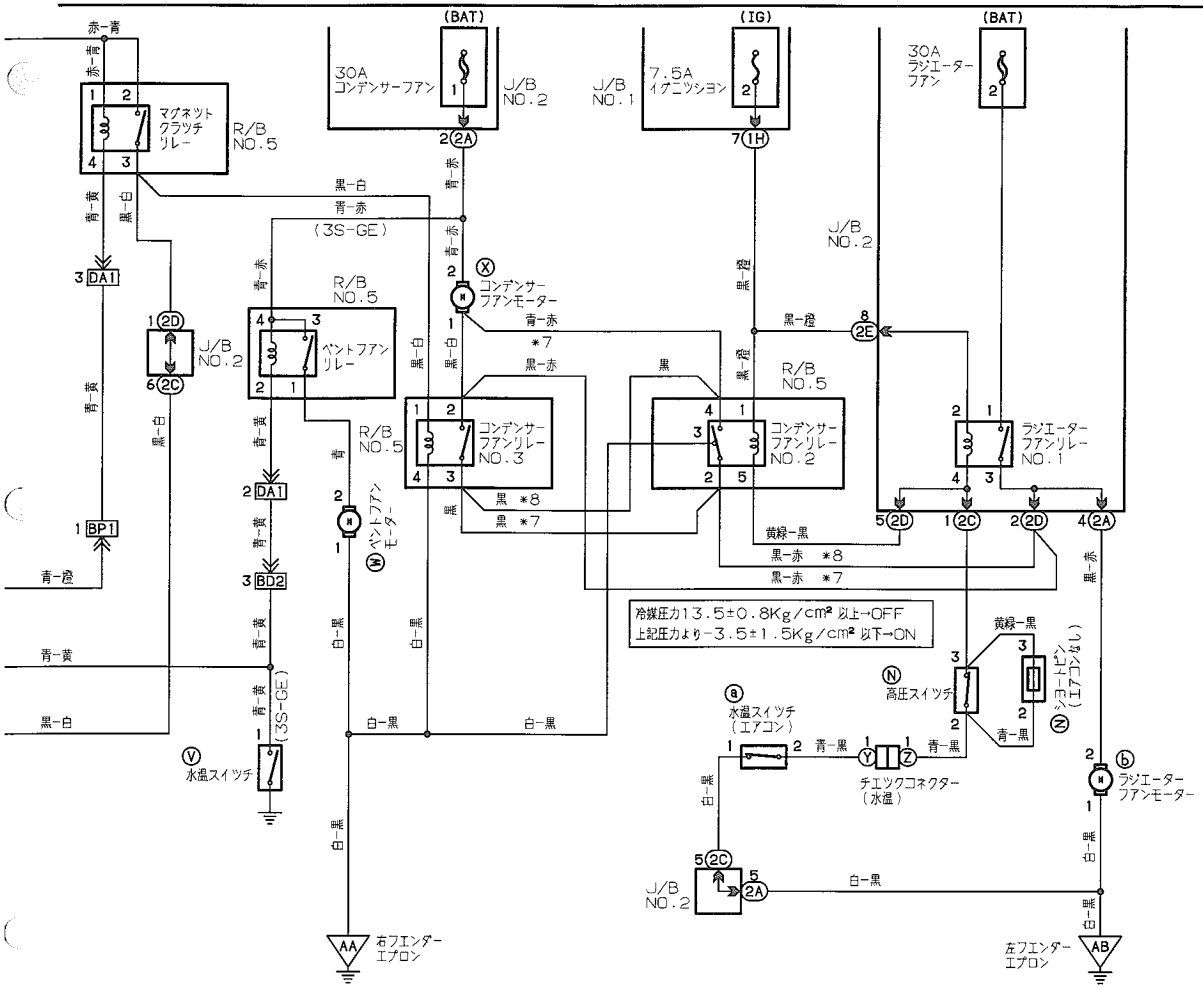

濃灰色 Ⓥ B45　黒色 Ⓦ A13　黒色 Ⓧ A21　灰色 Ⓨ B19　灰色 Ⓩ B20　濃灰色 ⓐ B27　灰色 ⓑ A23



無断複製禁止
('91/10 品番6738601)

ヒューズ一負荷

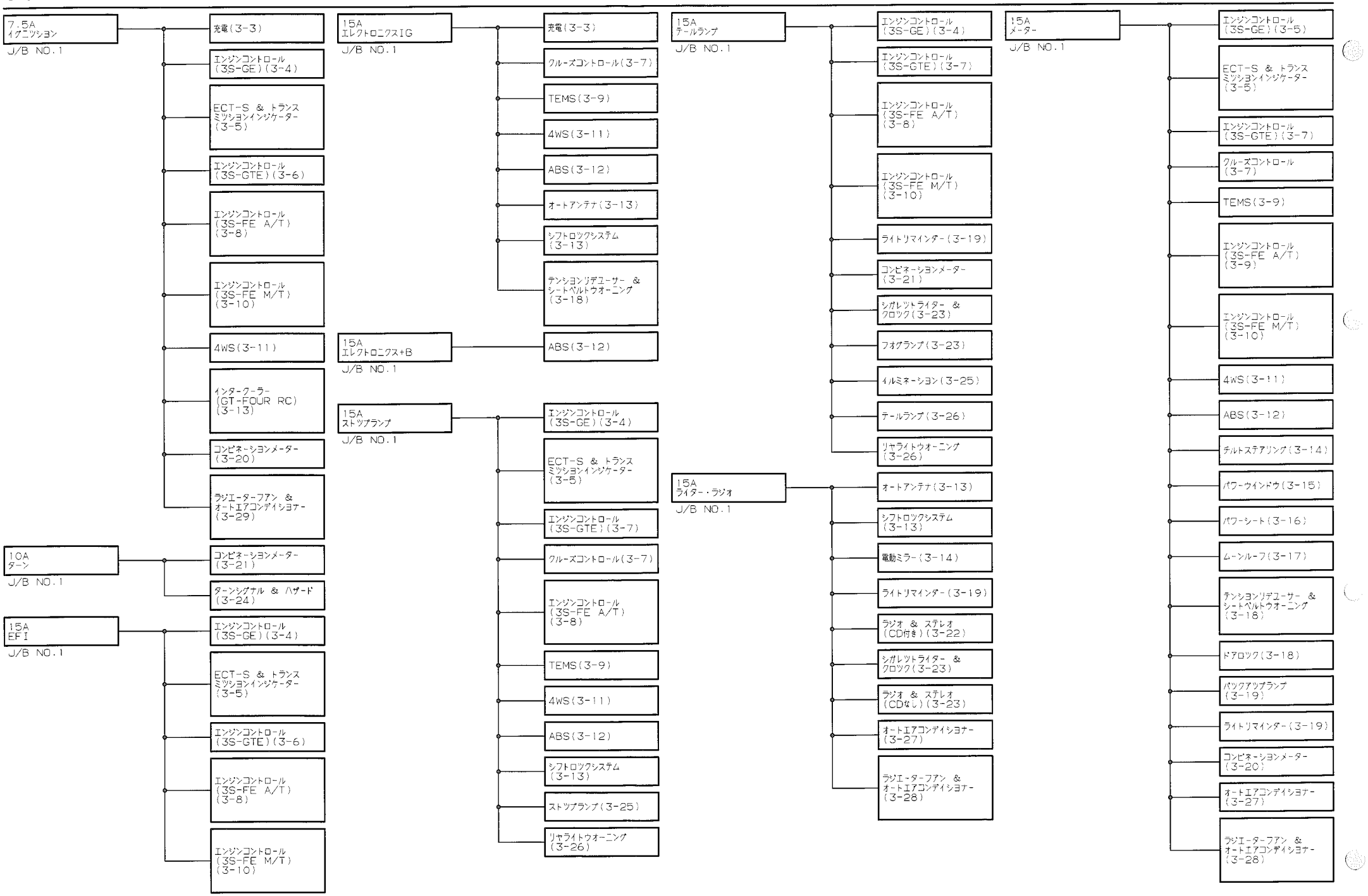

＊ 負荷記載順序は実際の接続順序とは異なります

('91/10 品番6738601)

無断複製禁止

ヒューズー負荷

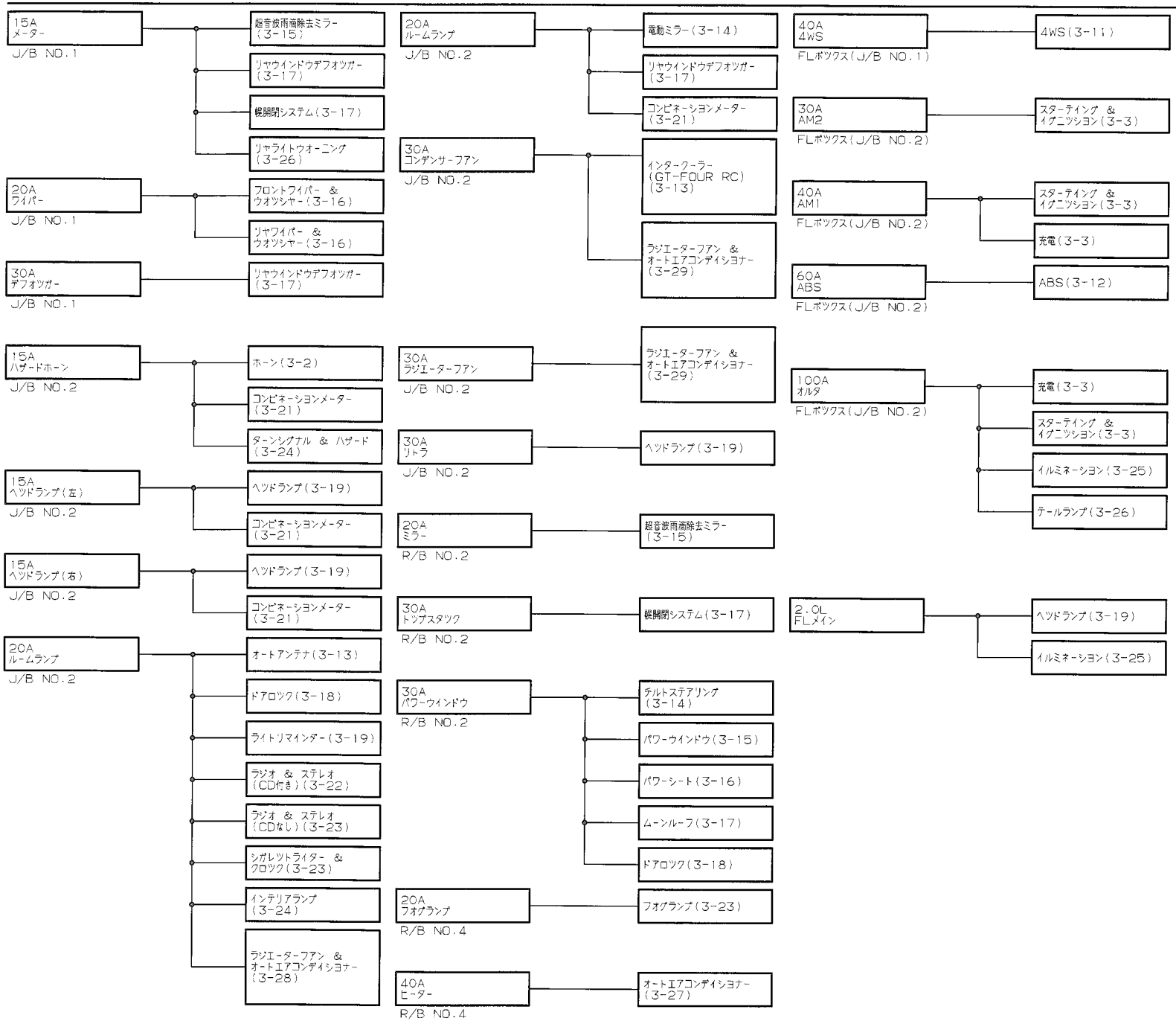

＊ 負荷記載順序は実際の接続順序とは異なります

無断複製禁止

('91/10 品番6738601)

アース一負荷

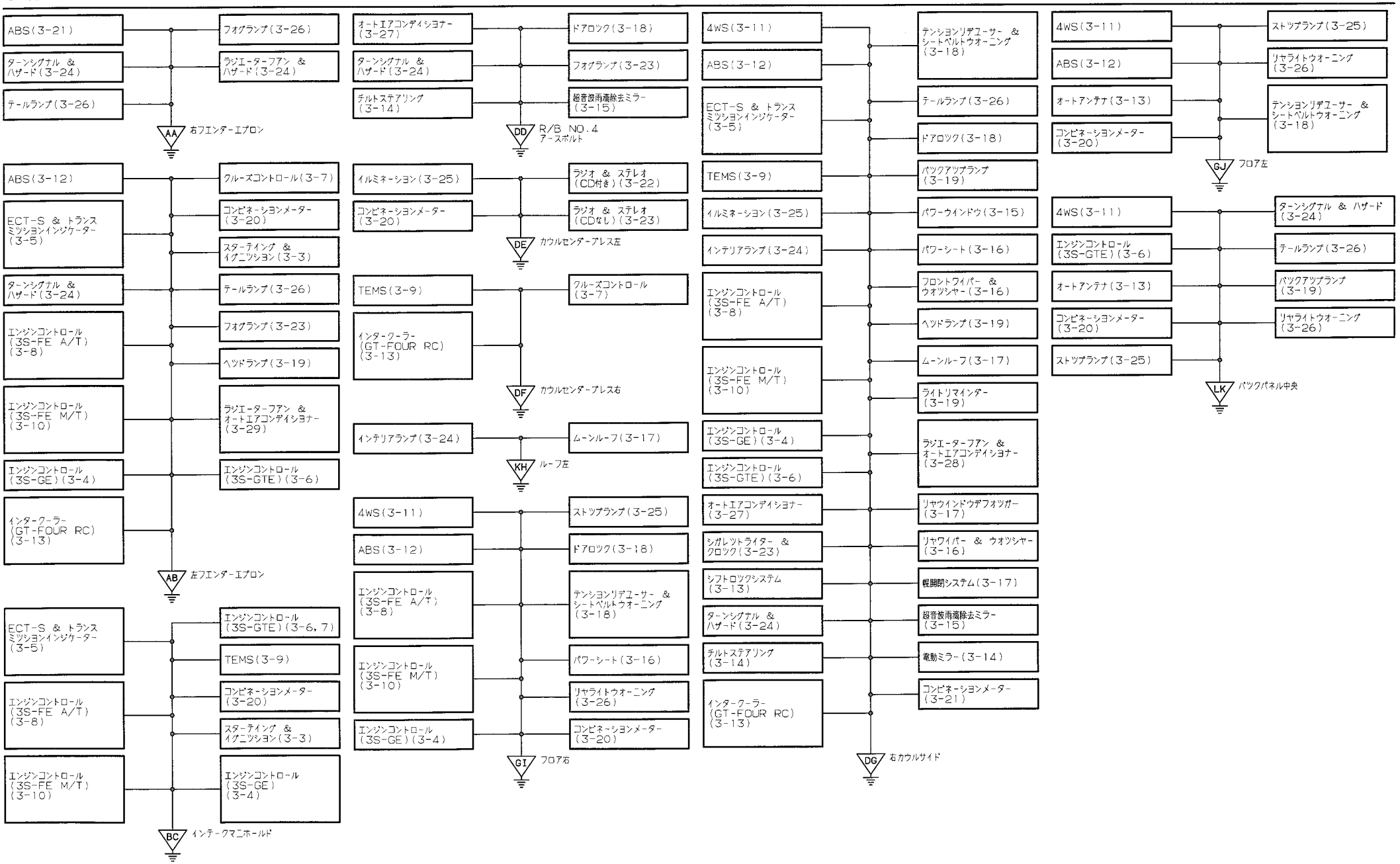

('91/10 品番6738601)

＊ 負荷記載順序は実際の接続順序とは異なります

無断複製禁止