5　ボデー

5・1　ボデー本体 …… 5－2
ボデースタイル …… 5－2
メインボデー …… 5－4
防錆 …… 5－6
構成部品 …… 5－8
塗装 …… 5－9
5・2　ボデー外装 …… 5－10
ボデー外装部品 …… 5－10
5・3　ボデー内装 …… 5－12
ボデー内装部品 …… 5－12

無断複製禁止

5・1 ボ デ ー 本 体

■概 要

ボデー本体の剛性を4 WDに対応した強靭なものとし，またボデー表面をフラッシュサーフェイス化して振動・騒音の少ない車としました。

■機構説明

□ボデースタイル

1．ボデー外観

● FF車同様ウエッジシェイプを強調し，スポーティーで洗練されたエアインテークおよびバンパーグリルを採用して高性能感を出すとともに，風の流れを十分に考慮した空気抵抗の少ないボデー形状としました。

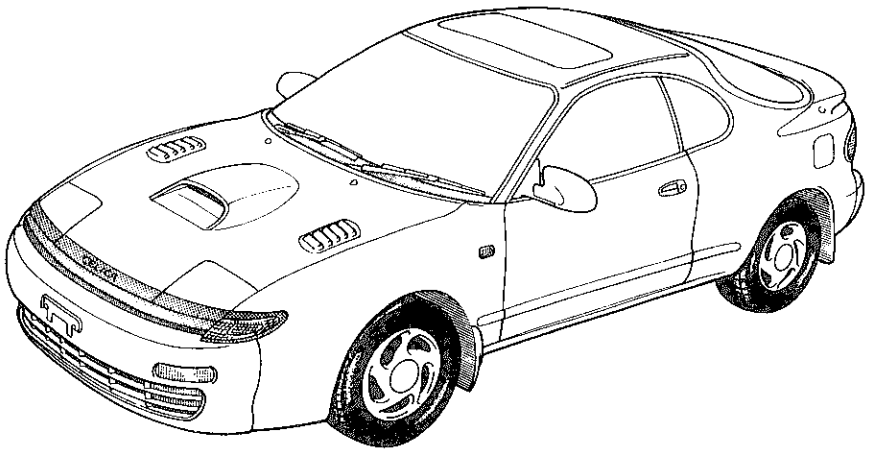

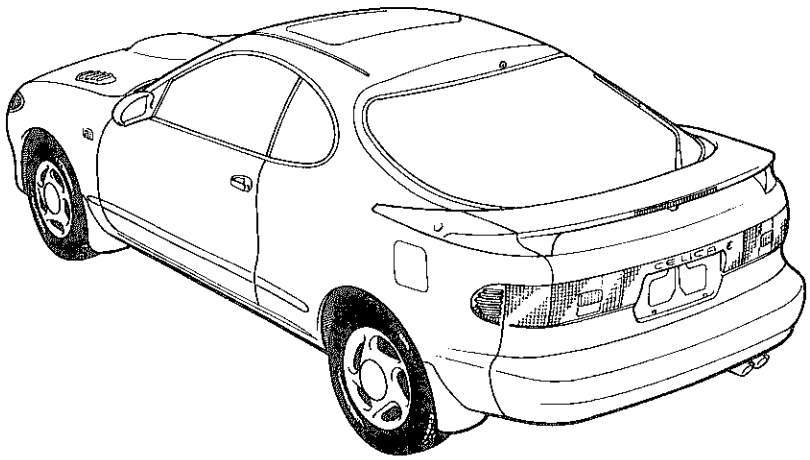

CB0329, CB0330

無断複製禁止

2．遮音性

- ダッシュパネル，カウルインナーおよびリヤホイールハウスインナー部にサンドイッチ制振パネルを取り付け，ダッシュ部のインシュレーターおよびフロアインシュレーターと相まってエンジン・タイヤなどからの透過音を低減しました。
- 各ピラーおよびルーフ回りに発泡ウレタンの挿入およびシール材を貼り付け，騒音の室内侵入を防止しました。
- フロアには，樹脂拘束層付きアスファルトシートを貼り付け，振動・騒音の低減をはかりました。
- エンジンフードにはフードインシュレーターを取り付け，エンジン音の外部への漏れを低減しました。

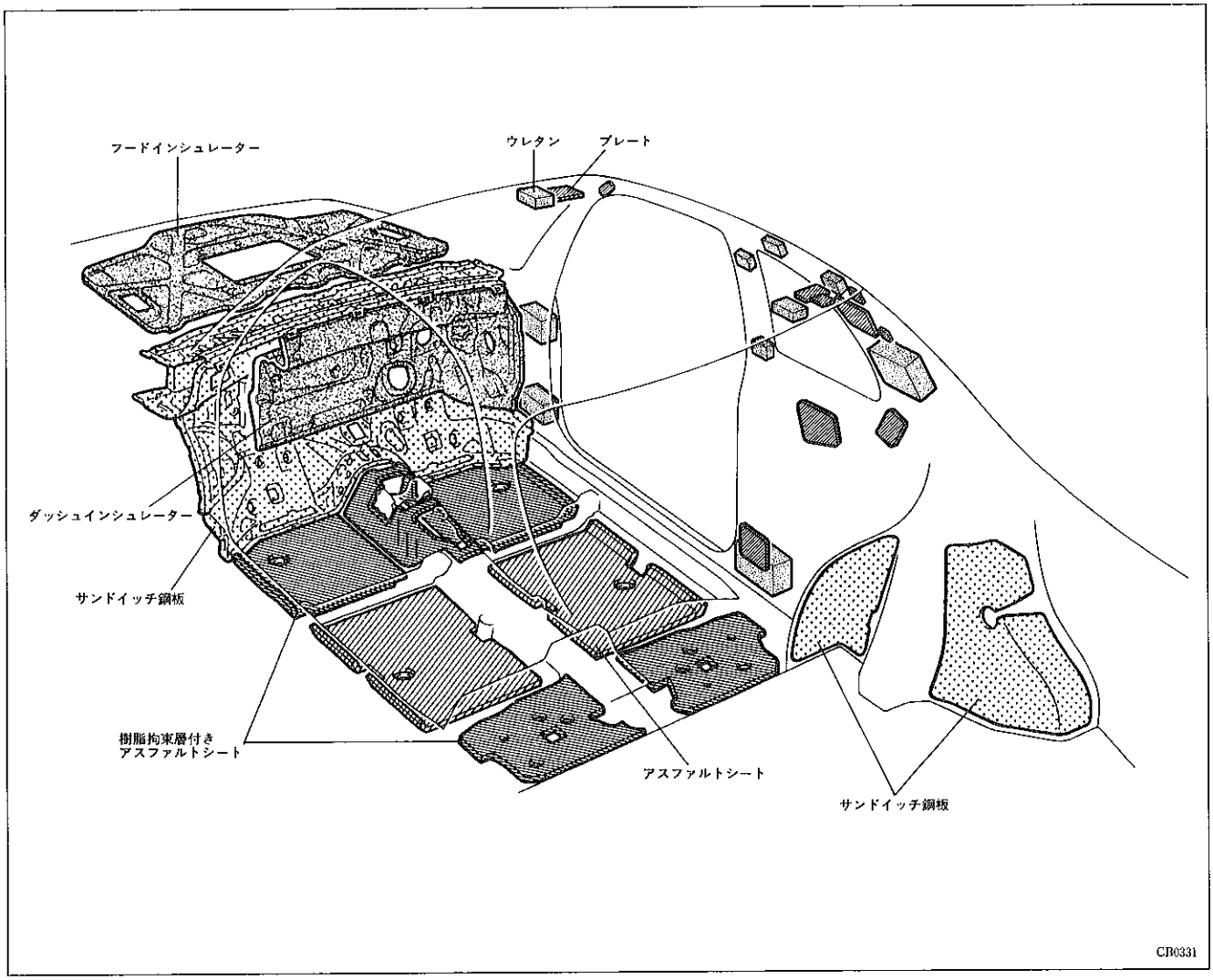

▶構造と作動

【1】フードインシュレーター

エンジンフード裏側に，フェノール樹脂をグラスファイバーに含浸させ，エンジンに面する側に不織布を貼ったフードインシュレーターを取り付け，エンジン音の外部への漏れを低減しました。

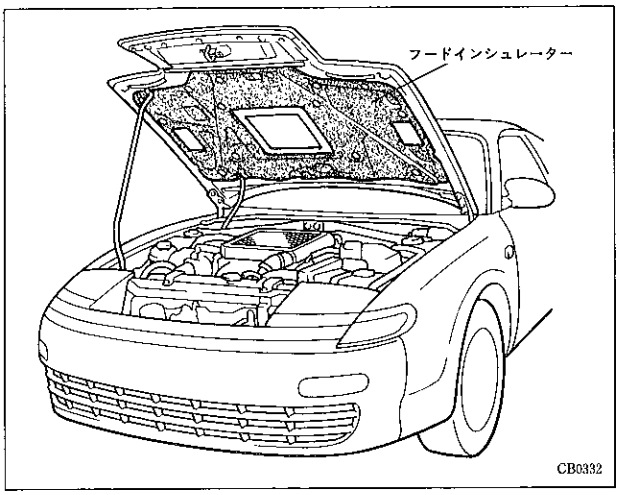

無断複製禁止

□メインボデー

1．ボデーシェル

● モノコック構造を基本として，FF車の持っている高剛性のボデーにリインホースメント・クロスメンバーを効果的に配置して，より一層ボデー剛性の向上をはかりました。

● リヤサスペンションメンバーは，リヤサスペンションメンバー，ディファレンシャルサポートメンバーおよびロワーメンバーで構成されるサブフレーム式を踏襲しました。

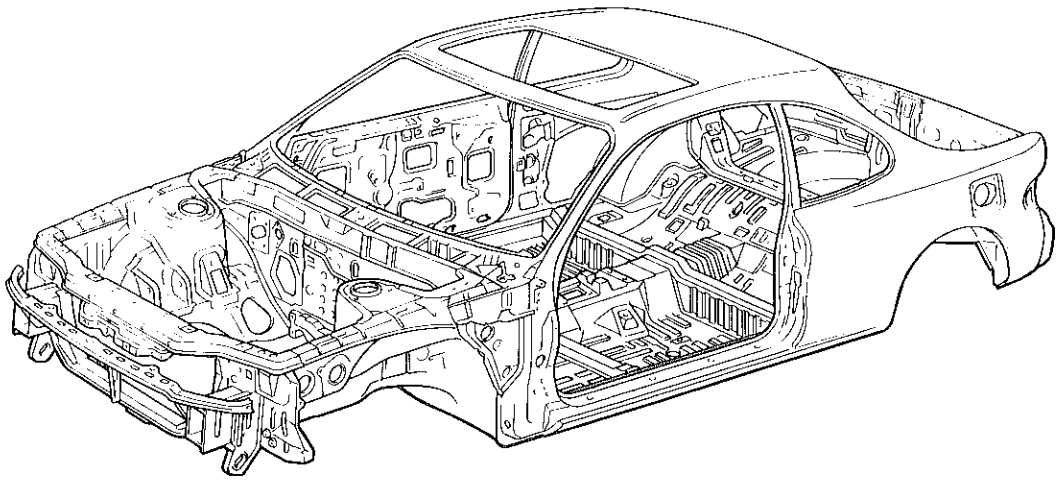

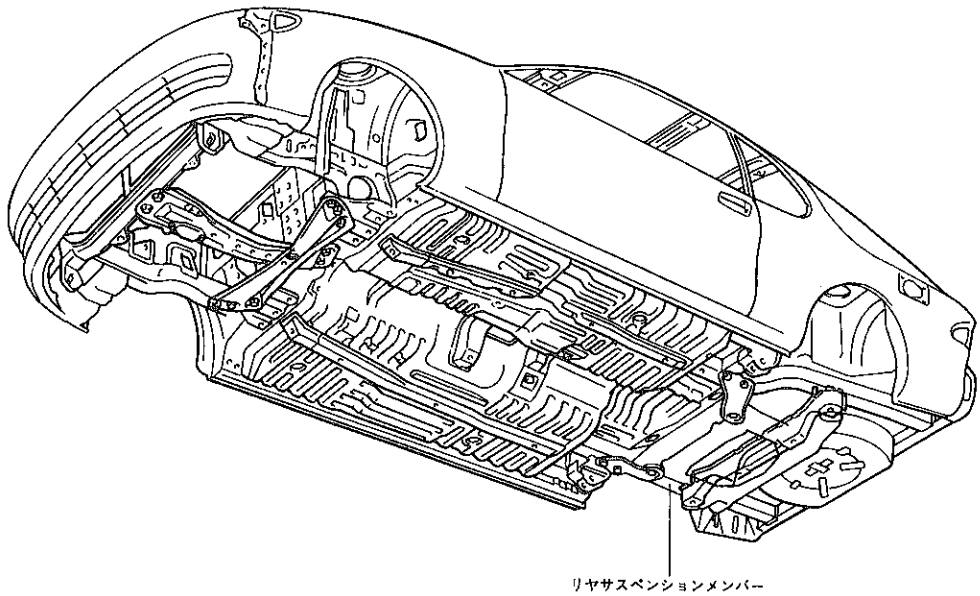

CB0333, CB0334

無断複製禁止

▶構造と作動

【1】剛性の向上

・リヤフロアサイドメンバーにロワーストッパーブラケットおよびボデーマウンティングブラケットを取り付け，サイドメンバー間をリヤクロスメンバーで継ぎ，リヤサスペンションメンバーから受ける横方向の力を分散しました。

・センターフロア部のフロアサイドメンバーとリヤフロアサイドメンバー間にトルクボックスを取り付け，またセンターフロアフロント部にクロスメンバーを取り付け，ストラットバーおよびフロアサイドメンバーが受ける前後方向の応力を，各メンバー，フロアパネルに分散するようにしました。

・リヤホイールハウス間にクロスメンバーを設定して横剛性を向上させました。

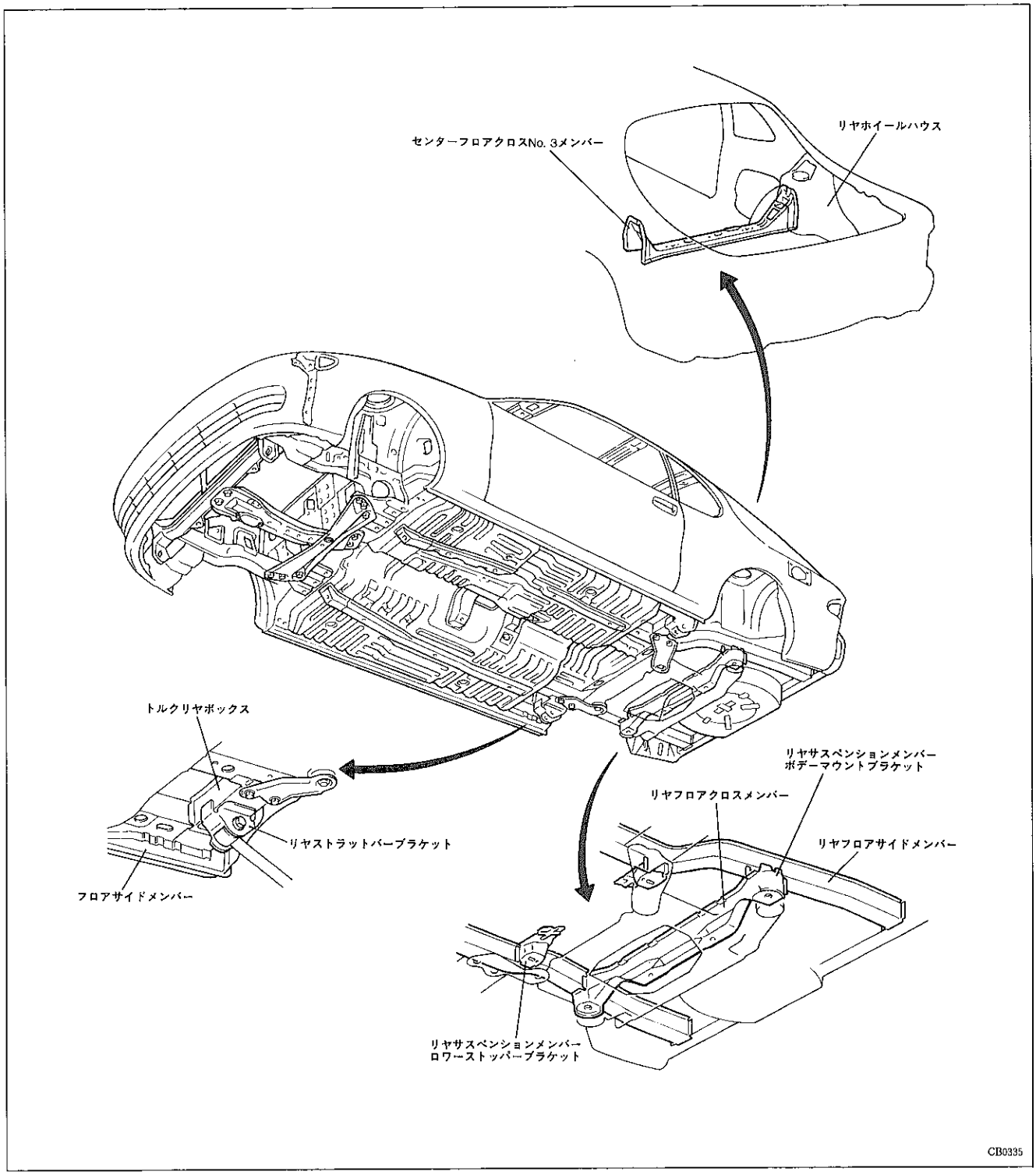

無断複製禁止

□防錆

1．防錆鋼板

● 発錆条件の厳しい部位に防錆鋼板を大幅に採用しました。

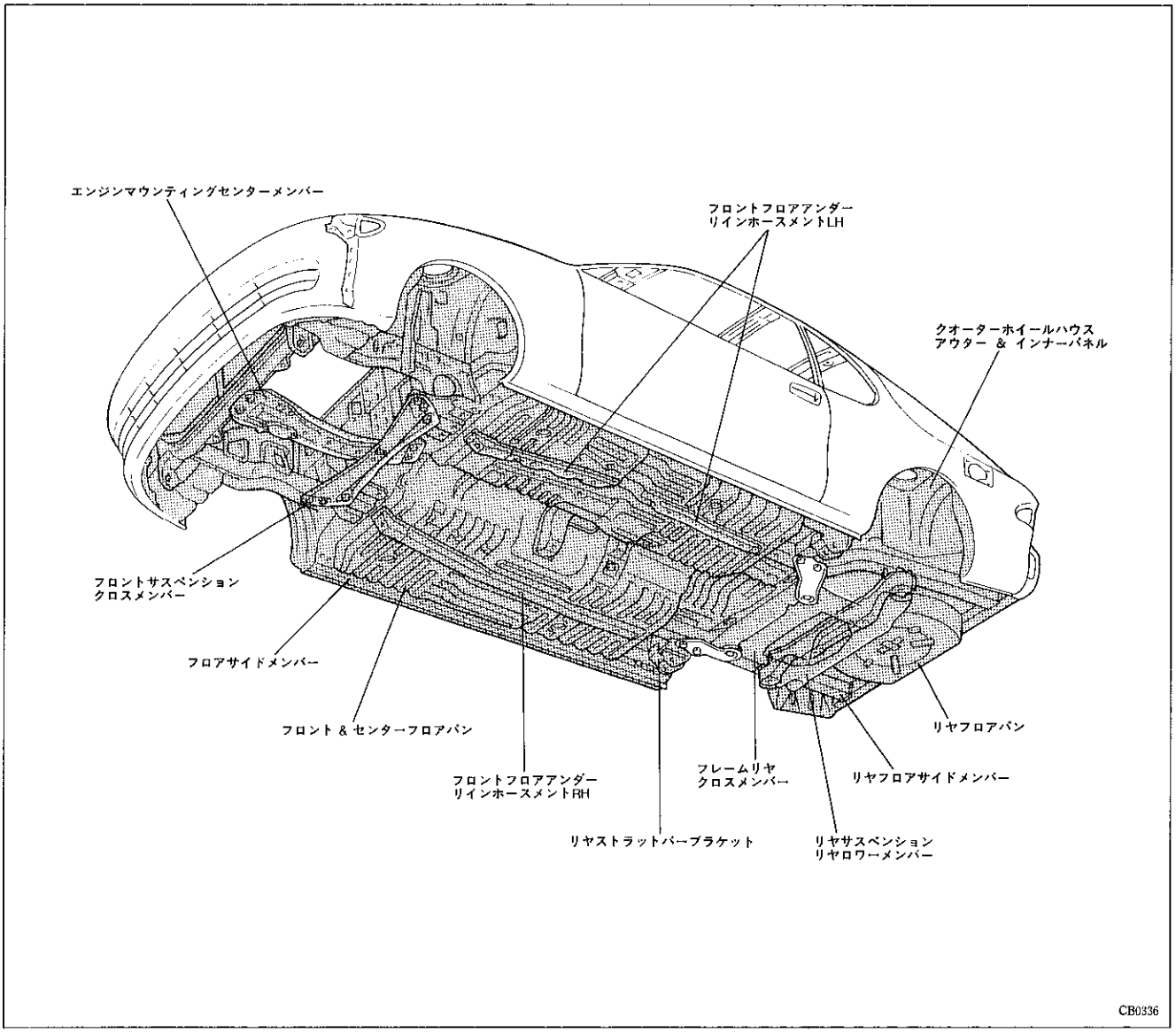

無断複製禁止

2．ボデーシーリング

● 各パネルの合わせフランジ端末にボデーシーラーを塗布して，防水性の確保および鋼板のエッジと合わせ目エッジの防錆性能の向上をはかりました。

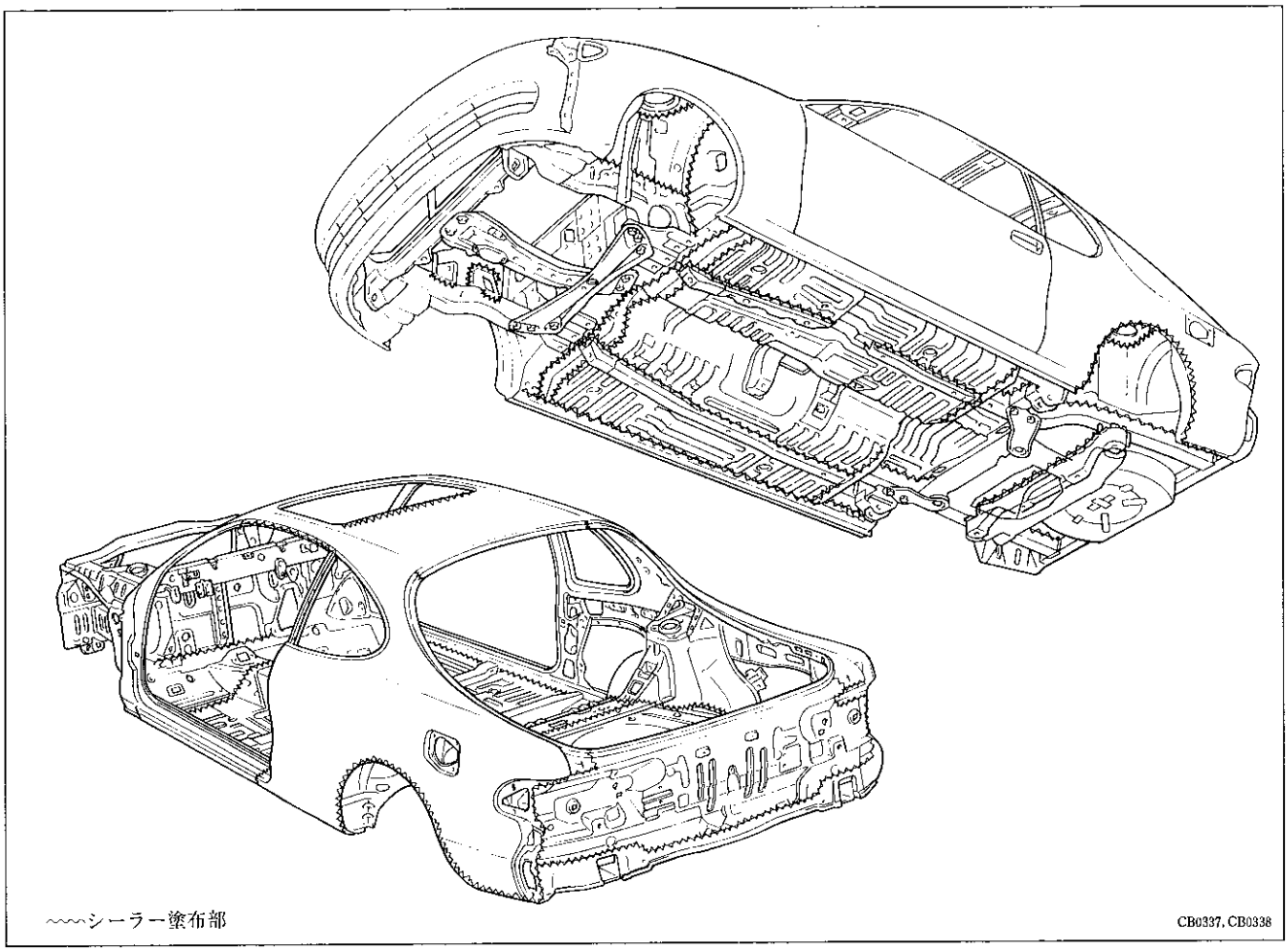

3．アンダーコーティング

● 耐チッピング性に優れた塩ビゾルの塗布範囲を拡大して，防錆性能の向上をはかりました。

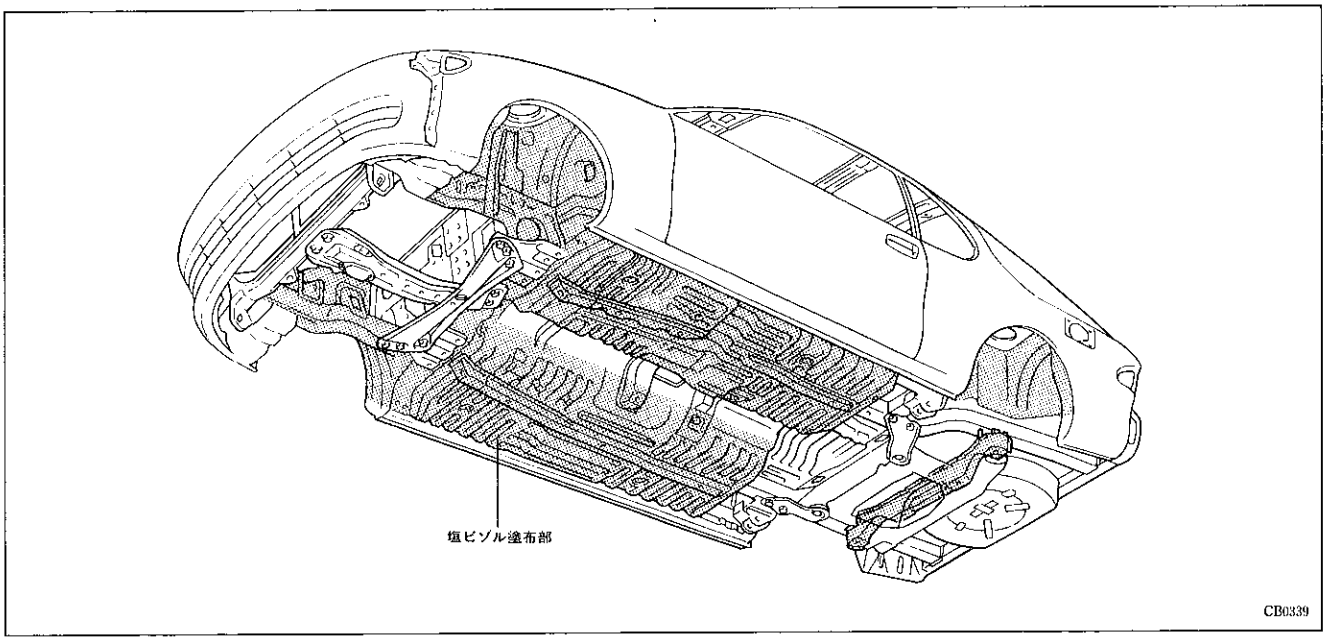

無断複製禁止

□構成部品

1．フード

- エンジンフードにターボチャージャー用インタークーラーの冷却ダクトを兼ねたフードバルジを設定しました。また両側にはエアアウトレットを設け，エンジンルーム内の熱気を常に排出できるようにしたオーナメントを設定しました。
- フードバルジおよびフードオーナメントは，外板色と共色としてコーディネート化をはかりました。
- フードアウターパネルは，バルジ部を一体成形化し，外観意匠の向上をはかりました。

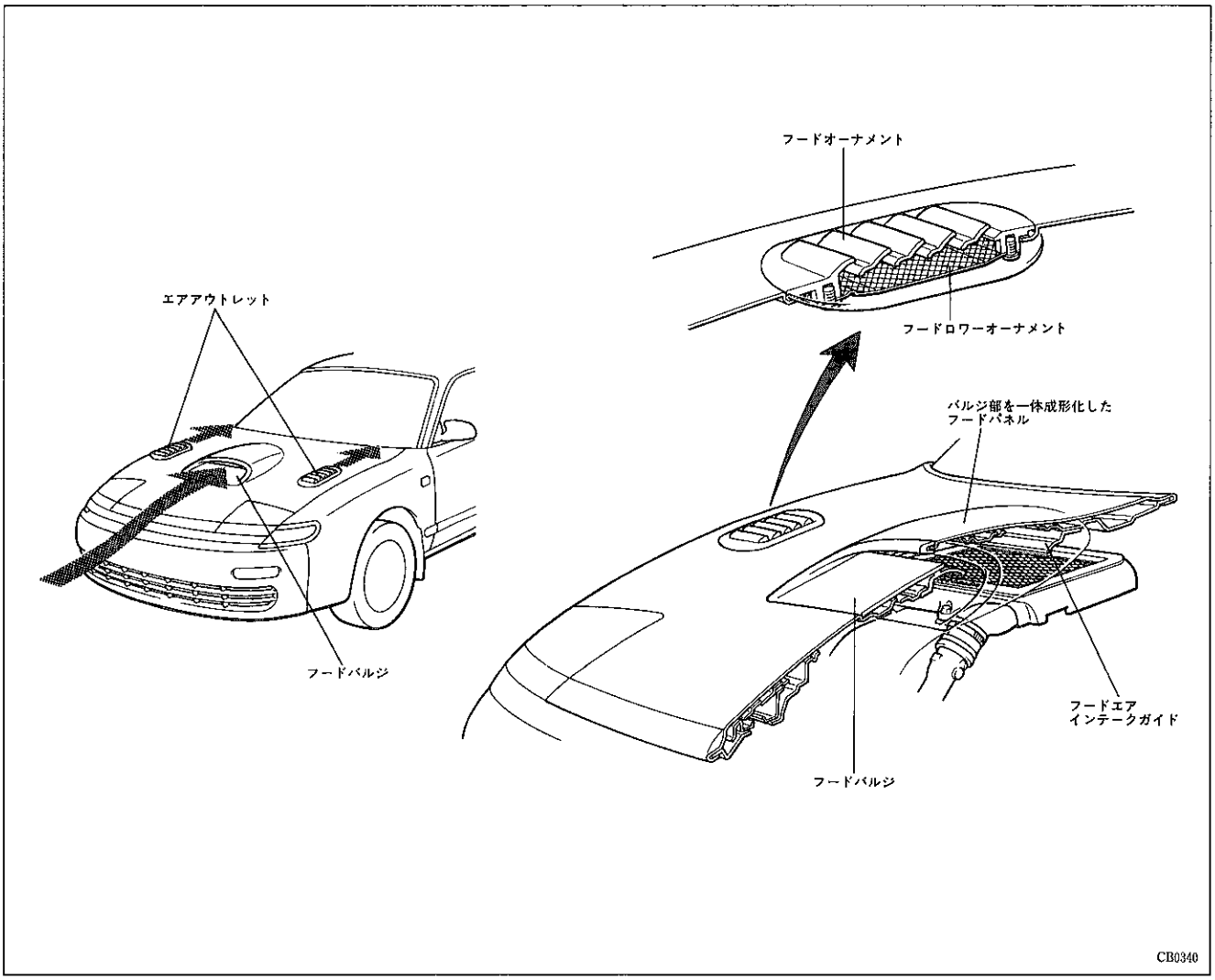

無断複製禁止

□塗装

1．外板色

● FF系と同様に新技術色を導入するとともに洗練されたカラー5色を設定しました。

仕様

●：標準

カラーネーム ＼ グレード / カラーNo.		GT－FOUR	V	ラリー	備　考
スーパーホワイトⅡ	040	●	●	●	継続色
ブルーイッシュグレーメタリック	182	●	●	●	
レッドマイカ	3H4	●	●	●	継続色　着色マイカ
スーパーレッドⅡ	3E5	●	●	●	継続色
ブラッキッシュカーキメタリック	6K8	●	●	●	

2．外板色共色外装部品

● バンパー，フードバルジ，フードオーナメント，ドアミラー，スポイラー，マッドガードおよびアウトサイドハンドル(GT－FOURラリーを除く)を外板色と共色とし，コーディネートの充実をはかりました。

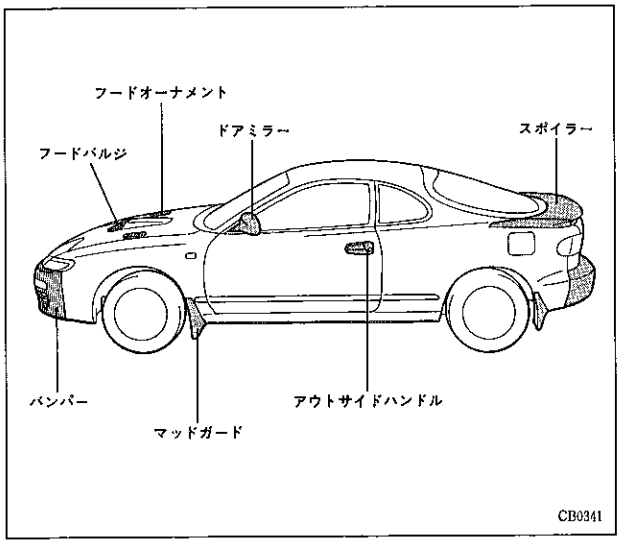

3．ブラックアウト塗装

● ホイールハウス内側およびロッカー部をブラックアウト化し，サイドビューを引き締まったものとしました。

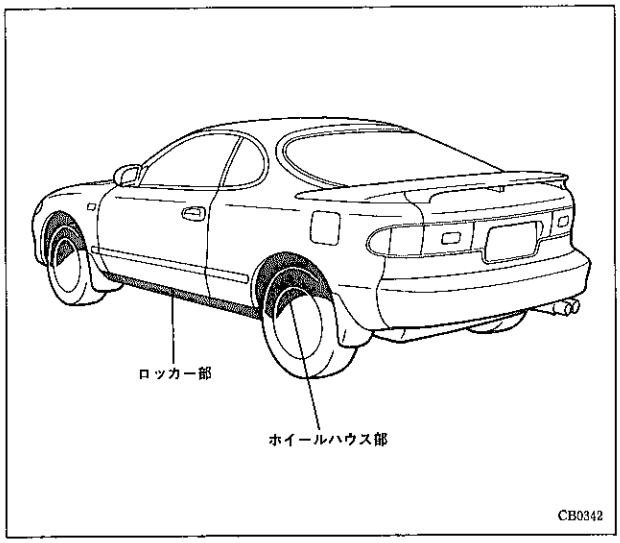

無断複製禁止

5・2	ボ デ ー 外 装

■機構説明

□ボデー外装部品

1．フロント回り

● 3S－GTEエンジン搭載に伴い，エンジンフードに空気吸入口のフードバルジと，排気口のフードエアアウトレットを設定しました。また，専用のフォグランプ内蔵の大型バンパーを標準設定してスポーティーなフロントビューとしました。

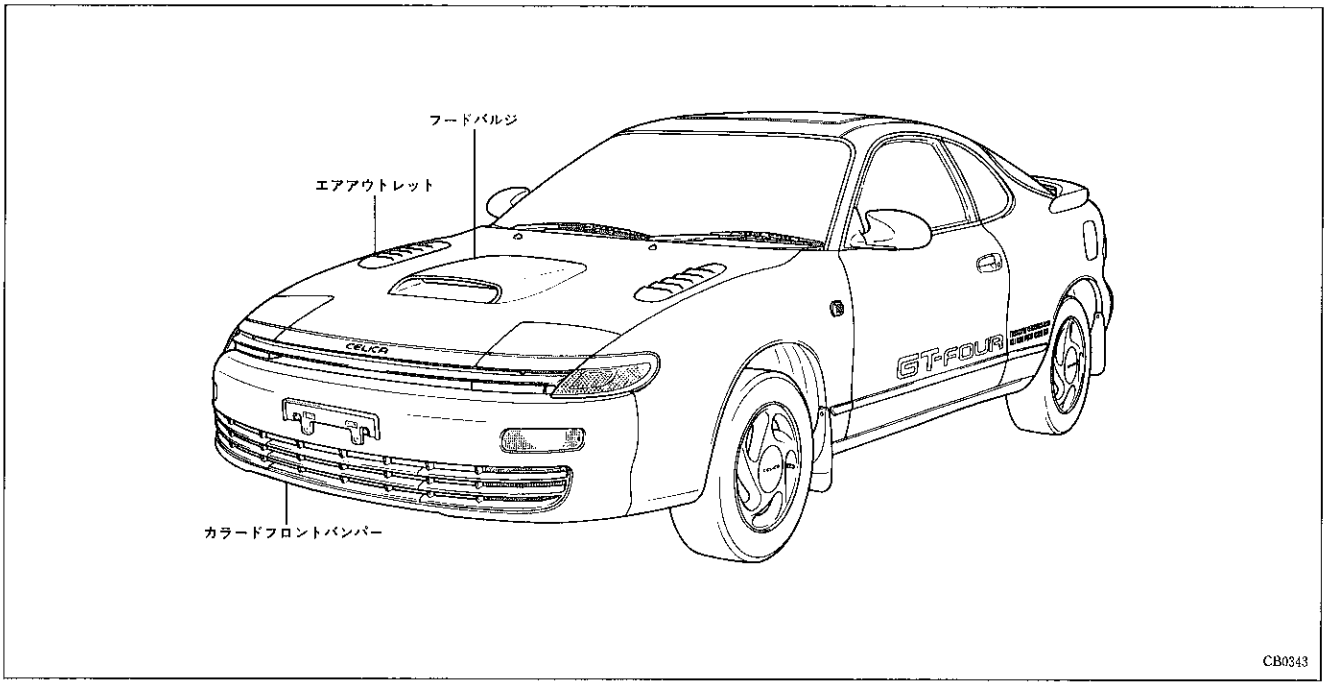

2．サイド回り

● サイドマークに専用のGT－FOURを設定しました。

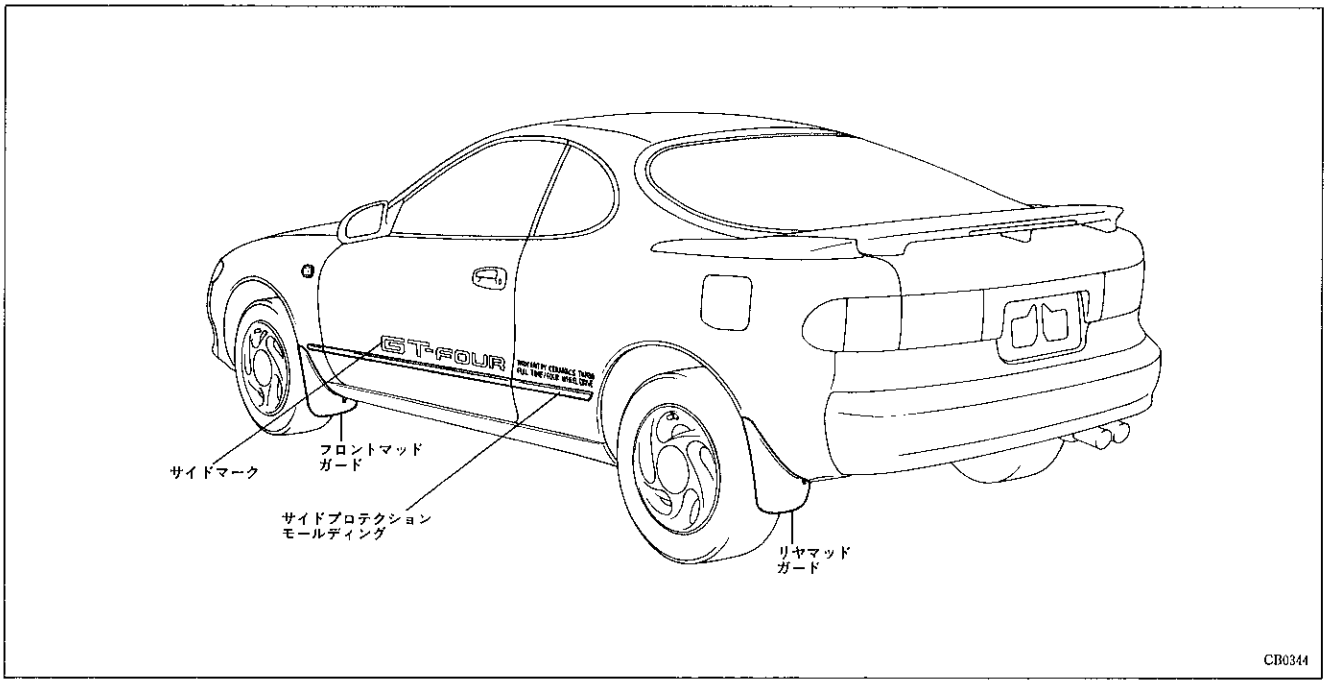

無断複製禁止

3．リヤ回り

● リヤマークに専用のGT－FOURを設定しました。

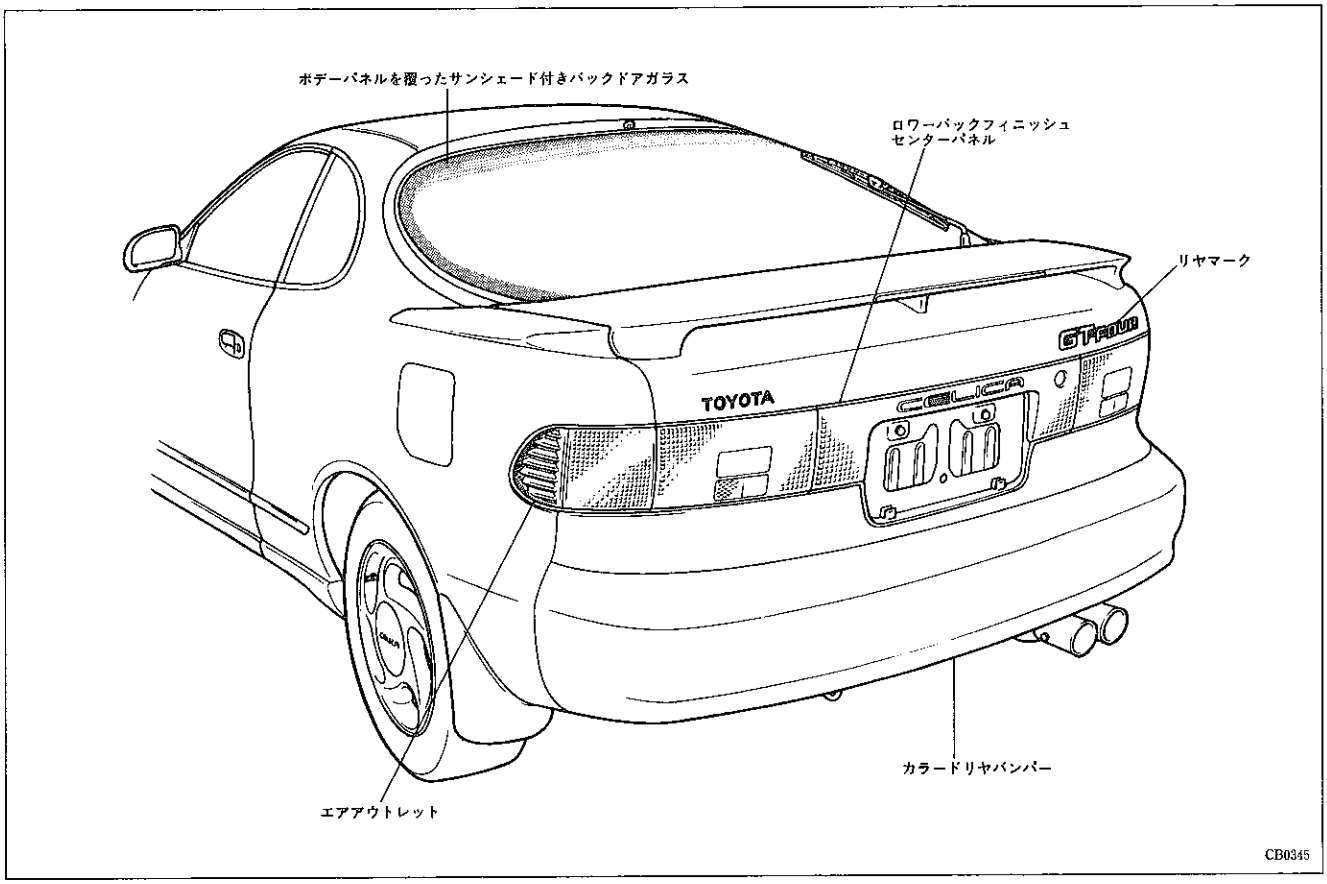

無断複製禁止

5・3 ボ デ ー 内 装

■機構説明

□ボデー内装部品

1．シート

- フロントシートはスポーツシートのみの設定で，リヤシートには5/5分割可倒式を採用しました。
- シートメイン部の表皮は，標準仕様ではモケットを採用し，オプションで織物と本皮製を設定しました。
- リヤシートクッションは，パッドとフレームを一体発泡し，外観品質の向上をはかりました。

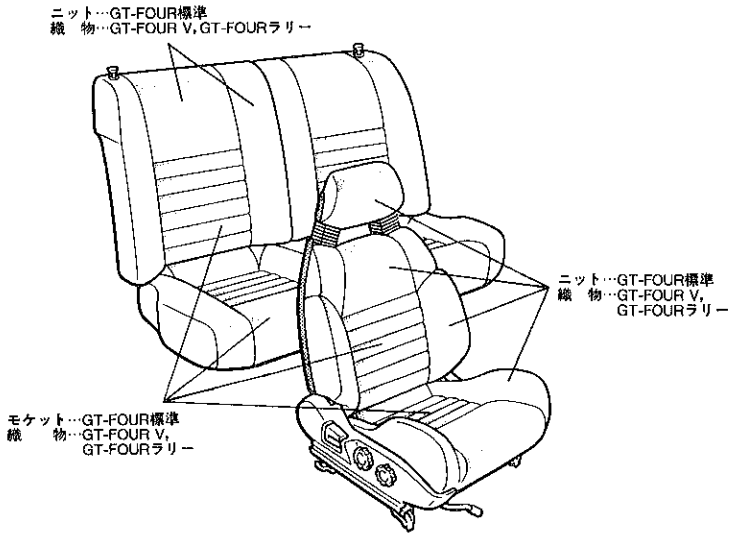

ファブリックシート

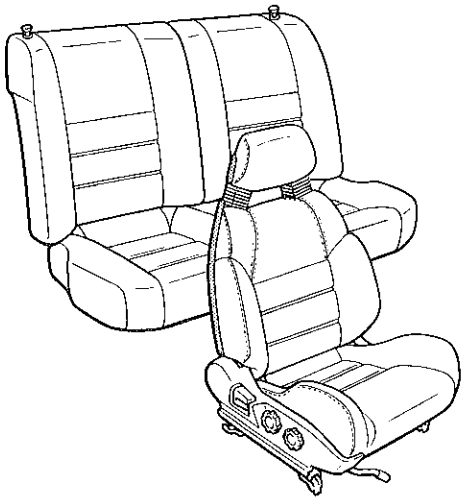

本皮シート(GT-FOURオプション)

CB0272, CB0346

2．ドアトリム

- ドアトリムのオーナメント部の表皮材をシート表皮に合わせました。

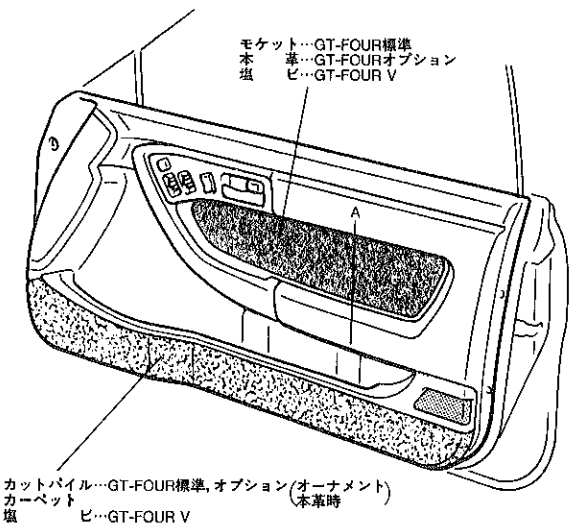

GT-FOUR, GT-FOUR V

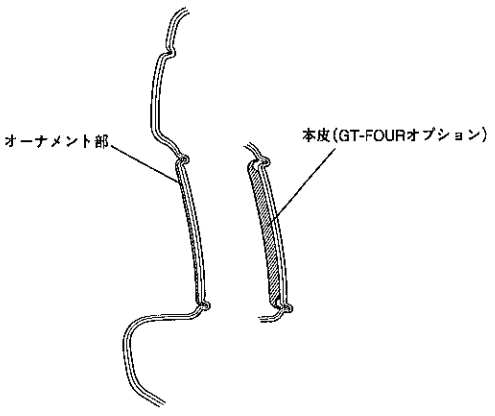

A部断面

CB0347, CB0279

無断複製禁止

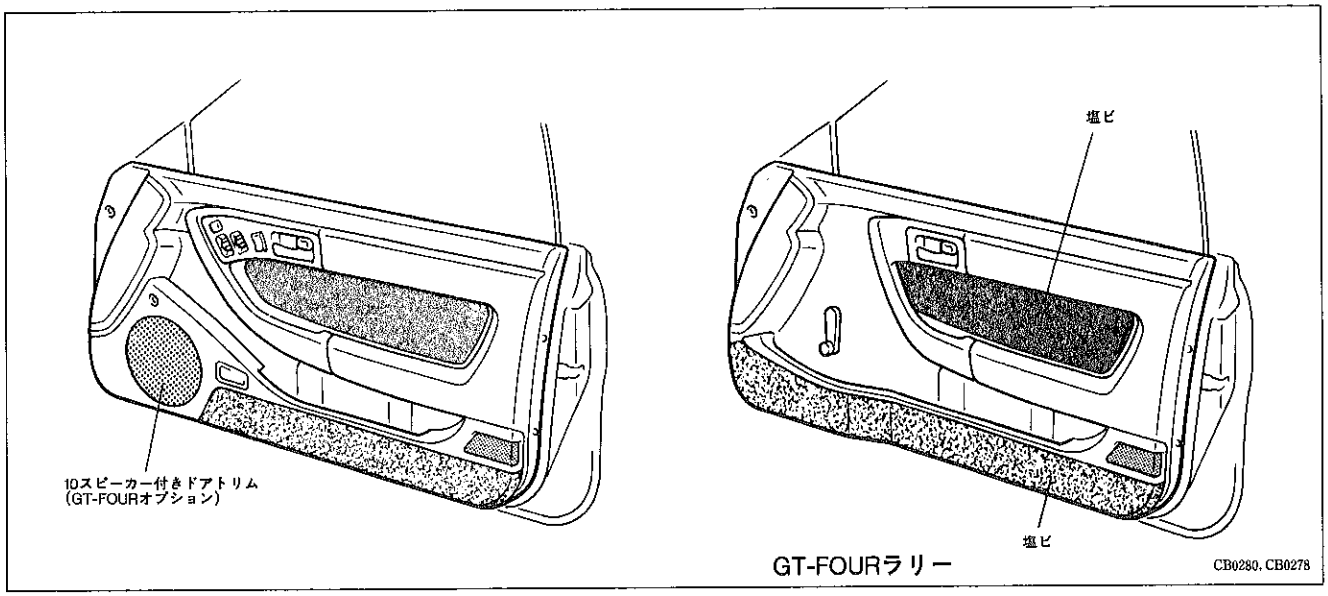

3．デッキサイドトリム

● リヤフロアクロスメンバーNo. 3の追加に伴い，デッキサイドトリムおよびデッキカーペットの形状を変更しました。

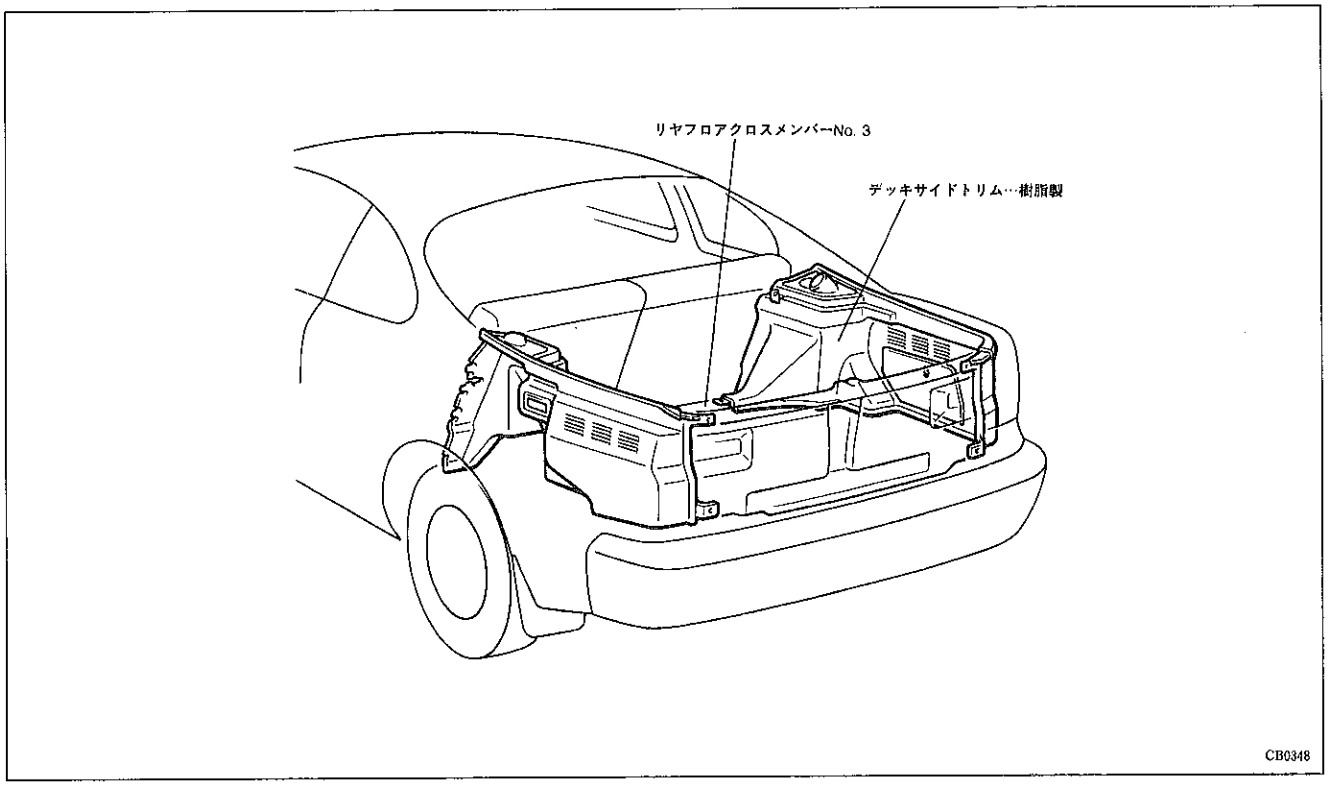

無断複製禁止

MEMO

無断複製禁止