3　ボデー

3・1　ボデー……3－2
ボデー外装……3－2
ボデー内装……3－2

無断複製禁止

3・1 ボ　デ　ー

■概　要

アクティブスポーツの名にふさわしく内装を本革仕様で統一をはかるとともに，サイドとリヤ回りに専用のマークを設定しました。

■機構説明

□ボデー外装

1．サイドストライプ

●左右のドアおよびクォーターパネルのモールディング上部に，Active Sportsのロゴ入りサイドストライプを設定しました。

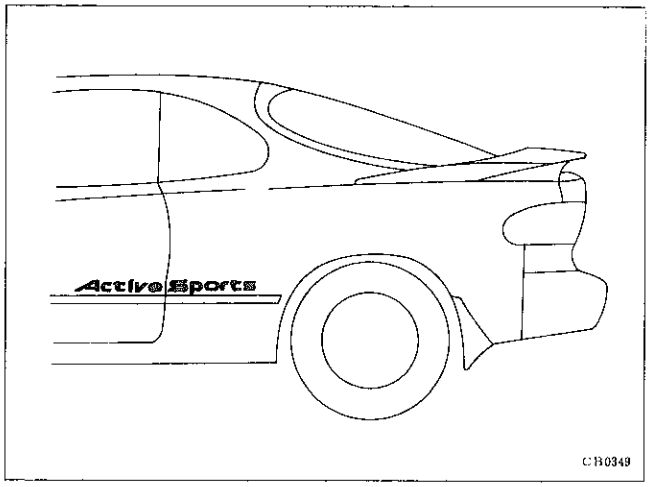

2．マーク類

●メカニズムマークとして，上記のサイドストライプ同様，Active Sportsのマークをバックドア右側に取り付けました。

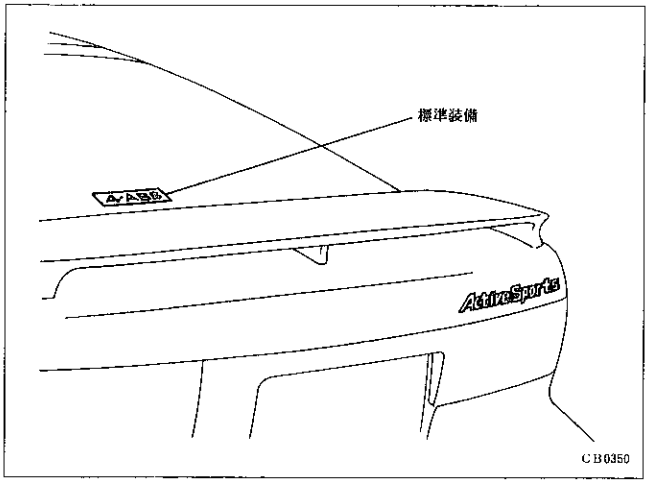

□ボデー内装

1．ドアトリム

●オーナメント部に本革を採用し，シートとの一体感を高めるとともにスピーカーグリル付きドアトリムとし，高グレード化をはかりました。

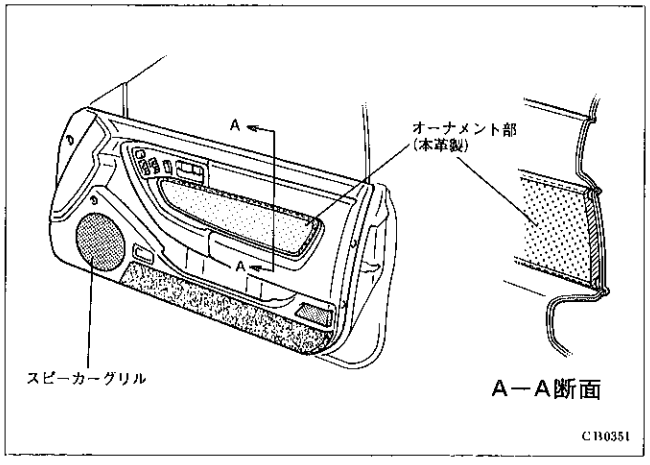

無断複製禁止

2．シート

●シート表皮に本革を採用し，高級感のあるインテリアとしました。

●フロントシートは，電動式ランバー　＆　サイドサポート付きのスポーツシートを採用しました。

●リヤシートバックは，５：５分割可倒式を採用しました。

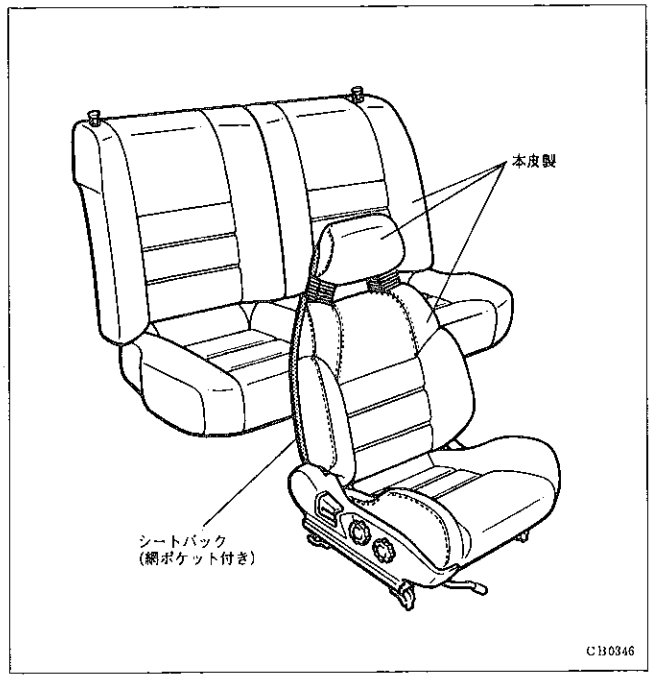

3．コンソールボックス

●CDプレーヤーの標準装備に伴い，CDケースホルダーをコンソールボックス内に標準設定しました。

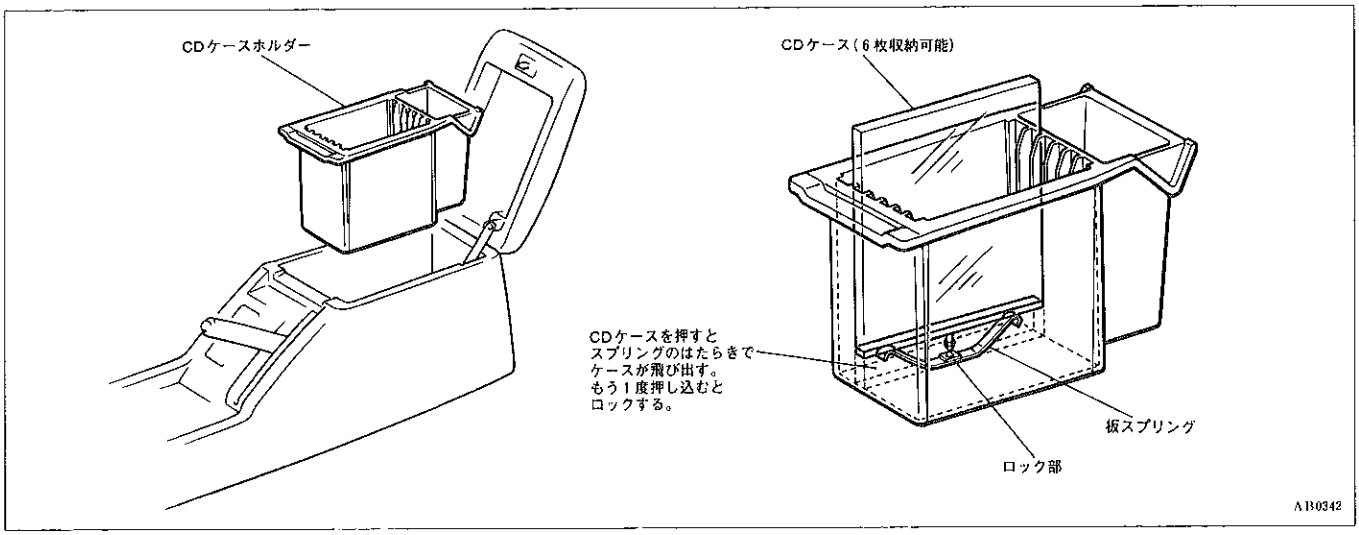

無断複製禁止

MEMO

無断複製禁止