5　巻末資料

主要装備一覧……5－2
主要諸元……5－4
車両四面図……5－5
走行性能曲線……5－6
内外配色一覧……5－7
ネームプレートの見方……5－7
エンジンNo.　&
トランスアクスルNo. 打刻位置……5－7

無断複製禁止

■主要装備一覧

●：標準　○：メーカーオプション　△：ディーラーオプション

項目			ボデー形状	コンバーチブル	
			エンジン	3S-GE	
			グレード	コンバーチブル	タイプG
エンジン	不凍液		濃度50%	●	●
	エンジンオイルクーラー		水冷式	● M/T	● M/T
	ラジエーター		325×27,FP=3.0,NWR	● A/T	● A/T
			325×16,FP=2.5,NSR	● M/T	● M/T
	サーモスタット		82℃	●	●
	ファン		D300×4枚,80W	●	●
	点火方式	イグニッションコイル	フルトラ,ESA用	●	●
		イグナイター	ESA	●	●
		ディストリビューター	溶射ローター付き	●	●
		スパークプラグ	白金プラグ	●	●
	オルタネーター		低速タイプ	●	●
	バッテリー		55D23L	●	●
	スターター		R-1.4KW	●	●
シャシー	クラッチ	9.0インチ,500kg		●	●
		ペダル	ターンオーバーあり	●	●
	トランスアクスル	S53		●	●
		A241E		●	●
		シフトロックシステム(A/T車のみ)		●	●
	デファレンシャル	ギヤ比	4.176	● M/T	● M/T
			3.178	● A/T	● A/T
	ディスク&ホイール&タイヤ	205/60 R14 87H,アルミ			●
		205/60 R14 87H,フルキャップ		●	
		スペアタイヤ	T135/70D15 5穴		●
			T125/70D14 5穴	●	
	ステアリング	ステアリングコラム	コラプシブル	●	●
		ステアリングポスト	チルト & テレスコ,メモリー付きオートアップロック	●	●
		ステアリングホイール	3本スポーク,本革		●
			3本スポーク,合皮	●	
		ステアリングギヤボックス	R & P,PS,4WS	●	●
		ステアリングホイールパッド	標準	●	●
	ブレーキ	4輪ABS			●
		ブースター	7インチ+9インチ	●	●
		PKBレバー	軟質	●	●

項目				ボデー形状	コンバーチブル	
				エンジン	3S-GE	
				グレード	コンバーチブル	タイプG
シャシー	ブレーキ	ホイールブレーキ	フロント	ディスク,14インチ	●	●
			リヤ	ディスク	●	●
		ブレーキ制御バルブ	Pバルブ		●	●
	サスペンション	フロント	Lアームタイプ		●	●
		リヤ	ロワーアーム+タイロッド,4WS用		●	●
ボデー外装	オイルパンプロテクター				●	●
	バンパー	フロント	ウレタン,塗装		●	●
		リヤ	ウレタン,塗装		●	●
	ガラス類	ウインドシールド	熱吸,合わせ,ティンテッド		●	●
		ドア	熱吸,強化		●	●
	ウインドゥレギュレーター		パワー(ワンタッチ)		●	●
	ドアロック		電気式,DP連動		●	●
	トランクオープナー		キャンセル機構付き		●	●
	フューエルリッドオープナー				●	●
	モール	ウインドシールド	ブラック		●	●
		ロッカー	ブラック		●	●
		サイドプロテクションモール	ブラック		●	●
	マッドガード		Fr+Rr		●	●
	ブラックアウト		ラジエーターサポート,Frクロスメンバー,Frエンドパネル,ホイールハウス,スペアタイヤハウス		●	●
	スポイラー		リヤ,大型,3分割タイプ		●	●
	耐チップ塗装				●	●
	アウターミラー		ドア2個,カラー,電動格納		●	●
			フェンダー,タルボ		○	○
ボデー内装	カップホルダー				●	●
	コンソールボックス		フル,軟質,蓋付き		●	●
	フロアカーペット		カットパイル		●	●
	トランクマット & デッキマット		コードニーパン		●	●
	フットレスト				●	●
	ドアトリム		本革			●
			ファブリック		●	
	ドアポケット		D.P席側,カーペット付き		●	●

無断複製禁止

●：標準 ○：メーカーオプション △：ディーラーオプション

項目				ボデー形状	コンバーチブル
				エンジン	3S-GE
				グレード	コンバーチブル / タイプG
ボデー内装	フロントシート	形状	スポーツ,網ポケット付き		● / ●
		表皮	本革		/ ●
			ファブリック		● /
		機能	バーチカルアジャスター（運転席）		● / ●
		リクライニング	ウォークイン（助手席）		● / ●
		ヘッドレスト	スポーツシート用		● / ●
	リヤシート		一体,前倒れ		● / ●
	シートベルト	フロント	電気式テンションリデューサー付き		● / ●
		リヤ	3P,ELR×2		● / ●
	サンバイザー		D,P席ミラー付き		● / ●
	灰皿		プッシュ式		● / ●
	インナーミラー				● / ●
ボデー エレキ	オートドライブ		モータータイプ		/ ●
	警告灯		半ドアウォーニング		● / ●
			シートベルトウォーニング		● / ●
	ランプ類	ヘッドランプ	角型,2灯,セミシールド,ハロゲン		● / ●
		フォグランプ	標準		△ / △
		クリアランスランプ	標準		● / ●
		ハイマウントストップランプ			● / ●
	計器類	スピードメーター	アナログ		● / ●
		時計	デジタル		● / ●
		タコメーター			● / ●
		燃料計	ウォーニング付き		● / ●
		水温計			● / ●
	レーンチェンジャー				● / ●
	ウインドウ装置	ウインドシールドワイパーモーター	標準		● / ●
		ウインドシールドワイパーブレード	標準		● / ●
			寒冷地用		△ / △
		間欠ワイパー	ウォッシャー連動,時間調整,ミスト付き		● / ●
		ウォッシャータンク	4.5ℓ		● / ●
	オーディオ装置	ラジオ	6SP(Fr×4:Rr×2),本体なし		● /
			AM/FM,ETR,8SP(Fr×6:Rr×2)カセット一体,イコライザー付き,CD用		/ ●
		アンテナ	モーター式		● / ●
		ステレオ	CDプレーヤー		/ ●

項目			ボデー形状	コンバーチブル
			エンジン	3S-GE
			グレード	コンバーチブル / タイプG
ボデーエレキ	空調装置	ヒーターコントロール	プッシュ式	● / ●
		ヒーター & ブーストベンチレーター	標準	● / ●
		エアコン	マニュアル	△ / △
			オート	△ / △
	サブファン		D＝170,80W	● / ●
			D＝280＋D＝170 80W	△ / △

5

無断複製禁止

■主要諸元

地審番号	車名および型式	製作者の氏名または名称	用途	軸距（m）	総排気量（ℓ）
2年地審第399号	トヨタE－ST183C	トヨタ自動車株式会社	乗用	2.525	1.998
指定番号	**車台の名称および型式**	**自動車の種別**	**車体の形状**	**原動機の型式**	**燃料の種類**
6541	トヨタST183	小型	幌型	3S	ガソリン

型式		1	E－ST183C			
ボデー形状		2	幌型			
グレード		3	コンバーチブル			
類別区分番号		4	001	002 (1)	003	004 (1)
仕様記号		5	BKMVF	←	BKPVF	←
長さ（m）		6	4.480	←	←	←
幅（m）		7	1.690	←	←	←
高さ（m）		8	1.325	←	←	←
輪距（m）	前輪	9	1.465	←	←	←
	後輪	10	1.430	←	←	←
室内または荷台の内側寸法（m）	長さ	11	1.585	←	←	←
	幅	12	1.410	←	←	←
	高さ	13	1.090	←	←	←
車両重量（kg）	前軸	14	820	830	850	860
	後軸	15	530	←	←	←
	計	16	1350	1360	1380	1390
乗車定員（人）		17	4	←	←	←
車両総重量（kg）	前軸	18	910	920	940	950
	後軸	19	660	←	←	←
	計	20	1570	1580	1600	1610
最大安定傾斜角度（度）	左	21	53	←	←	←
	右	22	53	←	←	←
車輪配列		23	前2駆動・後2			
タイヤ	前輪	24	205/60R14 87H	←	←	←
	後輪	25	205/60R14 87H	←	←	←
通称名		26	トヨタ セリカ2000			
最低地上高（m）		27	0.160	←	←	←
最高速度〔推定〕（km/h）		28	180	←	←	←
燃料消費率（km/ℓ）	60km/h定地	29	19.9	←	19.5	←
	10モード	30	10.8	←	8.8	←
制動停止距離〔初速50km/h〕（m）		31	14.0	←	←	←
最小回転半径（m）		32	4.7	←	←	←
備考			(1)：4輪ABS付き			

無断複製禁止

■車両四面図

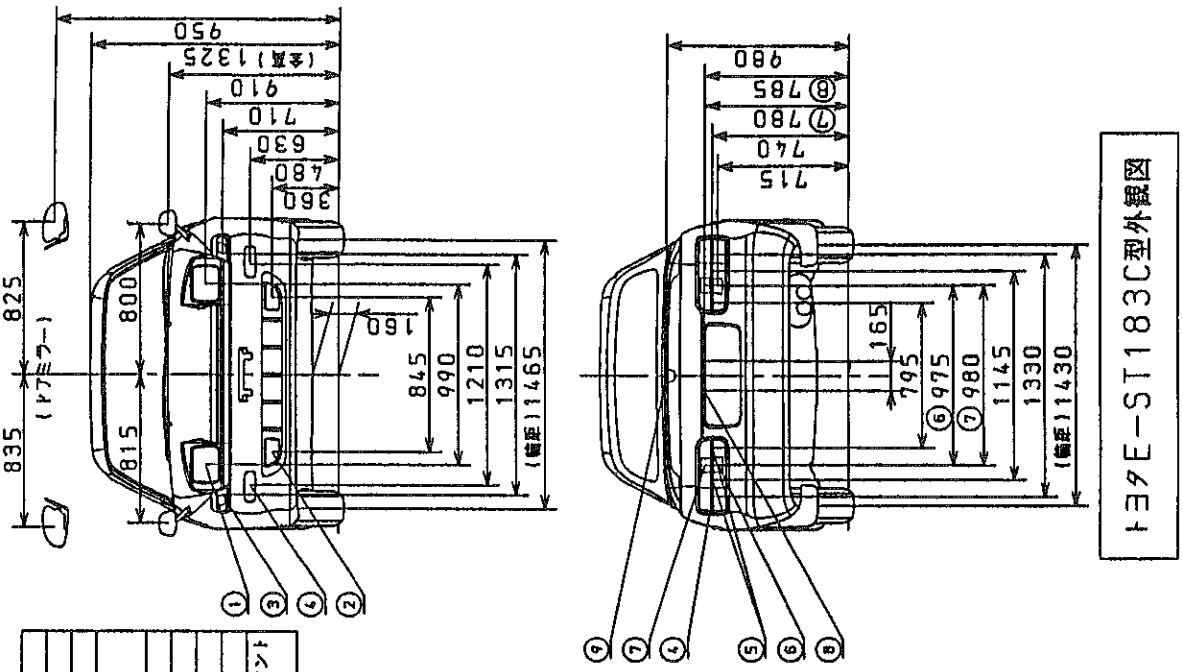

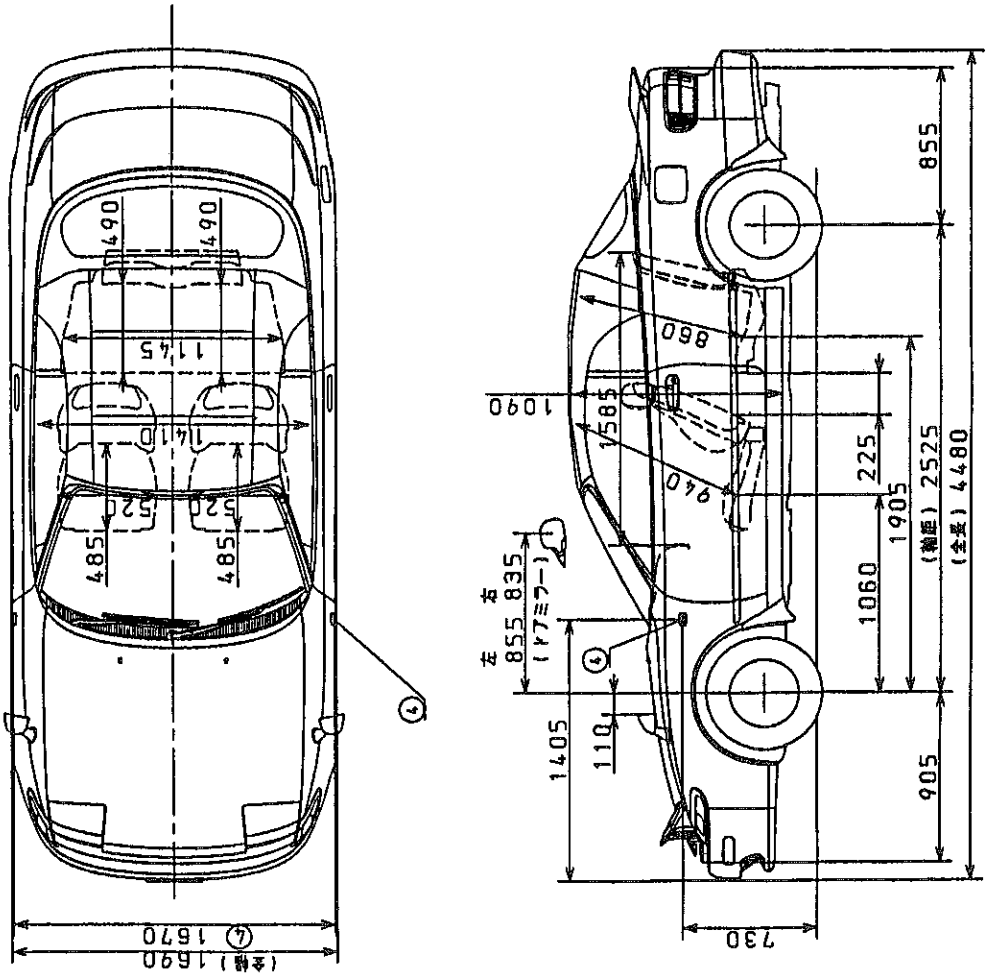

5

無断複製禁止

■走行性能曲線

トヨタE-ST183C 型走行性能曲線図

4速自動変速機 減速比3. 178

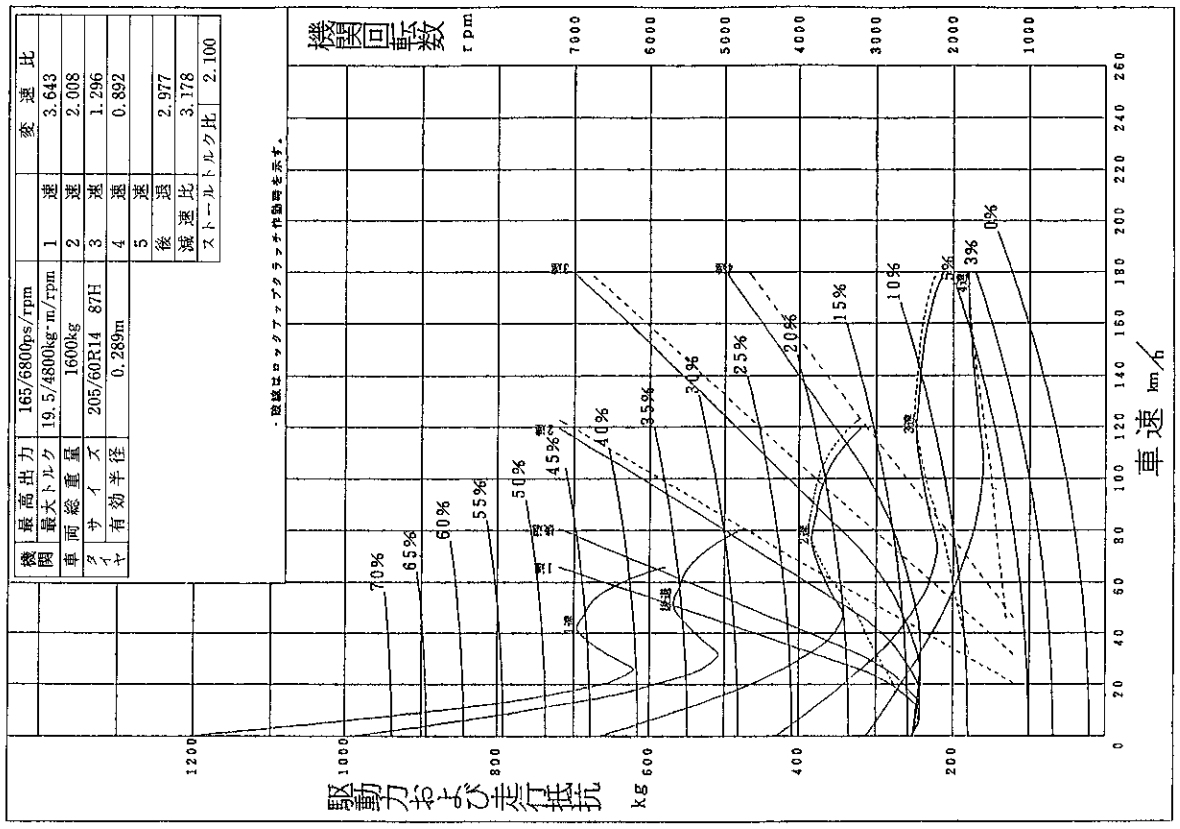

機関	最高出力	165/6800ps/rpm
	最大トルク	19.5/4800kg·m/rpm
車両総重量		1600kg
タイヤ	サイズ	205/60R14 87H
	有効半径	0.289m

	変速比
1速	3.643
2速	2.008
3速	1.296
4速	0.892
5速	
後退	2.977
減速比	3.178
ストールトルク比	2.100

トヨタE-ST183C 型走行性能曲線図

5速手動変速機 減速比4. 176

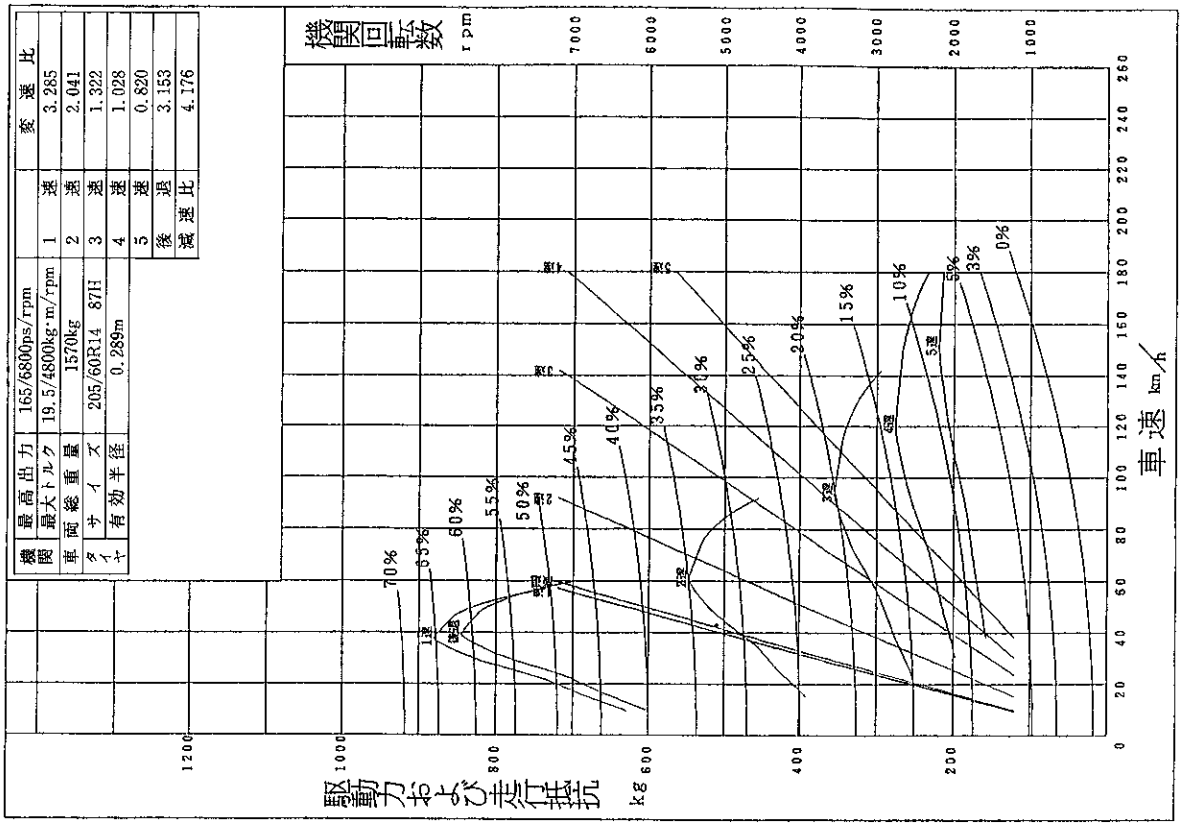

機関	最高出力	165/6800ps/rpm
	最大トルク	19.5/4800kg·m/rpm
車両総重量		1570kg
タイヤ	サイズ	205/60R14 87H
	有効半径	0.289m

	変速比
1速	3.285
2速	2.041
3速	1.322
4速	1.028
5速	0.820
後退	3.153
減速比	4.176

無断複製禁止

■内外配色一覧

	グレード	コンバーチブル	タイプG
	車両型式	ST183C-BKMVF -BKPVF	ST183C-BKMVF(G) -BKPVF(G)

ボデーカラー		インテリアカラー		トリムコード	
カラーネーム	カラーNo.	カラーネーム	カラーコード	GK	FR
スーパーホワイトⅡ	040	シャドーグレー	10	○	○
ブラック	202	シャドーグレー	10	○	○
スーパーレッドⅡ	3E5	シャドーグレー	10	○	○

■ネームプレートの見方

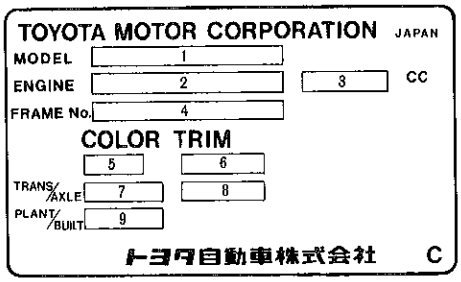

ネームプレートの見方

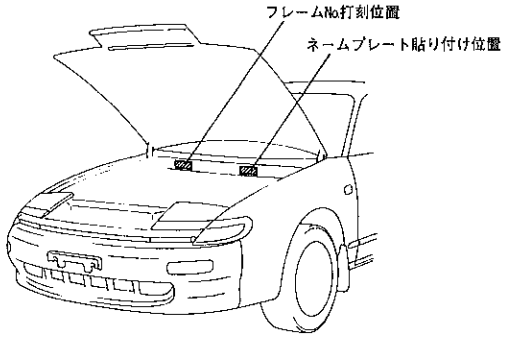

フレームNo.打刻およびネームプレート貼り付け位置

KD0031、CD0400

No.	項目	表示内容	表示内容		
1	MODEL	車両型式	車両型式一覧（P0-3）参照		
2	ENGINE	エンジン型式			
3		エンジン総排気量	1998cc：3S-GE		
4	FRAME No.	車台番号	—		
5	COLOR	ボデーカラー番号	内外配色一覧（P5-7）参照		
6	TRIM	トリムカラー番号			
7	TRANS	トランスアクスル呼称記号	車両型式一覧（P0-3）参照		
8	AXLE	ディファレンシャル種類	記号	ギヤ比	ピニオン数
			−692	4.176	2
			−902	3.178	2
9	PLANT	組立工場（完成車両最終検査工場）	A54：トヨタ自動車 田原工場		

■エンジンNo. & トランスアクスルNo.打刻位置

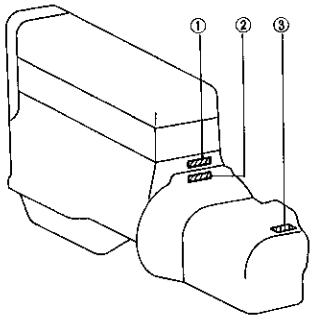

SP0100

〈エンジン〉

① 3S-GE

〈トランスアクスル〉

② S53(マニュアルトランスアクスル)

③ A241E(オートマチックトランスアクスル)

無断複製禁止

MEMO

無断複製禁止