1　変更点概要

1・1　変更点概要……1－2

無断複製禁止

1・1 変 更 点 概 要

トヨタ　セリカを一部改良し，内・外装備の充実をはかり商品力を向上しました。

▶主な変更点

■エンジン

□3S-GEエンジン

3S-GEエンジンに大型アルミ製スチフナープレートを採用し，高速こもり音，振動，騒音の低減をはかりました。

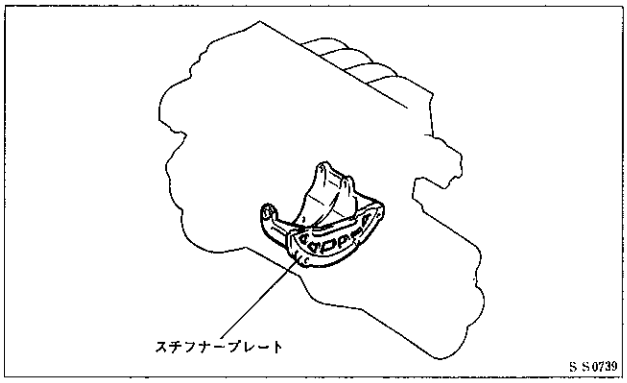

■シャシー

□E150Fマニュアルトランスアクスル

ギヤのシンクロ機構のうち，2速にコーンを3面もつトリプルコーン，3速にはコーンを2面もつダブルシンクロ機構を採用し操作性およびシンクロ機構の耐久性を向上しました。

リバースにシンクロ機構を設け操作性の向上をはかりました。

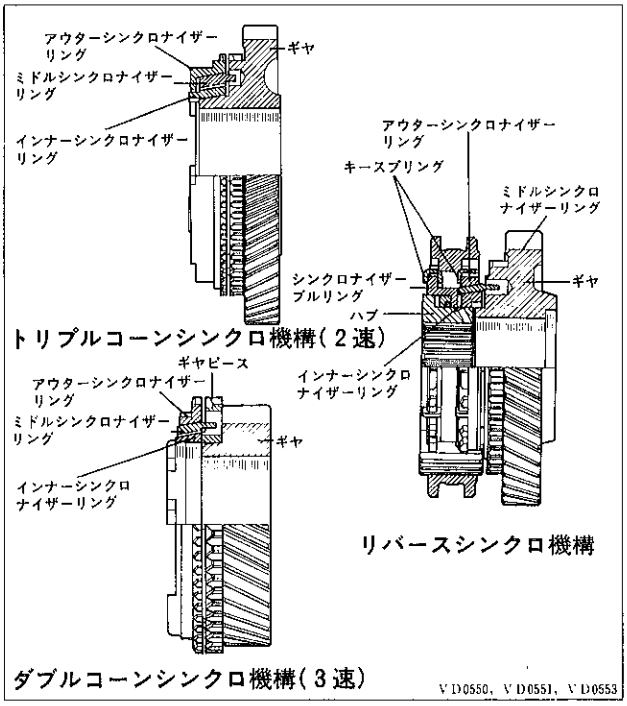

□シフトレバー

マニュアルトランスミッションのシフトレバー側に節度機構を設けるとともに，マス付きシフトレバーを採用しシフトフィーリング向上をはかりました。

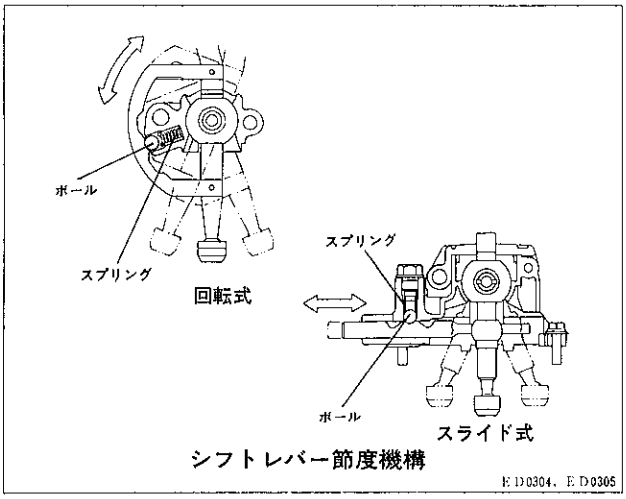

無断複製禁止

□外観装備の向上

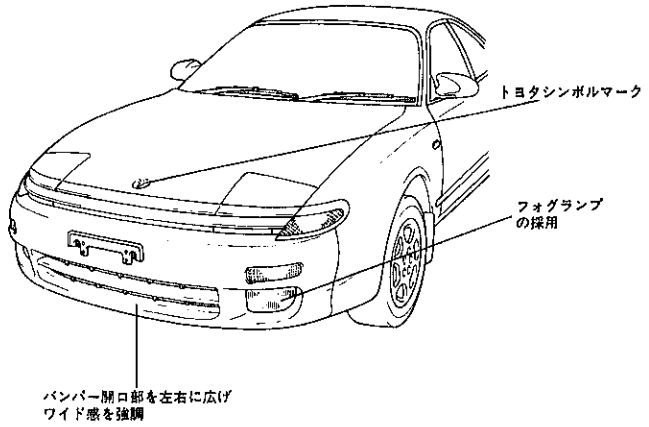

〈 F F 〉

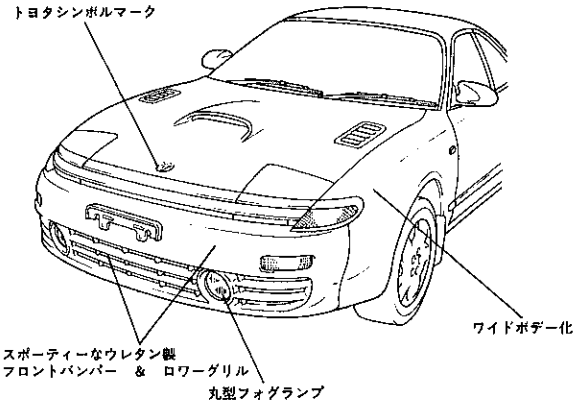

〈GT-FOUR〉

C 30406, C 30407

□室内装備の向上

- リヤ席にELR付き3点式シートベルトを標準設定しました。
- キー抜き忘れをブザー吹鳴で警告するキー抜き忘れウォーニングを採用しました。
- 超音波雨滴除去ミラーの採用
- スーパーライブサウンドシステムにDSP (Disital Signal Processor) を追加しました。
- オートドライブの名称 & インジケーターを変更 (オートドライブ→クルーズコントロール)

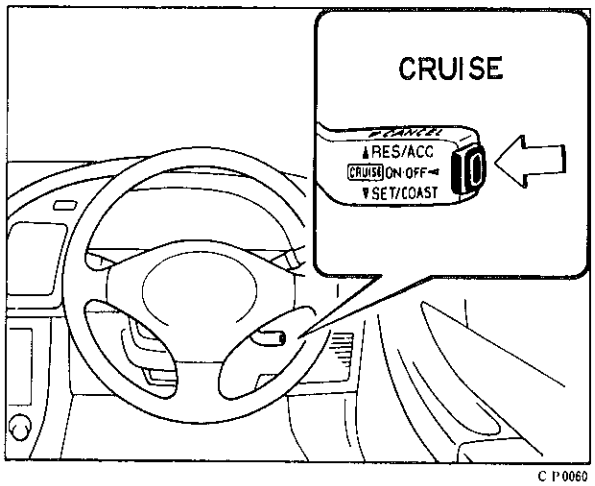

C P0060

無断複製禁止

MEMO

無断複製禁止