4　ステアリング

変更概要……4－2
機能点検……4－2
パワーステアリング油圧点検……4－2
パワーステアリング油圧点検……4－2
ステアリングホイール……4－2
準備品……4－2
ステアリングホイール……4－3
脱着構成図……4－3
ステアリングホイール　&　ハブ取りはずし……4－3
ステアリングホイール　&　ハブ取り付け……4－5

無断複製禁止

変更概要

トヨタ　セリカ修理書（品番62314，1989年９月発行）の内容に以下の項目を追加しました。

1　パワーステアリング油圧点検時の基準値（アクティブスポーツ）

2　ステアリングホイール脱着要領（アクティブスポーツ）

機能点検

パワーステアリング油圧点検

パワーステアリング油圧点検

1　ベーンポンプ発生油圧点検

参考値　80～85kg/cm²

2　無負荷時圧力差点検

参考値　5 kg/cm²

3　ステアリングギヤハウジング発生油圧点検

参考値　80～85kg/cm²

ステアリングホイール

準　備　品

SST	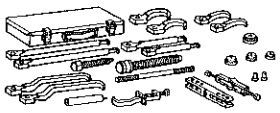 09950-20017 ユニバーサルプラー	
	 09952-20010 スクリュー	ステアリングホイールハブ取りはずし
	 09953-20010 クロウB	
	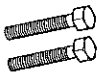 09954-20011 アジャストスクリュー	
	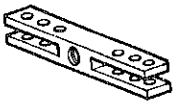 09955-20012 プロパ	
	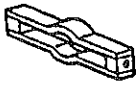 09956-20011 タイティングピース	
	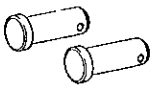 09957-20010 ピン	
	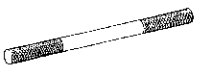 09959-20010 ハンドル	
工　具	ヘキサゴンレンチ（4 mm）	ステアリングホイール脱着用

無断複製禁止

ステアリングホイール

脱着構成図

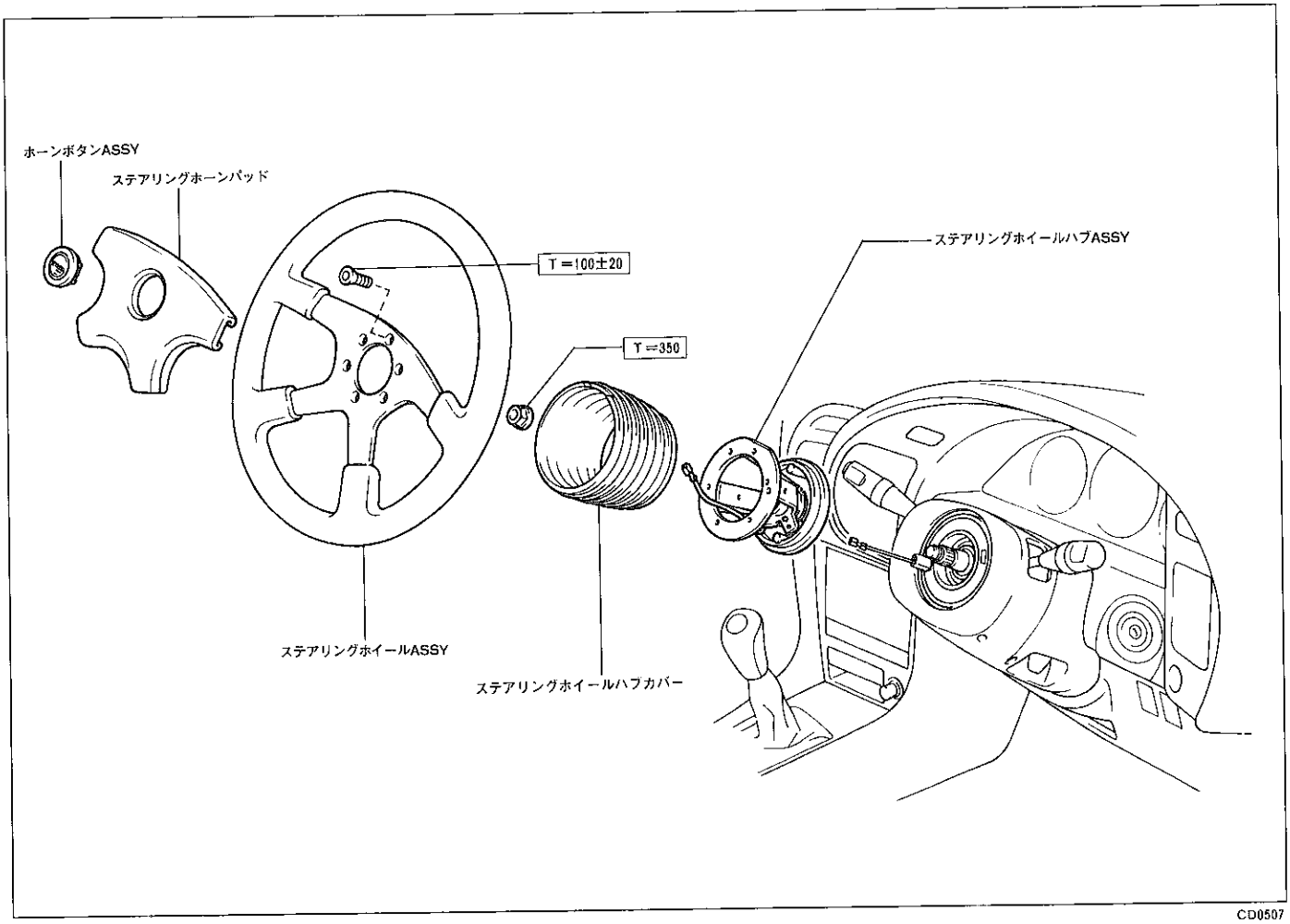

CD0507

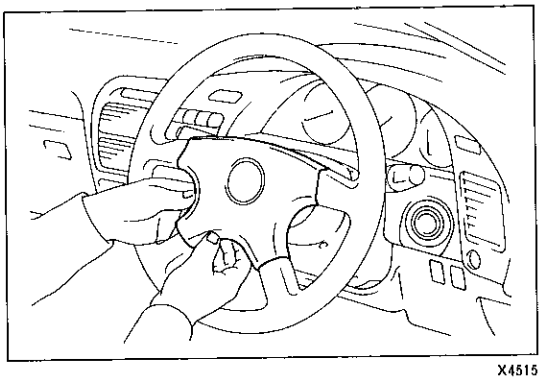

X4515

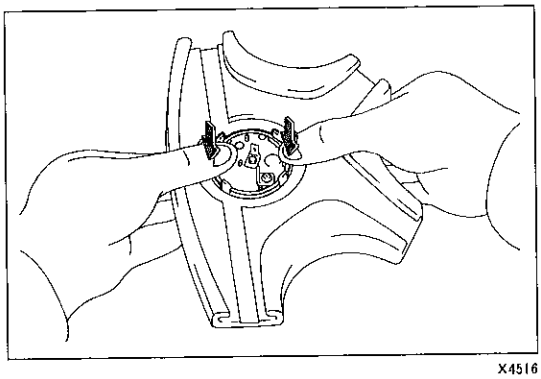

X4516

ステアリングホイール　&　ハブ取りはずし

1　ステアリングホイールパッド取りはずし

(1)　ホイールパッドを取りはずす。

注意　無理に引っ張らない。

(2)　ホーン用コネクター２個を切り離す。

2　ステアリングホーンボタン取りはずし

(1)　ホイールパッド裏側より，ホーンボタンを押し出す。

3　ステアリングホイール直進位置セット

無断複製禁止

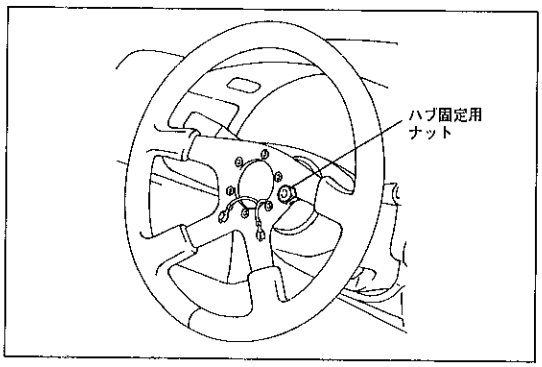

X4517

4　ステアリングホイールハブ固定用ナット取りはずし

(1)　ナットを取りはずす。

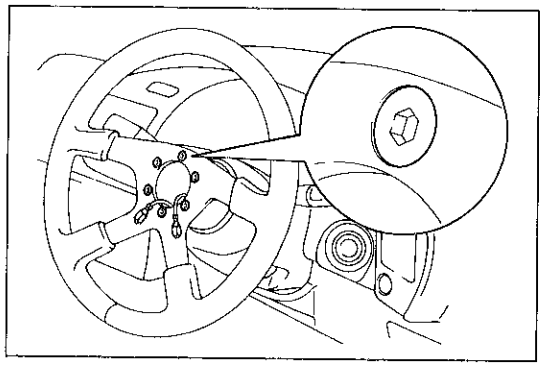
X4518

5　ステアリングホイール取りはずし

(1)　ヘキサゴンレンチ(4 mm)を使用して，スクリュー6本をはずし，ステアリングホイールを取りはずす。

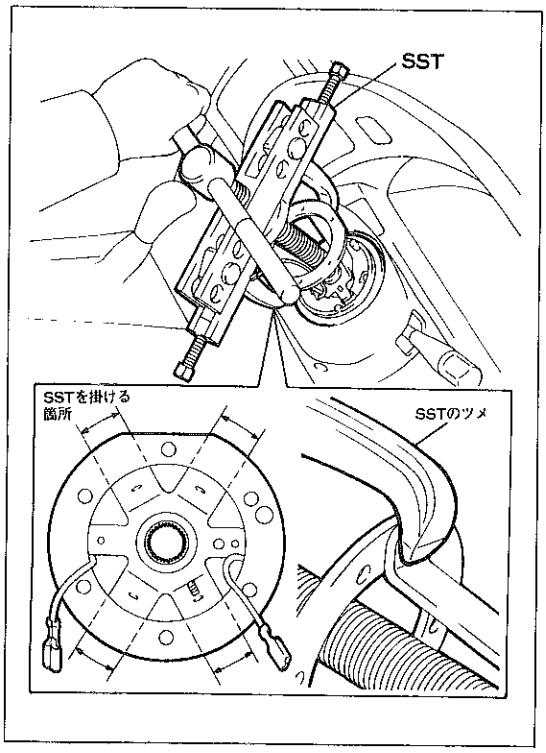

X4519

6　ステアリングホイールハブカバー取りはずし

7　ステアリングホイールハブ取りはずし

(1)　SSTを使用して，ホイールハブを取りはずす。

SST	09952-20010	09953-20010
	09954-20011	09955-20012
	09957-20010	09959-20010

注意　SSTのツメは，ホイールハブの図に示す箇所に確実に掛ける。

無断複製禁止

ステアリングホイール　&　ハブ取り付け

1　ステアリングホイールハブ取り付け

(1)　ターンシグナルスイッチのキャンセルカムを，図に示すように直進にセットする。

(2)　ホイールハブの穴に，ホーン用ハーネスを通す。

(3)　キャンセルカムの凸部３個に，ホイールハブの凹部３個を合わせる。

(4)　ホイールハブを，切り欠きが真上になるように取り付ける。

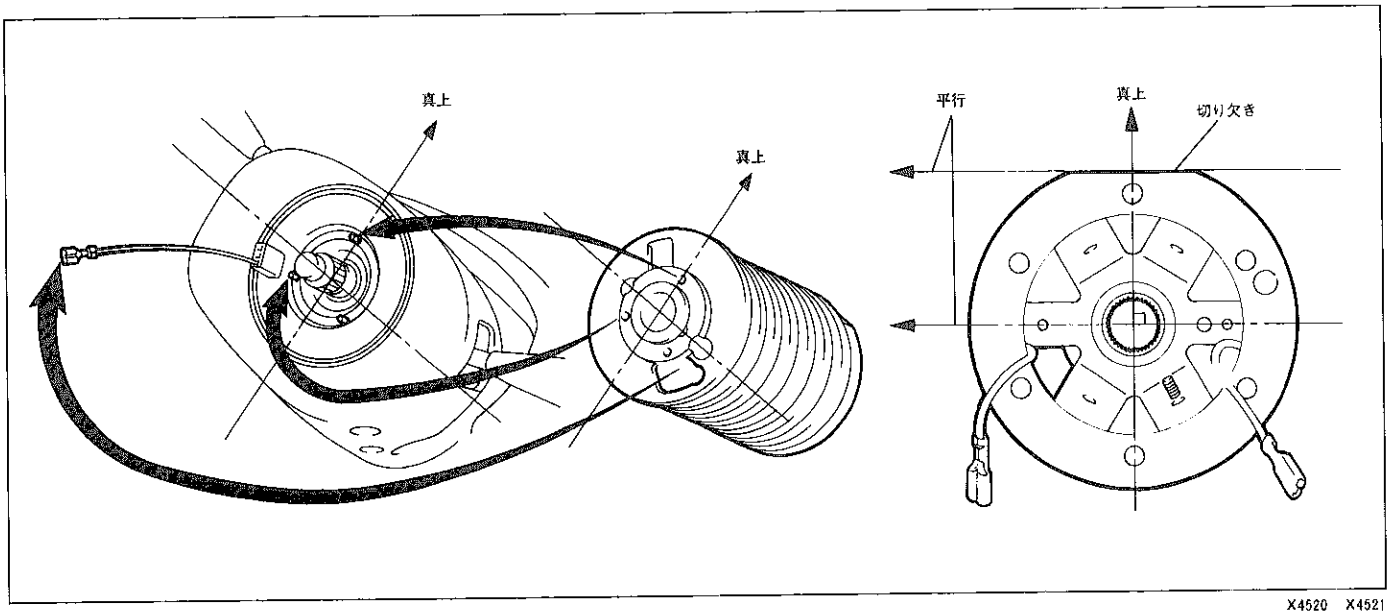

X4520　X4521

2　ステアリングホイールハブ固定用ナット仮付け

3　ステアリングホイールハブカバー取り付け

(1)　ハブカバーを取り付ける。

注意　ホイールカバーの切り欠きと，ハブカバーの切り欠きが一致していること。

4　ステアリングホイール取り付け

(1)　ヘキサゴンレンチ（４mm）を使用して，ステアリングホイールをスクリュー６本で取り付ける。

T＝100±20kg･cm

5　ステアリングホイール直進位置の確認

〈参考〉　不良の場合は，ステアリングホイールハブ固定用ナットを取りはずし，ステアリングホイール　ウイズ　ハブ状態で修正する。

6　ターンシグナルスイッチのキャンセル機構作動点検

7　ステアリングホイールハブ固定用ナット本締め

8　ステアリングホーンボタン取り付け

(1)　ホイールパッド裏側より，ホーンボタンを取り付ける。

9　ステアリングホイールパッド取り付け

(1)　ホーン用コネクター２本を取り付ける。

注意　ホイールハブにアースされているコネクターを，ホーンボタンのアースマークが付いている端子に取り付ける。

無断複製禁止

MEMO

無断複製禁止