7　ドライブシャフト

変更概要 …… 7－2
フロントドライブシャフト …… 7－2
準備品 …… 7－2
フロントドライブシャフト …… 7－3
分解構成図 …… 7－3
4WD車右側 …… 7－3
ドライブシャフト点検 …… 7－4
ドライブシャフト分解 …… 7－4
サイドギヤシャフト分解，組み付け …… 7－6
ドライシャフト組み付け …… 7－7

無断複製禁止

T0003808

変更概要

トヨタ　セリカ修理書／追補版（品番 62331，1990 年 8 月発行）の内容に下記の項目を追加しました。
1　フロントドライブシャフト右側修理要領（分解構成図）

T0003809

フロントドライブシャフト

準　備　品

SST

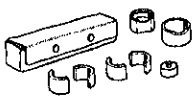	09726-12022	ロワーサスペンションアーム ブシュリムーバー　アンド リプレーサー	
	(09726-01030)	スペーサー	クロスグループジョイント切り離し用
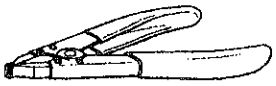	09905-00012	スナップリング No. 1 エクスパンダー	スナップリング脱着用

工　具

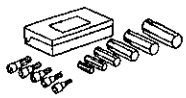	09040-00010	ヘキサゴンレンチセット	
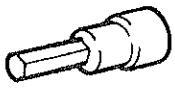	(09043-20080)	ソケットヘキサゴンレンチ 8	ドライブシャフト分解，組み付け用

油脂・その他

キヤッスル・MP グリース No. 2	O リング塗布用
スリーボンド 1121（スリーボンド製）	インボードジョイントカバー取り付け用

無断複製禁止

T0003810

フロントドライブシャフト

分解構成図

4WD 車右側

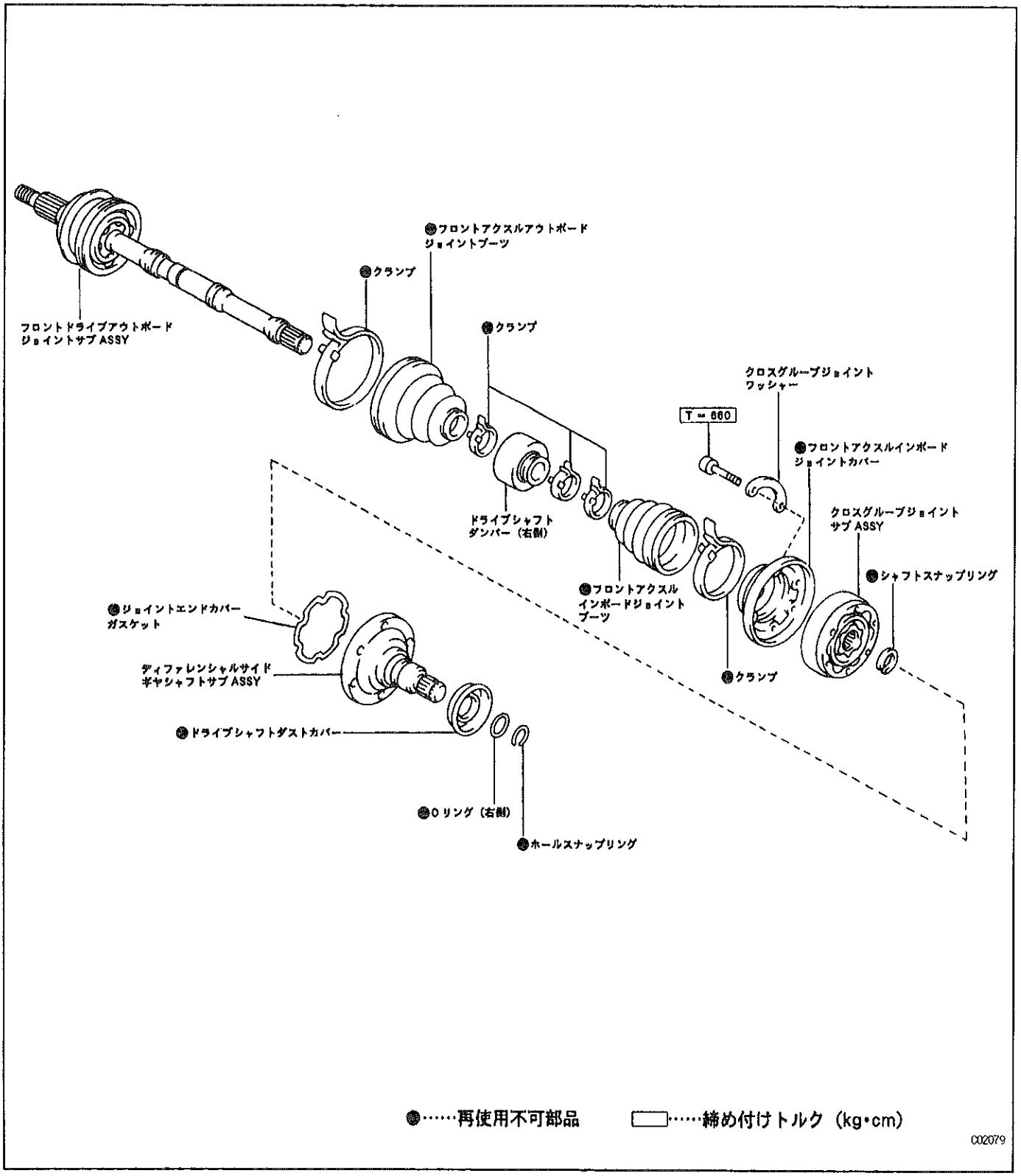

無断複製禁止

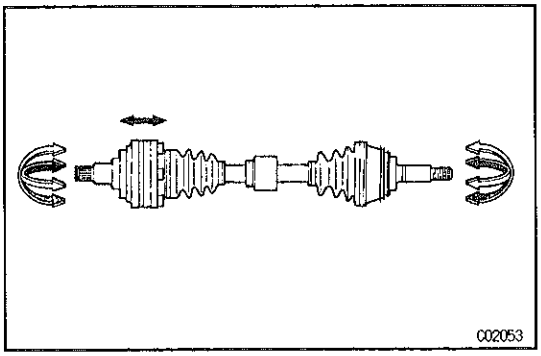

ドライブシャフト点検

1 ドライブシャフト点検

(1) ジョイント部を，上下，左右，軸方向に動かし，作動の不円滑や著しいがタガがないことを点検する。また，ブーツの亀裂，損傷およびグリース漏れを点検する。

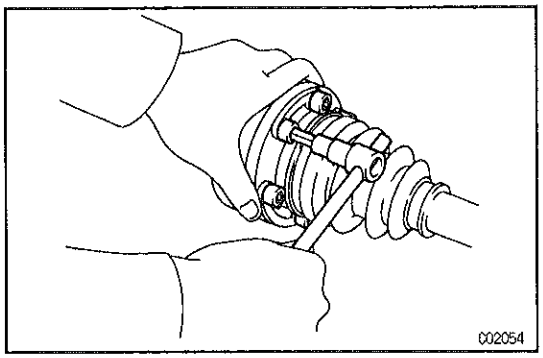

ドライブシャフト分解

1 サイドギヤシャフト取りはずし

(1) ヘキサゴンレンチを使用して，ボルト6本およびワッシャー3個を取りはずす。

(2) サイドギヤシャフトを取りはずす。

注意 かん合が固い場合は，プラスチックハンマーでジョイントのアウターレース部を軽くたたく。

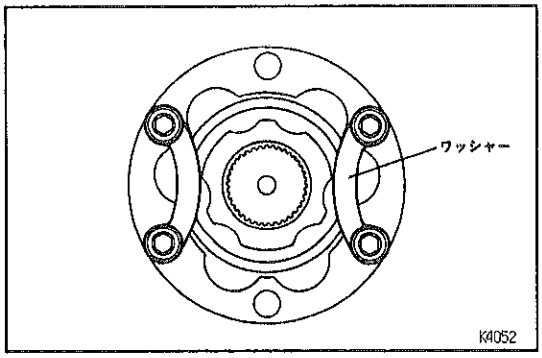

(3) ジョイント脱落防止のため，サイドギヤシャフト取り付けボルトおよびワッシャーを使用して，図に示すようにジョイントに取り付けナットで固定する。

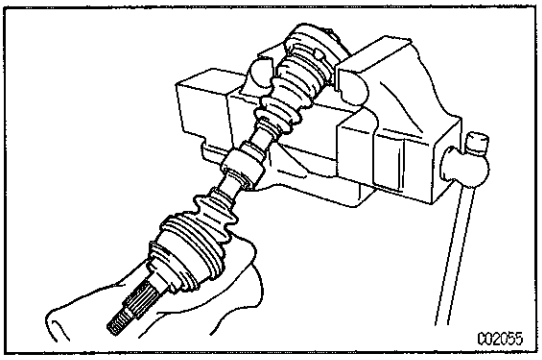

2 ブーツクランプ取りはずし

(1) アルミ板を介して，クロスグルーブジョイントをバイスに固定する。

注意 ・バイスでジョイントを強く締め付けると破損するおそれがあるため，ジョイントを固定する程度に締め付ける。
・アウトボードジョイントに無理な力を加えない。
・アウトボードジョイント側のダストカバーを変形させないようウエスなどで保護する。

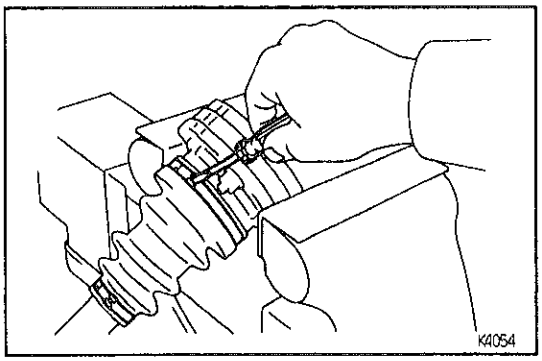

(2) ⊖薄刃ドライバーを使用して，ブーツクランプ2個をインボードジョイントブーツから取りはずす。

(3) インボードジョイントカバーからインボードジョイントブーツを切り離す。

無断複製禁止

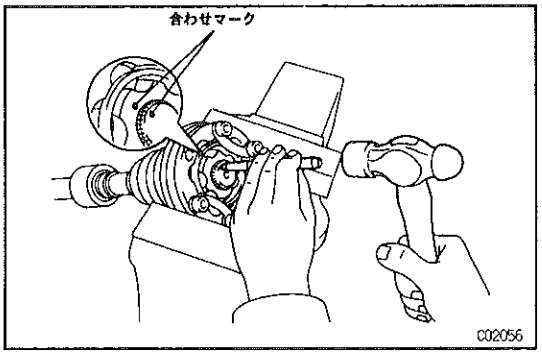

3 クロスグルーブジョイント取りはずし

(1) ポンチを使用して，シャフトおよびインナーレースに合わせマークを付ける。

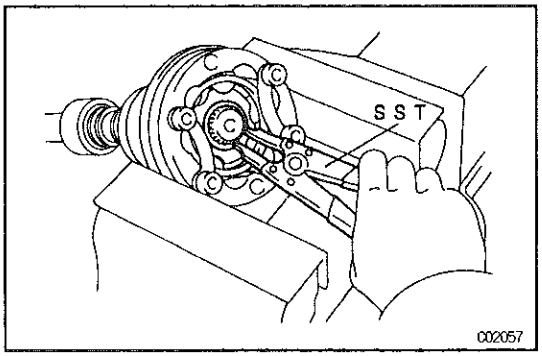

(2) SST を使用して，シャフトスナップリングを取りはずす。
SST 09950-00012

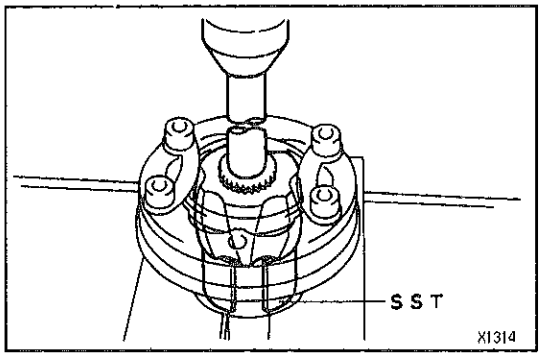

(3) SST，プラスバーおよびプレスを使用して，クロスグルーブジョイントサブ ASSY を取りはずす。
SST 09726-01030

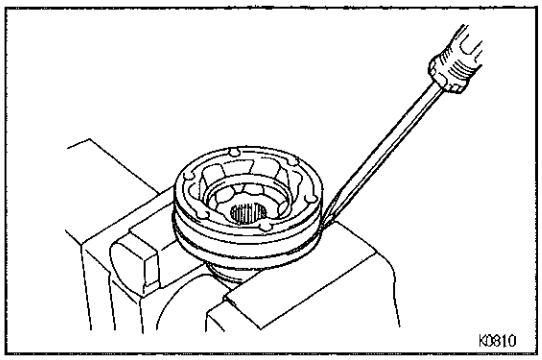

(4) ジョイント脱落防止用のボルトおよびワッシャーを取りはずす。
(5) インボードジョイントカバーのブーツ取り付け部をバイスに固定する。
(6) ドライバーを使用して，インボードジョイントカバー全周のかん合をはずす。
(7) クロスグルーブジョイントとカバーの合わせ面をドライバーなどでこじりながらジョイントを取りはずす。

注意 ボール脱落防止のため，クロスグルーブジョイントのインナーレースとアウターレースを持って取りはずす。

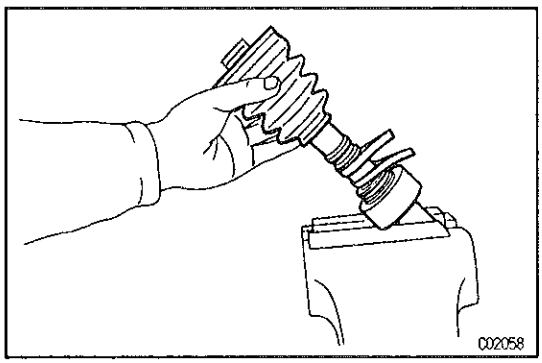

4 インボードジョイントブーツおよびクランプ取りはずし

無断複製禁止

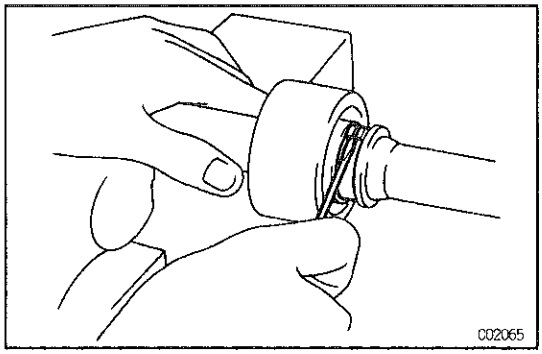

5 ドライブシャフトダンパー取りはずし
(1) クランプを取りはずす。
(2) ドライブシャフトダンパーおよびクランプをドライブシャフトから取りはずす。

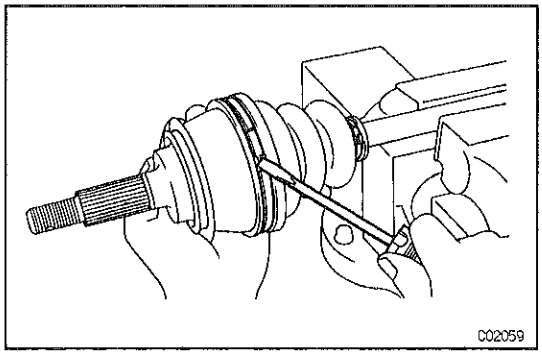

6 アウトボードジョイントブーツおよびクランプ取りはずし
(1) ブーツクランプ2個を取りはずす。
(2) アウトボードジョイントブーツをアウトボードジョイントから切り離す。
(3) アウトボードジョイントブーツおよびクランプ2個をドライブシャフトから切り離す。

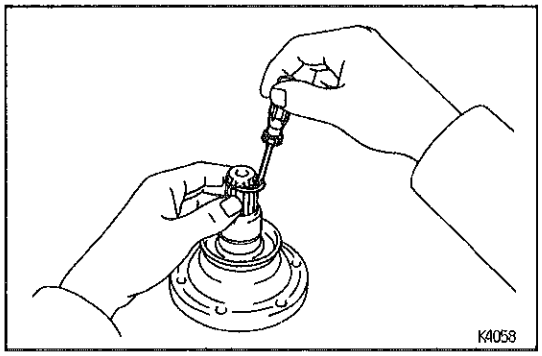

サイドギヤシャフト分解，組み付け

1 ホールスナップリング取りはずし
(1) ⊖薄刃ドライバーを使用して，ホールスナップリングを取りはずす。

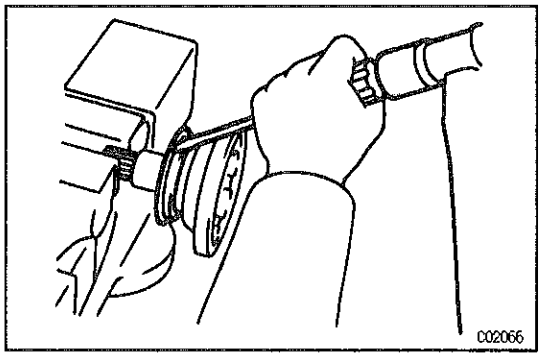

2 ダストカバー取りはずし
(1) ⊖ドライバーを使用して，ダストカバーを取りはずす。

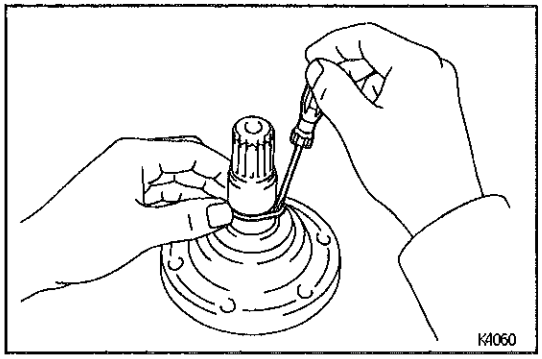

3 Oリング取りはずし
(1) ⊖薄刃ドライバーを使用して，Oリングを取りはずす。

無断複製禁止

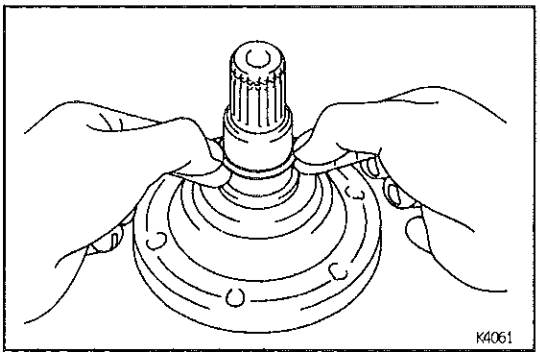

4 Oリング取り付け

(1) 新品のOリングにキャッスル・MPグリースNO.2を塗布し，サイドギヤシャフトに取り付ける。

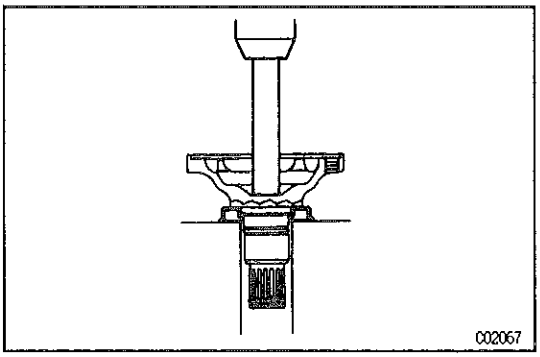

5 ダストカバー取り付け

(1) プレスを使用して，新品のダストカバーを取り付ける。

6 ホールスナップリング取り付け

(1) 新品のホールスナップリングをサイドギヤシャフトに取り付ける。

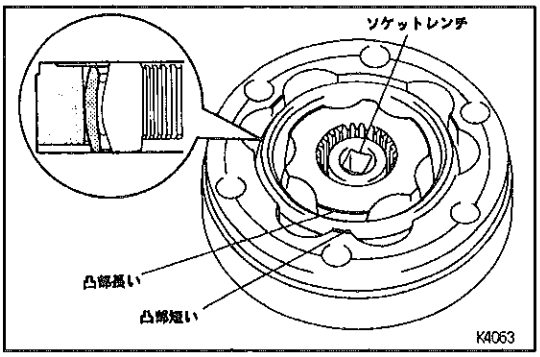

ドライシャフト組み付け

1 クロスグルーブジョイント組み付け

(1) ジョイント部が分解してしまった場合は，次の手順に従って組み付ける。

① アウターレース外周径の小さい方を上側に向ける。

② ケージ内側の面取りが，大きい方を上側に向ける。

③ インナーレースの端面までセレーションが切ってある方を上側に向ける。

④ インナーレースの凸部の長い部分とアウターレースの凸部の短い部分を合わせる。

⑤ ボール脱落防止のため，ソケットレンチをインナーレースの中に入れる。

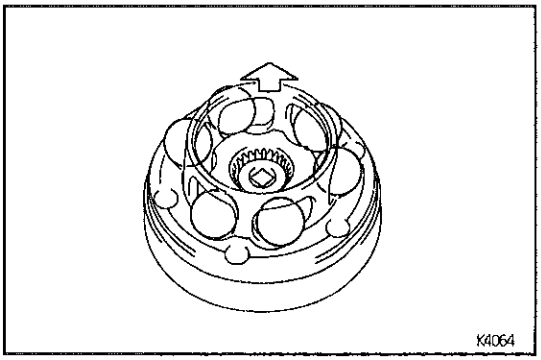

⑥ ケージを持ち上げ，ボール6個をケージの中に入れる。

無断複製禁止

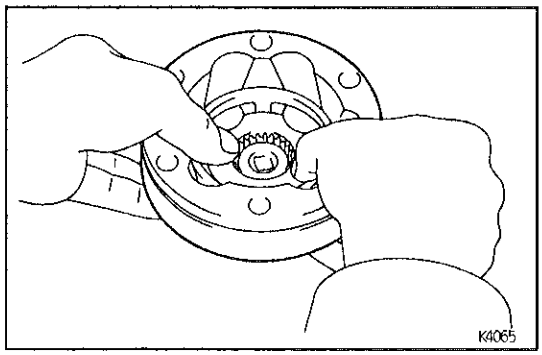

⑦ ケージを押さえながらアウターレースを持ち上げ，ボールとインナーレース溝を合わせてジョイントを組み付ける。

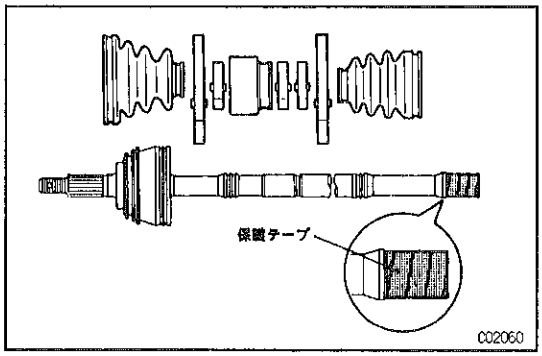

2 ブーツおよびクランプ組み付け

(1) ドライブシャフトのスプライン部でブーツを傷つけるおそれがあるため，テープを巻く。

(2) ドライブシャフトに次の新品部品を順に組み付ける。
① アウトボードジョイントブーツ
② クランプ2個（アウトボードジョイントブーツ用）
③ ドライブシャフトダンパー
④ クランプ（ドライブシャフトダンパー用）
⑤ クランプ2個（インボードジョイントブーツ用）

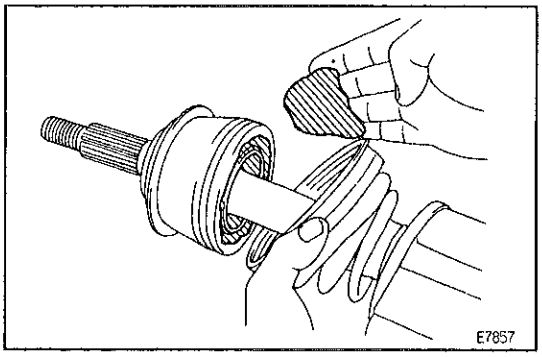

(3) アウトボードジョイント部にグリースを充てんし，ブーツを組み付ける。

注意 ブーツのジョイントかん合溝部に，グリースを付着させない。

〈参考〉 グリース量 120g

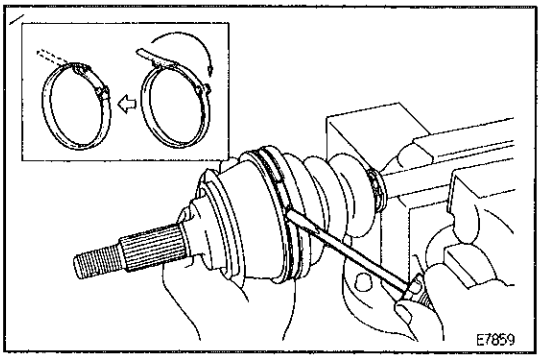

(4) クランプ2個をアウトボードジョイントブーツに組み付ける。

注意 ジョイント部固定のクランプは，クロスグルーブジョイント部のクランプよりも大きいものを組み付ける。

(5) 図に示すようにクランプを曲げてブーツをロックする。

注意 ブーツにねじれのないように組み付ける。

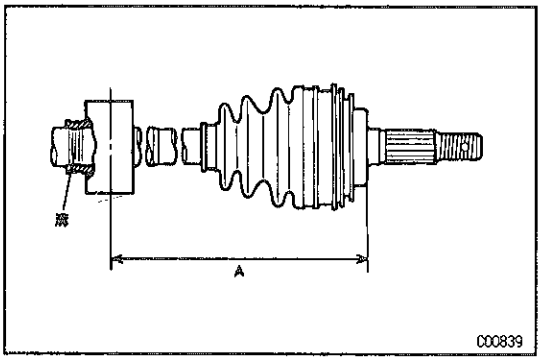

3 ドライブシャフトダンパー組み付け

(1) ドライブシャフトダンパーをシャフトの溝に組み付ける。

注意 組み付け方向を間違えない。

〈参考〉 ドライブシャフトダンパー取り付け長さ A＝205.3mm

無断複製禁止

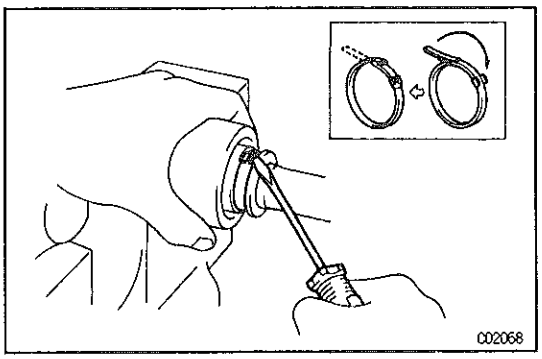

(2) クランプを折り曲げ，クランプをかしめる。

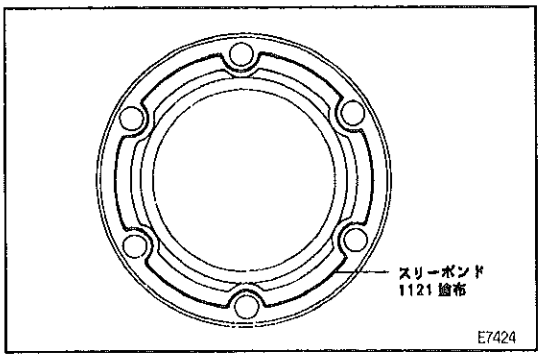

4 インボードジョイントカバー組み付け

(1) カバーとジョイント合わせ面の油脂分を取り除く。

(2) 新品のジョイントカバーの図に示す位置にφ1.0～1.8㎜の太さで塗布切れのないようにスリーボンド 1121 を塗布する。

注意　スリーボンド 1121 塗布後，ゴミなどを付着させない。

(3) カバーとジョイントにボルトを通し，ボルト穴を合わせる。

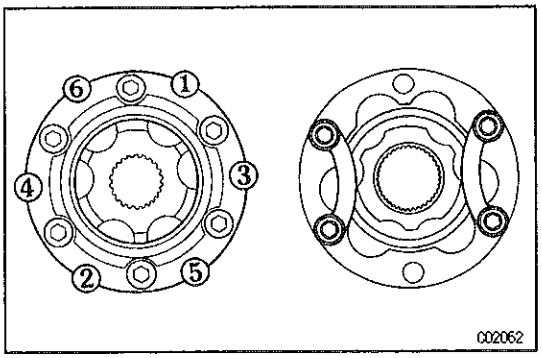

(4) プラスバーを使用して，ジョイントカバーの端面を図に示す順序で数回に分けて打ち込む。

(5) インナーレースアウターレースを持って，クロスグルーブジョイントを逆さにする。

(6) ジョイント脱落防止のため，サイドギヤシャフト取り付けボルトおよびワッシャーを使用して，ナットで固定する。

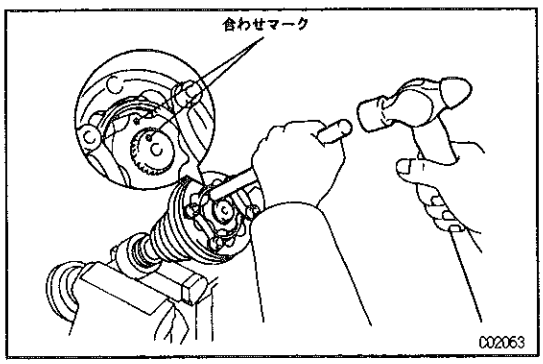

5 クロスグループジョイント組み付け

(1) シャフトとジョイントの合わせマークを合わせる。

(2) プラスバーを使用して，シャフトにジョイントを打ち込む。

注意　プラスバーは必ずインナーレースに当てる。

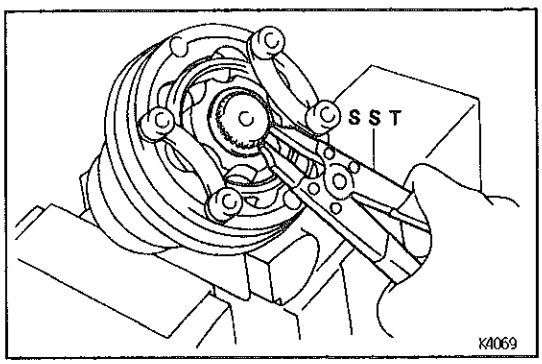

(3) SST を使用して，新品のシャフトスナップリングを組み付ける。

SST　09905-00012

無断複製禁止

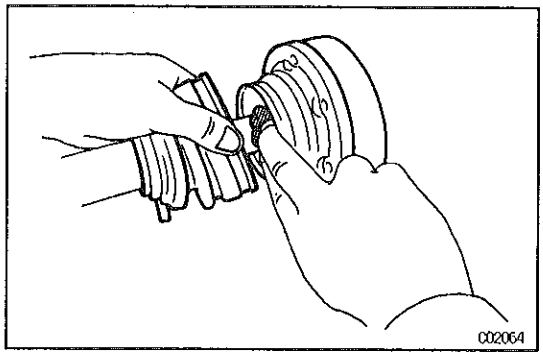

(4) クロスグルーブジョイントにグリースを充てんし，ブーツを組み付ける。

注意 ・ブーツのジョイントかん合溝部に，グリースを付着させない。
・グリースはジョイント内のボール摺動面に十分に行き渡るよう充てんする。

〈参考〉 グリース量 90 g

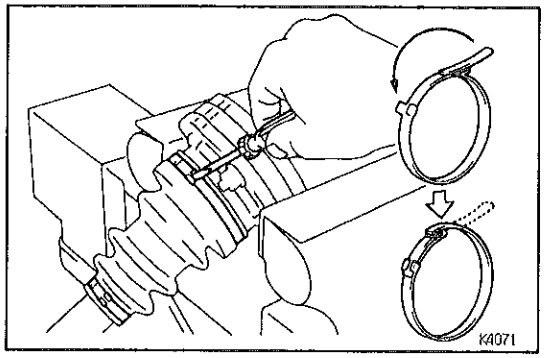

(5) クランプ2個をインボードジョイントブーツに組み付ける。

(6) 図に示すようにクランプを曲げてブーツをロックする。

注意 ブーツにねじれのないように組み付ける。

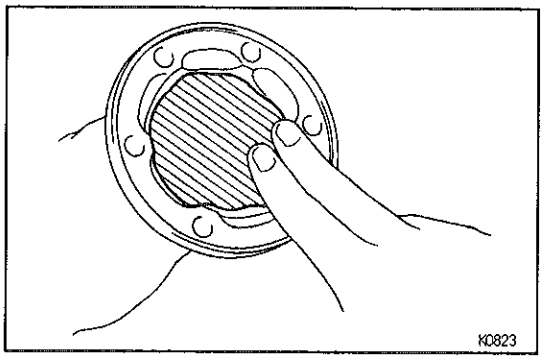

6 サイドギヤシャフト組み付け

(1) クロスグルーブジョイントおよびサイドギヤシャフトにグリースを充てんする。

〈参考〉 グリース量 43 g

(2) 新品のガスケットを介して，合わせマークを合わせクロスグルーブジョイントにサイドギヤシャフトを組み付ける。

注意 取り付け面にグリースおよびゴミを付着させない。

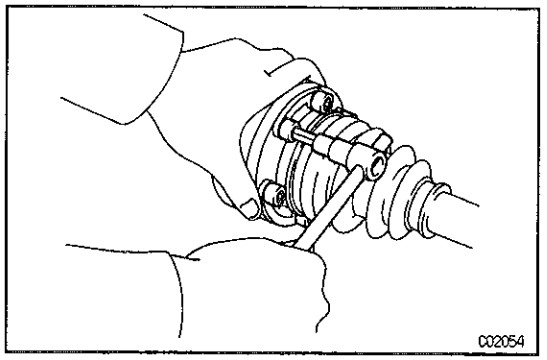

(3) ヘキサゴンレンチを使用して，ボルト6本をワッシャー3個を介して軽く締め付ける。

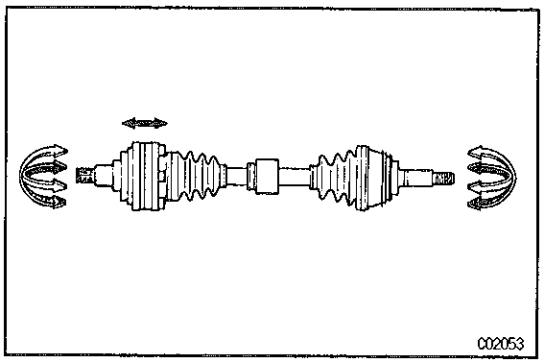

7 ドライブシャフト点検

(1) ジョイント部を，上下，左右，軸方向に動かし，作動の不円滑や著しいがタガがないことを点検する。また，ブーツの亀裂，損傷およびグリース漏れを点検する。

無断複製禁止