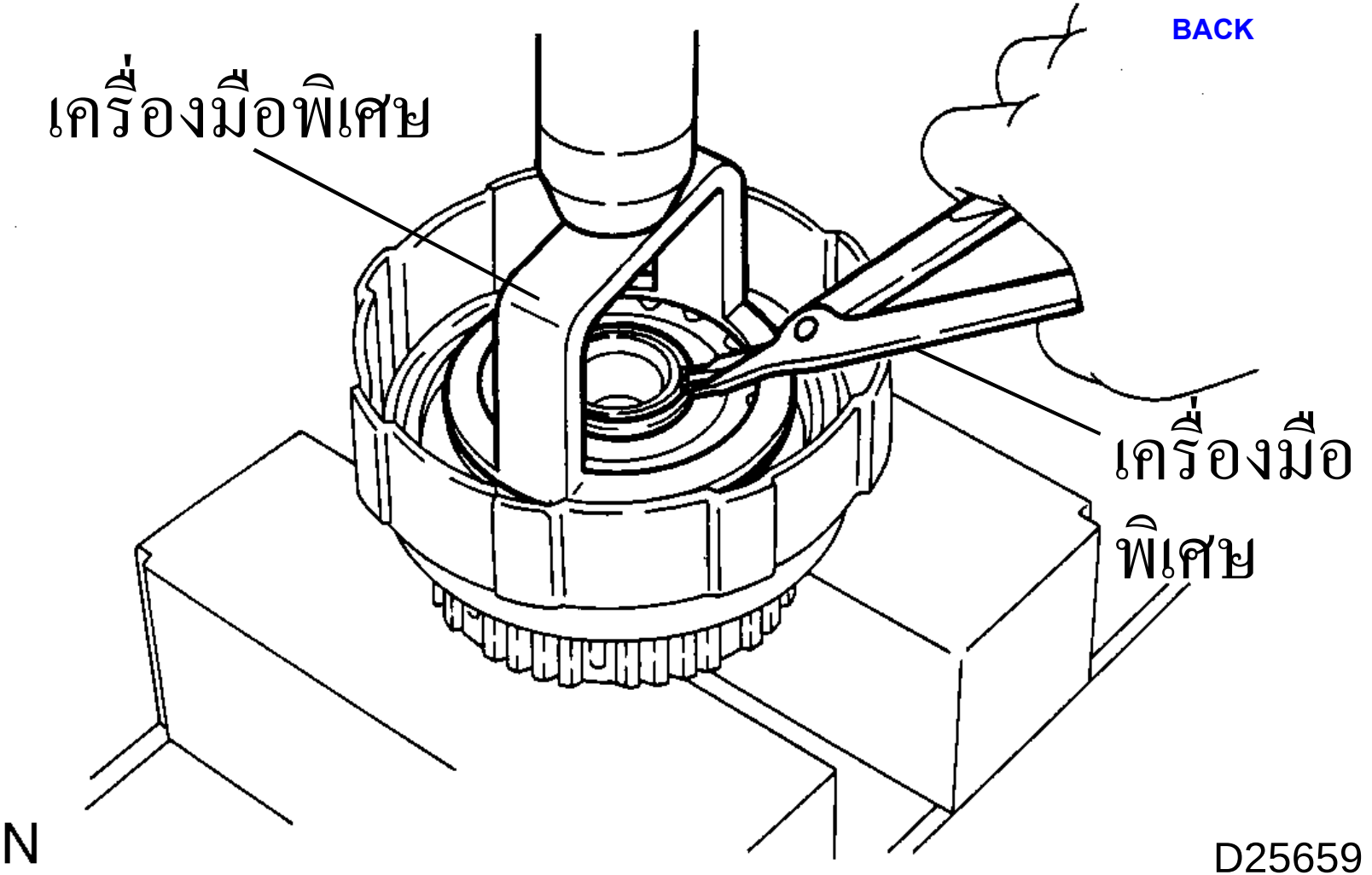
เครื่องมือพิเศษ
เครื่องมือ
พิเศษ
N
D25659