BACK

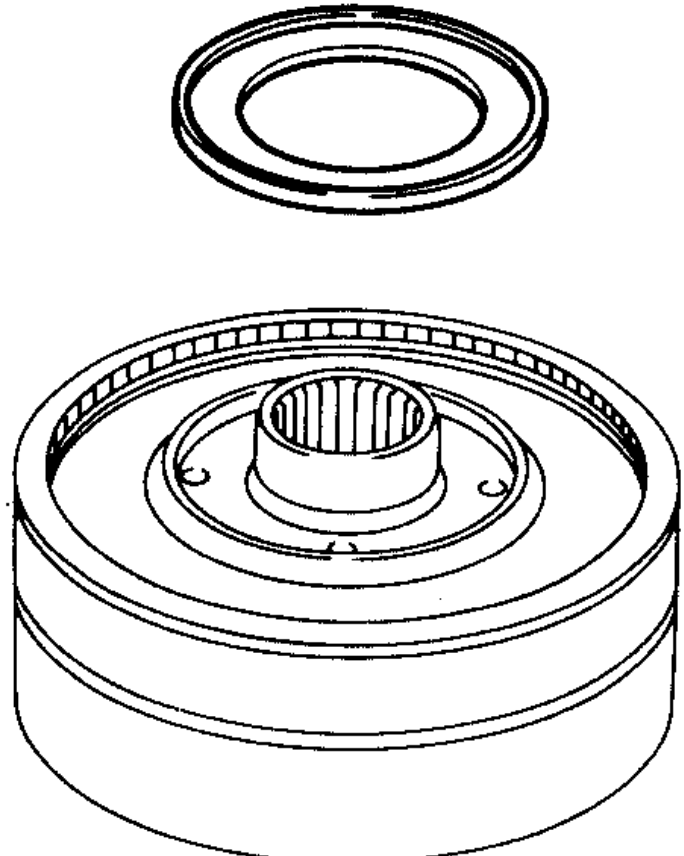

Q00842