BACK

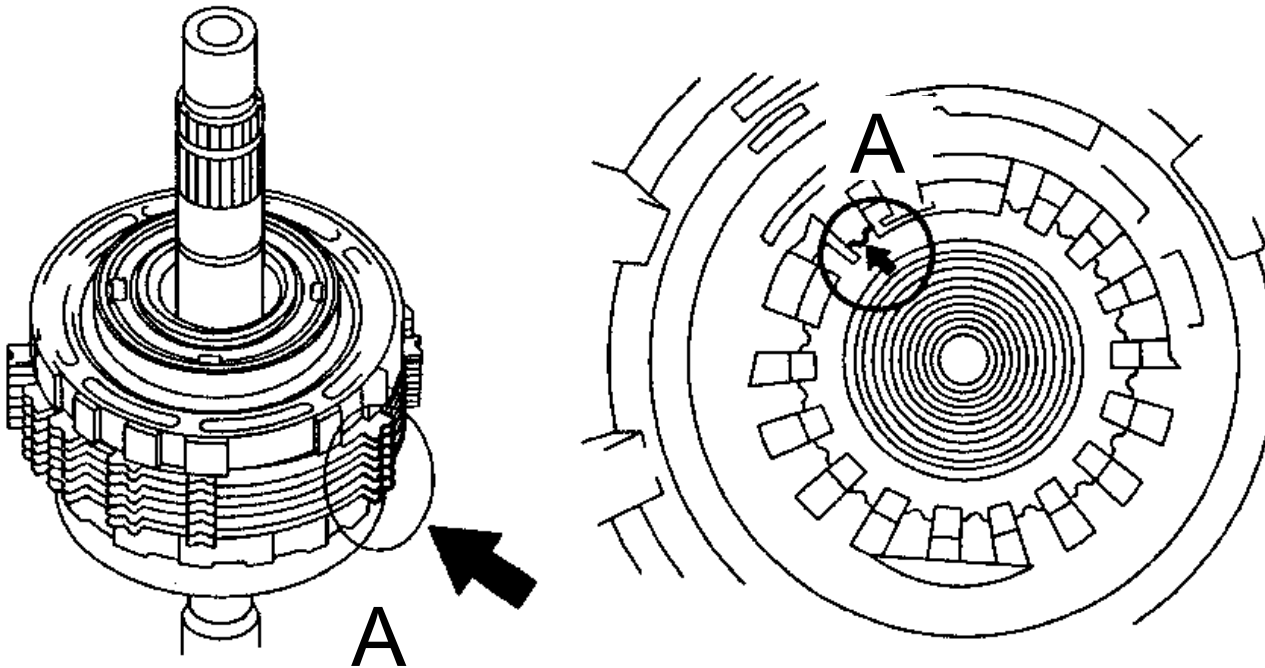

Q04068