BACK

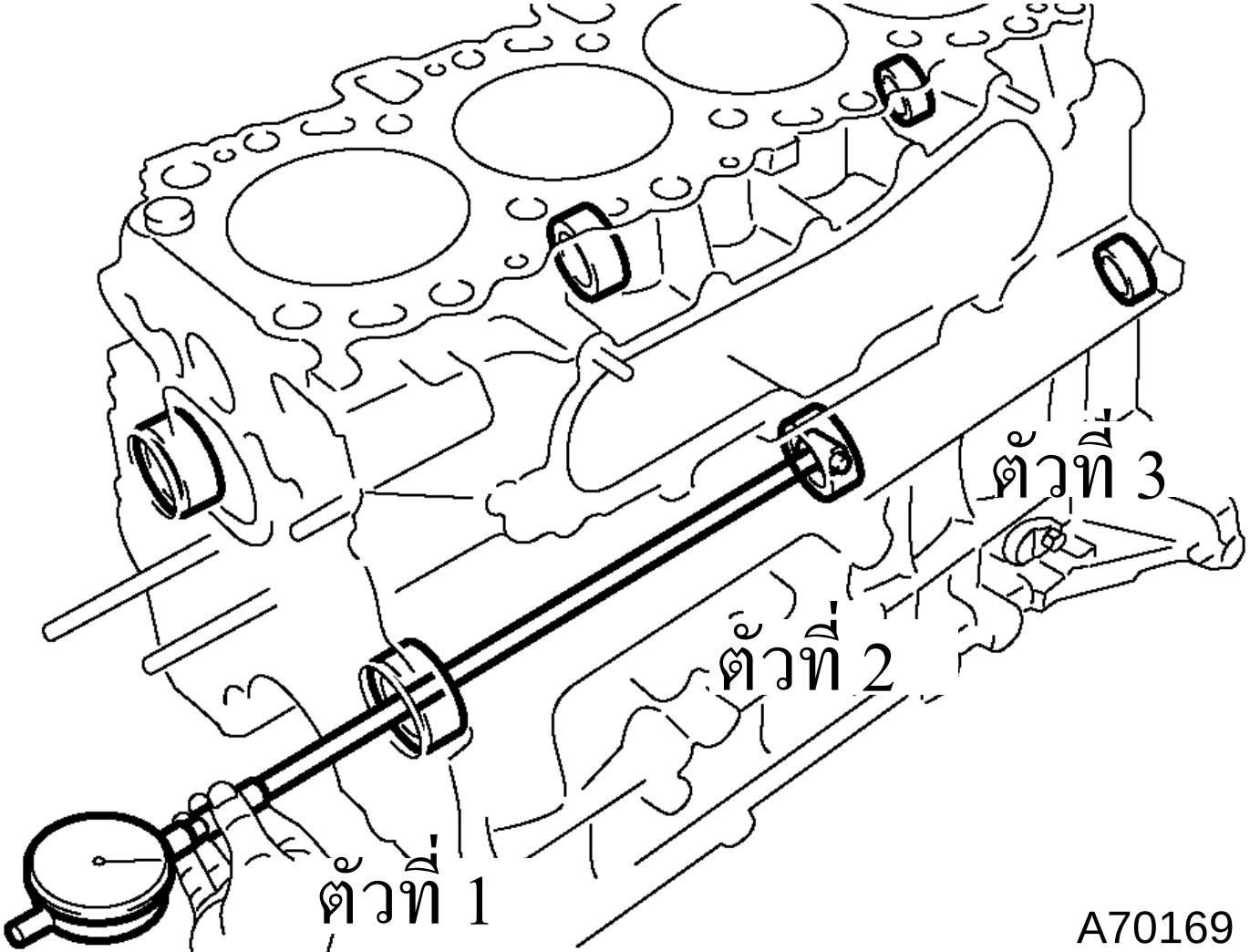

O

A70169