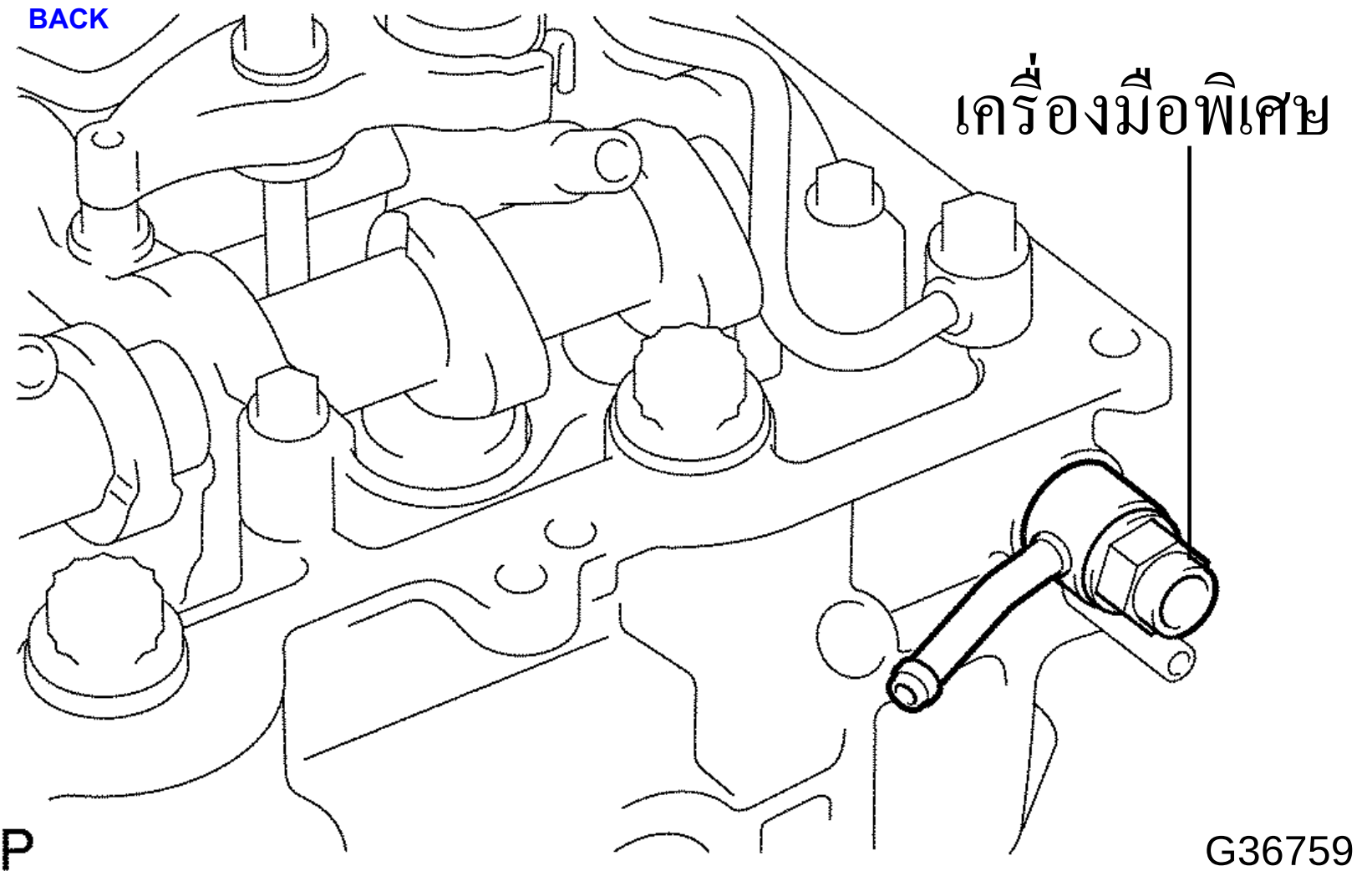
เครื่องมือพิเศษ
P
G36759